符号 SIGN	変　更　内　容 MODIFICATION DESCRIPTION	日 付 DATE	署 名 SIGNATURE
△1	品証受付№.300494,300502	2024/05/08	NAGAE
△2			
△3			

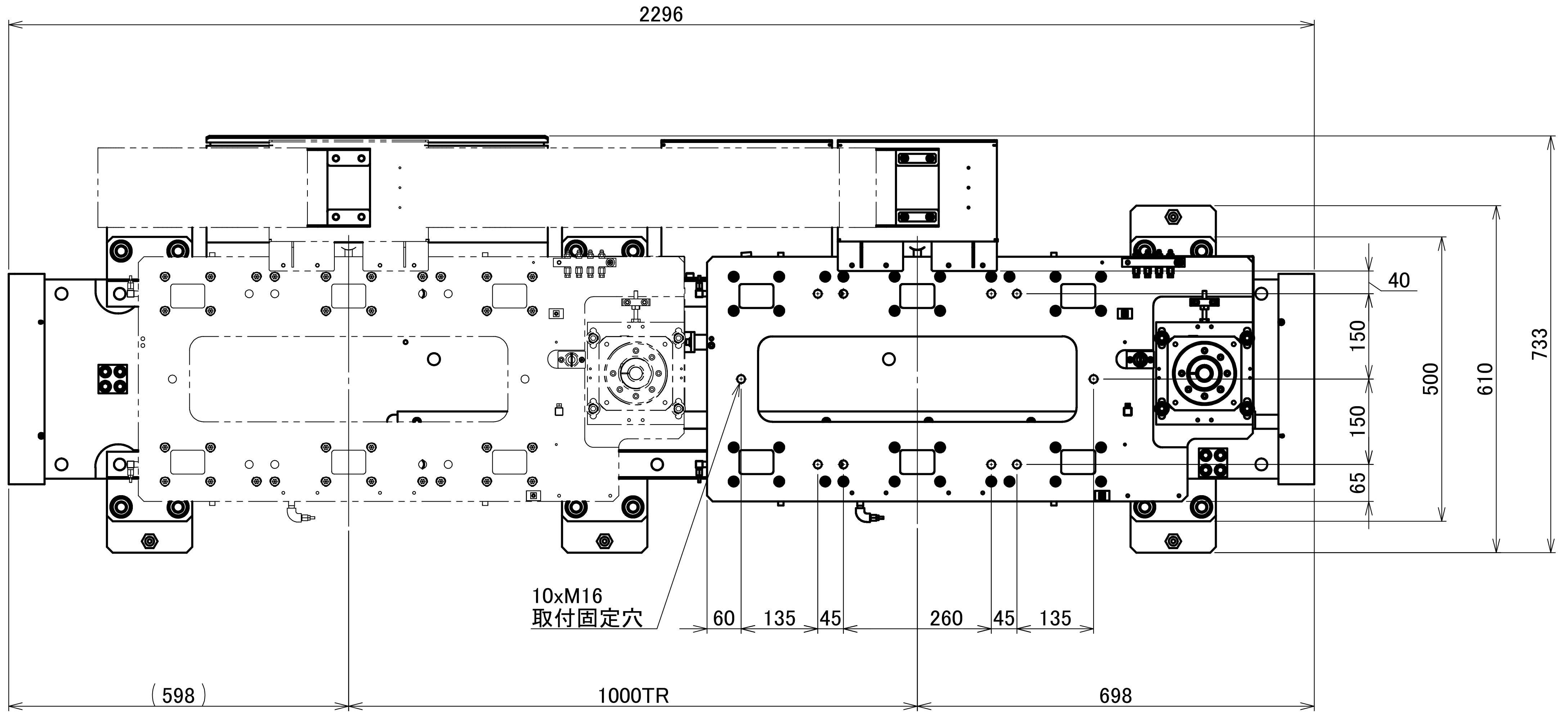
2296
40
150
150
65
500
610
733
10xM16
取付固定穴
60
135
45
260
45
135
(598)
1000TR
698

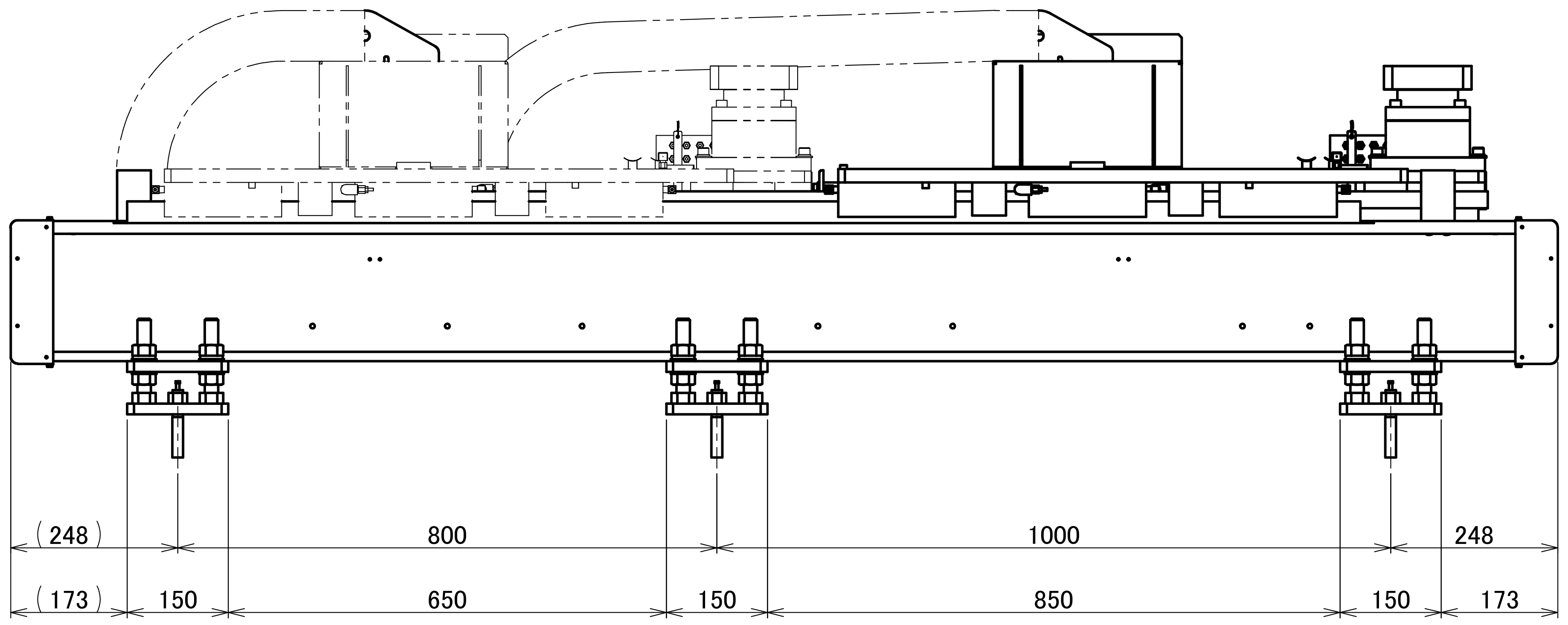
(248)
800
1000
248
(173)
150
650
150
850
150
173

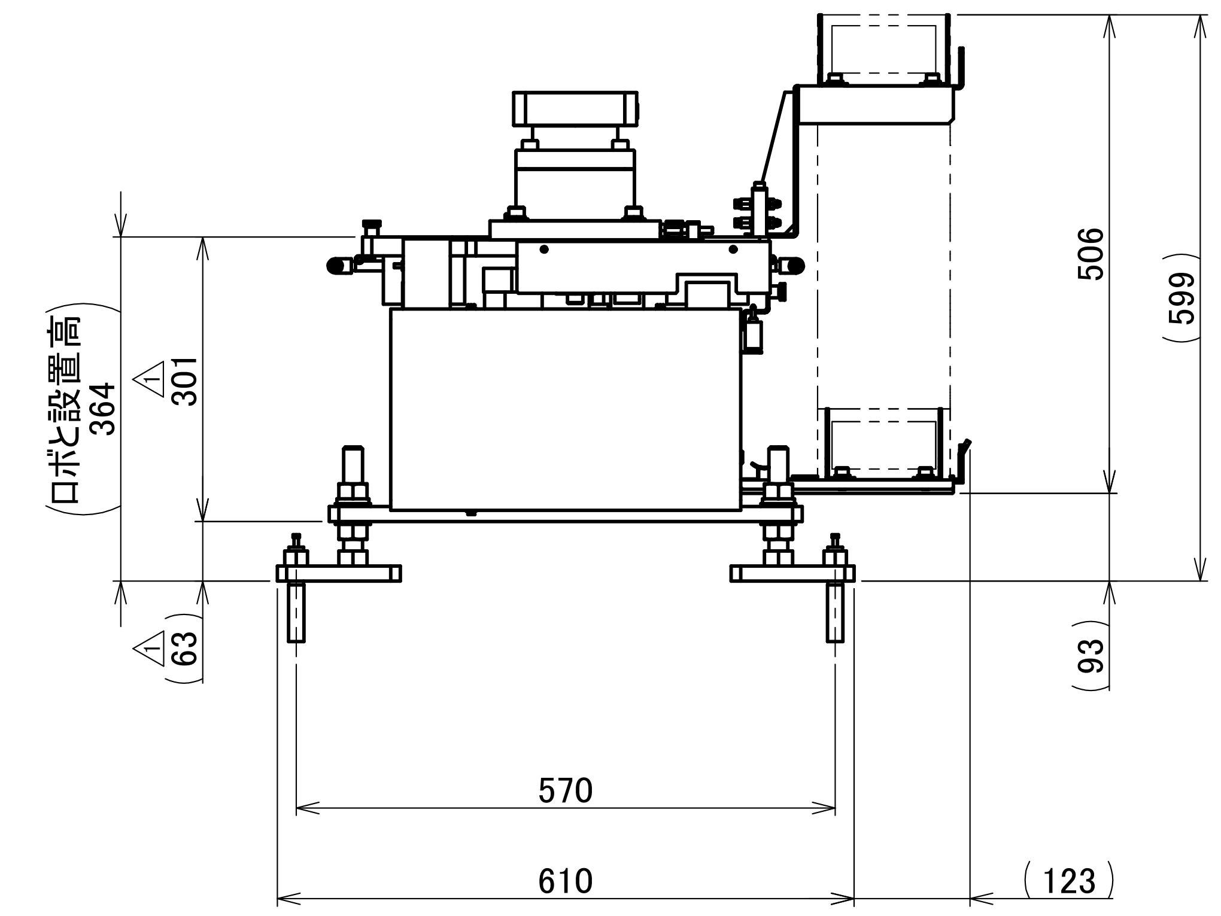
(ロボと設置高
364)
△1 301
△1 (63)
506
(599)
(93)
570
610
(123)

符号 SIGN	図　面　名　称 ARTICLE	図　番 DWG NO.	個数 QTY	材　料 MATERIAL	寸法・規格 MEASURE・STANDARD	重量g/個 WT g/PCS	備　考 REMARKS	符号 SIGN	図　面　名　称 ARTICLE	図　番 DWG NO.	個数 QTY	材　料 MATERIAL	寸法・規格 MEASURE・STANDARD	重量g/個 WT g/PCS	備　考 REMARKS	符号 SIGN	図　面　名　称 ARTICLE	図　番 DWG NO.	個数 QTY	材　料 MATERIAL	寸法・規格 MEASURE・STANDARD	重量g/個 WT g/PCS	備　考 REMARKS

承認APPD	審査CHKD	設計DESIGN	製図DRAWN	三角法 THIRD ANG	名 称 ARTICLE
開発 '24.05.09 嘉藤	開発部 24.05.08 勝部(真)	2024/05/08 NAGAE	2024/05/08 NAGAE	尺 度 SCALE 1:8	TM2010 全体図
				図面サイズ DWG SIZE A1	図 番 DWG NO. 306545-100-1
					コード CODE NO.

STAR SEIKI CO., LTD.