チャック(ハンド)交換





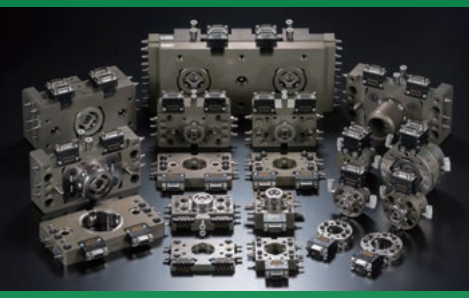

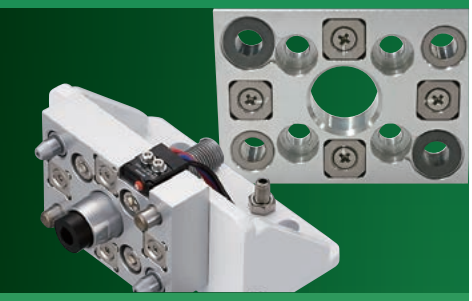

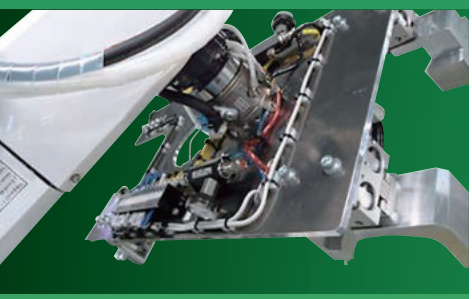

チャックワンタッチ手動 ・・・・・・・・・・ 1-2

- OA-SSL／OA-SSI ／OA1-SA／OA1-SAI ・・・・・・・・・・ 1-3
- OA2-LA／OA-LAI ／チャックスペーサー・樹脂製 ・・・・・ 1-4
- OA-SSL (SUS)／OA-SSI (SUS)／OC-LA／OC-LAII ・・・ 1-5

チャックワンタッチ手動 (OMタイプ) ・・・ 1-6

- OMタイプ ・・・・・・・・・・

チャックワンタッチ手動

性能表はWEBサイトにてご確認願います。

- 1本のネジを締めるだけでハンドの取付けが可能です。
- OAタイプは、超ジュラルミン製のため軽量で剛性に優れています。
- また、旧型のOCタイプと互換性があります。



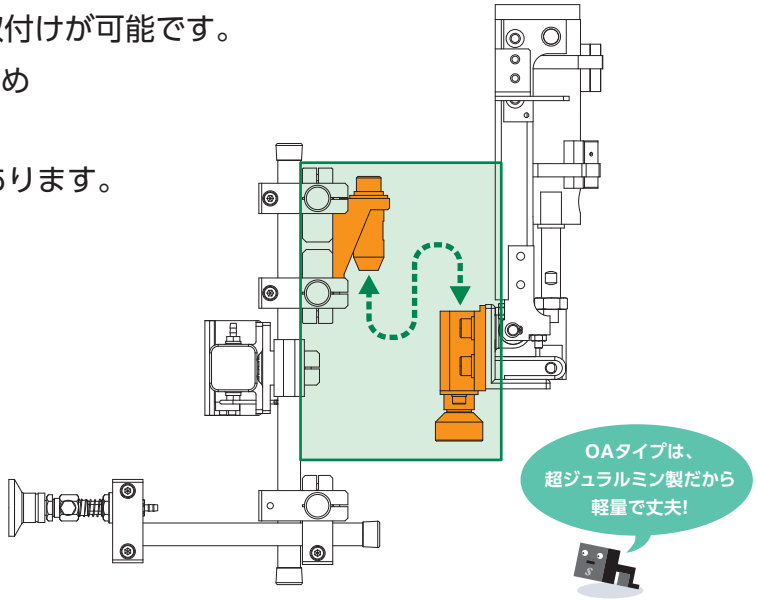

■仕　様

品名		注文コードNo. 型式	標準価格(税別)	重量(g)	可搬重量(kg)	対象成形機(ton)	掲載ページ
▶超ジュラルミン製							
チャックワンタッチ手動		140219 Ⓟ OA-SSL	¥8,140	166	～10	40～650	1-3
		140151 Ⓟ OA-SSI	¥5,060	97			
		140290 Ⓟ OA1-SA	¥7,150	190	～15		
		140257 Ⓟ OA1-SAI	¥6,160	228			
▶ステンレス(SUS)製							
チャックワンタッチ手動		140271 Ⓟ OA-SSI (SUS)	¥19,800	370	～10	40～650	1-5
		140272 Ⓟ OA-SSI (SUS)	¥8,690	265			

品名		注文コードNo. 型式	標準価格(税別)	重量(g)	可搬重量(kg)	対象成形機(ton)	掲載ページ
▶超ジュラルミン製							
チャックワンタッチ手動		140291 Ⓟ OA2-LA	¥14,080	547	～35	650～1,600	1-4
		140155 Ⓟ OA-LAI	¥11,550	548			
▶鉄製							
チャックワンタッチ金具		140042 OC-LA	¥17,600	1,283	～35	650～1,600	1-5
		140043 OC-LAⅡ	¥11,550	1,000			
▶樹脂製							
スペーサー		041645 Ⓟ ECP-031	¥500	35	–	–	1-4

OA-SSI、OA1-SAI(OC-SAI)の静的許容荷重曲線(OA-LAI、OC-LAⅡの比較は➡1-4)

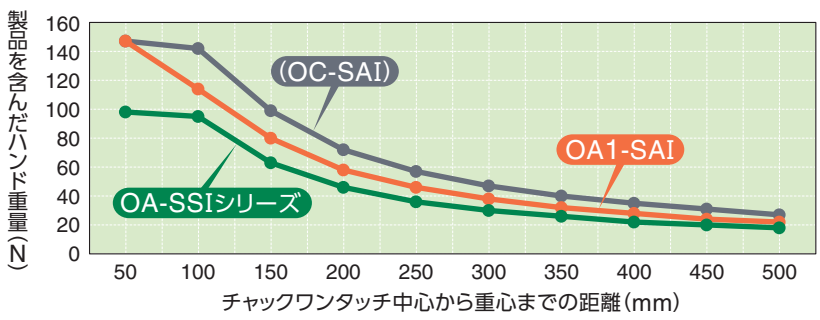

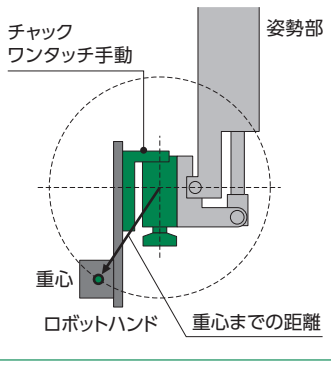

Ⓟ ポイント対象品

チャックワンタッチ手動(超ジュラルミン製)

1本のネジを締めるだけで取付け完了。

▶ OA-SSの取り付けボルトを延長しました。



ロボット側

注文コードNo.	140219 (P)
型　式	OA-SSL
標 準 価 格	¥8,140 (税別)

- 材質：超ジュラルミン製
- 重量：166g
- 取付位置：ロボット側
- 可搬重量：～ 10kg
- 連結時の厚み：24mm

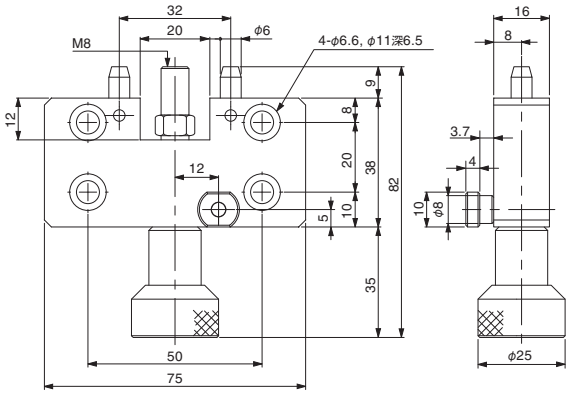

▶ OCタイプと互換性があるためロボット側はそのまま使用可能。



ツール側

注文コードNo.	140151 (P)
型　式	OA-SSI
標 準 価 格	¥5,060 (税別)

- 材質：超ジュラルミン製
- 重量：97g
- 取付位置：ツール側
- 可搬重量：～ 10kg
- 連結時の厚み：24mm

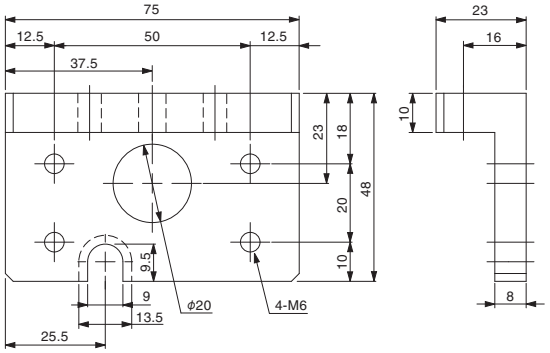

▶ 超ジュラルミン製の為、軽量で剛性に優れています。



ロボット側

注文コードNo.	140290 (P)
型　式	OA1-SA
標 準 価 格	¥7,150 (税別)

- 材質：超ジュラルミン製
- 重量：190g
- 取付位置：ロボット側
- 可搬重量：～ 15kg
- 連結時の厚み：33mm

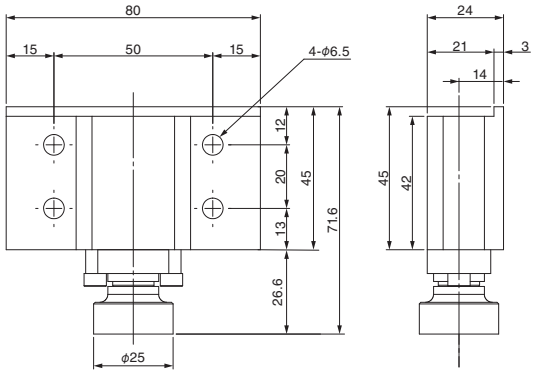

▶ OCタイプと互換性があるためロボット側はそのまま使用可能。



ツール側

注文コードNo.	140257 (P)
型　式	OA1-SAI
標 準 価 格	¥6,160 (税別)

- 材質：超ジュラルミン製
- 重量：228g
- 取付位置：ツール側
- 可搬重量：～ 15kg
- 連結時の厚み：33mm

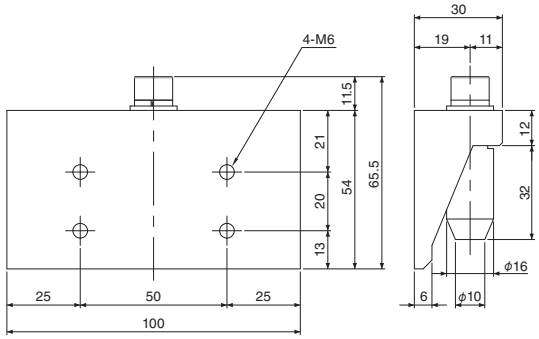

(P) ポイント対象品

チャックワンタッチ手動(超ジュラルミン製)/チャックスペーサー

1本のネジを締めるだけで取付け完了。

▶超ジュラルミン製の為、軽量かつ高剛性。中型機にも取り付け可能。

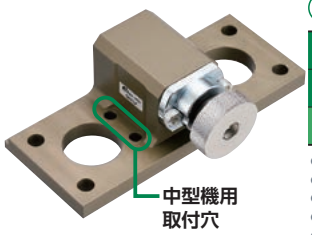

ロボット側

注文コードNo.	140291 P
型　式	OA2-LA
標準価格	¥14,080(税別)

- 材質:超ジュラルミン製
- 重量:547g
- 取付位置:ロボット側
- 可搬重量:～35kg
- 連結時の厚み:61mm

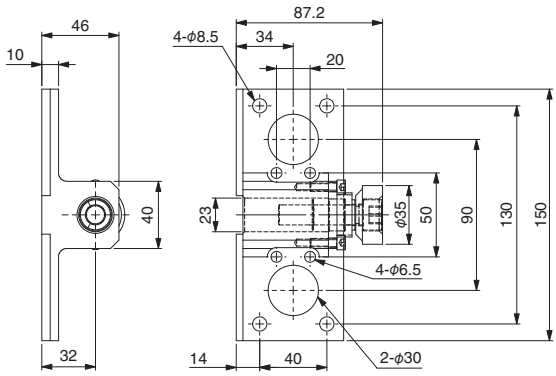

▶OCタイプと互換性がある為、ロボット側はそのまま使用可能。

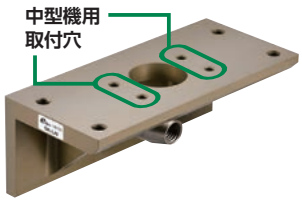

ツール側

注文コードNo.	140155 P
型　式	OA-LAI
標準価格	¥11,550(税別)

- 材質:超ジュラルミン製
- 重量:548g
- 取付位置:ツール側
- 可搬重量:～35kg
- 連結時の厚み:61mm

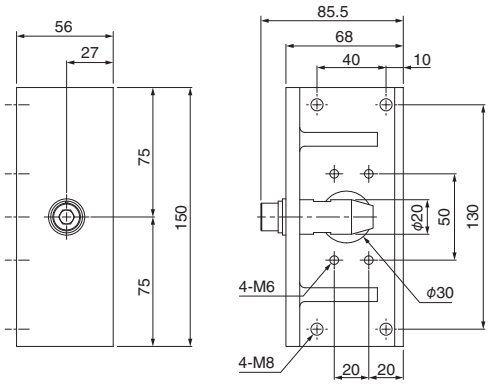

▶取付けスペーサー　高さを変更する際にご使用下さい。



チャックスペーサー・樹脂製・チャック用

注文コードNo.	041645 P
型　式	ECP-031
標準価格	¥500(税別)

- 材質:樹脂製(ポリプロピレン)
- 重量:35g

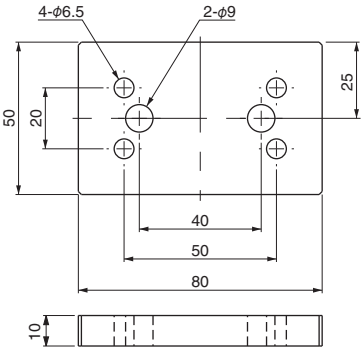

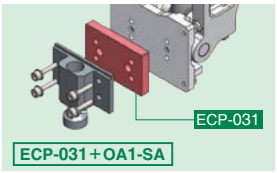

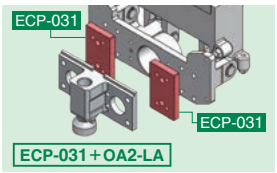

OA-LAI(穴有)、OA-LAI、OC-LAⅡの静的許容荷重曲線

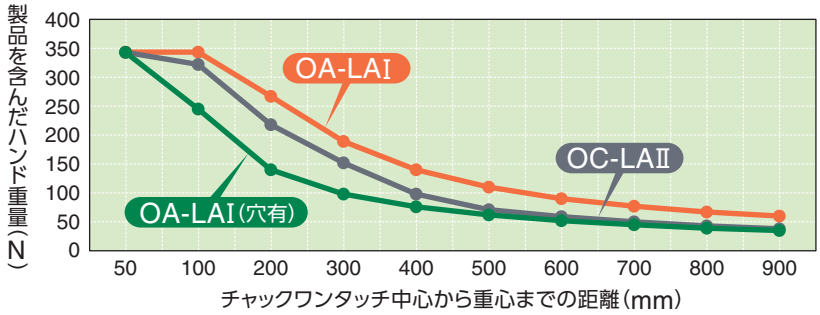

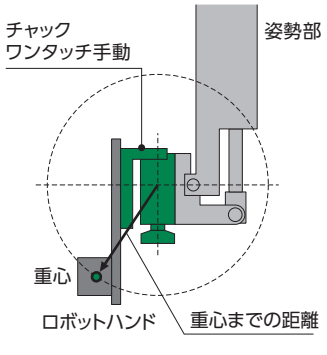

P ポイント対象品

チャックワンタッチ手動(ステンレス製)／チャックワンタッチ金具(鉄製)

1本のネジを締めるだけで取付け完了。

▶ 本体がステンレス(SUS)製のため、食品・医療分野にも対応できます。



ロボット側

注文コードNo.	140271 (P)
型　式	OA-SSL(SUS)
標準価格	¥19,800(税別)

- 材質：ステンレス製
- 重量：370g
- 取付位置：ロボット側
- 可搬重量：～10kg
- 連結時の厚み：24mm

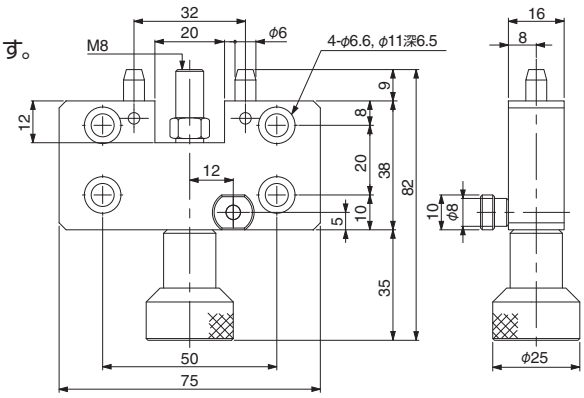



ツール側

注文コードNo.	140272 (P)
型　式	OA-SSI (SUS)
標準価格	¥8,690(税別)

- 材質：ステンレス製
- 重量：265g
- 取付位置：ツール側
- 可搬重量：～10kg
- 連結時の厚み：24mm

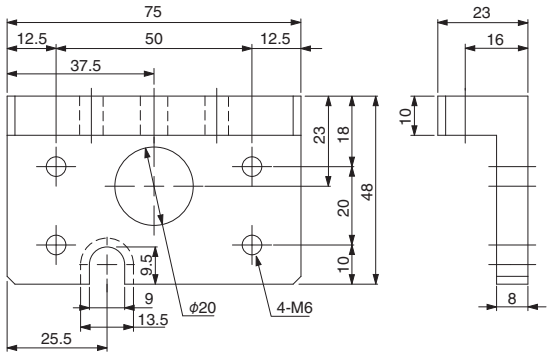

▶ 変形が少なく、剛性に優れています。



ロボット側

注文コードNo.	140042
型　式	OC-LA
標準価格	¥17,600(税別)

- 材質：鉄製
- 重量：1,283g
- 取付位置：ロボット側
- 可搬重量：～35kg
- 連結時の厚み：59.5mm

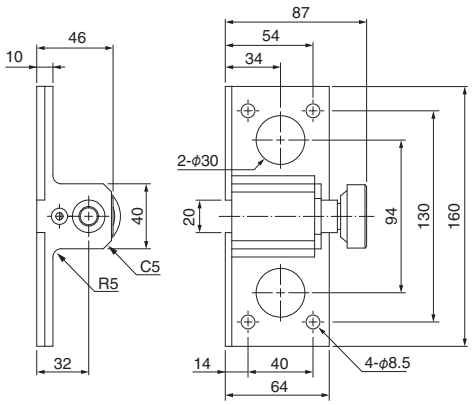



ツール側

注文コードNo.	140043
型　式	OC-LAⅡ
標準価格	¥11,550(税別)

- 材質：鉄製
- 重量：1,000g
- 取付位置：ツール側
- 可搬重量：～35kg
- 連結時の厚み：59.5mm

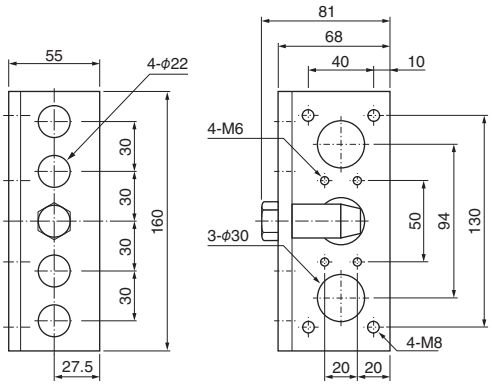

(P) ポイント対象品

チャックワンタッチ手動（OMタイプ）

性能表はWEBサイトにてご確認願います。

- ハンドルを回転させるだけでハンドの交換ができます。
- エアー回路の接続ミスを防止致します。

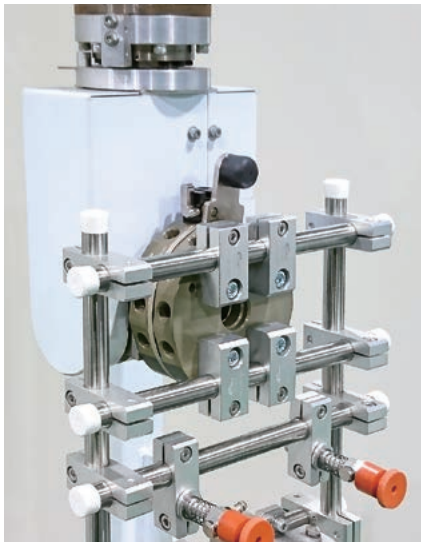

取付方法

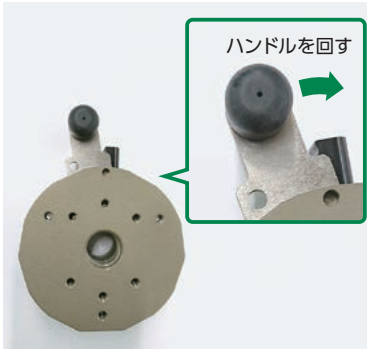

ロボットハンドを取り付け、ロボット側のハンドルを右方向へ回します。
ロックピンが突き出し固定されます。

解除方法

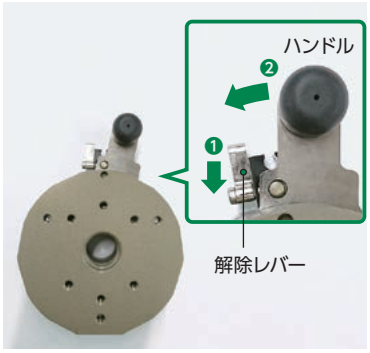

ハンドル横の解除レバーを指で押し込みながら、ハンドルを左へ回しロックピンを解除します。
確認後ロボットハンドを取り外します。

■仕　様

品　名	注文コードNo.	型　式	標準価格（税別）	重　量（g）	可搬重量（kg）	接続配管	レバー回転角度	固定回転トルク	解除回転トルク	電気接点 コネクタ形状	嵌合用固定ピン数	繰返し精度
NEW チャックワンタッチ手動（OMタイプ）	140382 P	OM-50	¥34,000	105	～5	4回路（M5）	20°	30N·m	15N·m	9芯 2A DC24V Max コネクタ別売	3	±0.02
	140383 P	OM-50Ⅰ	¥13,000	65								
	140384 P	OM-90	¥42,000	328	～20	8回路（PT1/8）	20°	180N·m	100N·m	11芯 2A DC24V Max コネクタ別売	3	±0.02
	140385 P	OM-90Ⅰ	¥15,000	212						16芯 2A DC24V Max コネクタ別売		

※静的許容荷重曲線については、WEBサイトをご確認ください。（上記QRコードより）

チャックワンタッチ金具

NEW



ロボット側

注文コードNo.	140382 P
型　式	OM-50
標準価格	¥34,000（税別）

- 材質：超ジュラルミン製
- 重量：105g
- 取付位置：ロボット側
- 可搬重量：5kg
- 連結時の厚み：32.7mm
- 接続配管：4回路（M5）

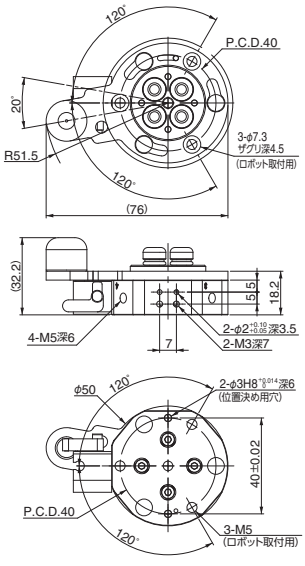

NEW



ツール側

注文コードNo.	140383 P
型　式	OM-50Ⅰ
標準価格	¥13,000（税別）

- 材質：超ジュラルミン製
- 重量：65g
- 取付位置：ツール側
- 可搬重量：5kg
- 連結時の厚み：32.7mm
- 接続配管：4回路（M5）

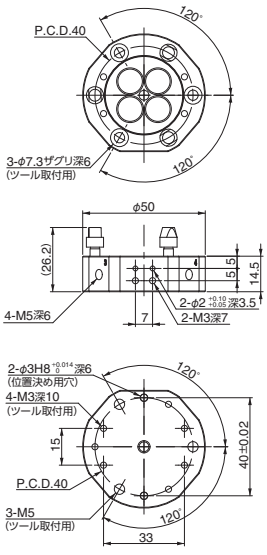

P ポイント対象品

チャックワンタッチ手動(OMタイプ)

ハンドルを回転させるだけで交換できます。

チャックワンタッチ手動(OMタイプ)



スマートフォン等にて、QRコードから商品の動画がご覧いただけます。

▶ チャックワンタッチ金具

NEW



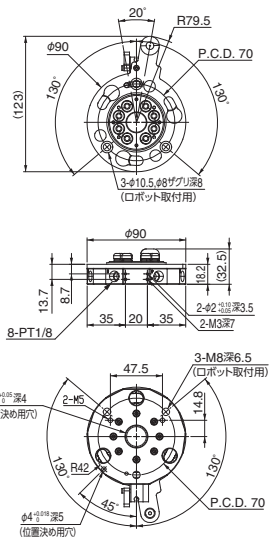

ロボット側

注文コードNo.	140384 (P)
型式	OM-90
標準価格	¥42,000 (税別)

- 材質：超ジュラルミン製
- 重量：328g
- 取付位置：ロボット側
- 可搬重量：20kg
- 連結時の厚み：32.7mm
- 接続配管：8回路 (PT1/8)

NEW



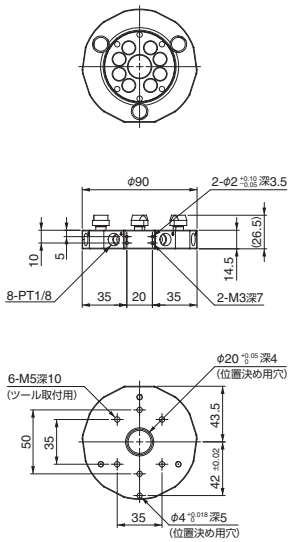

ツール側

注文コードNo.	140385 (P)
型式	OM-90I
標準価格	¥15,000 (税別)

- 材質：超ジュラルミン製
- 重量：212g
- 取付位置：ツール側
- 可搬重量：20kg
- 連結時の厚み：32.7mm
- 接続配管：8回路 (PT1/8)

▶ コネクターアクセサリー

D-SUB&プローブコネクター



ロボット側

ツール側

	ロボット側	ツール側
注文コードNo.	140190 (P)	140192 (P)
型式	OXR-DPS09	OXR-DPS09-I
標準価格	¥4,400 (税別)	¥4,950 (税別)
重量	25g	
配線仕様	AWG22	
電気接点	9芯	
付属ネジ	十字穴付皿ネジ M4×10 [123515]	

● コネクター図面は ➡ (1-33) をご参照ください。

プローブコネクター(ハンダ式)



ロボット側

ツール側

	ロボット側	ツール側
注文コードNo.	140264 (P)	140265 (P)
型式	OXR-PS16	OXR-PS16-I
標準価格	¥7,700 (税別)	¥12,100 (税別)
重量	8g	11g
配線仕様	AWG22	
電気接点	16芯	
付属ネジ	十字穴付皿ネジ M4×10 [123515]	

● コネクター図面は ➡ (1-33) をご参照ください。

プローブコネクター



ロボット側

ツール側

	ロボット側	ツール側
注文コードNo.	140362 (P)	140363 (P)
型式	OXR-PSH11	OXR-PSH11-I
標準価格	¥6,600 (税別)	¥9,350 (税別)
重量	53g	
配線仕様	ハンダ処理済 (AWG23) 500mm	
電気接点	11点	
付属ネジ	十字穴付皿ネジ M4×10 [123515]	

● コネクター図面は ➡ (1-33) をご参照ください。

NEW プローブコネクター取付ブラケット



注文コードNo.	140388 (P)
型式	OXR-CBX20
標準価格	¥2,800 (税別)
重量	10g

● 付属品：位置決めピン、取付ボルト

●電気接点コネクタを取付ける場合に必要です。(図面は ➡ (1-33))

▶ ケーブルアクセサリー

D-SUBケーブル・OX用(OX-Bタイプ用)

ストレートタイプ



● 曲げ半径 (mm)：R46

	ロボット側		ツール側	
注文コードNo.	140197	140247	140202	140364
型式	OX-DS09S-H	OX-DS09S-H (1.5M)	OX-DS09P-I-H	OX-DS09P-I-H (1.5M)
標準価格	¥3,740 (税別)	¥4,620 (税別)	¥3,520 (税別)	¥4,400 (税別)
重量	60g	138g	60g	140g
ケーブル長さ	0.5m	1.5m	0.5m	1.5m
電気接点	9芯			
電気配線	可動ケーブル (AWG22), UL対応			

D-SUBケーブル・OX用(OX-Bタイプ用)

L字タイプ



● 曲げ半径 (mm)：R46

	ロボット側 (L)		ツール側 (L)	
注文コードNo.	140203	140248	140204	140365
型式	OX-DS09SL-H	OX-DS09SL-H (1.5M)	OX-DS09PL-I-H	OX-DS09PL-I-H (1.5M)
標準価格	¥5,720 (税別)	¥6,600 (税別)	¥5,500 (税別)	¥6,380 (税別)
重量	60g	138g	60g	140g
ケーブル長さ	0.5m	1.5m	0.5m	1.5m
電気接点	9芯			
電気配線	可動ケーブル (AWG22), UL対応			

(P) ポイント対象品

特許登録番号（JP）：特許第4126074号

ツールチェンジャー

ツールチェンジャーで、**「ロボットの多機能化」「段取り時間の短縮」**が可能。
多品種少量生産に対応し、生産性を向上させます。

【特長】

- 連結部分はボールロック式でスムーズな着脱。
- 着脱時の「引き込み機能」と「離脱機能」を備えています。
- エアー遮断回路付（離脱時のエアーをストップ）
- 超ジュラルミンを採用し、剛性が強く、長寿命。
- エアーが遮断した場合の「フェールセーフ機構（脱落防止）」により安全を確保します。

A / B / BNタイプ

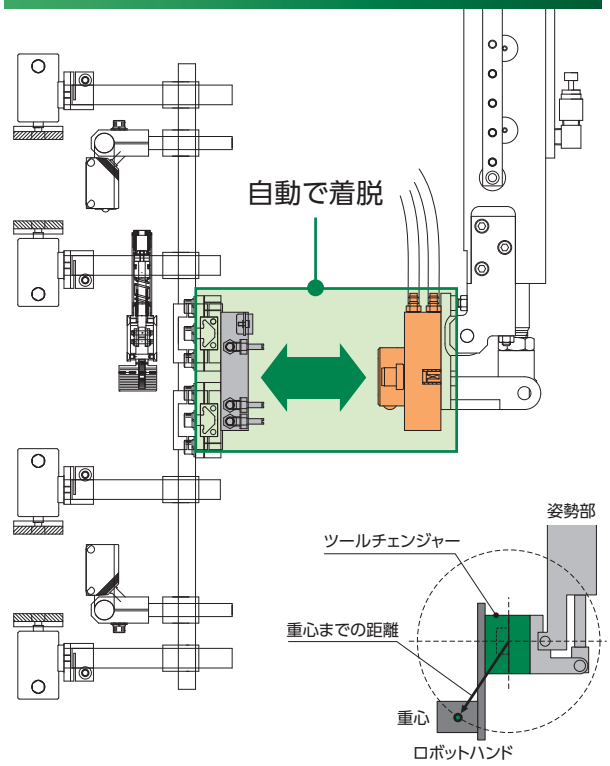

ロングセンターガイド

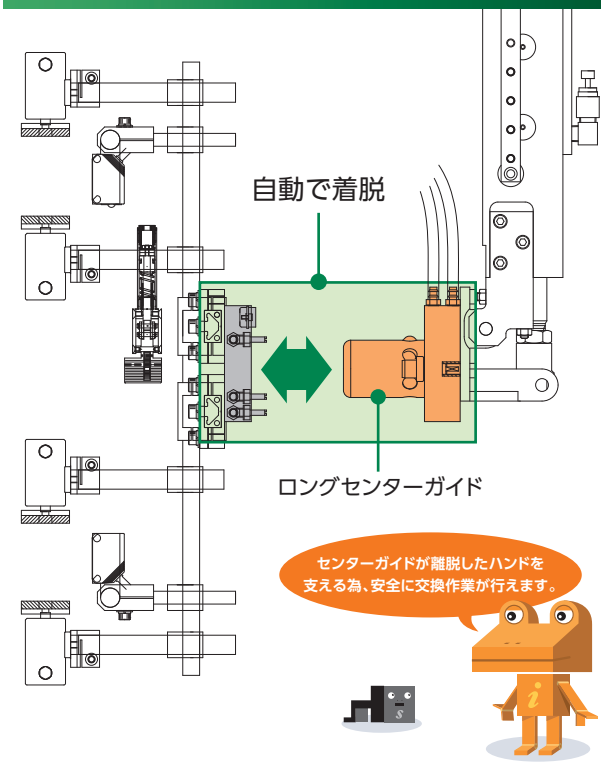

OX-*Bシリーズの各静的許容荷重曲線

OX-SSB　OX-SBS　OX-SB系　OX-WSB　OX-LB　OX-WLB

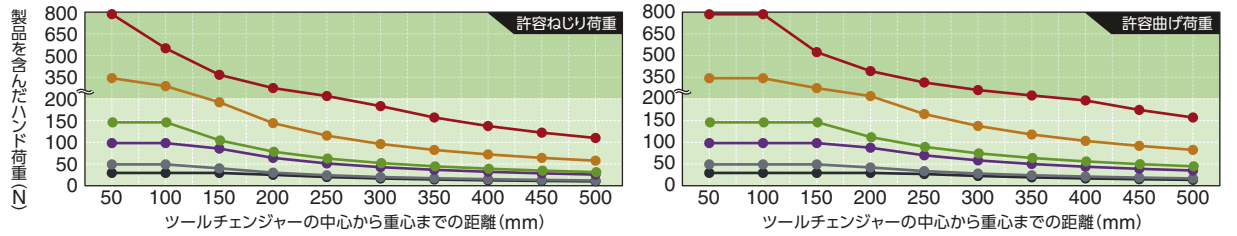

OX-*Aシリーズの各静的許容荷重曲線

OX-SA　OX-WSA　OX-LA　OX-WLA

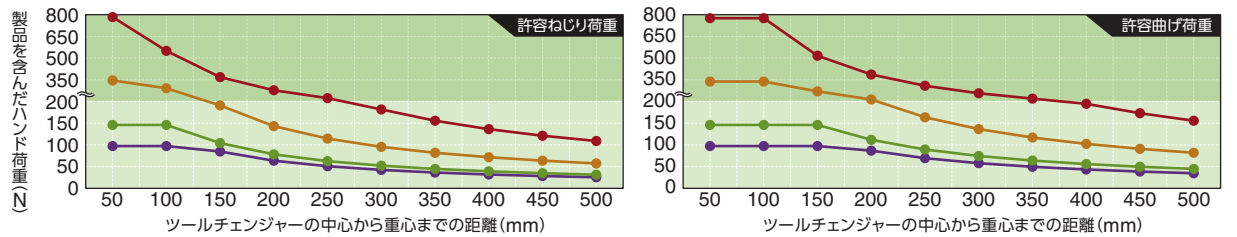

型式名解説

OX- SB N I

- タイプ(サイズ)
- コネクター　N (無し) / 無 (コネクター付属)
- 取付先　無 (ロボット側) / I (ツール側)

性能表はWEBサイトにてご確認願います。

ツールチェンジャー

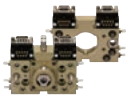

スマートフォン等にて、QRコードから商品の動画がご覧いただけます。

■仕　様

品名		注文コードNo.	型式	標準価格(税別)	重量(g)	可搬重量(kg)	対象成形機(ton)	許容曲げモーメント(Nm)	許容ねじりモーメント(Nm)	引込力(N)/押出力(N)	電気接点 コネクタ形状	接続配管	掲載ページ
ツールチェンジャー	Bタイプ (コネクタ有)	140266 P	OX-SSB	¥32,400	330	～3	40～80	6.7	5.0	1500/480	7芯×2 1A DC24V Max プローブコネクタ ハンダ固定式	4回路 (M5)	1-11
		140268 P	OX-SSBI	¥15,600	120								
		140181 P	OX-SB	¥31,900	475	～10	80～650	17.5	12.8	1700/550	9芯×2 2A DC24V Max D-SUBコネクタ プローブコネクタ	6回路 (M5)	1-11
		140182 P	OX-SBI	¥16,500	235								
		140299 P	OX-WSB	¥60,500	845	～15	200～650	22.5	15.7	2,000/700		12回路 (M5)	1-12
		140301 P	OX-WSBI	¥29,700	365								
		140183 P	OX-LB	¥43,800	1,290	～35	650～1,600	41.2	28.7	4,000/750		6回路 (M5)	1-12
		140186 P	OX-LBI	¥22,000	615								
		140274 P	OX-LBF	¥45,000	1,485								1-13
		140273 P	OX-LBFI	¥25,300	760								
		140184 P	OX-WLB	¥74,800	2,720	～80	1,600～5,000	78.4	54.8	7,000/1,500		10回路 (M5)	
		140187 P	OX-WLBI	¥31,900	1,385								
		140217 P	OX-SBY	¥33,000	475	～10	80～650	17.5	12.8	1,700/500		6回路 (M5)	1-14
		140218 P	OX-SBYI	¥16,500	235								
		140275 P	OX-SBH	¥33,000	440								
		140276 P	OX-SBHI	¥16,500	245								
		140233 P	OX-SBS	¥33,000	305	～5	80～300	8.4	6.0	1,000/280	9芯×1 2A DC24V Max D-SUBコネクタ プローブコネクタ		1-15
		140234 P	OX-SBSI	¥16,500	122								
	BNタイプ (コネクタ無)	140280 P	OX-SSBN	¥31,300	318	～3	40～80	6.7	5.0	1,500/480	—	6回路 (M5)	1-11
		140281 P	OX-SSBNI	¥14,500	108								
		140225 P	OX-SBN	¥26,400	431	～10	80～650	17.5	12.8	1,700/550			
		140226 P	OX-SBNI	¥12,100	197								
		140300 P	OX-WSBN	¥55,000	787	～15	200～650	22.5	15.7	2,000/700		12回路 (M5)	1-12
		140302 P	OX-WSBNI	¥25,300	320								
		140231 P	OX-LBN	¥38,300	1,250	～35	650～1,600	41.2	28.7	4,000/750		6回路 (M5)	1-12
		140232 P	OX-LBNI	¥17,600	575								
		140258 P	OX-LBFN	¥39,500	1,478								1-13
		140259 P	OX-LBFNI	¥20,900	756								

※着脱を手動で行う場合、手動押ボタン「PB1-E(152308)、PBW1-E(152306) ➡ 1-18 6-11 」をご利用ください。

P ポイント対象品

型式名解説

OX- SB N I

- SB：タイプ（サイズ）
- N：コネクター　N（無し）　無（コネクター付属）
- I：取付先　無（ロボット側）　I（ツール側）

性能表はWEBサイトにてご確認願います。

■仕　様

品名			注文コードNo.	型式	標準価格（税別）	重量（g）	可搬重量（kg）	対象成形機（ton）	許容曲げモーメント（Nm）	許容ねじりモーメント（Nm）	引込力（N）/押出力（N）	電気接点 コネクタ形状	接続配管	掲載ページ
ツールチェンジャー	BNタイプ（コネクタ無）	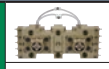	140277 P	OX-WLBN	¥69,300	2,680	～80	1,600～5,000	78.4	54.8	7,000/1,500	—	10回路（M5）	1-13
			140278 P	OX-WLBNI	¥27,500	1,345								
			140229 P	OX-SBYN	¥27,500	435	～10	80～650	17.5	12.8	1,700/550		6回路（M5）	1-14
			140230 P	OX-SBYNI	¥12,100	195								
			140260 P	OX-SBHN	¥27,500	399								
			140261 P	OX-SBHNI	¥12,100	202								
	ロングセンターガイド（コネクタ有）		140228 P	OX-LB-30	¥49,400	1,370	～35	650～1,600	41.2	28.7	4,000/750	9芯×2 2A DC24V Max D-SUBコネクタ プローブコネクタ	6回路（M5）	1-16
			140283 P	OX-WLB-30	¥86,900	2,905	～80	1,600～5,000	78.4	54.8	7,000/1,500	9芯×2 2A DC24V Max D-SUBコネクタ	10回路（M5）	
	ロングセンターガイド（コネクタ無）		140345 P	OX-SBN-30	¥31,900	470	～10	80～650	17.5	12.8	1,700/550	—	6回路（M5）	
			140279 P	OX-LBN-30	¥43,900	1,330	～35	650～1,600	41.2	28.7	4,000/750		6回路（M5）	
			140267 P	OX-WLBN-30	¥81,400	2,865	～80	1,600～5,000	78.4	54.8	7,000/1,500		10回路（M5）	

※着脱を手動操作で行う場合、手動押ボタン「PB1-E（152308）、PBW1-E（152306）➡ 1-18 6-11 」をご利用ください。

■共通仕様

位置再現精度	作動空気圧	駆動配管	適合電線	許容温度・湿度範囲
±0.02mm※1	0.5～0.7MPa	清浄空気 φ6（φ4※2）配管 複動型	AWG20以下	0～55℃、0～95%（結露なきこと）

※1 当社測定にもとづく
※2 φ4は、OX-SBシリーズ（SSB、SB、SBY、SBH、SBS、SBN、SBYN、SBHN）となります。

特　長

- 独自の離脱機構搭載（特許第4126074号）
- フェールセーフ機構（脱落防止）内蔵
- エアーチェッキ弁内蔵

メリット

- 段取り時間の短縮
- 取付位置の再現性
- 配管・配線の接続違い防止

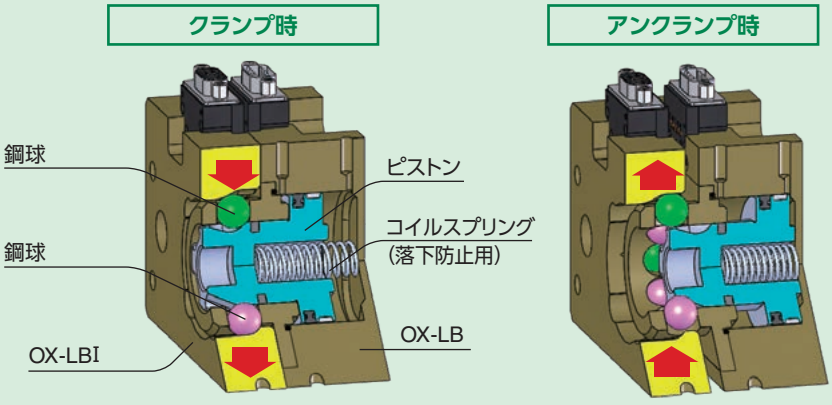

P ポイント対象品

B／BNタイプ

ロボットや搬送ローダーのハンドを短時間で簡単に交換できます。

▶ 可搬重量3kg仕様

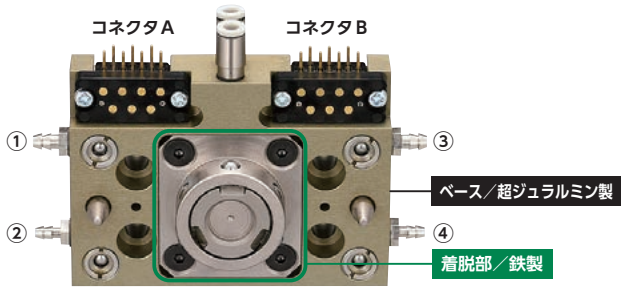

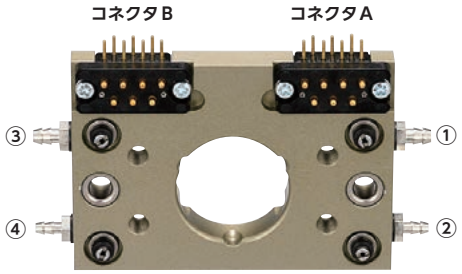

ロボット側

注文コードNo.	140266 (P)
型　式	OX-SSB
標準価格	¥32,400 (税別)

- 重量：330g
- 取付位置：ロボット側
- 可搬重量：～3kg
- 連結時の厚み：29mm

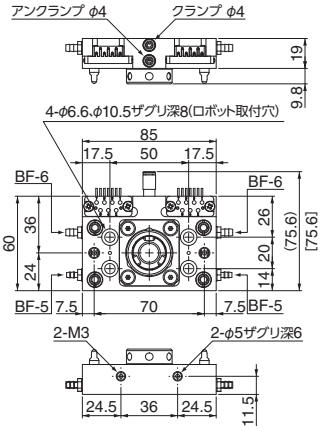

※[ ]内の数値はコネクター無しタイプを示す。

コネクター無しタイプ

注文コードNo.	140280 (P)
型　式	OX-SSBN
標準価格	¥31,300 (税別)

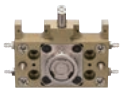

- 重量：318g
- 取付位置：ロボット側
- 可搬重量：～3kg
- 連結時の厚み：29mm

ツール側

注文コードNo.	140268 (P)
型　式	OX-SSBI
標準価格	¥15,600 (税別)

- 材質：超ジュラルミン製
- 重量：120g
- 取付位置：ツール側
- 可搬重量：～3kg
- 連結時の厚み：29mm

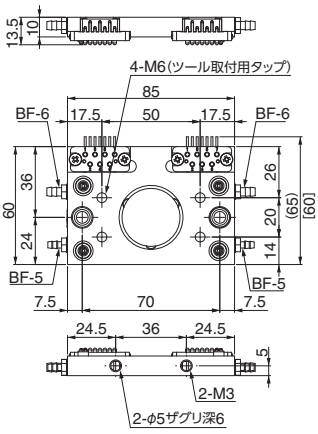

※[ ]内の数値はコネクター無しタイプを示す。

コネクター無しタイプ

注文コードNo.	140281 (P)
型　式	OX-SSBNI
標準価格	¥14,500 (税別)



- 材質：超ジュラルミン製
- 重量：108g
- 取付位置：ツール側
- 可搬重量：～3kg
- 連結時の厚み：29mm

▶ 可搬重量10kg仕様



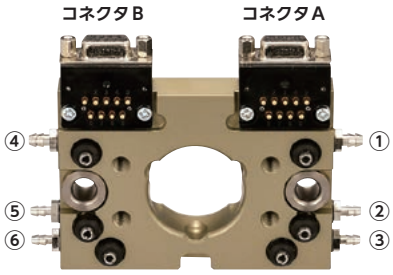

ロボット側

注文コードNo.	140181 (P)
型　式	OX-SB
標準価格	¥31,900 (税別)

- 材質：超ジュラルミン製
- 重量：475g
- 取付位置：ロボット側
- 可搬重量：～10kg
- 連結時の厚み：40mm

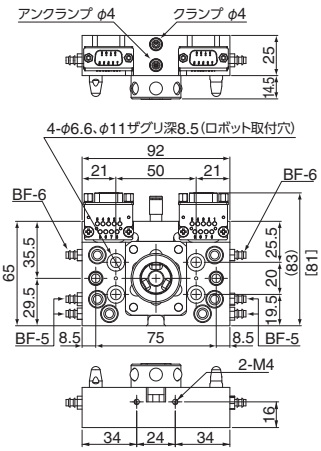

※[ ]内の数値はコネクター無しタイプを示す。

コネクター無しタイプ

注文コードNo.	140225 (P)
型　式	OX-SBN
標準価格	¥26,400 (税別)



- 材質：超ジュラルミン製
- 重量：431g
- 取付位置：ロボット側
- 可搬重量：～10kg
- 連結時の厚み：40mm

ツール側

注文コードNo.	140182 (P)
型　式	OX-SBI
標準価格	¥16,500 (税別)

- 材質：超ジュラルミン製
- 重量：235g
- 取付位置：ツール側
- 可搬重量：～10kg
- 連結時の厚み：40mm
- OX-SBY(N)にも取付可能

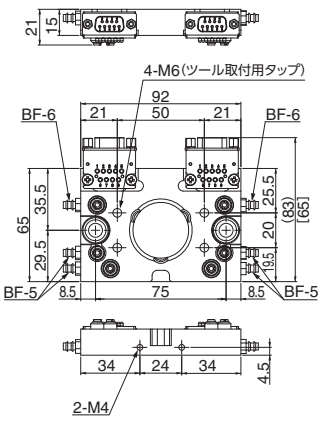

※[ ]内の数値はコネクター無しタイプを示す。

コネクター無しタイプ

注文コードNo.	140226 (P)
型　式	OX-SBNI
標準価格	¥12,100 (税別)



- 材質：超ジュラルミン製
- 重量：197g
- 取付位置：ツール側
- 可搬重量：～10kg
- 連結時の厚み：40mm
- OX-SBY(N)にも取付可能

(P) ポイント対象品

▶可搬重量15kg仕様

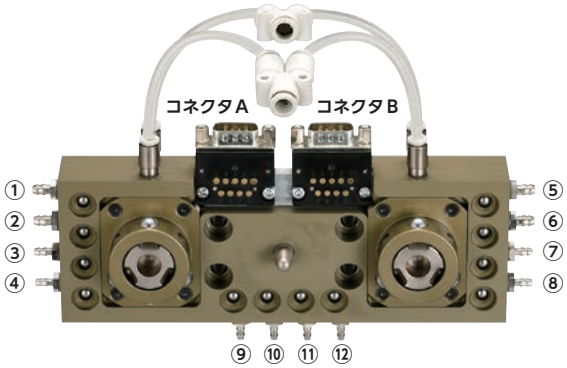

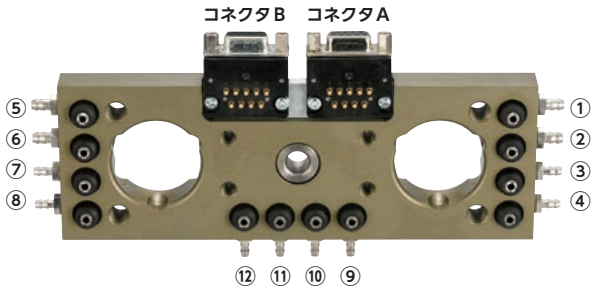

ロボット側

注文コードNo.	140299 P
型　式	OX-WSB
標準価格	¥60,500（税別）

- 材質：超ジュラルミン製
- 重量：845g
- 取付位置：ロボット側
- 可搬重量：～15kg
- 連結時の厚み：39mm

コネクター無しタイプ

注文コードNo.	140300 P
型　式	OX-WSBN
標準価格	¥55,000（税別）

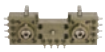

- 材質：超ジュラルミン製
- 重量：787g
- 取付位置：ロボット側
- 可搬重量：～15kg
- 連結時の厚み：39mm

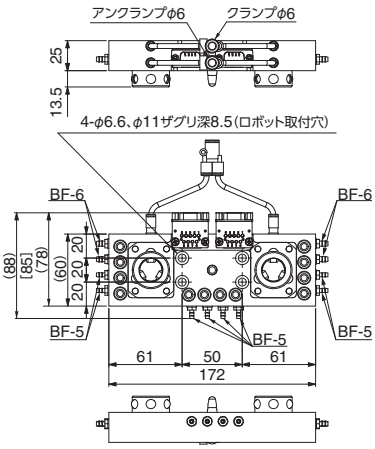

ツール側

注文コードNo.	140301 P
型　式	OX-WSBI
標準価格	¥29,700（税別）

- 材質：超ジュラルミン製
- 重量：365g
- 取付位置：ツール側
- 可搬重量：～15kg
- 連結時の厚み：39mm

コネクター無しタイプ

注文コードNo.	140302 P
型　式	OX-WSBNI
標準価格	¥25,300（税別）



- 材質：超ジュラルミン製
- 重量：320g
- 取付位置：ツール側
- 可搬重量：～15kg
- 連結時の厚み：39mm

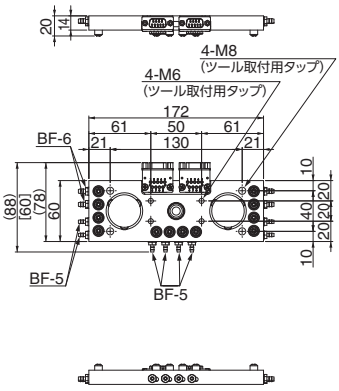

▶可搬重量35kg仕様



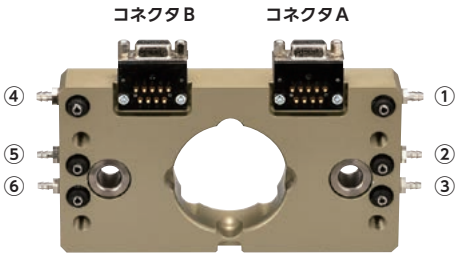

ロボット側

注文コードNo.	140183 P
型　式	OX-LB
標準価格	¥43,800（税別）

- 材質：超ジュラルミン製
- 重量：1,290g
- 取付位置：ロボット側
- 可搬重量：～35kg
- 連結時の厚み：60mm

コネクター無しタイプ

注文コードNo.	140231 P
型　式	OX-LBN
標準価格	¥38,300（税別）



- 材質：超ジュラルミン製
- 重量：1,250g
- 取付位置：ロボット側
- 可搬重量：～35kg
- 連結時の厚み：60mm

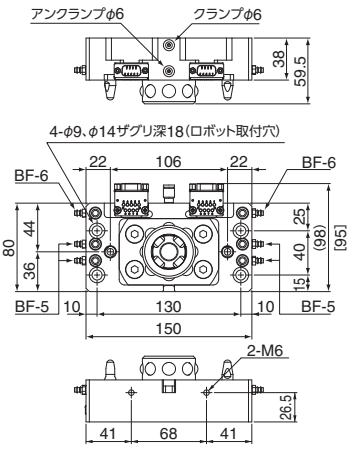

ツール側

注文コードNo.	140186 P
型　式	OX-LBI
標準価格	¥22,000（税別）

- 材質：超ジュラルミン製
- 重量：615g
- 取付位置：ツール側
- 可搬重量：～35kg
- 連結時の厚み：60mm

コネクター無しタイプ

注文コードNo.	140232 P
型　式	OX-LBNI
標準価格	¥17,600（税別）



- 材質：超ジュラルミン製
- 重量：575g
- 取付位置：ツール側
- 可搬重量：～35kg
- 連結時の厚み：60mm

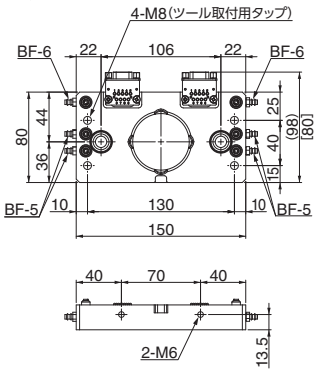

P ポイント対象品

▶可搬重量35kg仕様

▶ベースが超ジュラルミン製、着脱部が鉄製のハイブリット構造で耐久性を強化しました。



ロボット側

注文コードNo.	140274 P
型式	OX-LBF
標準価格	¥45,000(税別)

- 重量：1,485g
- 取付位置：ロボット側
- 可搬重量：～35kg
- 連結時の厚み：60mm

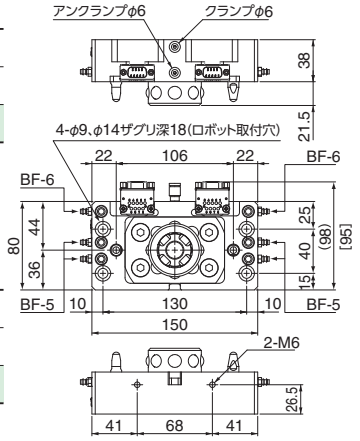

※[ ]内の数値はコネクター無しタイプを示す。

コネクター無しタイプ

注文コードNo.	140258 P
型式	OX-LBFN
標準価格	¥39,500(税別)



- 重量：1,478g
- 取付位置：ロボット側
- 可搬重量：～35kg
- 連結時の厚み：60mm

ツール側

注文コードNo.	140273 P
型式	OX-LBFI
標準価格	¥25,300(税別)

- 重量：760g
- 取付位置：ツール側
- 可搬重量：～35kg
- 連結時の厚み：60mm

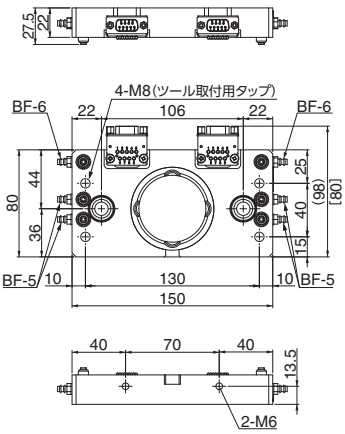

※[ ]内の数値はコネクター無しタイプを示す。

コネクター無しタイプ

注文コードNo.	140259 P
型式	OX-LBFNI
標準価格	¥20,900(税別)



- 重量：756g
- 取付位置：ツール側
- 可搬重量：～35kg
- 連結時の厚み：60mm

▶可搬重量80kg仕様

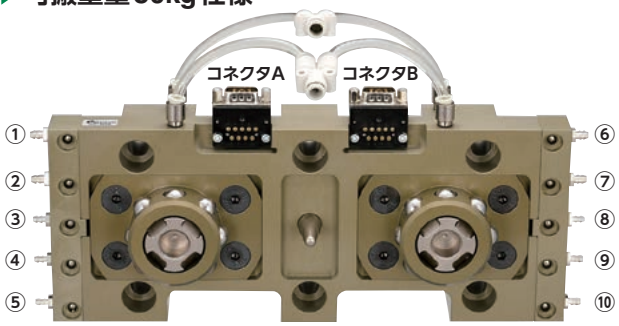

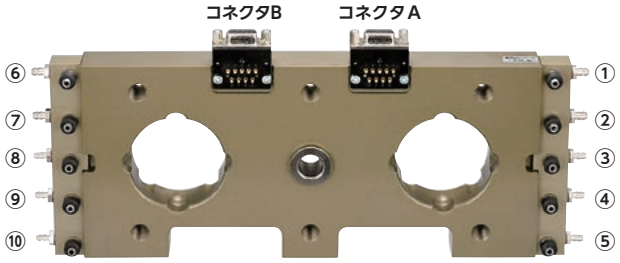

ロボット側

注文コードNo.	140184 P
型式	OX-WLB
標準価格	¥74,800(税別)

- 材質：超ジュラルミン製
- 重量：2,720g
- 取付位置：ロボット側
- 可搬重量：～80kg
- 連結時の厚み：60mm



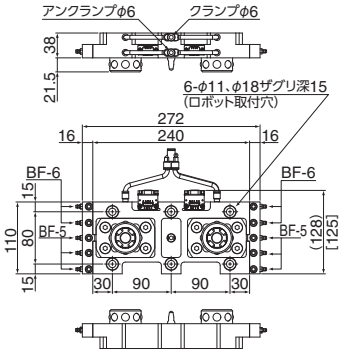

※[ ]内の数値はコネクター無しタイプを示す。

コネクター無しタイプ

注文コードNo.	140277 P
型式	OX-WLBN
標準価格	¥69,300(税別)

- 材質：超ジュラルミン製
- 重量：2,680g
- 取付位置：ロボット側
- 可搬重量：～80kg
- 連結時の厚み：60mm

ツール側

注文コードNo.	140187 P
型式	OX-WLBI
標準価格	¥31,900(税別)

- 材質：超ジュラルミン製
- 重量：1,385g
- 取付位置：ツール側
- 可搬重量：～80kg
- 連結時の厚み：60mm



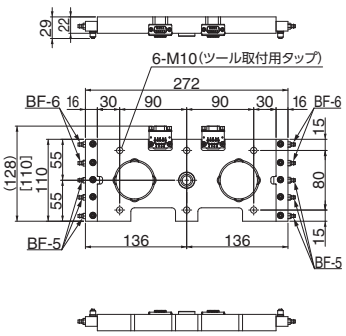

※[ ]内の数値はコネクター無しタイプを示す。

コネクター無しタイプ

注文コードNo.	140278 P
型式	OX-WLBNI
標準価格	¥27,500(税別)

- 材質：超ジュラルミン製
- 重量：1,345g
- 取付位置：ツール側
- 可搬重量：～80kg
- 連結時の厚み：60mm

P ポイント対象品

B／BNタイプ

他社製直交ロボットの取付ピッチにも対応！

▶可搬重量10kg仕様

取付ピッチ
27×50

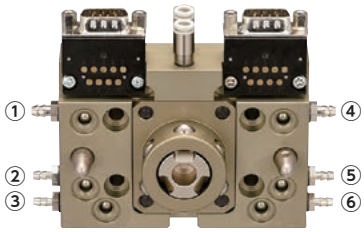

ロボット側

注文コードNo.	140217 P
型　式	OX-SBY
標準価格	¥33,000（税別）

- 材質：超ジュラルミン製
- 重量：475g
- 取付位置：ロボット側
- 可搬重量：～10kg
- 連結時の厚み：40mm

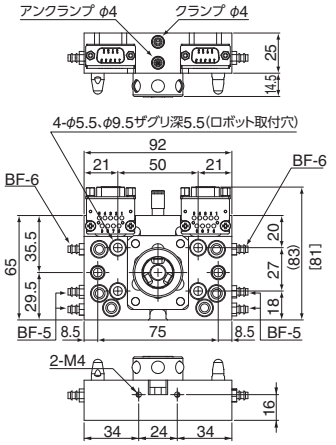

※[ ]内の数値はコネクター無しタイプを示す。

コネクター無しタイプ

注文コードNo.	140229 P
型　式	OX-SBYN
標準価格	¥27,500（税別）



- 材質：超ジュラルミン製
- 重量：435g
- 取付位置：ロボット側
- 可搬重量：～10kg
- 連結時の厚み：40mm

ツール側

注文コードNo.	140218 P
型　式	OX-SBYI
標準価格	¥16,500（税別）

- 材質：超ジュラルミン製
- 重量：235g
- 取付位置：ツール側
- 可搬重量：～10kg
- 連結時の厚み：40mm
- OX-SB（N）にも取付可能

コネクター無しタイプ

注文コードNo.	140230 P
型　式	OX-SBYNI
標準価格	¥12,100（税別）



- 材質：超ジュラルミン製
- 重量：195g
- 取付位置：ツール側
- 可搬重量：～10kg
- 連結時の厚み：40mm
- OX-SB（N）にも取付可能

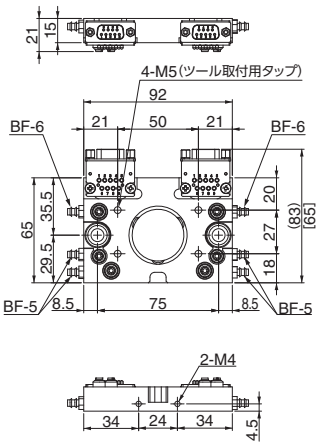

※[ ]内の数値はコネクター無しタイプを示す。

▶可搬重量10kg仕様

取付ピッチ
40×70

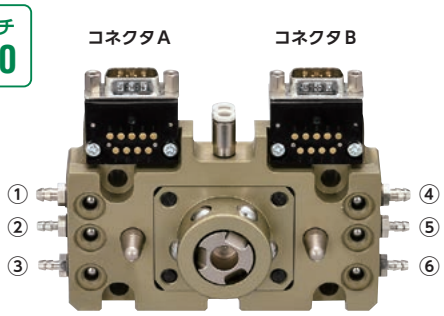

ロボット側

注文コードNo.	140275 P
型　式	OX-SBH
標準価格	¥33,000（税別）

- 材質：超ジュラルミン製
- 重量：440g
- 取付位置：ロボット側
- 可搬重量：～10kg
- 連結時の厚み：40mm

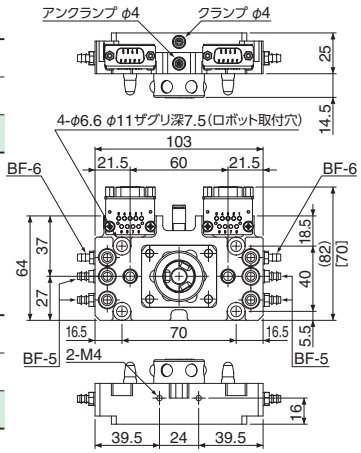

※[ ]内の数値はコネクター無しタイプを示す。

コネクター無しタイプ

注文コードNo.	140260 P
型　式	OX-SBHN
標準価格	¥27,500（税別）



- 材質：超ジュラルミン製
- 重量：399g
- 取付位置：ロボット側
- 可搬重量：～10kg
- 連結時の厚み：40mm

ツール側

注文コードNo.	140276 P
型　式	OX-SBHI
標準価格	¥16,500（税別）

- 材質：超ジュラルミン製
- 重量：245g
- 取付位置：ツール側
- 可搬重量：～10kg
- 連結時の厚み：40mm

コネクター無しタイプ

注文コードNo.	140261 P
型　式	OX-SBHNI
標準価格	¥12,100（税別）



- 材質：超ジュラルミン製
- 重量：202g
- 取付位置：ツール側
- 可搬重量：～10kg
- 連結時の厚み：40mm

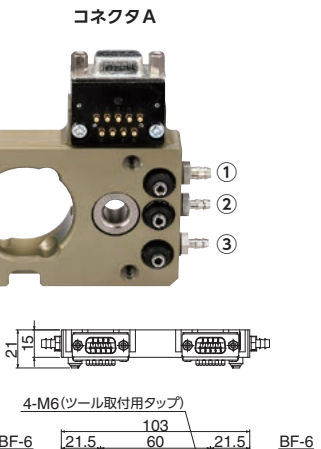

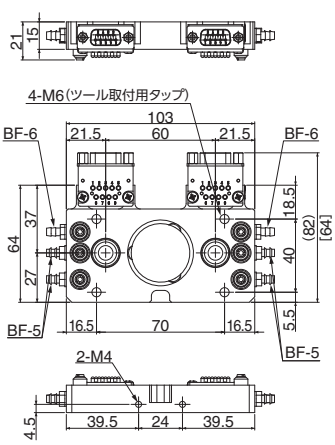

※[ ]内の数値はコネクター無しタイプを示す。

P ポイント対象品

▶ 可搬重量5kg仕様

取付ピッチ 30×26

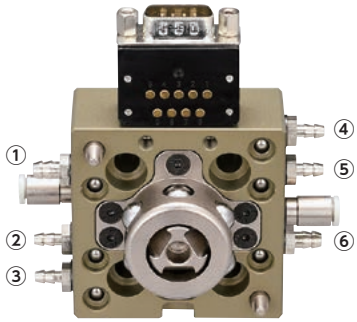

ロボット側

注文コードNo.	140233 (P)
型式	OX-SBS
標準価格	¥33,000(税別)

- 材質:超ジュラルミン製
- 重量:305g
- 取付位置:ロボット側
- 可搬重量:～5kg
- 連結時の厚み:42mm
- 使用するコネクターは多関節用のOXR系統となる。
➡(1-31)をご参照ください。

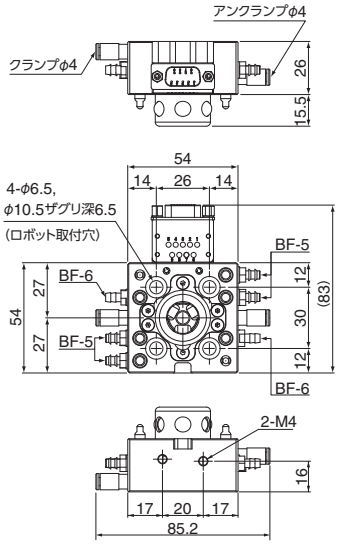

取付ピッチ 30×26

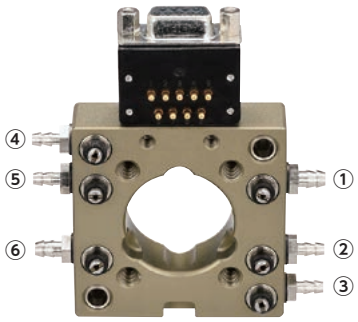

ツール側

注文コードNo.	140234 (P)
型式	OX-SBSI
標準価格	¥16,500(税別)

- 材質:超ジュラルミン製
- 重量:122g
- 取付位置:ツール側
- 可搬重量:～5kg
- 連結時の厚み:42mm
- 使用するコネクターは多関節用のOXR系統となる。
➡(1-31)をご参照ください。

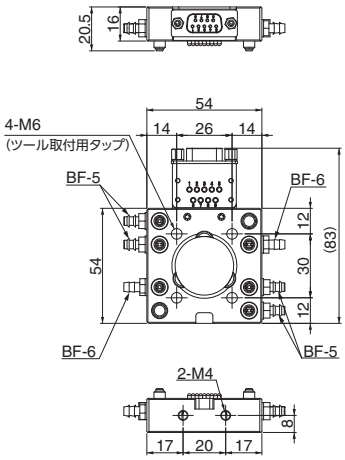

ロングセンターガイド

ロングセンターガイドで、重いロボットハンドの交換作業を補助します。

ツールチェンジャー
(ロングセンターガイド)



スマートフォン等にて、QRコードから
商品の動画がご覧いただけます。

●組み合わせ時、30mm程センターガイドがツール取付け面より出るため、ロボットハンド設計には注意が必要です。

▶可搬重量10kg仕様

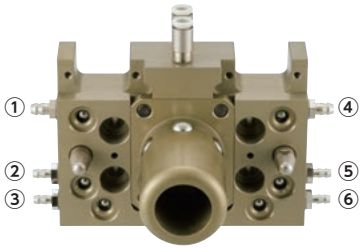

接合例

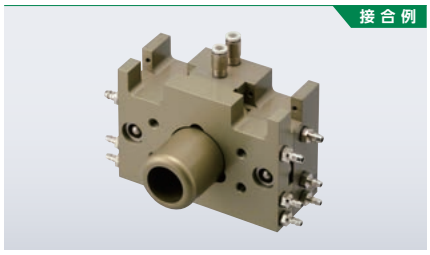

ロボット側

コネクター無し

注文コードNo.	140345 (P)
型　式	OX-SBN-30
標準価格	¥31,900 (税別)

- 材質：超ジュラルミン製
- 重量：470g
- 取付位置：ロボット側
- 可搬重量：～10kg
- 対応ツール：OX-SBNI、OX-SBYNI

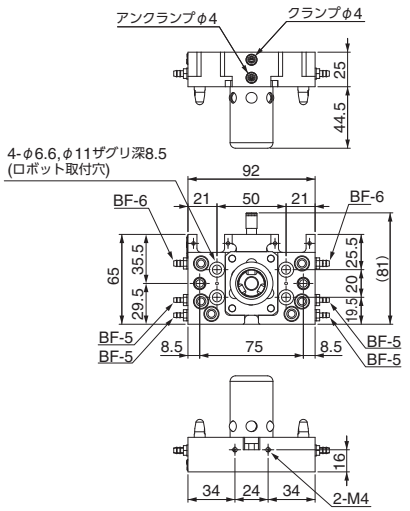

▶可搬重量35kg仕様

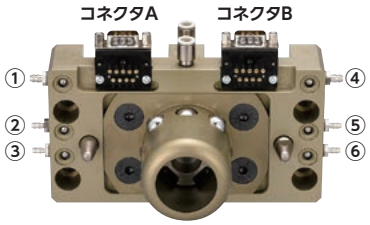

接合例

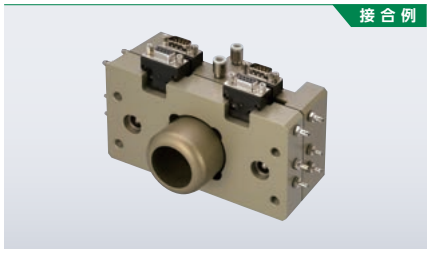

ロボット側

コネクター無し

注文コードNo.	140228 (P)
型　式	OX-LB-30
標準価格	¥49,400 (税別)

- 材質：超ジュラルミン製
- 重量：1,370g
- 取付位置：ロボット側
- 可搬重量：～35kg
- 対応ツール：OX-LBI

コネクター無しタイプ

注文コードNo.	140279 (P)
型　式	OX-LBN-30
標準価格	¥43,900 (税別)



- 材質：超ジュラルミン製
- 重量：1,330g
- 取付位置：ロボット側
- 可搬重量：～35kg
- 対応ツール：OX-LBNI

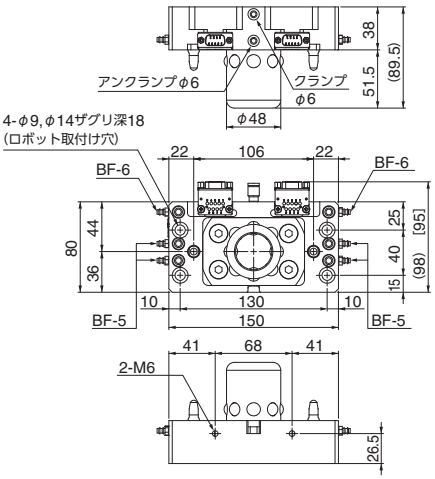

※[ ]内の数値はコネクター無しタイプを示す。

▶可搬重量80kg仕様

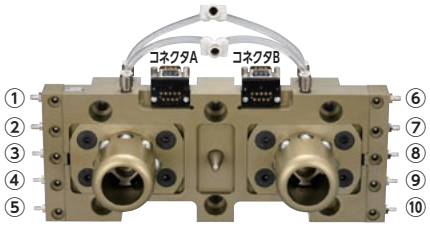

接合例

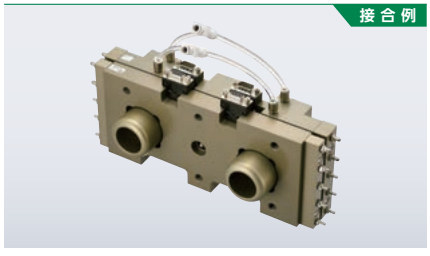

ロボット側

コネクター無し

注文コードNo.	140283 (P)
型　式	OX-WLB-30
標準価格	¥86,900 (税別)

- 材質：超ジュラルミン製
- 重量：2,905g
- 取付位置：ロボット側
- 可搬重量：～80kg
- 対応ツール：OX-WLBI

コネクター無しタイプ

注文コードNo.	140267 (P)
型　式	OX-WLBN-30
標準価格	¥81,400 (税別)



- 材質：超ジュラルミン製
- 重量：2,865g
- 取付位置：ロボット側
- 可搬重量：～80kg
- 対応ツール：OX-WLBNI

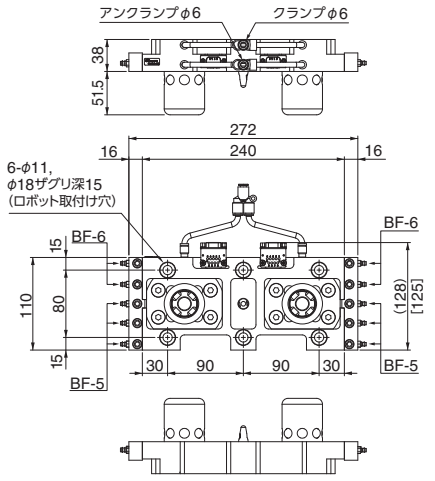

※[ ]内の数値はコネクター無しタイプを示す。

(P) ポイント対象品

増設エアーオプション

Aタイプ／Bタイプ／BNタイプ

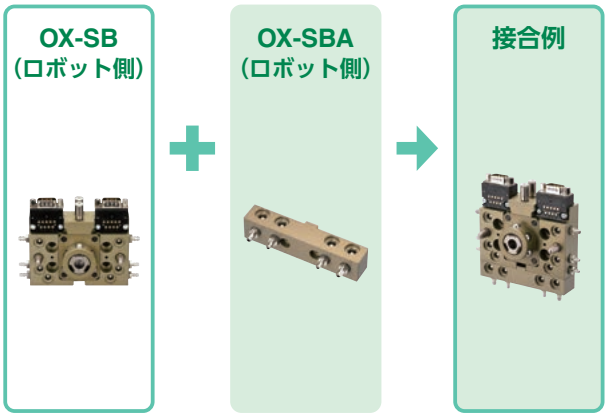

OX-SSB用　ロボット側

注文コードNo.	140294 P
型　式	OX-SSBA
標準価格	¥7,700（税別）

- 重量：56g
- 付属品：専用取付ボルト（M3）×2本
- エアーポート：M5穴4ケ
- ロボット側本体のエアーポート含め計8ポート

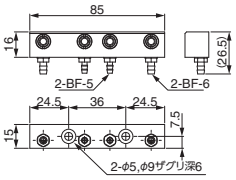

OX-SSBI用　ツール側

注文コードNo.	140295 P
型　式	OX-SSBIA
標準価格	¥4,800（税別）

- 重量：33g
- 付属品：専用取付ボルト（M3）×2本
- エアーポート：M5穴4ケ
- ツール側本体のエアーポート含め計8ポート

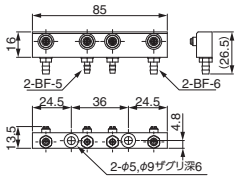

OX-SA/OX-SB用　ロボット側

注文コードNo.	140193 P
型　式	OX-SBA
標準価格	¥4,400（税別）

- 重量：90g
- 付属品：取付ボルト（M4）×2本
- エアーポート：M5穴4ケ
- ロボット側本体のエアーポート含め計10ポート

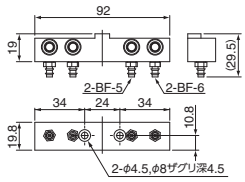

OX-SAI/OX-SBI用　ツール側

注文コードNo.	140194 P
型　式	OX-SBIA
標準価格	¥3,960（税別）

- 重量：70g
- 付属品：取付ボルト（M4）×2本
- エアーポート：M5穴4ケ
- ツール側本体のエアーポート含め計10ポート

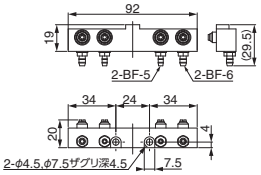

OX-SA/OX-SB用　ロボット側

注文コードNo.	140251 P
型　式	OX-SBA1
標準価格	¥4,400（税別）

- 重量：91g
- 付属品：取付ボルト（M4）×2本
- エアーポート：1/8穴4ケ チェッキ弁無し
- ロボット側本体のエアーポート含め計10ポート

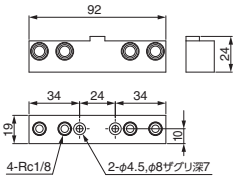

OX-SAI/OX-SBI用　ツール側

注文コードNo.	140252 P
型　式	OX-SBIA1
標準価格	¥5,720（税別）

- 重量：72g
- 付属品：取付ボルト（M4）×2本
- エアーポート：1/8穴4ケ
- ツール側本体のエアーポート含め計10ポート

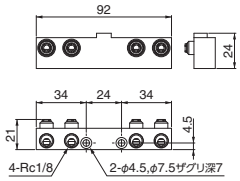

NEW OX-SB用　ロボット側

注文コードNo.	140391 P
型　式	OX-SCA-10
標準価格	¥15,400（税別）

- 重量：144g
- 付属品：取付ボルト（M4）×2本
- エアーポート：M5穴10ケ
- ロボット側本体のエアーポート含め計16ポート

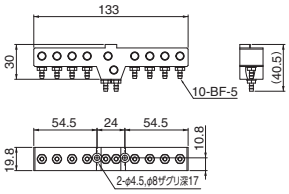

NEW OX-SBI用　ツール側

注文コードNo.	140392 P
型　式	OX-SCIA-10
標準価格	¥14,850（税別）

- 重量：90.7g
- 付属品：取付ボルト（M4）×2本
- エアーポート：M5穴10ケ
- ツール側本体のエアーポート含め計16ポート

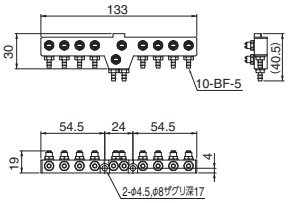

OX-LA/OX-LB用　ロボット側

注文コードNo.	140195 P
型　式	OX-LBA
標準価格	¥4,950（税別）

- 重量：115g
- 付属品：取付ボルト（M6）×2本
- エアーポート：M5穴4ケ
- ロボット側本体のエアーポート含め計10ポート

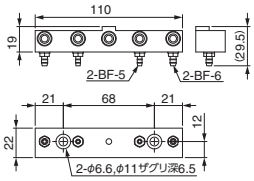

OX-LA I /OX-LB I用　ツール側

注文コードNo.	140196 P
型　式	OX-LBIA
標準価格	¥4,400（税別）

- 重量：82g
- 付属品：取付ボルト（M6）×2本
- エアーポート：M5穴4ケ
- ツール側本体のエアーポート含め計10ポート

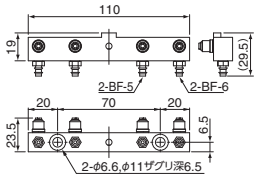

OX-LA/OX-LB用　ロボット側

注文コードNo.	140253 P
型　式	OX-LBA1
標準価格	¥4,950（税別）

- 重量：113g
- 付属品：取付ボルト（M6）×2本
- エアーポート：1/8穴5ケ チェッキ弁無し
- ロボット側本体のエアーポート含め計11ポート

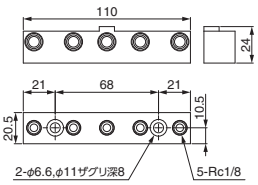

OX-LAI/OX-LBI用　ツール側

注文コードNo.	140254 P
型　式	OX-LBIA1
標準価格	¥6,500（税別）

- 重量：77g
- 付属品：取付ボルト（M6）×2本
- エアーポート：1/8穴5ケ
- ツール側本体のエアーポート含め計11ポート

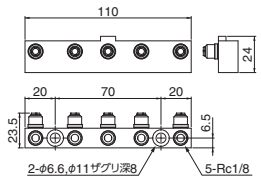

OX-LA/OX-LB用　ロボット側

注文コードNo.	140287 P
型　式	OX-LBA3
標準価格	¥6,300（税別）

- 重量：160g
- 付属品：取付ボルト（M6）×2本
- エアーポート：1/8穴4ケ チェッキ弁無し、M5穴4ケ
- ロボット側本体のエアーポート含め計14ポート

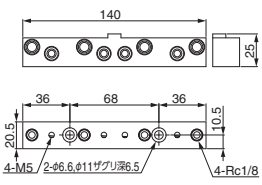

OX-LAI/OX-LBI用　ツール側

注文コードNo.	140288 P
型　式	OX-LBIA3
標準価格	¥9,350（税別）

- 重量：112g
- 付属品：取付ボルト（M6）×2本
- エアーポート：1/8穴4ケ、M5穴4ケ
- ツール側本体のエアーポート含め計14ポート

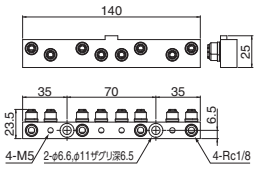

P ポイント対象品

アクセサリー

Aタイプ／Bタイプ／BNタイプ

手動用着脱バルブ

押ボタン型バルブ(リターンタイプ)



注文コードNo.	152308 (P)
型式	PB1-E
標準価格	¥3,900 (税別)
重量	65g

手動押ボタン(保持タイプ)



注文コードNo.	152306 (P)
型式	PBW1-E
標準価格	¥6,000 (税別)
重量	75g

メンテナンスパーツ

バーブ継手



	ツール側			
	OX-*A/*Bタイプ用	OX-SSB用	NEW OX-SBS用	WSBI継手用
注文コードNo.	110623 (P)	230116 (P)	230117 (P)	110722 (P)
型式	LX0004-101	XL0054-106A	XL0054-206A	LX0181-203
標準価格	¥220 (税別)	¥330 (税別)	¥330 (税別)	¥440 (税別)
重量	2g	1g	1g	1g

鋼球 ※材質:SUS304



	ロボット側	
	OX-*A/*Bタイプ用	OX-SSB/SBS用
注文コードNo.	323000 (P)	310607
型式	φ6.35	φ5.5
標準価格	¥100 (税別)	¥60 (税別)
重量	1g	1g

コイルスプリング



	ロボット側			
	OX-SB/SBY/LA用	OX-LB用	OX-WLB/SBH/SA/WSA/増設エアーオプション	OX-SSB/SBS用
注文コードNo.	110649	185221	110619	200223 (P)
型式	L00999-420	SAWANE5115	L00999-316	UR5-10
標準価格	¥80 (税別)	¥70 (税別)	¥80 (税別)	¥280 (税別)
重量	0.2g	0.4g	0.1g	0.1g

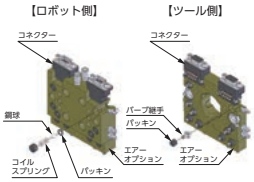

パッキン ※材質:CR(クロロプレーンゴム)


L00999-313
XL0054-204


S6
1ASS-5

	OX-*A/*Bタイプ用		OX-SSB/SBS用	
	ツール側	ロボット側	ツール側	ロボット側
注文コードNo.	110551	184474	230077	271742
型式	L00999-313	S6 (C00503-A00X8)	XL0054-204	1ASS-5
標準価格	¥150 (税別)	¥80 (税別)	¥60 (税別)	¥60 (税別)
重量	0.2g	0.05g	0.1g	0.05g

ケーブルアクセサリー

D-SUBケーブル(OX-*Aタイプ用)



	ロボット側	ツール側	ロボット側	ツール側
注文コードNo.	140168	140167	140170	140169
型式	OX-DS09-H	OX-DS09-I-H	OX-DS15-H	OX-DS15-I-H
標準価格	¥3,000 (税別)	¥3,030 (税別)	¥4,270 (税別)	¥4,540 (税別)
重量	40g			
ケーブル長さ	0.5m			
電気接点	9芯		15芯	
電気配線	可動ケーブル(AWG22), UL対応			

● 曲げ半径(mm):R46

D-SUBケーブル・OX用(OX-*Bタイプ用)

ストレートタイプ



	ロボット側	ロボット側	ツール側	ツール側
注文コードNo.	140197	140247	140202	140364
型式	OX-DS09S-H	OX-DS09S-H (1.5M)	OX-DS09P-I-H	OX-DS09P-I-H (1.5M)
標準価格	¥3,740 (税別)	¥4,620 (税別)	¥3,520 (税別)	¥4,400 (税別)
重量	60g	138g	60g	140g
ケーブル長さ	0.5m	1.5m	0.5m	1.5m
電気接点	9芯			
電気配線	可動ケーブル(AWG22), UL対応			

● 曲げ半径(mm):R46

D-SUBケーブル・OX用(OX-*Bタイプ用)

L字タイプ



	ロボット側(L)	ロボット側(L)	ツール側(L)	ツール側(L)
注文コードNo.	140203	140248	140204	140365
型式	OX-DS09SL-H	OX-DS09SL-H (1.5M)	OX-DS09PL-I-H	OX-DS09PL-I-H (1.5M)
標準価格	¥5,720 (税別)	¥6,600 (税別)	¥5,500 (税別)	¥6,380 (税別)
重量	60g	138g	60g	140g
ケーブル長さ	0.5m	1.5m	0.5m	1.5m
電気接点	9芯			
電気配線	可動ケーブル(AWG22), UL対応			

● 曲げ半径(mm):R46

コネクターアクセサリー

D-SUBコネクター（OX-Aタイプ用）



※ネジは別途ご用意ください。

	ロボット側	ツール側	ロボット側	ツール側
注文コードNo.	140172 P	140171 P	140174 P	140173 P
型式	OX-DS09	OX-DS09-I	OX-DS15	OX-DS15-I
標準価格	¥280（税別）	¥220（税別）	¥400（税別）	¥350（税別）
重量	4g			
配線仕様	AWG22			
電気接点	9芯（2A DC24V MAX）		15芯（2A DC24V MAX）	
取付ネジサイズ	OX-Aタイプ / OX-Bタイプ：十字穴付ネジ M3×6[123446] 価格60円		十字穴付ネジ M3×16（ナット4ヶ）[123449] 価格60円 / M3ナット [123301] 価格10円	十字穴付ネジ M3×10 [123447] 価格60円
	D-SUB&プローブコネクター：十字穴付ネジ M2.6×5[123448] 価格70円			

応用例



※ケーブル配線に、D-SUBコネクターの取付も可能です。

D-SUBコネクター（WSB用）



	ロボット側	ツール側
注文コードNo.	140304 P	140305 P
型式	OX-DS15-WS	OX-DS15-I-WS
標準価格	¥1,490（税別）	¥1,430（税別）
重量	21g	13g
配線仕様	AWG22	
電気接点	15芯	
付属ネジ	六角穴付ボルト M3×8	

コネクタープレート

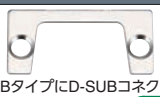

※OX-*Bタイプに D-SUBコネクターを取付ける際に必要です ➡ 1-22,23



※OX-WSBNタイプに D-SUB&プローブコネクター（OX-*A/*B用）を取付ける際に必要です。

注文コードNo.	140289 P
型式	OX-DS09CNP
標準価格	¥170（税別）
重量	2g
注文コードNo.	140303 P
型式	OX-DPS09WCNP
標準価格	¥1,200（税別）
重量	6g

D-SUB&プローブコネクター（OX-*A/*Bタイプ用）



	ロボット側	ツール側
注文コードNo.	140324 P	140325 P
型式	OX-DPS09A	OX-DPS09A-I
標準価格	¥4,400（税別）	¥4,950（税別）
重量	24g	
配線仕様	AWG22	
電気接点	9芯	
付属ネジ	十字穴付ネジ M3×6 [123446]	

● コネクター図面は ➡ 1-33 をご参照ください。

プローブコネクター（OX-*A/*Bタイプ用）ハンダ固定式



	ロボット側	ツール側
注文コードNo.	140361 P	140360 P
型式	OX-PS15	OX-PS15-I
標準価格	¥7,150（税別）	¥10,450（税別）
重量	5g	8g
配線仕様	AWG22	
電気接点	15芯	
付属ネジ	十字穴付ネジ M3×6 [123446]	

● コネクター図面は ➡ 1-33 をご参照ください。

プローブコネクター（OX-SSB/*A/*Bタイプ）ハンダ固定式



	ロボット側	ツール側
注文コードNo.	140286 P	140285 P
型式	OX-PLA-07	OX-PLA-07-I
標準価格	¥1,320（税別）	¥1,650（税別）
重量	6g	
配線仕様	AWG22	
電気接点	7芯	
付属ネジ	十字穴付ネジ M3×6 [123446]	

● コネクター図面は ➡ 1-33 をご参照ください。

プローブコネクター（OX-WSA）ハンダ固定式



	ロボット側	ツール側
注文コードNo.	140220 P	140221 P
型式	OX-PL09	OX-PL09-I
標準価格	¥1,540（税別）	¥1,870（税別）
重量	9g	
配線仕様	AWG22	
電気接点	9芯	
付属ネジ	十字穴付ネジ M3×16（ナット4ヶ）[123449]	十字穴付ネジ M3×10 [123447]

● コネクター図面は ➡ 1-33 をご参照ください。

ワイヤレスコネクター

非接触なので水・粉塵の多い場所でも使用可能

ワイヤレスコネクター

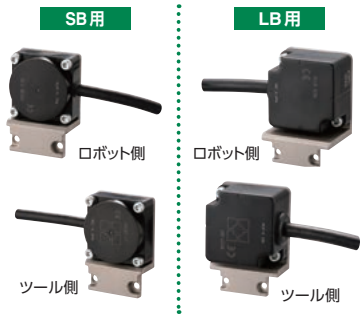

	SB用 ロボット側	SB用 ツール側	LB用 ロボット側	LB用 ツール側
注文コードNo.	140306	140307	140308	140378
型式	OX-RS04R-SB	OX-RS04T-SBI	OX-RS12R-LB	OX-RS12T1-LBI
標準価格	¥62,600（税別）	¥48,500（税別）	¥81,200（税別）	¥64,700（税別）
重量	195g	140g	417g	290g
ドライブ電圧	12V±1.5VDC	—	12V±1.5VDC	—
入出力点数	4点+1点	4点	12点+1点	12点
付属ネジ	十字穴付ナベ小ネジ M3×8	十字穴付ナベ小ネジ M3×8	十字穴付ナベ小ネジ M3×8	十字穴付ナベ小ネジ M3×8

※仕様および取扱注意を必ずご確認ください。➡ 1-38　※図面をご確認ください。➡ 1-35
※OX-RS12は基本的に可搬重量35kg以上のツールチェンジャーを対象とします。　※保護構造IP67対応
※出力形式はNPN式となります。　※供給電源電圧：DC24V　※ケーブル長さ：ロボット側2m ツール側1m

P ポイント対象品

直交ロボット用ツールチェンジャー オプション&アフターパーツ対応表

			注文コードNo. コネクター無タイプの注文コードNo.は（）表記		140266 (140280)	140268 (140281)	140181 (140225)	140182 (140226)	140299 (140300)	140301 (140302)	140183 (140231)	140186 (140232)	140274 (140258)	140273 (140259)	140184 (140277)	140187 (140278)	140217 (140229)	140218 (140230)	140275 (140260)	140276 (140261)	140233	140234	(140345)	140228 (140279)	140283 (140267)
			注文コードNo.	型式	OX-SSB(N)	OX-SSB(N)Ⅰ	OX-SB(N)	OX-SB(N)Ⅰ	OX-WSB(N)	OX-WSB(N)Ⅰ	OX-LB(N)	OX-LB(N)Ⅰ	OX-LBF(N)	OX-LBF(N)Ⅰ	OX-WLB(N)	OX-WLB(N)Ⅰ	OX-SBY(N)	OX-SBY(N)Ⅰ	OX-SBH(N)	OX-SBH(N)Ⅰ	OX-SBS	OX-SBSⅠ	OX-SBN-30	OX-LB(N)-30	OX-WLB(N)-30
エアーオプション	ロボット側		140294	OX-SSBA	○	—	—	—	—	—	—	—	—	—	—	—	—	—	—	—	—	—	—	—	—
	ツール側		140295	OX-SSBIA	—	○	—	—	—	—	—	—	—	—	—	—	—	—	—	—	—	—	—	—	—
	ロボット側		140193	OX-SBA	—	—	○	—	—	—	—	—	—	—	—	—	○	—	○	—	—	—	○	—	—
	ツール側		140194	OX-SBIA	—	—	—	○	—	—	—	—	—	—	—	—	—	○	—	○	—	—	—	—	—
	ロボット側		140251	OX-SBA1	—	—	○	—	—	—	—	—	—	—	—	—	○	—	○	—	—	—	○	—	—
	ツール側		140252	OX-SBIA1	—	—	—	○	—	—	—	—	—	—	—	—	—	○	—	○	—	—	—	—	—
	ロボット側		140391	OX-SCA-10	—	—	○	—	—	—	—	—	—	—	—	—	○	—	○	—	—	—	○	—	—
	ツール側		140392	OX-SCIA-10	—	—	—	○	—	—	—	—	—	—	—	—	—	○	—	○	—	—	—	—	—
	ロボット側		140195	OX-LBA	—	—	—	—	—	—	○	—	○	—	—	—	—	—	—	—	—	—	—	○	—
	ツール側		140196	OX-LBIA	—	—	—	—	—	—	—	○	—	○	—	—	—	—	—	—	—	—	—	—	—
	ロボット側		140253	OX-LBA1	—	—	—	—	—	—	○	—	○	—	—	—	—	—	—	—	—	—	—	○	—
	ツール側		140254	OX-LBIA1	—	—	—	—	—	—	—	○	—	○	—	—	—	—	—	—	—	—	—	—	—
	ロボット側		140287	OX-LBA3	—	—	—	—	—	—	○	—	○	—	—	—	—	—	—	—	—	—	—	○	—
	ツール側		140288	OX-LBIA3	—	—	—	—	—	—	—	○	—	○	—	—	—	—	—	—	—	—	—	—	—
メンテナンスパーツ	バーブ継手		110623	LX0004-101	—	—	—	○	—	—	—	○	—	○	—	○	—	○	—	○	—	—	—	—	—
			230116	XL0054-106A	—	○	—	—	—	—	—	—	—	—	—	—	—	—	—	—	—	○	—	—	—
			230117	XL0054-206A	—	—	—	—	—	—	—	—	—	—	—	—	—	—	—	—	○	—	—	—	—
			110722	LX0181-203	—	—	—	—	—	○	—	—	—	—	—	—	—	—	—	—	—	—	—	—	—
	鋼球		323000	φ6.35	—	—	○	—	○	—	○	—	○	—	○	—	○	—	○	—	—	—	○	○	○
			310607	φ5.5	○	—	—	—	—	—	—	—	—	—	—	—	—	—	—	—	○	—	—	—	—
	コイルスプリング		110649	L00999-420	—	—	○	—	○	—	—	—	—	—	—	—	○	—	—	—	—	—	○	—	—
			185221	SAWANE5115	—	—	—	—	—	—	○	—	○	—	—	—	—	—	—	—	—	—	—	○	—
			110619	L00999-316	—	—	—	—	—	—	—	—	—	—	○	—	—	—	○	—	—	—	—	—	○
			200223	UR5-10	○	—	—	—	—	—	—	—	—	—	—	—	—	—	—	—	○	—	—	—	—
	パッキン（ロボット側）		184474	S6(C00503-A00X8)	—	—	○	—	○	—	○	—	○	—	○	—	○	—	○	—	—	—	○	○	○
			271742	1ASS-5	○	—	—	—	—	—	—	—	—	—	—	—	—	—	—	—	○	—	—	—	—
	パッキン（ツール側）		110551	L00999-313	—	—	—	○	—	○	—	○	—	○	—	○	—	○	—	○	—	—	—	—	—
			230077	XL0054-204	—	○	—	—	—	—	—	—	—	—	—	—	—	—	—	—	—	○	—	—	—
ケーブルアクセサリー	ロボット側		140168	OX-DS09-H	—	—	○※1	—	○※1	—	○※1	—	○※1	—	○※1	—	○※1	—	○※1	—	○	—	○※1	○※1	○※1
	ツール側		140167	OX-DS09-I-H	—	—	—	○※1	—	○※1	—	○※1	—	○※1	—	○※1	—	○※1	—	○※1	—	○	—	—	—
	ロボット側		140197	OX-DS09S-H	—	—	○※1	—	○※1	—	○※1	—	○※1	—	○※1	—	○※1	—	○※1	—	○	—	○※1	○※1	○※1
			140247	OX-DS09S-H(1.5M)	—	—	○※1	—	○※1	—	○※1	—	○※1	—	○※1	—	○※1	—	○※1	—	○	—	○※1	○※1	○※1
	ツール側		140202	OX-DS09P-I-H	—	—	—	○※1	—	○※1	—	○※1	—	○※1	—	○※1	—	○※1	—	○※1	—	○	—	—	—
			140364	OX-DS09P-I-H(1.5M)	—	—	—	○※1	—	○※1	—	○※1	—	○※1	—	○※1	—	○※1	—	○※1	—	○	—	—	—
	ロボット側		140203	OX-DS09SL-H	—	—	○※1	—	○※1	—	○※1	—	○※1	—	○※1	—	○※1	—	○※1	—	○	—	○※1	○※1	○※1
			140248	OX-DS09SL-H(1.5M)	—	—	○※1	—	○※1	—	○※1	—	○※1	—	○※1	—	○※1	—	○※1	—	○	—	○※1	○※1	○※1
	ツール側		140204	OX-DS09PL-I-H	—	—	—	○※1	—	○※1	—	○※1	—	○※1	—	○※1	—	○※1	—	○※1	—	○	—	—	—
			140365	OX-DS09PL-I-H(1.5M)	—	—	—	○※1	—	○※1	—	○※1	—	○※1	—	○※1	—	○※1	—	○※1	—	○	—	—	—
コネクターアクセサリー	ロボット側		140172	OX-DS09	—	—	○※2	—	○※2	—	○※2	—	○※2	—	○※2	—	○※2	—	○※2	—	—	—	○※2	○※2	○※2
	ツール側		140171	OX-DS09-I	—	—	—	○※2	—	○※2	—	○※2	—	○※2	—	○※2	—	○※2	—	○※2	—	—	—	—	—
	ロボット側		140174	OX-DS15	—	—	—	—	○※3	—	—	—	—	—	—	—	—	—	—	—	—	—	—	—	—
	ツール側		140173	OX-DS15-I	—	—	—	—	—	○※3	—	—	—	—	—	—	—	—	—	—	—	—	—	—	—
	ロボット側		140304	OX-DS15-WS	—	—	—	—	○※3	—	—	—	—	—	—	—	—	—	—	—	—	—	—	—	—
	ツール側		140305	OX-DS15-I-WS	—	—	—	—	—	○※3	—	—	—	—	—	—	—	—	—	—	—	—	—	—	—
	コネクタープレート		140289	OX-DS09CNP	—	—	○※2	○※2	○※2	○※2	○※2	○※2	○※2	○※2	○※2	○※2	○※2	○※2	○※2	○※2	—	—	○※2	○※2	○※2
			140303	OX-DPS09WCNP	—	—	—	—	○	○	—	—	—	—	—	—	—	—	—	—	—	—	—	—	—
	ロボット側	★	140324	OX-DPS09A	—	—	○	—	○※4	—	○	—	○	—	○	—	○	—	○	—	—	—	○	○	○
	ツール側		140325	OX-DPS09A-I	—	—	—	○	—	○※4	—	○	—	○	—	○	—	○	—	○	—	—	—	—	—
	ロボット側		140361	OX-PS15	—	—	○	—	○※4	—	○	—	○	—	○	—	○	—	○	—	—	—	○	○	○
	ツール側		140360	OX-PS15-I	—	—	—	○	—	○※4	—	○	—	○	—	○	—	○	—	○	—	—	—	—	—
	ロボット側		140286	OX-PLA-07	○	—	○	—	○※4	—	○	—	○	—	○	—	○	—	○	—	—	—	○	○	○
	ツール側		140285	OX-PLA-07-I	—	○	—	○	—	○※4	—	○	—	○	—	○	—	○	—	○	—	—	—	—	—
	ロボット側	★	140190	OXR-DPS09	—	—	—	—	—	—	—	—	—	—	—	—	—	—	—	—	○	—	—	—	—
	ツール側		140192	OXR-DPS09-I	—	—	—	—	—	—	—	—	—	—	—	—	—	—	—	—	—	○	—	—	—
ワイヤレスコネクター	ロボット側		140306	OX-RS04R-SB	—	—	○	—	—	—	○	—	○	—	○	—	○	—	○	—	—	—	○	○	○
	ツール側		140307	OX-RS04T-SBI	—	—	—	○	—	—	—	○	—	○	—	○	—	○	—	○	—	—	—	—	—
	ロボット側		140321	OXR-RS04R-10	—	—	—	—	—	—	—	—	—	—	—	—	—	—	—	—	○	—	—	—	—
	ツール側		140323	OXR-RS04T-10I	—	—	—	—	—	—	—	—	—	—	—	—	—	—	—	—	—	○	—	—	—
	ロボット側		140308	OX-RS12R-LB	—	—	—	—	—	—	○※5	—	○※5	—	○※5	—	—	—	—	—	—	—	○※5	○※5	○※5
	ツール側		140378	OX-RS12T1-LBI	—	—	—	—	—	—	—	○※5	—	○※5	—	○	—	—	—	—	—	—	—	—	—

※1　コネクター無しタイプでケーブルアクセサリーを使用する場合は、対象のD-SUB& プローブコネクター（★印）が必要です。
※2　D-SUBコネクターの取付には、コネクタープレート（140289）OX-DS09CNPをセットで使用してください。
※3　D-SUBコネクター（140304）OX-DS15WS、（140305）OX-DS15-Ⅰ-WS、D-SUBコネクター（140174）OX-DS15、（140173）OX-DS15-Ⅰは、OX-WSB・WSBⅠタイプ専用となります。
※4　コネクター無しタイプへの取付には、コネクタープレート（140303）OX-DPS09WCNPが必要です。
※5　ワイヤレスコネクターの厚みにより、ツールチェンジャーの取付面と同一又は取付面から出ますので、寸法をご確認ください。

					エアーオプション											
					ロボット側	ツール側	ロボット側	ツール側	ロボット側	ツール側	ロボット側	ツール側	ロボット側	ツール側	ロボット側	ツール側
				注文コードNo.	140294	140295	140193	140194	140251	140252	140195	140196	140253	140254	140287	140288
			注文コードNo.	型　式	OX-SSBA	OX-SSBIA	OX-SBA	OX-SBIA	OX-SBA1	OX-SBIA1	OX-LBA	OX-LBIA	OX-LBA1	OX-LBIA1	OX-LBA3	OX-LBIA3 ※
メンテナンスパーツ	バーブ継手		110623	LX0004-101	—	—	—	○	—	—	—	○	—	—	—	○
			230116	XL0054-106A	—	○	—	—	—	—	—	—	—	—	—	—
			110686	LX0120-202	—	—	—	—	—	○	—	—	—	○	—	○
	鋼球		323000	φ6.35	—	—	○	—	—	—	○	—	—	—	○	—
			310607	φ5.5	○	—	—	—	—	—	—	—	—	—	—	—
	コイルスプリング		110649	L00999-420	—	—	—	—	—	—	—	—	—	—	—	—
			185221	SAWANE5115	○	—	—	—	—	—	—	—	—	—	—	—
			110619	L00999-316	—	—	○	—	—	—	○	—	—	—	○	—
			200223	UR5-10	○	—	—	—	—	—	—	—	—	—	–	—
	パッキン（ロボット側）		184474	S6(C00503-A00X8)	—	—	○	—	—	—	○	—	—	—	○	—
			271742	1ASS-5	○	—	—	—	—	—	—	—	—	—	—	—
	パッキン（ツール側）		110551	L00999-313	—	—	—	○	—	—	—	○	—	—	—	○
			230077	XL0054-204	—	○	—	—	—	—	—	—	—	—	—	—
			110687	LX0120-203	—	—	—	—	—	○	—	—	—	○	—	○

※　(140288) OX-LBIA3 [M5ポート用：(110623) LX0004-101 + (110551) L00999-313・M6ポート用：(110686) LX0120-202+ (110687) LX0120-203]

OX-SSB/SSBI

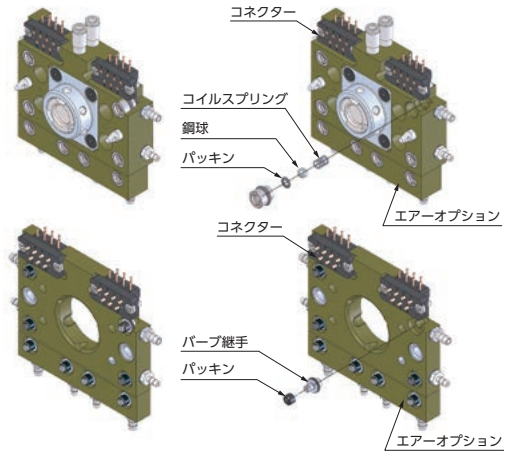

OX-SB/SBI

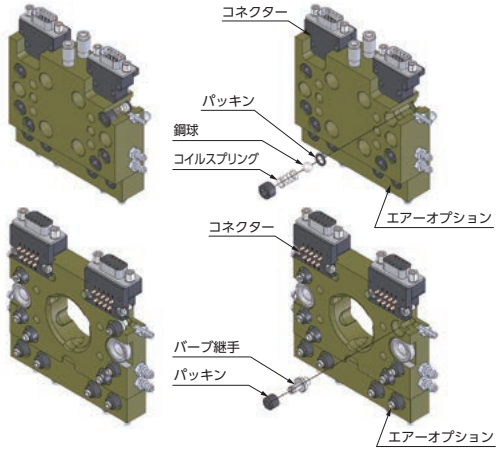

OX-WSB/WSBI

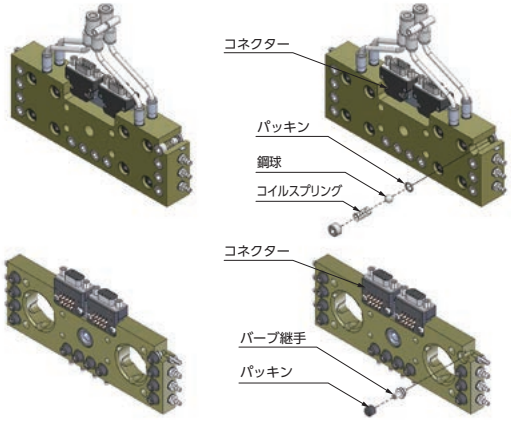

OX-WLB/WLBI

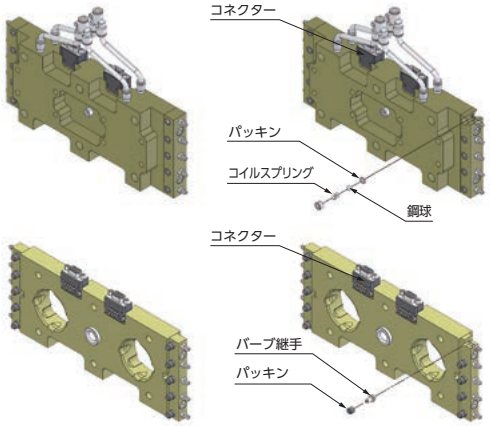

ツールチェンジャー（Aタイプ）の代替商品のご案内

ツールチェンジャー（Aタイプ）補修パーツ

※ご不明点等がございましたら、弊社支店・営業所へお問い合わせください。

ピストン		OX-SA用
	注文コードNo.	140249 Ⓟ
	型　式	OX-SAP
	標準価格	¥19,800（税別）
	重　量	94g
	付属部品	ピストンセット、スプリング鋼球、鋼球ホルダー

ピストン		OX-LA用
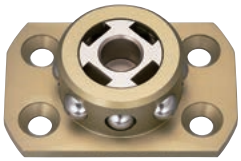	注文コードNo.	140250 Ⓟ
	型　式	OX-LAP
	標準価格	¥25,300（税別）
	重　量	336g
	付属部品	ピストンセット、スプリング鋼球、鋼球ホルダー

ツールチェンジャー（Aタイプ）の代替商品

※ご不明点等がございましたら、弊社支店・営業所へお問い合わせください。

生産中止品		代替品			
注文コードNo.	型　式	注文コードNo.	型　式	標準価格（税別）	厚み（mm）
140156	OX-SA	140225	OX-SBN	¥26,400	+5
140157	OX-SAI	140226	OX-SBNI	¥12,100	0
140158	OX-LA	140231	OX-LBN	¥38,300	+9
140159	OX-LAI	140232	OX-LBNI	¥17,600	0
140162	OX-WSA	140300	OX-WSBN	¥55,000	+4.5
140163	OX-WSAI	140302	OX-WSBNI	¥25,300	0
140160	OX-WLA	140277	OX-WLBN	¥69,300	+8
140161	OX-WLAI	140278	OX-WLBNI	¥27,500	0
140164	OX-SA-30	140345	OX-SBN-30	¥31,900	+5
140165	OX-LA-30	140279	OX-LBN-30	¥43,900	+8
140166	OX-WLA-30	140267	OX-WLBN-30	¥81,400	+7.5

増設エアーオプション（Aタイプ）の代替商品

※ご不明点等がございましたら、弊社支店・営業所へお問い合わせください。

生産中止品		代替品		
注文コードNo.	型　式	注文コードNo.	型　式	標準価格（税別）
110547	L00999-306 SET	140193	OX-SBA	¥4,400
110548	L00999-207 SET	140194	OX-SBIA	¥3,960
110545	L00999-406 SET	140195	OX-LBA	¥4,950
110546	L00999-407 SET	140196	OX-LBIA	¥4,400

OX-SA（ロボット側）

Aタイプ　Bタイプ

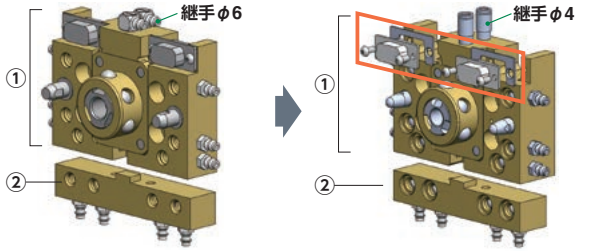

	注文コードNo.	型　式	備　考	数量
①	140225	OX-SBN	ツールチェンジャー	1
	140289	OX-DS09CNP	コネクタープレート	2
	140172	OX-DS09	D-SUBコネクター	2
	123446	BKJ 3-6（M3*6）	十字穴付ネジ	4
②	140193	OX-SBA	増設エアオプション	1

※②：未使用の場合は購入不要です。

OX-SAI（ツール側）

Aタイプ　Bタイプ

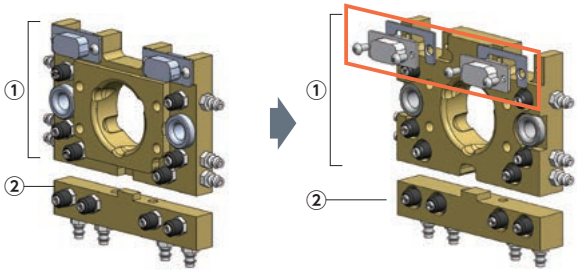

	注文コードNo.	型　式	備　考	数量
①	140226	OX-SBNI	ツールチェンジャー	1
	140289	OX-DS09CNP	コネクタープレート	2
	140171	OX-DS09-I	D-SUBコネクター	2
	123446	BKJ 3-6（M3*6）	十字穴付ネジ	4
②	140194	OX-SBIA	増設エアオプション	1

※②：未使用の場合は購入不要です。

Ⓟ ポイント対象品

OX-WSA（ロボット側）

Aタイプ　Bタイプ

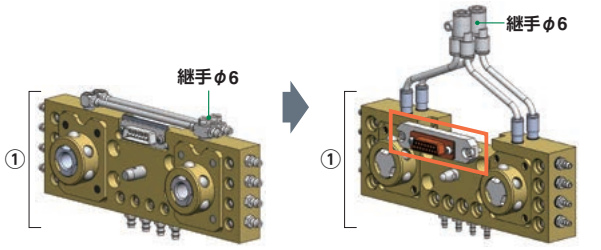

	注文コードNo.	型　式	備　考	数量
①	140300	OX-WSBN	ツールチェンジャー	1
	140304	OX-DS15-WS	D-SUBコネクター	1

OX-WSAI（ツール側）

Aタイプ　Bタイプ

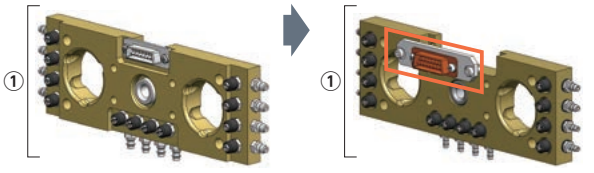

	注文コードNo.	型　式	備　考	数量
①	140302	OX-WSBNI	ツールチェンジャー	1
	140305	OX-DS15-I-WS	D-SUBコネクター	1

OX-LA（ロボット側）

Aタイプ　Bタイプ

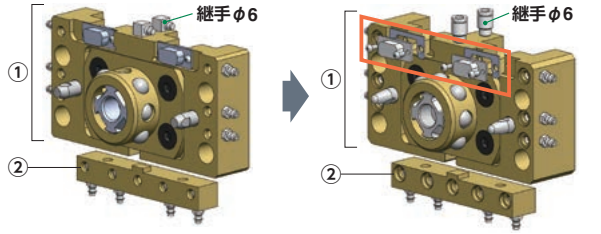

	注文コードNo.	型　式	備　考	数量
①	140231	OX-LBN	ツールチェンジャー	1
	140289	OX-DS09CNP	コネクタープレート	2
	140172	OX-DS09	D-SUBコネクター	2
	123446	BKJ 3-6（M3*6）	十字穴付ネジ	4
②	140195	OX-LBA	増設エアオプション	1

※②：未使用の場合は購入不要です。

OX-LAI（ツール側）

Aタイプ　Bタイプ

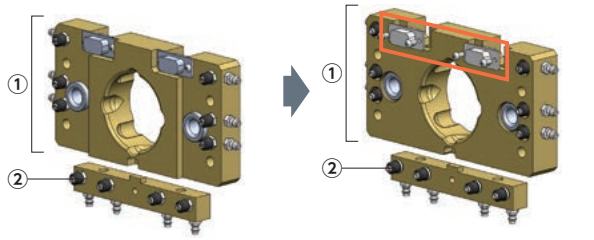

	注文コードNo.	型　式	備　考	数量
①	140232	OX-LBNI	ツールチェンジャー	1
	140171	OX-DS09-I	D-SUBコネクター	2
	123446	BKJ 3-6（M3*6）	十字穴付ネジ	4
②	140196	OX-LBIA	増設エアオプション	1

※②：未使用の場合は購入不要です。

OX-WLA（ロボット側）

Aタイプ　Bタイプ

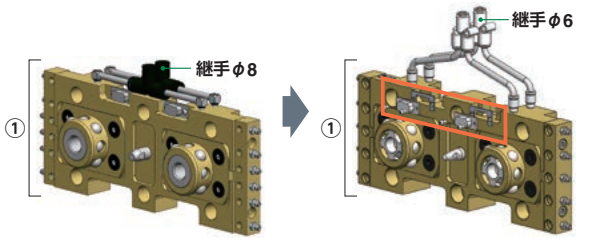

	注文コードNo.	型　式	備　考	数量
①	140277	OX-WLBN	ツールチェンジャー	1
	140289	OX-DS09CNP	コネクタープレート	2
	140172	OX-DS09	D-SUBコネクター	2
	123446	BKJ 3-6（M3*6）	十字穴付ネジ	4

OX-WLAI（ツール側）

Aタイプ　Bタイプ

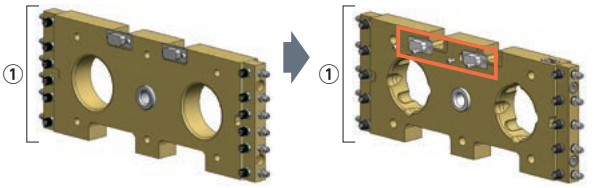

	注文コードNo.	型　式	備　考	数量
①	140278	OX-WLBNI	ツールチェンジャー	1
	140171	OX-DS09-I	D-SUBコネクター	2
	123446	BKJ 3-6（M3*6）	十字穴付ネジ	4

多関節ロボット用

ロボットのパフォーマンスを最大限に活かします。

性能表はWEBサイトにてご確認願います。

ツールチェンジャー（多関節ロボット用）



スマートフォン等にて、QRコードから商品の動画がご覧いただけます。

■仕　様

	品名	注文コードNo.	型式	標準価格（税別）	重量（g）	可搬重量（kg）	引込力（N）／押出力（N）	許容曲げモーメント（Nm）	許容ねじりモーメント（Nm）	電気接点／コネクタ形状	接続配管	掲載ページ
ツールチェンジャー		140310 P	OX-005A	¥24,600	38	～0.5	60／50	1.7	0.9	6芯 2A DC24V Max／コネクタ別売	2回路（M3）	1-25
		140315 P	OX-005AI	¥8,800	17							
		140235 P	OX-03A	¥25,300	125	～3	600／160	5.2	1.0	9芯 2A DC24V Max／コネクタ別売	6回路（M5）	
		140236 P	OX-03AI	¥9,900	45							
		140237 P	OX-05A	¥29,700	250	～5		6.5	1.2	11芯 2A DC24V Max／コネクタ別売		
		140238 P	OX-05AI	¥12,100	115							
		140262 P	OX-10B	¥44,000	199	～10	1,350／400	17.5	12.8	16芯 2A DC24V Max／コネクタ別売 ※A		1-26
		140263 P	OX-10BI	¥22,000	115							
		140292 P	OX-20B	¥61,500	507	～20	2,200／420	28.0	20.0			
		140293 P	OX-20BI	¥31,500	226							
		140398 P	OX-35B	¥93,000	1225	～35	4,000／750	91.8	55.5	9芯 2A DC24V Max／コネクタ別売	6回路（Rc1/8）	1-27
		140316 P	OX-35AI	¥38,400	545							
		140313 P	OX-60A※1	¥132,000	1440	～60	6,000／(180)※2	185.0	225.0	11芯 2A DC24V Max／コネクタ別売	8回路（Rc1/8）	
		140318 P	OX-60AI	¥47,000	734							
NEW		140373 P	OX-120A※1	¥170,000	3671	～120	14,000／(2,350)※2	750.0	750.0	16芯 2A DC24V Max／コネクタ別売	8回路（PT1/4）	1-28
NEW		140374 P	OX-120AI	¥64,000	1770							
まもなく登場！		140314 P	OX-230A※1	近日発売	6240	～230	20,000／(3,500)※2	15,000	15,000	8芯 5A AC/DC200V Max／コネクタ別売	10回路（Rc3/8）	
		140319 P	OX-230AI	近日発売	3360							
		140399 P	OX-35BT	お問い合わせください	1445	～35	4,000／750	91.8	55.5	4芯 13A AC/DC200V Max／コネクタ別売	6回路（Rc1/8）	1-29
		140317 P	OX-35ATI	お問い合わせください	535							

※着脱を手動で行う場合、手動押ボタン「PB1-E（152308）、PBW1-E（152306）➡ 1-30 6-11 」をご利用ください。
※1　OX-60A、OX-120A、OX-230Aについては、離脱機構は組込まれていません。　※2　押出力（N）はパッキンの反力値となります。

■共通仕様

位置再現精度	作動空気圧	駆動配管	適合電線	許容温度・湿度範囲
±0.02mm※1	0.5～0.7MPa	清浄空気 φ4（φ6※2）配管 複動型	AWG20以下	0～55℃、0～95%（結露なきこと）

※1 当社測定基準にもとづく
※2 φ6は、OX-35A、OX-35AT、OX-60A、OX-120A、OX-230Aとなります。

静的許容荷重曲線

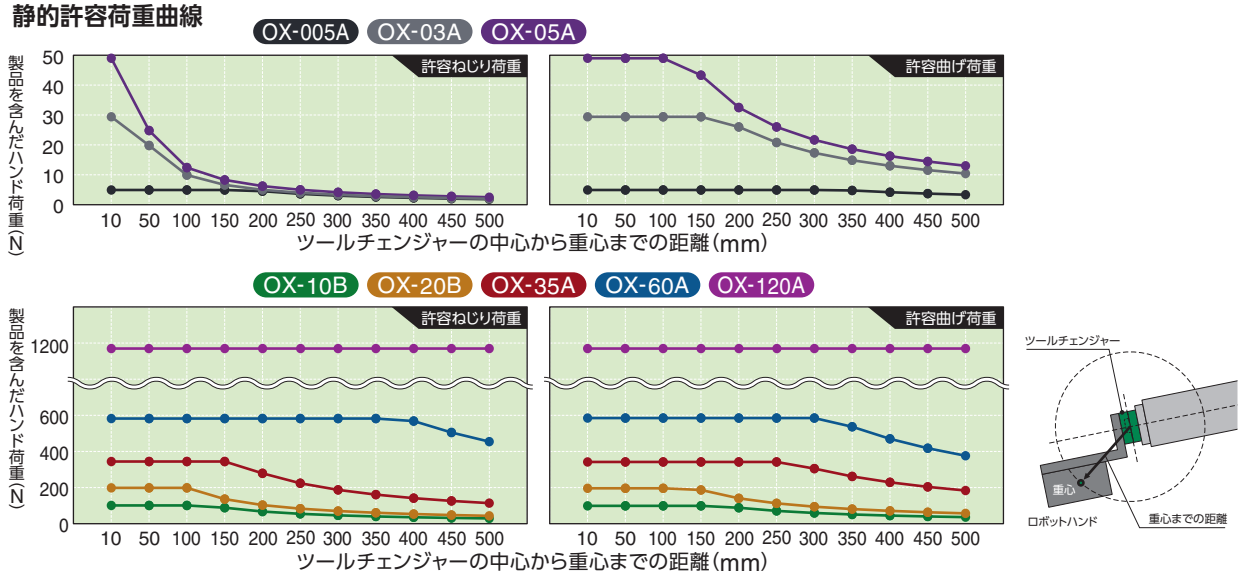

P ポイント対象品

▶パラレルリンクロボットの高速動作に対応〔可搬重量500kg仕様〕



ロボット側

注文コードNo.	140310 P
型式	OX-005A
標準価格	¥24,600(税別)

- 材質：超ジュラルミン製
- 重量：38g
- 取付位置：ロボット側
- 可搬重量：～500g
- 連結時の厚み：27mm



ツール側

注文コードNo.	140315 P
型式	OX-005AI
標準価格	¥8,800(税別)

- 材質：超ジュラルミン製
- 重量：17g
- 取付位置：ツール側
- 可搬重量：～500g
- 連結時の厚み：27mm

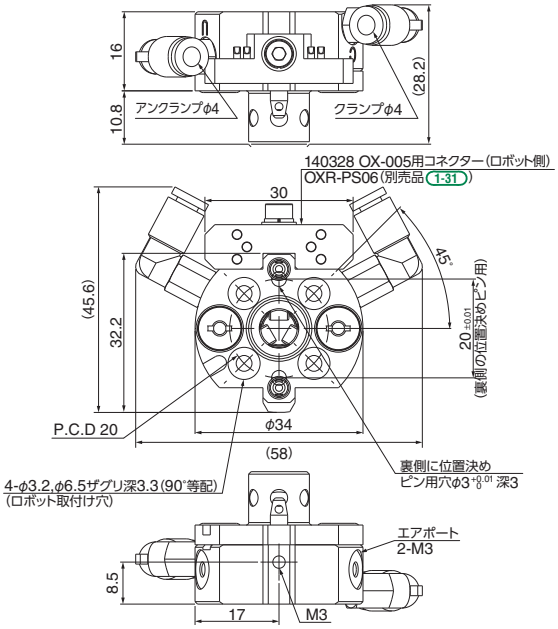

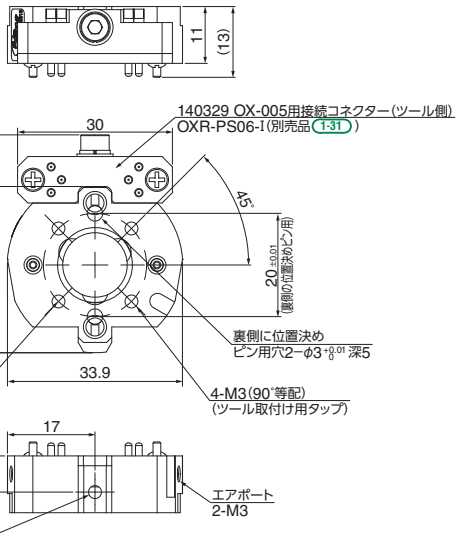

▶小型ロボット対応〔可搬重量3kg仕様 / 5kg仕様〕

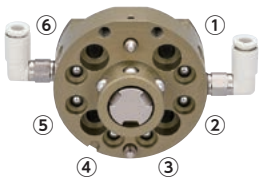

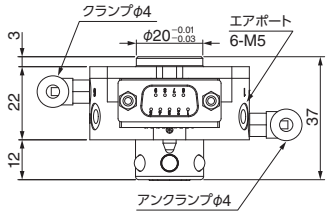

ロボット側

注文コードNo.	140235 P
型式	OX-03A
標準価格	¥25,300(税別)

- 材質：超ジュラルミン製
- 重量：125g
- 取付位置：ロボット側
- 可搬重量：～3kg
- 連結時の厚み：38mm

ロボット側

注文コードNo.	140237 P
型式	OX-05A
標準価格	¥29,700(税別)

- 材質：鉄製
- 重量：250g
- 取付位置：ロボット側
- 可搬重量：～5kg
- 連結時の厚み：38mm

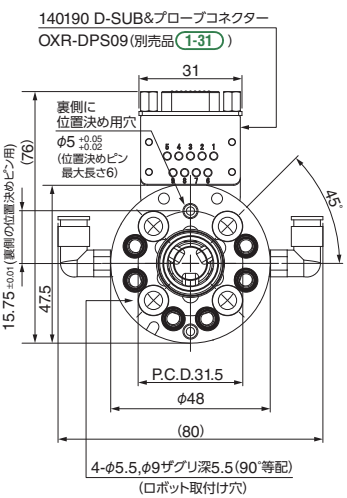

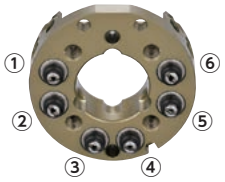

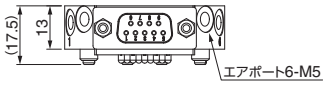

ツール側

注文コードNo.	140236 P
型式	OX-03AI
標準価格	¥9,900(税別)

- 材質：超ジュラルミン製
- 重量：45g
- 取付位置：ツール側
- 可搬重量：～3kg
- 連結時の厚み：38mm

ツール側

注文コードNo.	140238 P
型式	OX-05AI
標準価格	¥12,100(税別)

- 材質：鉄製
- 重量：115g
- 取付位置：ツール側
- 可搬重量：～5kg
- 連結時の厚み：38mm

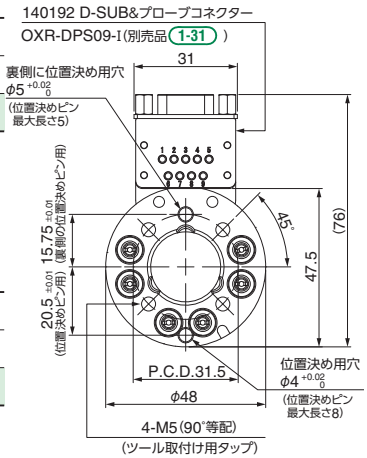

▶小型ロボット対応〔可搬重量10kg仕様〕

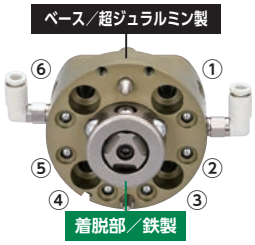

ロボット側

注文コードNo.	140262 P
型　式	OX-10B
標準価格	¥44,000（税別）

- 重量：199g
- 取付位置：ロボット側
- 可搬重量：～10kg
- 連結時の厚み：43mm



ツール側

注文コードNo.	140263 P
型　式	OX-10BI
標準価格	¥22,000（税別）

- 重量：115g
- 取付位置：ツール側
- 可搬重量：～10kg
- 連結時の厚み：43mm

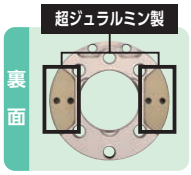

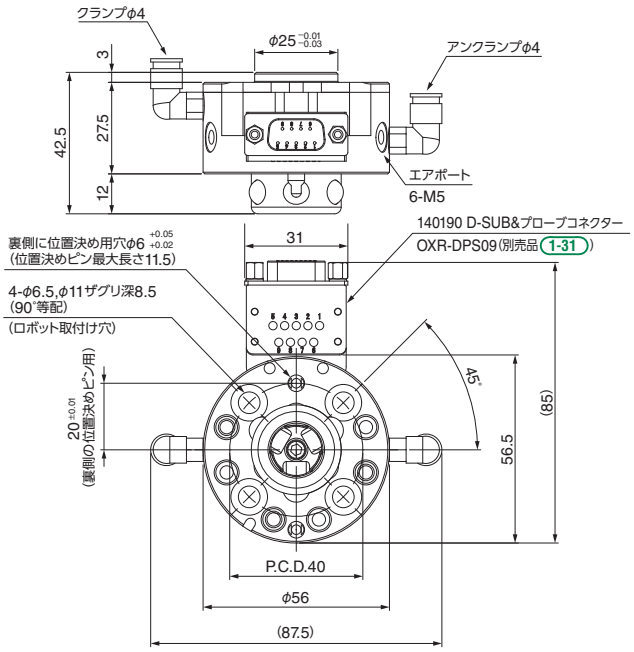

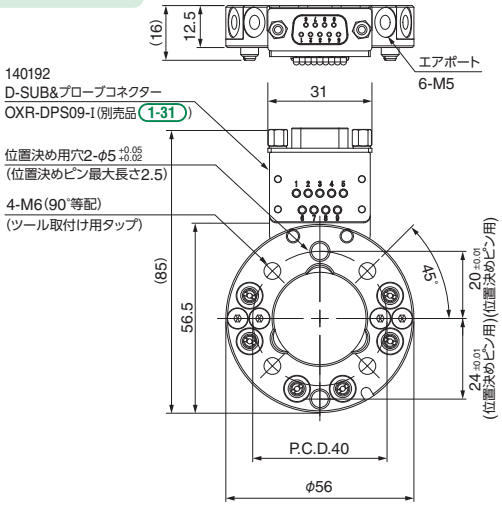

▶小型ロボット対応〔可搬重量20kg仕様〕

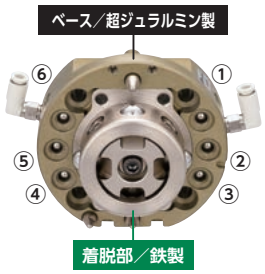

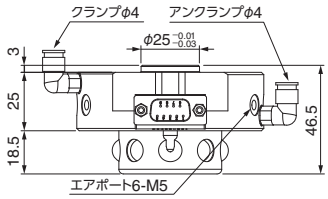

ロボット側

注文コードNo.	140292 P
型　式	OX-20B
標準価格	¥61,500（税別）

- 重量：507g
- 取付位置：ロボット側
- 可搬重量：～20kg
- 連結時の厚み：47mm
- Aタイプとの互換性有
- ピストンの動作確認センサーが取付可能（OP）

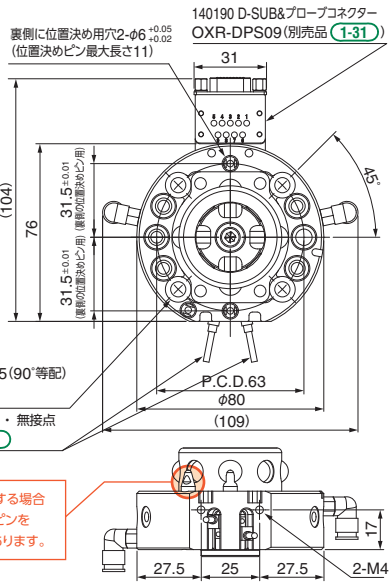



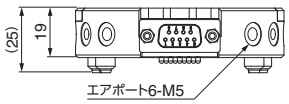

ツール側

注文コードNo.	140293 P
型　式	OX-20BI
標準価格	¥31,500（税別）

- 重量：226g
- 取付位置：ツール側
- 可搬重量：～20kg
- 連結時の厚み：47mm
- Aタイプとの互換性有

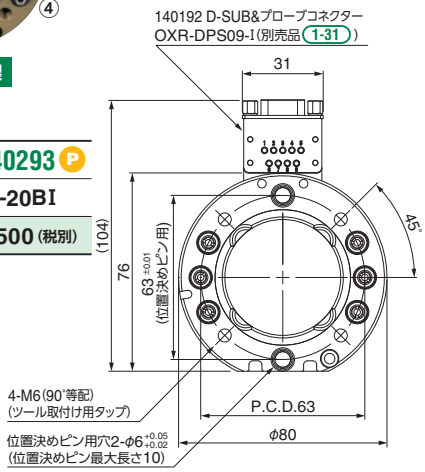

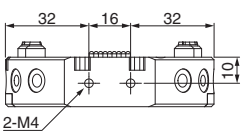

P ポイント対象品

▶ 中型ロボット対応〔可搬重量35kg仕様〕

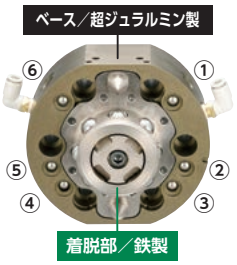

ロボット側

注文コードNo.	140398 (P)
型式	OX-35B
標準価格	¥93,000(税別)

- 重量：1225g
- 取付位置：ロボット側
- 可搬重量：～35kg
- 連結時の厚み：60mm

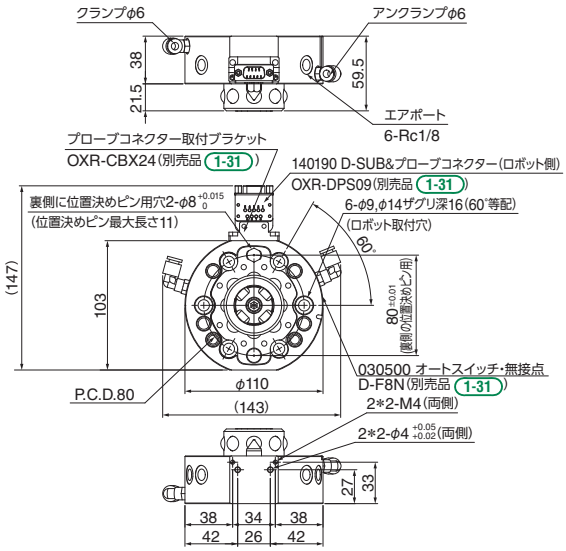

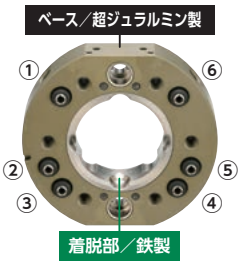

ツール側

注文コードNo.	140316 (P)
型式	OX-35AI
標準価格	¥38,400(税別)

- 重量：545g
- 取付位置：ツール側
- 可搬重量：～35kg
- 連結時の厚み：60mm

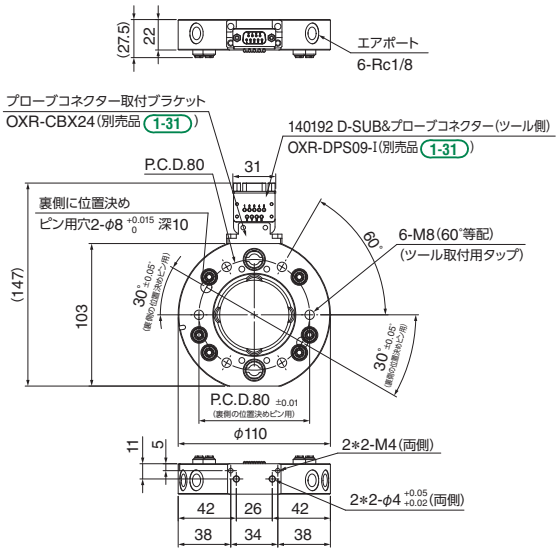

▶ 中型ロボット対応〔可搬重量60kg仕様〕

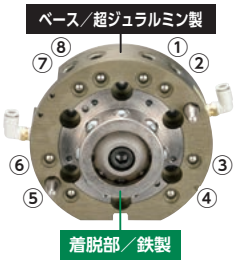

ロボット側

注文コードNo.	140313 (P)
型式	OX-60A
標準価格	¥132,000(税別)

- 重量：1440g
- 取付位置：ロボット側
- 可搬重量：～60kg
- 連結時の厚み：56mm

注）離脱機構なし

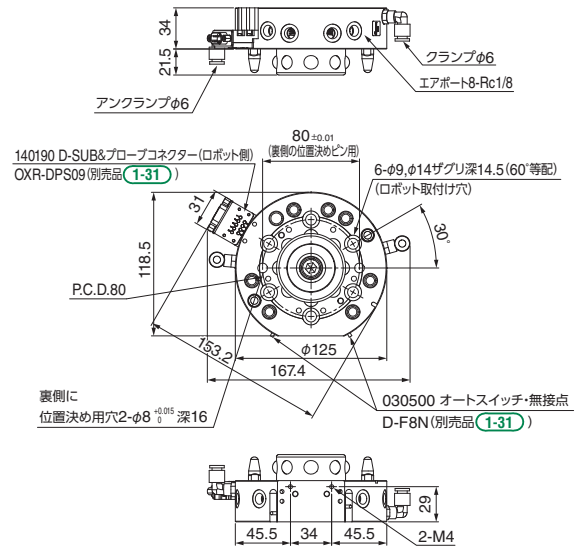



ツール側

注文コードNo.	140318 (P)
型式	OX-60AI
標準価格	¥47,000(税別)

- 重量：734g
- 取付位置：ツール側
- 可搬重量：～60kg
- 連結時の厚み：56mm

注）離脱機構なし

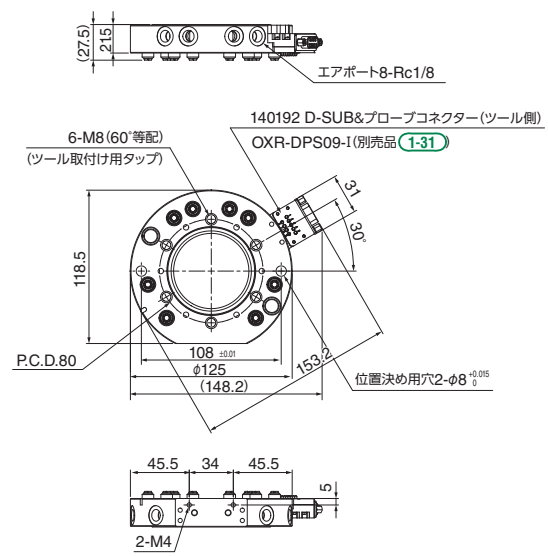

(P) ポイント対象品

▶大型ロボット対応〔可搬重量120kg仕様〕

NEW　ベース／超ジュラルミン製

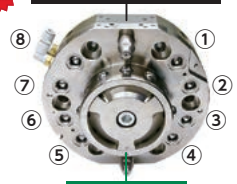

ロボット側

注文コードNo.	140373 P
型　式	OX-120A
標準価格	¥170,000（税別）

- 重量：3,671g
- 取付位置：ロボット側
- 可搬重量：～120kg
- 連結時の厚み：75mm

注）離脱機構なし

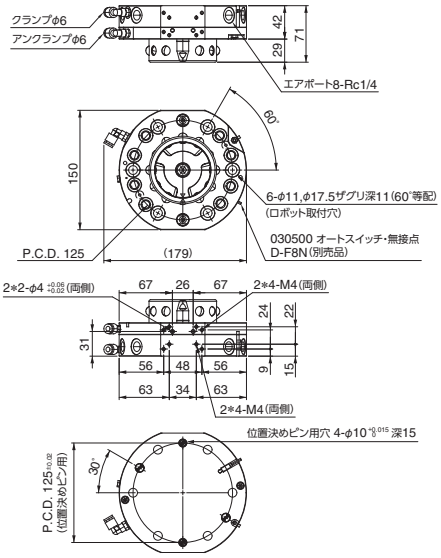

NEW　ベース／超ジュラルミン製

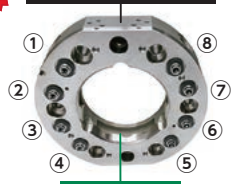

ツール側

注文コードNo.	140374 P
型　式	OX-120AI
標準価格	¥64,000（税別）

- 重量：1,770g
- 取付位置：ツール側
- 可搬重量：～120kg
- 連結時の厚み：75mm

注）離脱機構なし

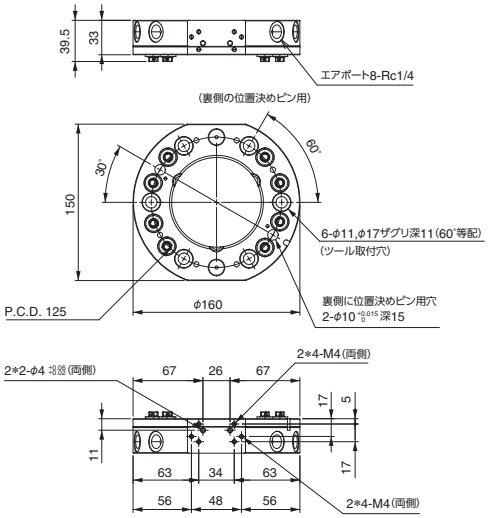

▶大型ロボット対応〔可搬重量230kg仕様〕

まもなく登場　販売時期はお問い合わせください

NEW　ベース／超ジュラルミン製

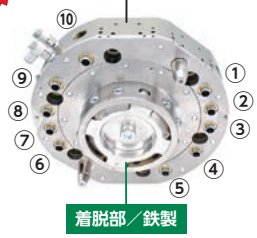

ロボット側

注文コードNo.	140314
型　式	OX-230A
標準価格	近日発売

- 重量：6,240g
- 取付位置：ロボット側
- 可搬重量：～230kg
- 連結時の厚み：83mm

注）離脱機構なし

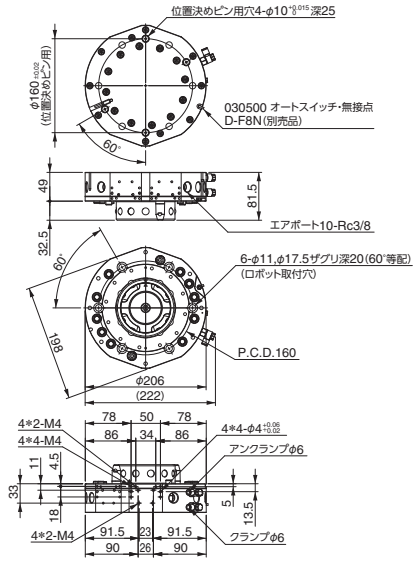

NEW　ベース／超ジュラルミン製



ツール側

注文コードNo.	140319
型　式	OX-230AI
標準価格	近日発売

- 重量：3,360g
- 取付位置：ツール側
- 可搬重量：～230kg
- 連結時の厚み：83mm

注）離脱機構なし

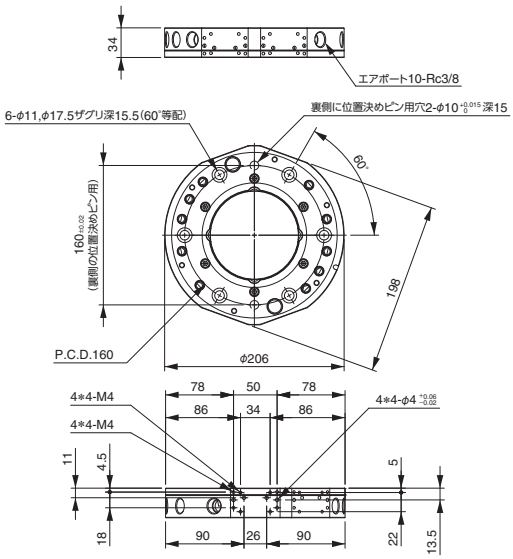

　P ポイント対象品

▶高速動作における接合誤差吸収タイプ〔可搬重量35kg仕様〕

●受注生産となりますので、納期・価格については弊社支店・営業所へお問い合わせください。

ベース／超ジュラルミン製

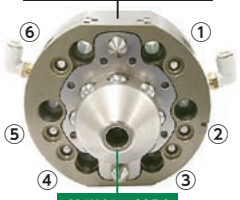

着脱部／鉄製

ロボット側

注文コードNo.	140399
型式	OX-35BT
標準価格	お問い合わせください

- 重量：1445g
- 取付位置：ロボット側
- 可搬重量：～35kg
- 連結時の厚み：60mm(最大74.5mm)
- ±10mmまでの誤差に対応

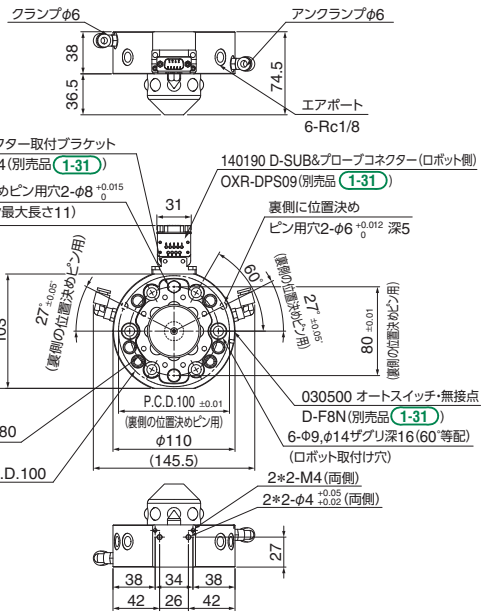

ベース／超ジュラルミン製

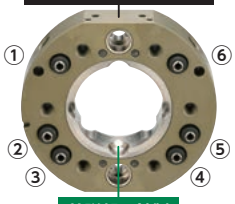

着脱部／鉄製

ツール側

注文コードNo.	140317
型式	OX-35ATI
標準価格	お問い合わせください

- 重量：535g
- 取付位置：ツール側
- 可搬重量：～35kg
- 連結時の厚み：60mm(最大74.5mm)

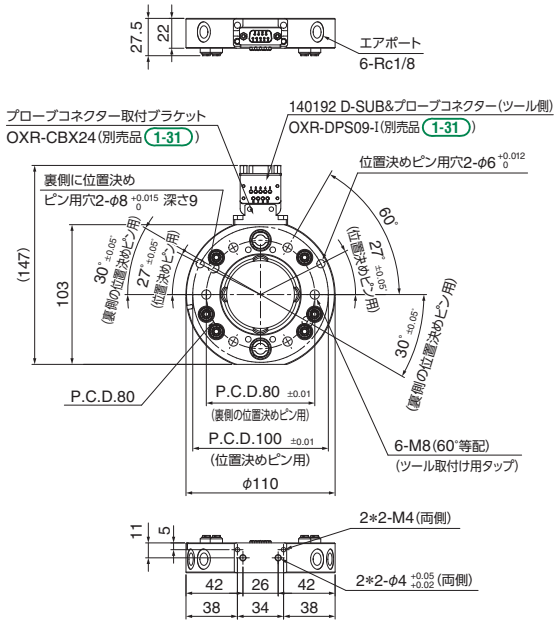

アクセサリー

多関節ロボット用

▶手動用着脱バルブ

押ボタン型バルブ(リターンタイプ)



注文コードNo.	152308 (P)
型　式	PB1-E
標準価格	¥3,900 (税別)
重　量	65g

手動押ボタン(保持タイプ)



注文コードNo.	152306 (P)
型　式	PBW1-E
標準価格	¥6,000 (税別)
重　量	75g

▶エアーポートアクセサリー

■OX-005A

増設エアーオプション		OX-005A用 ロボット側	OX-005A用 ツール側
ツール側 / ロボット側	注文コードNo.	140326 (P)	140327 (P)
	型　式	OX-005AA	OX-005AIA
	標準価格	¥5,800 (税別)	¥3,500 (税別)
	重　量	12g	7g

● 付属品：専用取付ボルト (M3×8) ×1本

■OX-20B用

増設エアーオプション		OX-20B用 ロボット側	OX-20B用 ツール側
ツール側 / ロボット側	注文コードNo.	140296 (P)	140297 (P)
	型　式	OX-20BA	OX-20BIA
	標準価格	¥5,900 (税別)	¥5,000 (税別)
	重　量	76g	57g

● 付属品：専用取付ボルト (M4×6) ×2本

■OX-35A、60A用

増設エアーオプション		OX-35/60用 ロボット側	OX-35/60用 ツール側
ツール側 / ロボット側	注文コードNo.	140342 (P)	140343 (P)
	型　式	OX-60AA	OX-60AIA
	標準価格	¥13,750 (税別)	¥7,150 (税別)
	重　量	147g	80g

● 付属品：専用取付ボルト (M4×25) ×2本

OX-005AA

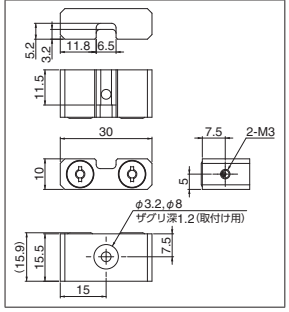

OX-005AIA

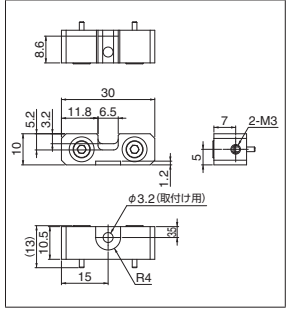

OX-20BA

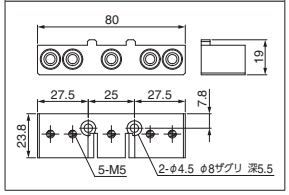

OX-20BIA

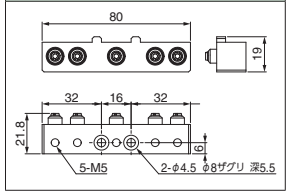

OX-60AA

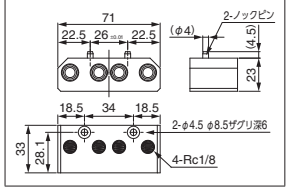

OX-60AIA

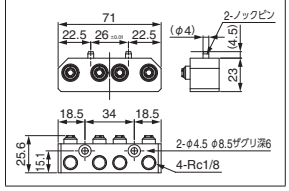

▶メンテナンスパーツ

バーブ継手		ツール側 OX-03/05用	ツール側 OX-10用	ツール側 OX-20用	ツール側 OX-35/60用	ツール側 OX-120A用
	注文コードNo.	230117 (P)	230116 (P)	110623 (P)	110686 (P)	110739 (P)
	型　式	XL0054-206A	XL0054-106A	LX0004-101	LX0120-202	LX0219-203
	標準価格	¥330 (税別)	¥330 (税別)	¥220 (税別)	¥660 (税別)	¥800 (税別)
	重　量	1g	1g	2g	2g	3.5g

鋼球 ※材質:SUS304		ロボット側 OX-005用	ロボット側 OX-03/05/10用	ロボット側 OX-20用	ロボット側 OX-35/60用	ロボット側 OX-120AI用
	注文コードNo.	382583	310607	323000 (P)	152561 (P)	152755 (P)
	型　式	φ3	φ5.5	φ6.35	φ10	φ11
	標準価格	¥60 (税別)	¥60 (税別)	¥100 (税別)	¥140 (税別)	¥180 (税別)
	重　量	1g	1g	1g	3g	5.5g

コイルスプリング		ロボット側 OX-005用	ロボット側 OX-03/05/10用	ロボット側 OX-20用	ロボット側 OX-35/60用	ロボット側 OX-120A用
	注文コードNo.	230115	200223 (P)	110649	200257	200320 (P)
	型　式	XL0060-106-2	UR5-10	L00999-420	UR8-15	UR10-10
	標準価格	¥80 (税別)	¥280 (税別)	¥80 (税別)	¥310 (税別)	¥400 (税別)
	重　量	1g	0.1g	0.2g	1g	1g

【ロボット側】

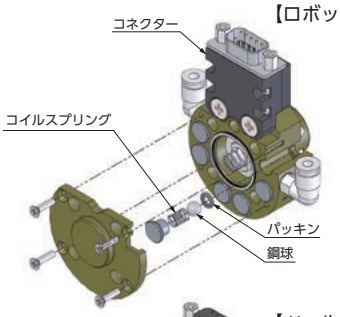

【ツール側】

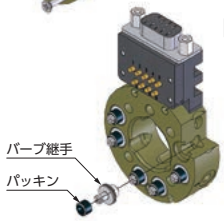

パッキン		OX-005用 ロボット側(配管)	OX-005用 ロボット側(チェッキ用)	OX-03/05/10用 ツール側	OX-03/05/10用 ロボット側	OX-20用 ツール側	OX-20用 ロボット側	OX-35/60用 ツール側	OX-35/60用 ロボット側	OX-120A用 ツール側	OX-120A用 ロボット側
ツール側: XL0054-204 L00999-313 LX0120-203 / ロボット側: S6 1ASS-5 P5、SS3 P8	注文コードNo.	152547	186738	230077	271742	110551	184474	110687 (P)	152689	221487	131773
	型　式	P5 (C000002-S7)	SS3 (C03700-A0)	XL0054-204	1ASS-5	L00999-313	S6 (C00503-A00X8)	LX0120-203	P8 NBR-70	WRBC15-8-3	NPB10
	標準価格	¥60 (税別)	¥60 (税別)	¥60 (税別)	¥60 (税別)	¥150 (税別)	¥80 (税別)	¥200 (税別)	¥110 (税別)	¥300 (税別)	¥230 (税別)
	重　量	1g	1g	0.1g	0.05g	0.2g	0.05g	1g	0.06g	1g	0.1g

(P) ポイント対象品

コネクターアクセサリー

OX-005用コネクター



	ロボット側	ツール側
注文コードNo.	140328 P	140329 P
型式	OXR-PS06	OXR-PS06-I
標準価格	¥4,400 (税別)	¥9,900 (税別)
重量	3g	
電気接点	6芯 (2A)	

● コネクター図面は ➡ 1-33 をご参照ください。

D-SUB&プローブコネクター



	ロボット側	ツール側
注文コードNo.	140190 P	140192 P
型式	OXR-DPS09	OXR-DPS09-I
標準価格	¥4,400 (税別)	¥4,950 (税別)
重量	25g	
配線仕様	AWG22	
電気接点	9芯 (2A)	
付属ネジ	十字穴付皿ネジ M4×10 [123515]	

● コネクター図面は ➡ 1-33 をご参照ください。

プローブコネクター



	ロボット側	ツール側
注文コードNo.	140362 P	140363 P
型式	OXR-PSH11	OXR-PSH11-I
標準価格	¥6,600 (税別)	¥9,350 (税別)
重量	53g	
配線仕様	ハンダ処理済 (AWG23) 500mm	
電気接点	11点	
付属ネジ	十字穴付皿ネジ M4×10 [123515]	

● コネクター図面は ➡ 1-33 をご参照ください。

プローブコネクター (ハンダ式)



	ロボット側	ツール側
注文コードNo.	140264 P	140265 P
型式	OXR-PS16	OXR-PS16-I
標準価格	¥7,700 (税別)	¥12,100 (税別)
重量	8g	11g
配線仕様	AWG22	
電気接点	16芯 (2A)	
付属ネジ	十字穴付皿ネジ M4×10 [123515]	

● コネクター図面は ➡ 1-33 をご参照ください。

D-SUBコネクター (OX-Aタイプ用)



	ロボット側	ツール側
注文コードNo.	140172 P	140171 P
型式	OX-DS09	OX-DS09-I
標準価格	¥280 (税別)	¥220 (税別)
重量	4g	
配線仕様	AWG22	
電気接点	9芯	

● ネジは別途ご用意ください。

応用例

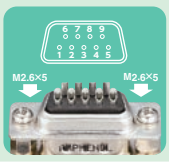

D-SUBコネクター
＋
D-SUB&プローブコネクター
取付ネジ 十字穴付ネジ M2.6×5 [123448]

※ケーブル配線に、D-SUBコネクターの取付も可能です。

NEW プローブコネクター05A



	ロボット側	ツール側
注文コードNo.	140393 P	140395 P
型式	OXR-MPS0508	OXR-MPS0508-I
標準価格	¥64,000 (税別)	¥37,000 (税別)
重量	225g	195g
電気接点	8芯 (5A)	
メタコン	NJC-2410-RM	NJC-2410-RF
対象	OX-35以上	

● コネクター図面及びケーブル側メタコン規格は ➡ 1-34 をご参照ください。

NEW プローブコネクター13A



	ロボット側	ツール側
注文コードNo.	140394 P	140396 P
型式	OXR-MPS1304	OXR-MPS1304-I
標準価格	¥78,000 (税別)	¥39,000 (税別)
重量	240g	215g
電気接点	4芯 (13A)	
メタコン	D/MS3102A-18-10-P	D/MS3102A-18-10-S
対象	OX-35以上	

● コネクター図面及びケーブル側メタコン規格は ➡ 1-34 をご参照ください。

NEW プローブコネクター取付スペーサー



注文コードNo.	140397 P
型式	OXR-PCS
標準価格	¥2,500 (税別)
重量	35g
対象	OX-35

● 図面は ➡ 1-34 をご参照ください。

OX-35B、OX-35AI にプローブコネクター 05A、13A を取り付ける際に必要となります。

プローブコネクター取付ブラケット



注文コードNo.	140344 P
型式	OXR-CBX24
標準価格	¥2,750 (税別)
重量	33g

● 付属品：位置決めピン、取付ボルト　● 図面は ➡ 1-33 をご参照ください。

OX-35B、OX-35AI、OX-35BT、OX-35ATI、OX-120A、OX-120AI にD-SUB& プローブコネクターを取付ける際に必要となります。

オートスイッチ・無接点

オートスイッチ



注文コードNo.	030500
型式	D-F8N
標準価格	¥2,530 (税別)
重量	7g

● 適用負荷：リレー PLC　● 負荷電圧：DC24V　● 負荷電流：5～40mA
● 配線：➡ 6-20 参照　● インジケータランプ付です　● ケーブル長さ：0.5m

P ポイント対象品

ワイヤレスコネクター

非接触なので水・粉塵の多い場所でも使用可能

ワイヤレスコネクター	03/05用 ロボット側	03/05用 ツール側	10/20用 ロボット側	10/20用 ツール側
注文コードNo.	140320	140322	140321	140323
型式	OXR-RS04R-03	OXR-RS04T-03I	OXR-RS04R-10	OXR-RS04T-10I
標準価格	¥62,600（税別）	¥48,500（税別）	¥62,600（税別）	¥48,500（税別）
重量	176g	122g	180g	115g
ドライブ電圧	12V±1.5VDC	—	12V±1.5VDC	—
入出力点数	4点+1点	4点	4点+1点	4点
付属ネジ	十字穴付皿ネジ M4×14		十字穴付皿ネジ M4×20	

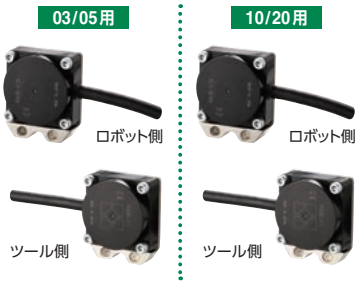

※仕様および取扱注意を必ずご確認ください。➡1-38　※図面をご確認ください。➡1-35　※保護構造IP67対応
※出力形式はNPN式となります。　※供給電源電圧：DC24V　※ケーブル長さ：ロボット側2m ツール側1m

	20用 ロボット側	20用 ツール側
注文コードNo.	140330	140379
型式	OXR-RS12R-20	OXR-RS12T1-20I
標準価格	¥81,200（税別）	¥64,700（税別）
重量	366g	260g
ドライブ電圧	12V±1.5VDC	—
入出力点数	12点+1点	12点
付属ネジ	十字穴付皿ネジ M4×10	

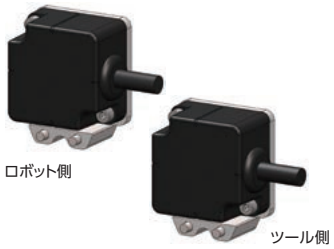

※仕様および取扱注意を必ずご確認ください。➡1-38　※図面をご確認ください。➡1-35　※保護構造IP67対応
※OXR-RS12は基本可搬重量20kg以上のツールチェンジャーを対象とします。　※供給電源電圧：DC24V
※ケーブル長さ：ロボット側2m ツール側1m　※出力形式はNPN式となります。

ケーブルアクセサリー

D-SUBケーブル（OX-Aタイプ用）	ロボット側	ツール側
注文コードNo.	140168	140167
型式	OX-DS09-H	OX-DS09-I-H
標準価格	¥3,000（税別）	¥3,030（税別）
重量	40g	
ケーブル長さ	0.5m	
電気接点	9芯	
電気配線	可動ケーブル（AWG22），UL対応	



● 曲げ半径（mm）：R46

D-SUBケーブル・OX用（OX-Bタイプ用）	ロボット側		ツール側	
注文コードNo.	140197	140247	140202	140364
型式	OX-DS09S-H	OX-DS09S-H（1.5M）	OX-DS09P-I-H	OX-DS09P-I-H（1.5M）
標準価格	¥3,740（税別）	¥4,620（税別）	¥3,520（税別）	¥4,400（税別）
重量	60g	138g	60g	140g
ケーブル長さ	0.5m	1.5m	0.5m	1.5m
電気接点	9芯			
電気配線	可動ケーブル（AWG22），UL対応			

ストレートタイプ



● 曲げ半径（mm）：R46

D-SUBケーブル・OX用（OX-Bタイプ用）	ロボット側（L）		ツール側（L）	
注文コードNo.	140203	140248	140204	140365
型式	OX-DS09SL-H	OX-DS09SL-H（1.5M）	OX-DS09PL-I-H	OX-DS09PL-I-H（1.5M）
標準価格	¥5,720（税別）	¥6,600（税別）	¥5,500（税別）	¥6,380（税別）
重量	60g	138g	60g	140g
ケーブル長さ	0.5m	1.5m	0.5m	1.5m
電気接点	9芯			
電気配線	可動ケーブル（AWG22），UL対応			

L字タイプ



● 曲げ半径（mm）：R46

Ⓟ ポイント対象品

プローブコネクター 図面

▶ Aタイプ／ Bタイプ／ BNタイプ（直交ロボット用） ➔ 1-19

OX-DPS09A

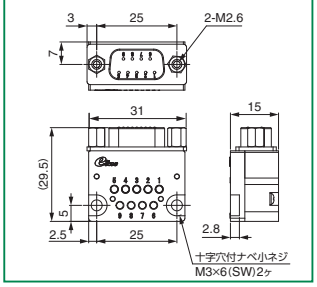

OX-DPS09A-I

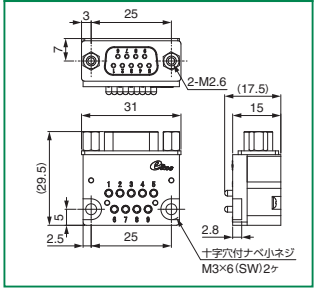

OX-PS15

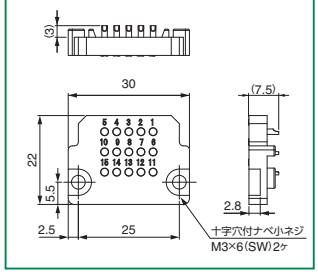

OX-PS15-I

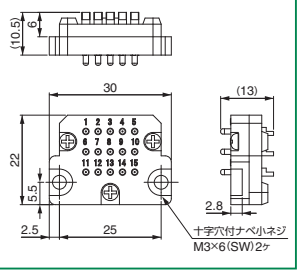

OX-PLA-07

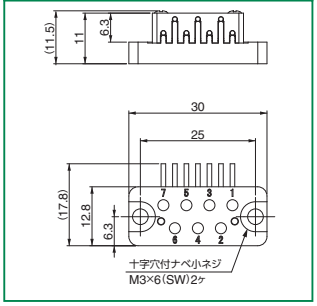

OX-PLA-07-I

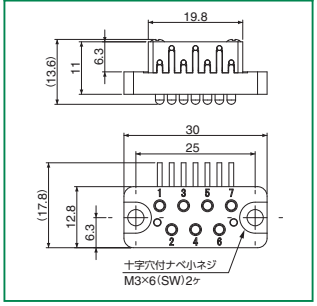

OX-PL09

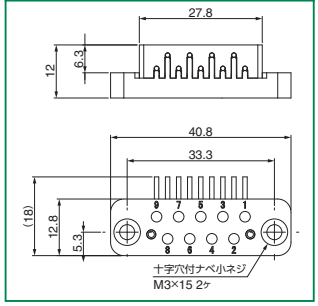

OX-PL09-I

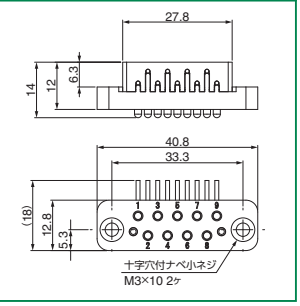

▶ チャックワンタッチ手動（OMタイプ） ➔ 1-7 ／多関節ロボット用 ➔ 1-31

OXR-PS06

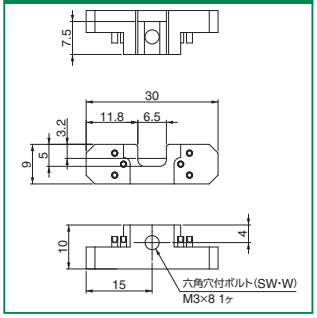

OXR-PS06-I

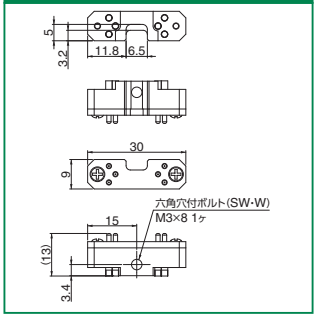

OXR-DPS09

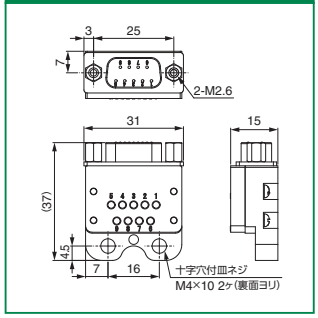

OXR-DPS09-I

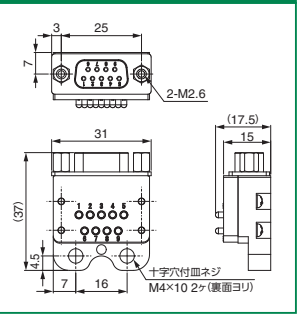

OXR-PSH11

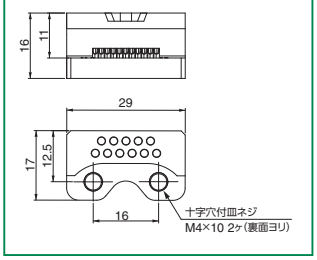

OXR-PSH11-I

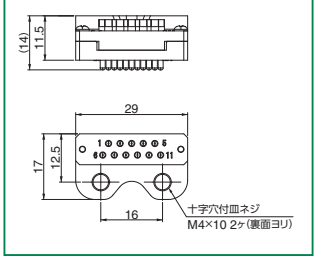

OXR-PS16

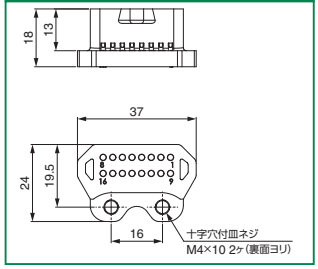

OXR-PS16-I

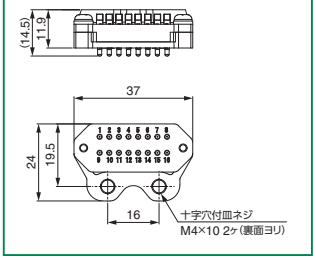

OXR-CBX20

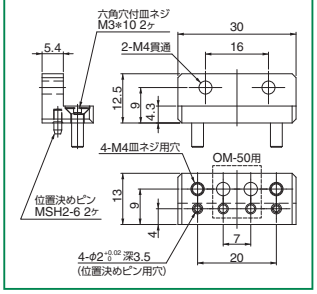

OXR-CBX24

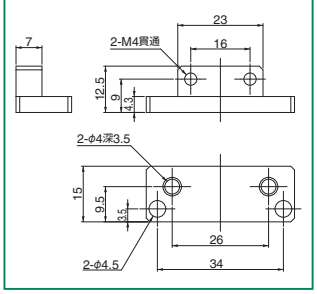

プローブコネクター 図面

▶多関節ロボット用 →1-31

5A ロボット側

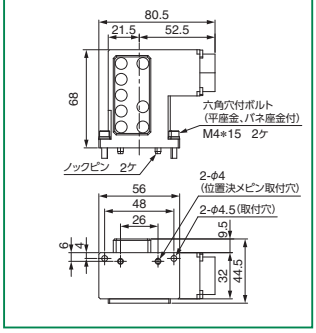

5A ツール側

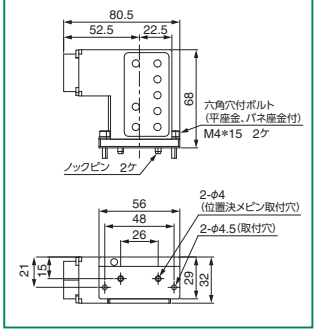

13A ロボット側

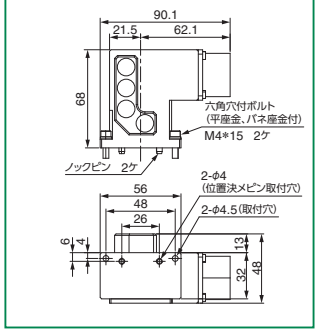

13A ツール側

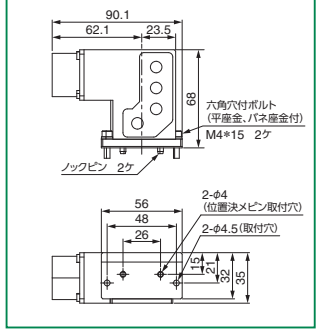

取付スペーサー

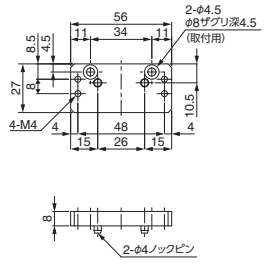

■大容量コネクター仕様一覧表

コードNo.	140393	140395	140394	140396
型式	OXR-MPS0508	OXR-MPS0508-I	OXR-MPS1304	OXR-MPS1304-I
定格	5A AC200V/DC200V		13A AC200V/DC200V	
電気接点	8 芯		4 芯	
配線仕様 ※1	AWG19		AWG15	
コネクタ形状	メタコン NJC-2410-RM（七星）	メタコン NJC-2410-RF（七星）	メタコン D/MS3102A-18-10-P (DDK)	メタコン D/MS3102A-18-10-S (DDK)
推奨ケーブル側メタコン型式	NJC-2410-PM（七星）	NJC-2410-PF（七星）	D/MS3106A-18-10-S (DDK)	D/MS3106A-18-10-P (DDK)
配線注意事項 (ピン番号は結合面から見て)	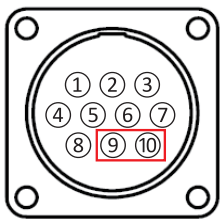	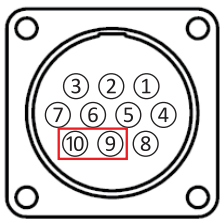	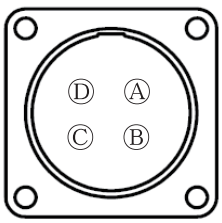	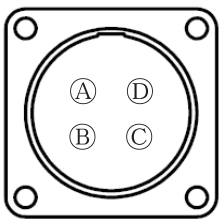
	メタコンは 10 芯ですが、9、10 番ピンの 2 本は ブランクで、結線しても通電しません。			
対象ツールチェンジャー ※2	OX-35B（要 OXR-PCS） OX-60A OX-120A	OX-35AI（要 OXR-PCS） OX-60AI OX-120AI	OX-35B（要 OXR-PCS） OX-60A OX-120A	OX-35AI（要 OXR-PCS） OX-60AI OX-120AI
メンテナンス	繰返しの使用によってプローブピンの接触面に摩耗粉が発生します。 摩耗粉があると温度上昇の要因となりますので定期的に表面を拭き取る等清掃をしてください。			

※1　コネクター内の配線情報
※2　OX-35B、35AIに大容量コネクターを使用する場合、OXR-PCS（140397）が必要です。

ワイヤレスコネクター 図面

▶ Aタイプ／ Bタイプ／ BNタイプ (直交ロボット用) ➔ 1-19

OX-RS04R-SB

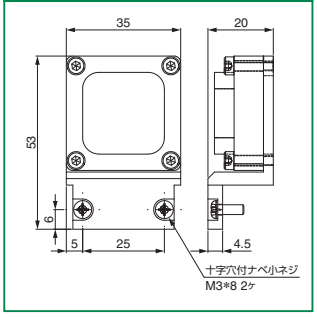

OX-RS04T-SBI

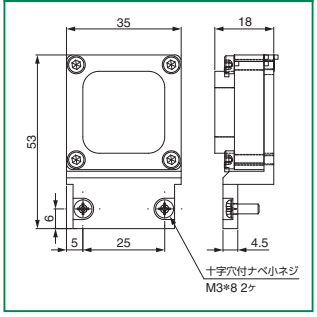

OX-RS12R-LB

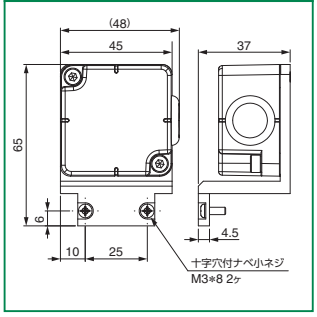

OX-RS12T1-LBI

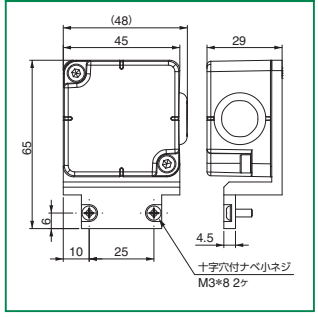

▶ 多関節ロボット用 ➔ 1-32

OXR-RS04R-03

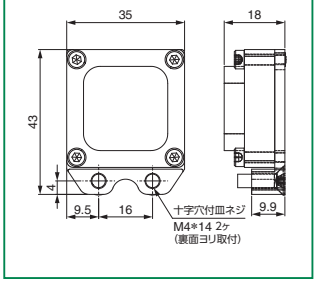

OXR-RS04T-03I

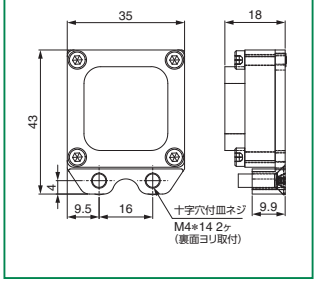

OXR-RS04R-10

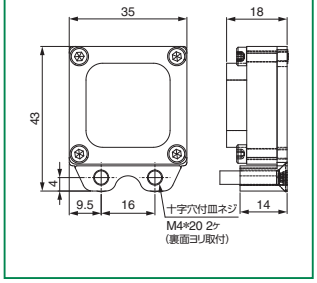

OXR-RS04T-10I

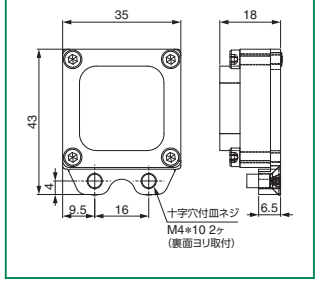

OXR-RS12R-20

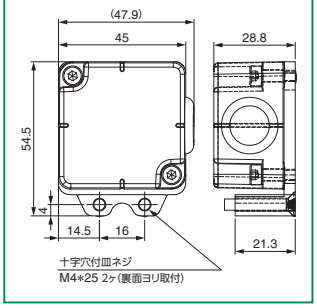

OXR-RS12T1-20I

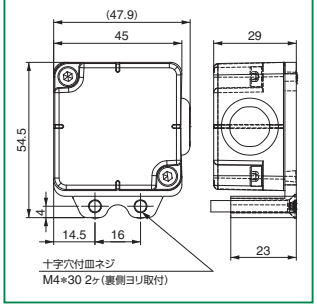

■OXR-RS04シリーズ配線図 (NPN仕様)

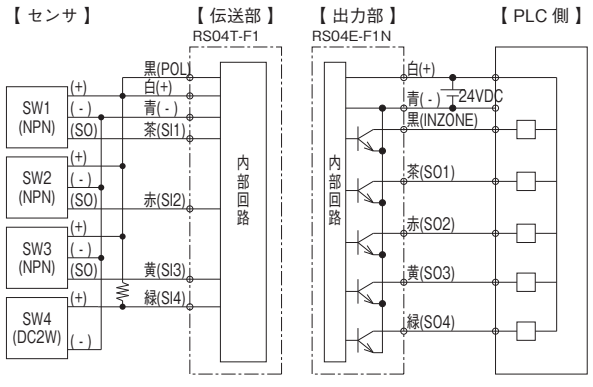

※上図のSW4は直流2線式センサの配線例です(抵抗は1～2KΩ程度を配線して下さい)。
直流3線式センサもご使用いただけます。

■OXR-RS12シリーズ配線図 (NPN仕様)

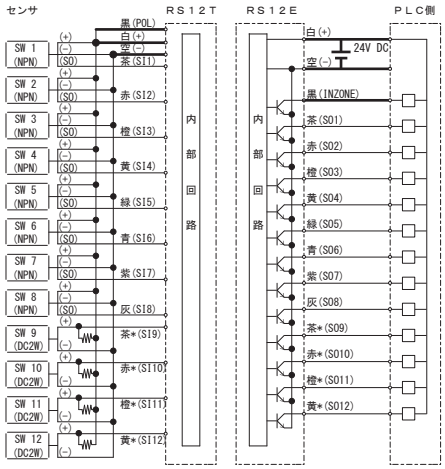

※上図のSW9～12は直流2線式センサの配線例です(抵抗は1～2KΩ程度を配線して下さい)。
直流3線式センサもご使用いただけます。
※RS12E及びRS12Tの緑*、青*、紫*のケーブルは未使用です。

多関節ロボット用ツールチェンジャー オプション&アフターパーツ対応表

			注文コードNo.		ツールチェンジャー																					
					ロボット側	ツール側	ロボット側	ツール側	ロボット側	ツール側	ロボット側	ツール側	ロボット側	ツール側	ロボット側	ツール側	ロボット側	ツール側	ロボット側	ツール側	ロボット側	ツール側	ロボット側	ツール側	ロボット側	ツール側
					140310	140315	140235	140236	140237	140238	140262	140263	140292	140293	140398	140316	140313	140318	140399	140317	140373	140374	140314	140319
			注文コードNo.	型　式	OX-005A	OX-005AI	OX-03A	OX-03AI	OX-05A	OX-05AI	OX-10B	OX-10BI	OX-20B	OX-20BI	OX-35B	OX-35AI	OX-60A	OX-60AI	OX-35BT	OX-35ATI	OX-120A	OX-120AI	OX-230A	OX-230AI
エアーオプション	ロボット側		140326	OX-005AA	○	—	—	—	—	—	—	—	—	—	—	—	—	—	—	—	—	—	—	—
	ツール側		140327	OX-005AIA	—	○	—	—	—	—	—	—	—	—	—	—	—	—	—	—	—	—	—	—
	ロボット側		140296	OX-20BA	—	—	—	—	—	—	—	—	○	—	—	—	—	—	—	—	—	—	—	—
	ツール側		140297	OX-20BIA	—	—	—	—	—	—	—	—	—	○	—	—	—	—	—	—	—	—	—	—
	ロボット側		140342	OX-60AA	—	—	—	—	—	—	—	—	—	—	○	—	○	—	○	—	—	—	—	—
	ツール側		140343	OX-60AIA	—	—	—	—	—	—	—	—	—	—	—	○	—	○	—	○	—	—	—	—
メンテナンスパーツ	バーブ継手		230116	XL0054-106A	—	—	—	—	—	—	—	○	—	—	—	—	—	—	—	—	—	—	—	—
			230117	XL0054-206A	—	—	—	○	—	○	—	—	—	—	—	—	—	—	—	—	—	—	—	—
			110623	LX0004-101	—	—	—	—	—	—	—	—	—	○	—	—	—	—	—	—	—	—	—	—
			110686	LX0120-202	—	—	—	—	—	—	—	—	—	—	—	○	—	○	—	○	—	—	—	—
			110739	LX0219-203	—	—	—	—	—	—	—	—	—	—	—	—	—	—	—	—	—	○	—	—
	鋼球		382583	φ3	○	—	—	—	—	—	—	—	—	—	—	—	—	—	—	—	—	—	—	—
			310607	φ5.5	—	—	○	—	○	—	○	—	—	—	—	—	—	—	—	—	—	—	—	—
			323000	φ6.35	—	—	—	—	—	—	—	—	○	—	—	—	—	—	—	—	—	—	—	—
			152561	φ10	—	—	—	—	—	—	—	—	—	—	○	—	○	—	○	—	—	—	—	—
			152755	φ11																	○	—	—	—
	コイルスプリング		230115	XL0060-106-2	○	—	—	—	—	—	—	—	—	—	—	—	—	—	—	—	—	—	—	—
			200223	UR5-10	—	—	○	—	○	—	○	—	—	—	—	—	—	—	—	—	—	—	—	—
			110649	L00999-420	—	—	—	—	—	—	—	—	○	—	—	—	—	—	—	—	—	—	—	—
			200257	UR8-15	—	—	—	—	—	—	—	—	—	—	○	—	○	—	○	—	—	—	—	—
			200320	UR10-10	—	—	—	—	—	—	—	—	—	—	—	—	—	—	—	—	○			
	パッキン(ロボット側)		152547	P5(C000002-S7)	○	—	—	—	—	—	—	—	—	—	—	—	—	—	—	—	—	—	—	—
			186738	SS3(C03700-A0)	○	—	—	—	—	—	—	—	—	—	—	—	—	—	—	—	—	—	—	—
			271742	1ASS-5	—	—	○	—	○	—	○	—	—	—	—	—	—	—	—	—	—	—	—	—
			184474	S6(C00503-A00X8)	—	—	—	—	—	—	—	—	○	—	—	—	—	—	—	—	—	—	—	—
			152689	P8 NBR-70	—	—	—	—	—	—	—	—	—	—	○	—	○	—	○	—	—	—	—	—
			131773	NPB10	—	—	—	—	—	—	—	—	—	—	—	—	—	—	—	—	—	○	—	—
	パッキン(ツール側)		230077	XL0054-204	—	—	—	○	—	○	—	○	—	—	—	—	—	—	—	—	—	—	—	—
			110551	L00999-313	—	—	—	—	—	—	—	—	—	○	—	—	—	—	—	—	—	—	—	—
			110687	LX0120-203	—	—	—	—	—	—	—	—	—	—	—	○	—	○	—	○	—	—	—	—
			221487	WRBC15-8-3	—	—	—	—	—	—	—	—	—	—	—	—	—	—	—	—	—	○	—	—
ケーブルアクセサリー	ロボット側		140168	OX-DS09-H	—	—	○※1	—	○※1	—	○※1	—	○※1	—	○※1	—	○※1	—	○※1	—	○※1	—	○※1	—
	ツール側		140167	OX-DS09-I-H	—	—	—	○※1	—	○※1	—	○※1	—	○※1	—	○※1	—	○※1	—	○※1	—	○※1	—	○※1
	ロボット側		140197	OX-DS09S-H	—	—	○※1	—	○※1	—	○※1	—	○※1	—	○※1	—	○※1	—	○※1	—	○※1	—	○※1	—
			140247	OX-DS09S-H(1.5m)	—	—	○※1	—	○※1	—	○※1	—	○※1	—	○※1	—	○※1	—	○※1	—	○※1	—	○※1	—
	ツール側		140202	OX-DS09P-I-H	—	—	—	○※1	—	○※1	—	○※1	—	○※1	—	○※1	—	○※1	—	○※1	—	○※1	—	○※1
			140364	OX-DS09P-I-H(1.5m)	—	—	—	○※1	—	○※1	—	○※1	—	○※1	—	○※1	—	○※1	—	○※1	—	○※1	—	○※1
	ロボット側		140203	OX-DS09SL-H	—	—	○※1	—	○※1	—	○※1	—	○※1	—	○※1	—	○※1	—	○※1	—	○※1	—	○※1	—
			140248	OX-DS09SL-H(1.5m)	—	—	○※1	—	○※1	—	○※1	—	○※1	—	○※1	—	○※1	—	○※1	—	○※1	—	○※1	—
	ツール側		140204	OX-DS09PL-I-H	—	—	—	○※1	—	○※1	—	○※1	—	○※1	—	○※1	—	○※1	—	○※1	—	○※1	—	○※1
			140365	OX-DS09PL-I-H(1.5m)	—	—	—	○※1	—	○※1	—	○※1	—	○※1	—	○※1	—	○※1	—	○※1	—	○※1	—	○※1
コネクターアクセサリー	ロボット側		140328	OXR-PS06	○	—	—	—	—	—	—	—	—	—	—	—	—	—	—	—	—	—		
	ツール側		140329	OXR-PS06-I	—	○	—	—	—	—	—	—	—	—	—	—	—	—	—	—	—	—		
	ロボット側	★	140190	OXR-DPS09	—	—	○	—	○	—	○	—	○	—	○※2	—	○	—	○※2	—	○※2	—	○※2	—
	ツール側		140192	OXR-DPS09-I	—	—	—	○	—	○	—	○	—	○	—	○※2	—	○	—	○※2	—	○※2	—	○※2
	ロボット側		140264	OXR-PS16	—	—	○	—	○	—	○	—	○	—	○※2	—	○	—	○※2	—	○※2	—	○※2	—
	ツール側		140265	OXR-PS16-I	—	—	—	○	—	○	—	○	—	○	—	○※2	—	○	—	○※2	—	○※2	—	○※2
	ロボット側		140362	OXR-PSH11	—	—	○	—	○	—	○	—	○	—	○※2	—	○	—	○※2	—	○※2	—	○※2	—
	ツール側		140363	OXR-PSH11-I	—	—	—	○	—	○	—	○	—	○	—	○※2	—	○	—	○※2	—	○※2	—	○※2
	プローブコネクター取付ブラケット		140344	OXR-CBX24	—	—	—	—	—	—	—	—	—	—	○	○	—	—	○	○	○	○	○	○
	ロボット側		140172	OX-DS09	—	—	○※1	—	○※1	—	○※1	—	○※1	—	○※1	—	○※1	—	○※1	—	○※1	—	○※1	—
	ツール側		140171	OX-DS09-I	—	—	—	○※1	—	○※1	—	○※1	—	○※1	—	○※1	—	○※1	—	○※1	—	○※1	—	○※1
オートスイッチ			030500	D-F8N	—	—	—	—	—	—	—	—	○	—	○	—	○	—	○	—	○	—	○	—
ワイヤレスコネクター	ロボット側		140320	OXR-RS04R-03	—	—	○	—	○	—	—	—	—	—	—	—	—	—	—	—	—	—		
	ツール側		140322	OXR-RS04T-03I	—	—	—	○※3	—	○※3	—	—	—	—	—	—	—	—	—	—	—	—		
	ロボット側		140321	OXR-RS04R-10	—	—	—	—	—	—	○	—	○	—	○※2	—	○	—	○※2	—				
	ツール側		140323	OXR-RS04T-10I	—	—	—	—	—	—	—	○	—	○	—	○※2	—	○	—	○※2				
	ロボット側		140330	OXR-RS12R-20	—	—	—	—	—	—	—	—	○※3	—	○※2	—	○	—	○※2	—				
	ツール側		140331	OXR-RS12T1-20I	—	—	—	—	—	—	—	—	—	○※3	—	○※2・3	—	○※3	—	○※2・3				
大容量コネクター	ロボット側		140393	OXR-MPS0508	—	—	—	—	—	—	—	—	—	—	○※4	—	○※4	—	—	—	○※4	—	○※4	—
	ツール側		140395	OXR-MPS0508-I	—	—	—	—	—	—	—	—	—	—	—	○※4	—	○※4	—	—	—	○※4	—	○※4
	ロボット側		140394	OXR-MPS1304	—	—	—	—	—	—	—	—	—	—	○※4	—	○※4	—	—	—	○※4	—	○※4	—
	ツール側		140396	OXR-MPS1304-I	—	—	—	—	—	—	—	—	—	—	—	○※4	—	○※4	—	—	—	○※4	—	○※4
プローブコネクター取付スペーサー			140397	OXR-PCS	—	—	—	—	—	—	—	—	—	—	○	○	—	—	—	—	—	—	—	—

※1　コネクター無しタイプでケーブルアクセサリーを使用する場合は、対象のD-SUB&プローブコネクター（★印）が必要です。
※2　コネクターの取付には、プローブコネクター取付ブラケットが必要です。
※3　ワイヤレスコネクターの厚みにより、ツールチェンジャーの取付面から出ますので、寸法をご確認ください。
※4　コネクターの取付には、プローブコネクター取付スペーサーが必要です。

					エアーオプション				
					ロボット側	ロボット側	ツール側	ロボット側	ツール側
			注文コードNo.		140326	140296	140297	140342	140343
			注文コードNo.	型　式	OX-005AA	OX-20BA	OX-20BIA	OX-60AA	OX-60AIA
メンテナンスパーツ	バーブ継手		110623	LX0004-101	—	—	○	—	—
			110686	LX0120-202	—	—	—	—	○
	鋼球		382583	φ3	○	—	—	—	—
			323000	φ6.35	—	○	—	—	—
			152561	φ10	—	—	—	○	—
	コイルスプリング		230115	XL0060-106-2	○	—	—	—	—
			110649	L00999-420	—	○	—	—	—
			200257	UR8-15	—	—	—	○	—
	パッキン（ロボット側）		152547	P5（C000002-S7）	○	—	—	—	—
			186738	SS3（C03700-A0）	○	—	—	—	—
			184474	S6（C00503-A00X8）	—	○	—	—	—
			152689	P8 NBR-70	—	—	—	○	—
	パッキン（ツール側）		110551	L00999-313	—	—	○	—	—
			110687	LX0120-203	—	—	—	—	○

OX-005A/005AI

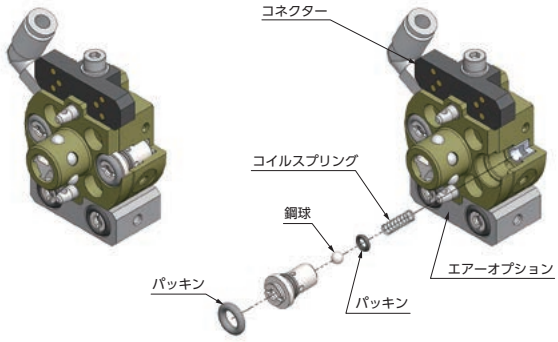

OX-03A（05A、10B）/03A（05A、10B）I

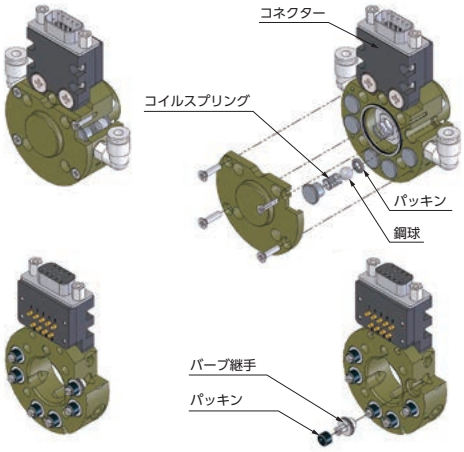

OX-20B/20BI

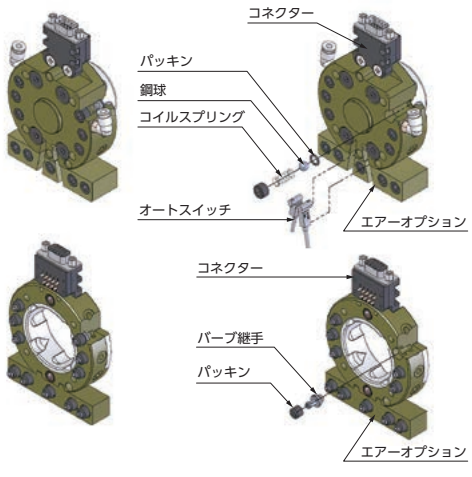

OX-35B（60A）/35A（60A）I

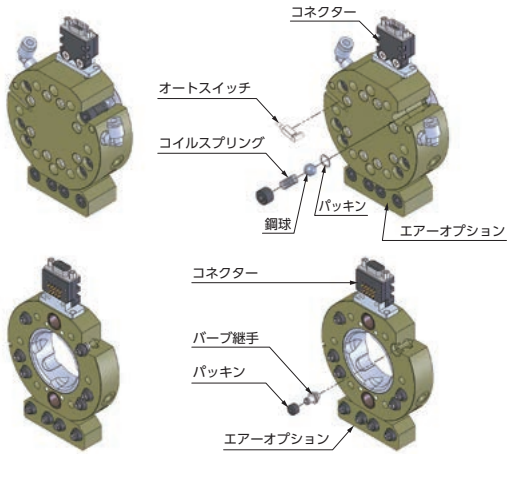

ワイヤレスコネクター仕様および取扱注意事項

●ワイヤレスコネクターに関しては➡(1-19) (1-32) をご覧ください。

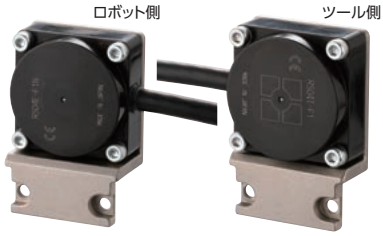

▶設置に際してのご注意（ご使用の前に必ずお読みください。）

ご使用に際しては、取扱説明書をよくお読みになり、
安全に対して十分に注意を払い、正しくお取り扱いください。

- 本製品に関する設置・保守・故障等の処置は、必ず電源を切ってから行ってください。
- 電源は必ず、スイッチング電源等の定電圧電源をご使用ください。
  （全波整流電源など、定格以上のリップルが存在する電源を使用しますと、誤動作の原因になります。）
- 各ユニット間の配線は、配線図を参考にして、正しく結線してください。
- 誘導ノイズなどによる誤動作を避けるため、ケーブルは動力線や高圧機器から離して、配線してください。
- ケース及び伝送面材質が樹脂（ABS またはABS+PBT）の製品は、有機溶剤やそれらを含む液体がかからない環境でご使用ください。
- ケーブルの末端（配線部分）に水や切削水が掛らないよう設置してください。
  （ケーブル芯線から水分が本体へ伝わり、短絡や腐食等の不具合に至る場合があります。）
- 出力部は常時金属と対向しないよう設置してください。金属過熱や内部素子が破損する可能性があります。

▶4接点仕様

■仕　様

型　式	ツール側 OXR-RS04T-_ _I	
対応センサ	直流3線式センサ	
ドライブ電圧	12V±1.5V DC	
入力信号点数	4点	
ドライブ電流	≦30mA	≦60mA
伝送距離	0...3mm	0...2mm
許容軸ズレ	±2mm	±1mm
使用周囲温度	0...+50℃	
保護構造	IP67	
接続ケーブル	PUR φ6.3 7x0.259mm²	
材　質	ABS	
重　量	本体25g + ケーブル60g/m	

型式　NPN出力	ロボット側 OXR-RS04R-_ _
電源電圧	24V DC±10%（リップル含む）
消費電流	≦200mA
出力信号点数	4点+1点（インゾーン）
負荷電流	≦50mA/1出力
LED表示	ステータス（緑）、インゾーン（橙）
回路保護	短絡保護、逆接保護、サージ保護
使用周囲温度	0...+50℃
保護構造	IP67
接続ケーブル	PUR φ6.3 7x0.259mm²
材　質	ABS
重　量	本体25g + ケーブル60g/m

※検出部として複数のセンサを使用する場合は、各センサの消費電流の合計値がドライブ電流以下になることを必ず確認してください。
※ドライブ電流値を超える場合は、接続するセンサの数を減らしてください。

■使用可能なセンサ

電源電圧	12V DC
消費電流の合計	≦60mA
残留電圧	≦3.5V
負荷電流	—

上表の条件内で正しく動作するセンサをご使用ください。

■伝送領域図

（代表例：電源電圧24V 時／金属非埋め込み）

OXR-RS04R-_ _ / OXR-RS04T-_ _I

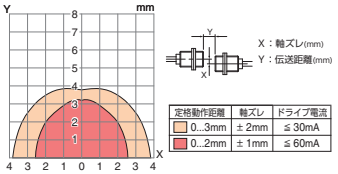

▶12接点仕様

■仕　様

型　式	ツール側 OXR-RS12T-_ _I
対応センサ	直流3線式センサ
ドライブ電圧	12V±1.5V DC
入力信号点数	12点
ドライブ電流	≦230mA
伝送距離	2...5mm
許容軸ズレ	±3mm
使用周囲温度	0...+50℃
保護構造	IP67
接続ケーブル	PUR φ8.6 2×0.5mm²+13×0.18mm²
材　質	ABS
重　量	本体75g + ケーブル105g/m

型式　NPN出力	ロボット側 OXR-RS12R-_ _
電源電圧	24V DC±10%（リップル含む）
消費電流	≦600mA
出力信号点数	12点+1点（ステータス）
負荷電流	≦50mA/1出力
LED表示	ステータス（緑）、出力（橙）
回路保護	短絡保護、逆接保護、サージ保護
使用周囲温度	0...+50℃
保護構造	IP67
接続ケーブル	PUR φ8.6 2×0.5mm²+13×0.18mm²
材　質	ABS
重　量	本体80g + ケーブル105g/m

※検出部として複数のセンサを使用する場合は、各センサの消費電流の合計値がドライブ電流以下になることを必ず確認してください。
※ドライブ電流値を超える場合は、接続するセンサの数を減らしてください。

■使用可能なセンサ

電源電圧	12V DC
消費電流の合計	≦230mA
残留電圧	≦3.5V
負荷電流	—

上表の条件内で正しく動作するセンサをご使用ください。

■伝送領域図

（代表例：電源電圧24V 時／金属非埋め込み）

OXR-RS12R-_ _ / OXR-RS12T-_ _I

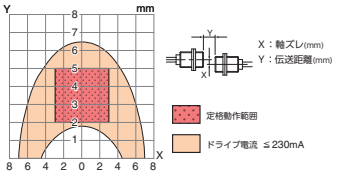

ツールチェンジャーご使用前の注意事項

●ツールチェンジャーのクランプ／アンクランプ時はツールの引き込み動作、ツールの押し出し動作が発生します。指などが挟まれる事や接触する恐れがありますので十分注意してください。

●供給エアーは機器のトラブルを防止するために、ドライヤーまたはミストセパレータを通して乾燥した、油分混入の無い清浄なエアーを使用ください。コンプレッサーには、各メーカ指定の作動油を指定間隔で交換してください。不適切な作動油はエアーに混入した油分でパッキン等、エアー機器を破損する恐れがあります。

●ツールチェンジャーのクランプ／アンクランプエアーとして 0.5 ～ 0.7MPaのエアーが供給されていない状態で使用しないでください。ツールチェンジャー機構部や周りの装置等に損傷を与える恐れがあります。

●エアーが供給されない状態で長時間使用しない場合、想定されない事象による事故を防ぐため、ロボット・装置等からツール側を外してください。

●エアーが供給されない状態から再稼動する場合は、クランプ側へエアーが供給される状態になっていることを確認した後に、エアーの供給を開始してください。

●ロボット及びハンドにツールチェンジャーを固定する場合は、固定穴及び固定ネジがある取付面と隙間が空かないよう面が密着するように固定してください。

●他社商品との組み合わせにおいて発生した不具合及び故障については、一切の責任を負いません。

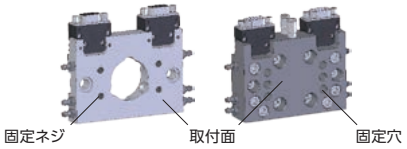

●ツールチェンジャーのツール側を切り離した状態で、ロボット側ピストンのクランプ／アンクランプ動作を繰り返しますと、ツール側とのクランプに支障をきたす可能性がありますのでお止めください。ピストンがズレた場合、△マークを合せる様にしてください。

●エアーポートを吸引で使用する場合、ロボット側の逆止弁部品（コイルスプリング、ステンレス鋼球、パッキン）を取り外し、再度シールを有したプラグ等にて取付け、使用してください。　※OX-120Aはそのままでご使用して頂けます。

●吸引で使用していたエアーポートを復旧する場合、逆止弁部品（コイルスプリング、ステンレス鋼球、パッキン）を取付け、シールを有したプラグを取付け、使用してください。プラグの締込み量が多いと正常にクランプ出来ず、脱落の要因になりますのでご注意下さい。

●取付けた装置など動作を開始する際には、ボルトや部品等に緩みがないか安全確認してから開始してください。

●使用の際、負荷が商品の許容値（モーメント・トルク）を超えない様にしてください。商品の機能や寿命に影響を及ぼすだけでなく、思わぬ事故を引き起こす可能性が有ります。

●増設エアーオプションの取付は本体の凹部と増設エアーオプションの凸部を合わせ、相手側との連結面と平行になる様に取付けてください。

●電気接点コネクターを使用の際、ツールチェンジャーのクランプ／アンクランプ時は、電源を遮断した状態で行ってください。通電状態で行った場合、プローブピン先端の摩耗が激しくなり、接点不良や溶着を起こす危険性があります。

●ツールチェンジャー単体では、絶対に電気接点部に電気を流さないでください。感電の恐れとショートによる製品の破損の可能性があります。

●次のような場所では使用しないでください。

・周囲温度が 0℃以下、55℃以上の場所　・液体、水滴もしくは、水蒸気がかかる場所　・湿度が95% 以上、又は結露の有る場所
・腐食性ガスがある場所　・金属、カーボン、スパッタ等導電性粉塵がある場所、飛散している場所　・強い電界、磁界が生じる場所

参考 OXシリーズ配管接続図

2位置シングルの場合

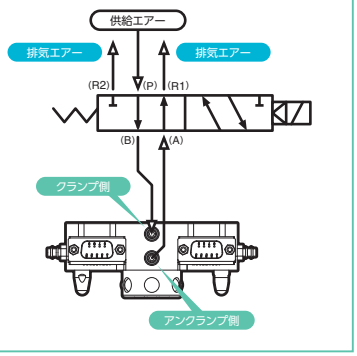

2位置ダブルの場合

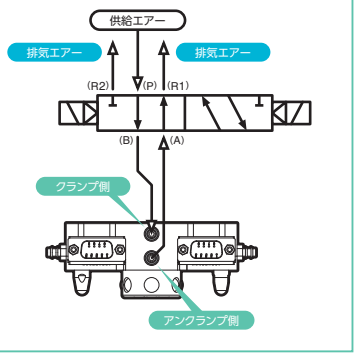

ハンド自動交換システム

ハンド交換を自動化する事で、「段取時間の短縮」、「作業者の負担軽減」、「接続ミスの削減」により生産性向上や品質向上に効果を発揮します。

ツールステーション事例

ツールステーションは床置仕様のツリータイプ、走行レールに取付けるNTタイプなどがあります。段取面数、設備スペース等によってステーションを個別に設計・製作します。

※詳しくは、最寄りの営業所、アインツまでお問い合わせください。

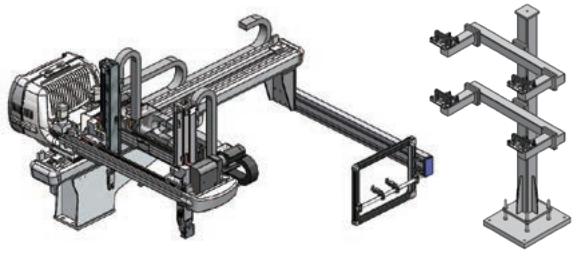

自動交換用ハンガー

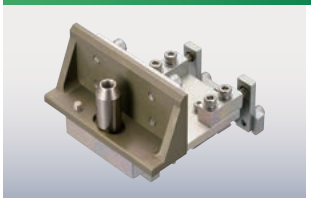

ツールステーションに取付けるハンガーユニットです。(ステーション側)

1-41

ハンガーツール



ツール側に取付けます。

1-41

ネオチャックハンガー・固定側

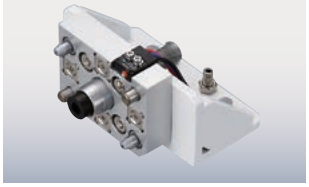

ネオジムの磁力を利用し、保持させるハンガーユニットです。(ステーション側)

1-42

ネオチャックハンガー・ツール側



ツール側に取付けます。

1-42

■動作例

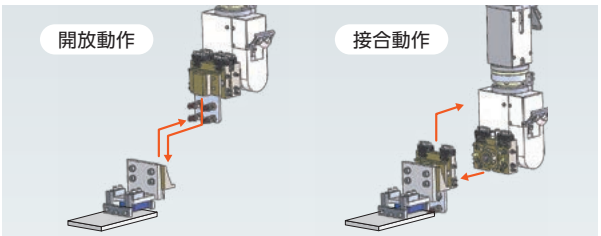

交換用ハンガーの保持ピンに
ハンガーツールの保持穴を差し込みハンドを保持。

■動作例

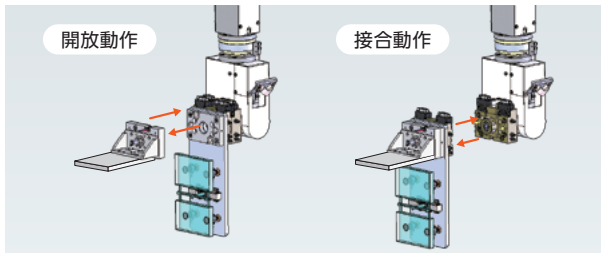

ネオジム磁石でハンドを保持。

■仕　様

	品名	注文コードNo. 型式	標準価格(税別)	重量(g)	可搬重量(kg)	掲載ページ
自動交換用ハンガー		072600 P HSL	¥25,300	182	～3	1-41
		072601 P HSAL	¥55,000	1,300	～10	
		072602 P HLAL	¥66,000	2,800	～35	
ハンガーツール		196532 P TS	¥2,600	43	～3	1-41
		196533 P TSA	¥4,950	99	～10	
		196656 P TLA1	¥9,680	356	～35	

	品名	注文コードNo. 型式	標準価格(税別)	重量(g)	可搬重量(kg)	掲載ページ
ネオチャックハンガー・固定側		072732 P HNE-48	¥31,900	540	～1 (9.8N)	1-42
		072733 P HNE-S	¥33,000	680		1-43
		072811 P HNE-SL	¥42,900	632		
ネオチャックハンガー・ツール側		196636 P TNE-48I	¥17,050	70	～1 (9.8N)	1-42
	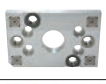	196637 P TNE-SI	¥17,050	140		1-43
		196727 P TNE-SLI	¥19,800	115		

P ポイント対象品

自動交換用ハンガー／ハンガーツール

ステーション側に自動交換用ハンガー、ツール側にハンガーツールを取り付けます。

チャック自動交換用ハンガー
(保持ピン仕様)



スマートフォン等にて、QRコードから
商品の動画がご覧いただけます。

▶ ステーション側

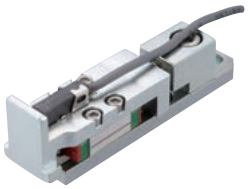

自動交換用ハンガー

注文コードNo.	072600 P
型　　式	HSL
標 準 価 格	¥25,300 (税別)

- 重量：182g　● 可搬重量：～3kg
- ハンド残留検知センサー付き (E2S-Q13)

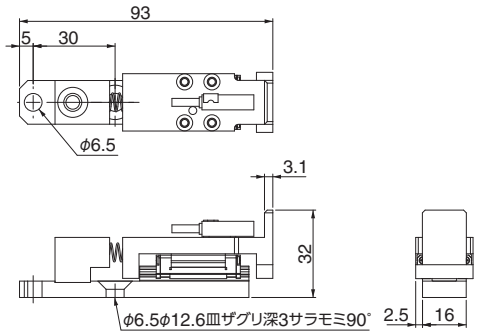

「HSL」と「TS」の組み合わせ例

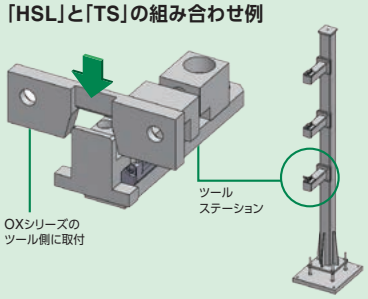

▶ ツール側

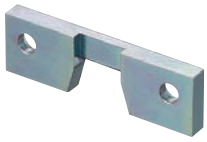

ハンガーツール

注文コードNo.	196532 P
型　　式	TS
標 準 価 格	¥2,600 (税別)

- 重量：43g　● 可搬重量：～3kg

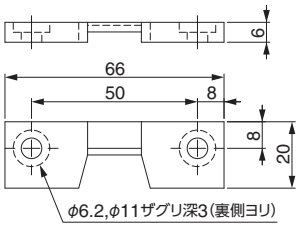

▶ ステーション側



自動交換用ハンガー

注文コードNo.	072601 P
型　　式	HSAL
標 準 価 格	¥55,000 (税別)

- 重量：1,300g　● 可搬重量：～10kg
- ハンド残留検知センサー付き (E2E-S05S12-WC-C1)
- センサーはハンガーツール取付ボルトで検知します

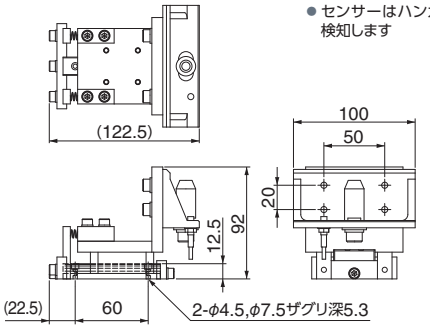

▶ ツール側



ハンガーツール

注文コードNo.	196533 P
型　　式	TSA
標 準 価 格	¥4,950 (税別)

- 重量：99g
- 可搬重量：～10kg

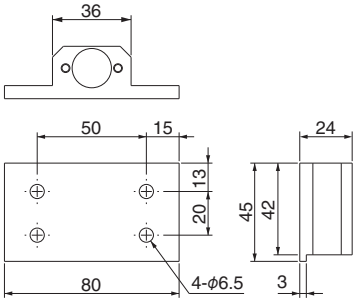

▶ ステーション側



自動交換用ハンガー

注文コードNo.	072602 P
型　　式	HLAL
標 準 価 格	¥66,000 (税別)

- 重量：2,800g　● 可搬重量：～35kg
- ハンド残留検知センサー付き (E2S-W21)
- センサーはハンガーツール取付ボルトで検知します

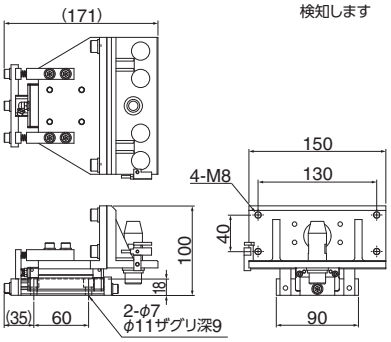

▶ ツール側

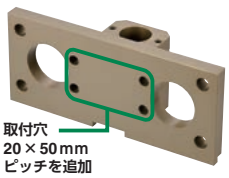

ハンガーツール

注文コードNo.	196656 P
型　　式	TLA1
標 準 価 格	¥9,680 (税別)

- 重量：356g
- 可搬重量：～35kg

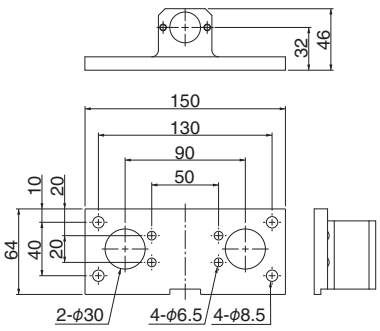

P ポイント対象品

ネオチャックハンガー

ハンド保持に最適なハンガーユニットです。

チャック自動交換用ハンガー
(ネオジム仕様)



スマートフォン等にて、QRコードから
商品の動画がご覧いただけます。

ネオチャックハンガーは電気やエアーを使用せず、ネオジウム磁石でハンドを保持します。

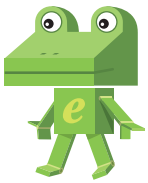

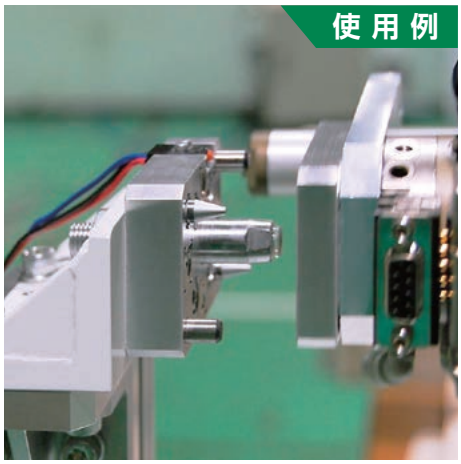

ハンド開放

●ツールチェンジャーの離脱機構を利用し、ハンドをネオチャックハンガー(固定側)に押出し、ネオジウム磁石でハンドを受け取り保持します。

ハンド接続

●ツールチェンジャーのクランプ動作を利用し、ネオハンガーからハンドを引き離します。

▶ ステーション側

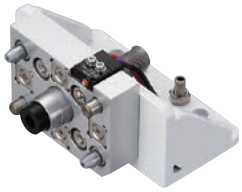

ネオチャックハンガー(固定側)

注文コードNo.	072732 P
型式	HNE-48
標準価格	¥31,900(税別)

- 重量:540g　● 可搬重量:～1kg(9.8N)
- ハンド残留検知センサー付
  (030317 D2JW-011-MD)
- 配線:黒(COM) 青(NO) 赤(NC)

▶ ツール側



ネオチャックハンガー(ツール側)

注文コードNo.	196636 P
型式	TNE-48I
標準価格	¥17,050(税別)

- 重量:70g
- 可搬重量:～1kg(9.8N)

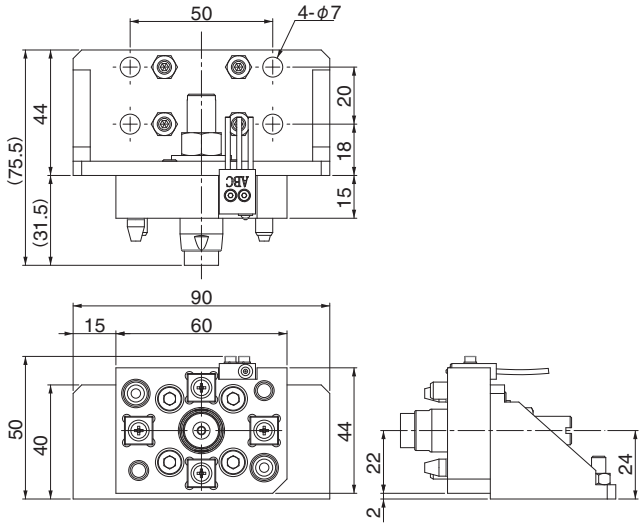

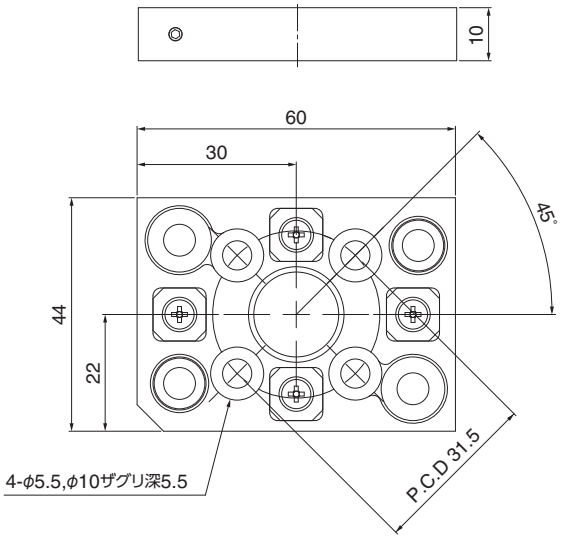

P ポイント対象品

▶ ステーション側

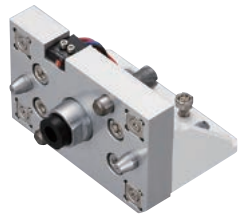

ネオチャックハンガー（固定側）

注文コードNo.	072733 P
型　式	HNE-S
標準価格	¥33,000（税別）

- 重量:680g　● 可搬重量:～1kg(9.8N)
- ハンド残留検知センサー付
  (030317 D2JW-011-MD)
- 配線：黒 (COM) 青 (NO) 赤 (NC)

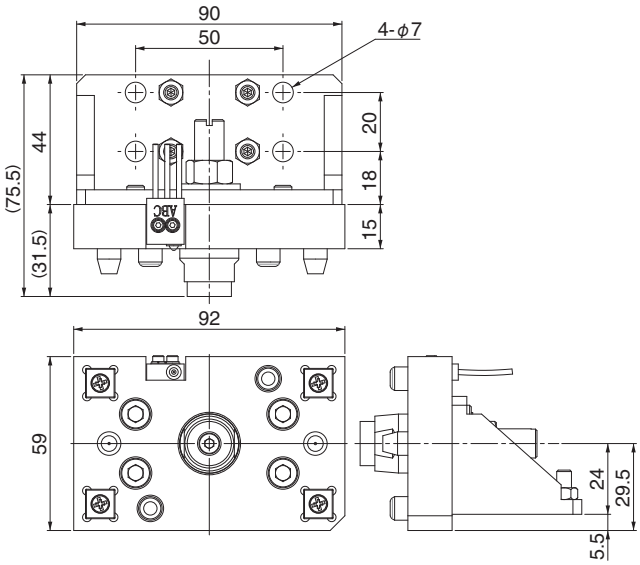

▶ ツール側



ネオチャックハンガー（ツール側）

注文コードNo.	196637 P
型　式	TNE-SI
標準価格	¥17,050（税別）

- 重量：140g
- 可搬重量：～1kg (9.8N)

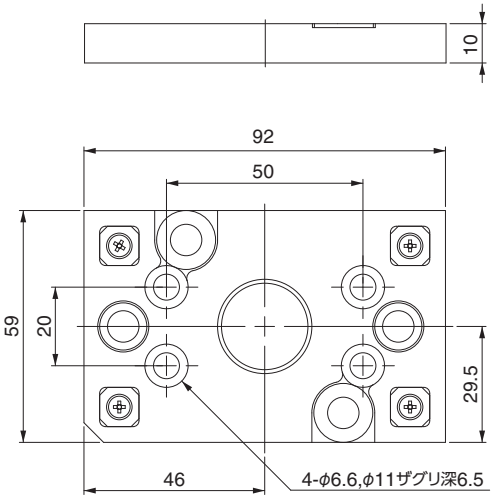

▶ ステーション側

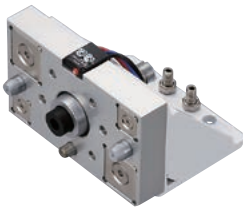

ネオチャックハンガー（固定側）

注文コードNo.	072811 P
型　式	HNE-SL
標準価格	¥42,900（税別）

- 重量：632g
- 可搬重量：～1kg (9.8N)
- ハンド残留検知センサー付
  (030317 D2JW-011-MD)
- 配線：黒 (COM) 青 (NO) 赤 (NC)

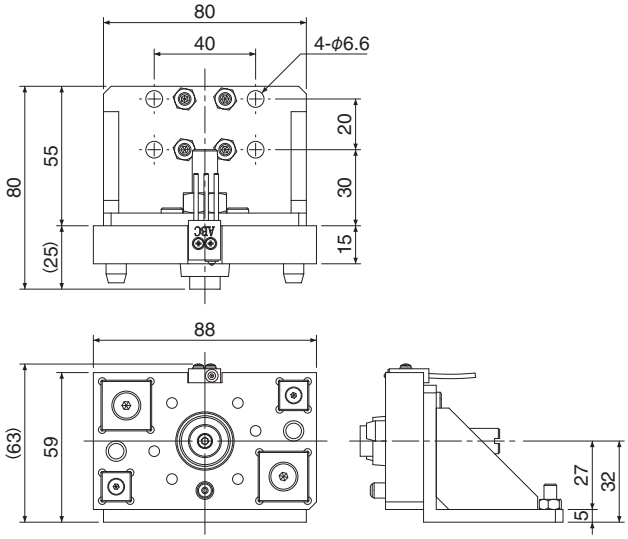

▶ ツール側



ネオチャックハンガー（ツール側）

注文コードNo.	196727 P
型　式	TNE-SLI
標準価格	¥19,800（税別）

- 重量：115g
- 可搬重量：～1kg (9.8N)

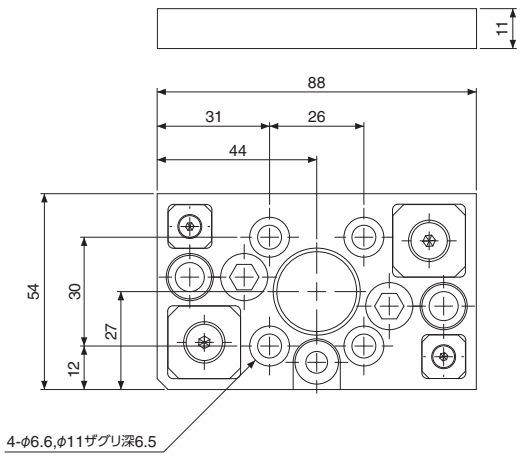

P ポイント対象品

MEMO