# 掴　む

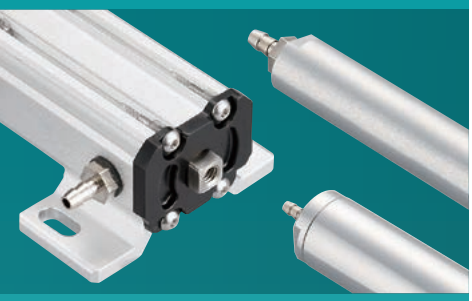

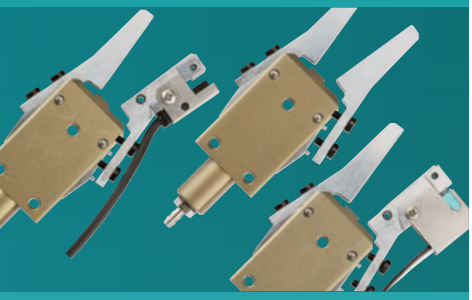

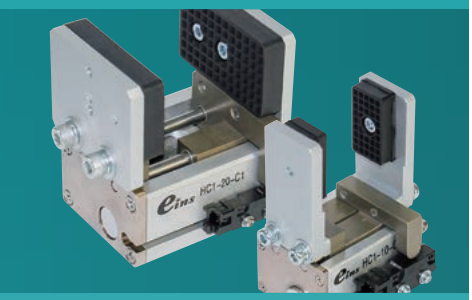

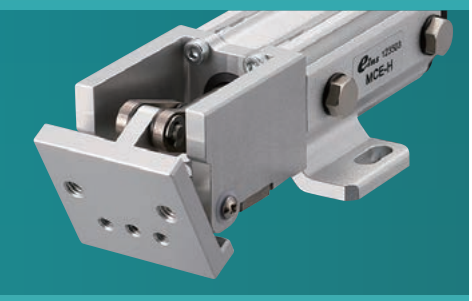

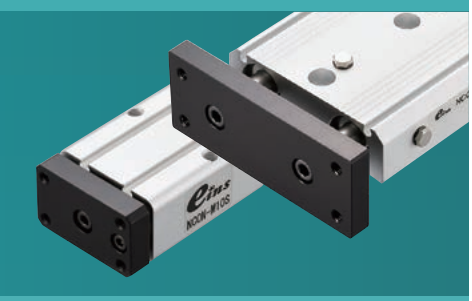


## ミニシリンダー ・・・・・・・・・・・・・・・・・ 2-2

- マイクロミニシリンダー（UMCD）／ミニシリンダー（MCD1）／樹脂シリンダー（MCDR） … 2-4
- ミニシリンダー（MCDP／MCE） … 2-5
- ミニシリンダー H ／ミニシリンダーオプションパーツ … 2-6
- パイプシリンダー（MCP1）／吸着複合シリンダー（VMCP） … 2-7

## ミニシリンダー用アクセサリー ・・・・・ 2-8

- 当板 … 2-10
- ツメ／締付板 … 2-13
- チャックスペーサー（樹脂製）／スペーサー（アルミ製） … 2-14
- 延長軸／軸受／スライドプレート … 2-15
- マイクロミニシリンダー／ミニシリンダー⇔当板選定表 … 2-16

## コンテナシリンダー ・・・・・・・・・・・・・・ 2-18

- ミニコンテナシリンダー（単動型／複動型） … 2-19
- コンテナシリンダー（複動型／強化型） … 2-20
- コンテナシリンダーガイド付（複動型）GCYL シリーズ … 2-21
- コンテナシリンダーガイド付（複動型）NGCYL シリーズ … 2-22

## コンテナシリンダー用アクセサリー ・・・ 2-24

- 当板／延長板／締付板 … 2-25

## 機能チャック ・・・・・・・・・・・・・・・・・・・ 2-26

- ランナーチャック E シリーズ（超ジュラルミン製爪） … 2-32
- ランナーチャック E1 シリーズ（鉄製爪） … 2-34
- ランナーチャック E1 シリーズ（L 爪タイプ） … 2-36
- ランナーチャック E1 シリーズ（爪着脱式） … 2-37
- ランナーモジュール／ランナーチャックプレート … 2-39
- ランナーチャックバッファユニット／トンネルゲートランナーチャック … 2-40
- パイプ複合チャック／パイプ複合チャック・グリップ … 2-41
- ヒンジシリンダー … 2-42
- クランプ・ヒンジチャック（複動型） … 2-43
- マグネットチャック … 2-44
- 三爪チャック（複動型） … 2-45
- 平行チャック（単動型／複動型） … 2-46
- 薄形平行ハンド（複動型） … 2-50
- ニードルグリッパー … 2-51

## クッション材 ・・・・・・・・・・・・・・・・・・・ 2-52

- ゴム板／ EP スポンジ／シリコンスポンジ … 2-52

# ミニシリンダー

性能表はWEBサイトにてご確認願います。

▶小型で軽量、ジャングルジムへの取付けも可能。
▶シリンダーロッドは回り止め構造を採用（ミニシリンダーHを除く）。

## ■仕　様

| 品名 | | 注文コードNo. | 型式 | 標準価格（税別） | 構造 | 使用空気圧（MPa） | シリンダー径（mm） | 出力（N） | ストローク（mm） | 重量（g） | 掲載ページ |
|---|---|---|---|---|---|---|---|---|---|---|---|
| マイクロミニシリンダー・UMCD |  | 200122 P | UMCD-5 | ¥2,310 | 単動型 | 0.3～0.5 | φ10 | 押し 28 引き 6 | 5 | 16 | 2-4 |
| |  | 200123 P | UMCD-10 | ¥2,370 | | | | 押し 24 引き 9 | 10 | 22 | |
| | NEW  | 200260 P | UMCD-5T | ¥2,420 | 単動型 | 0.3～0.5 | φ10 | 押し 6 引き 18 | 5 | 18 | |
| | NEW  | 200261 P | UMCD-10T | ¥2,530 | | | | 押し 9 引き 14 | 10 | 21 | |
| |  | 200124 P | UMCD-5P | ¥2,640 | 単動型 | 0.3～0.5 | φ10 | 押し 28 引き 6 | 5 | 14 | |
| |  | 200125 P | UMCD-10P | ¥2,660 | | | | 押し 24 引き 9 | 10 | 20 | |
| ミニシリンダー・MCD1 |  | 123219 P | MCD1-10 | ¥1,270 | 単動型 | 0.3～0.5 | φ18 | 押し 98 引き 19 | 10 | 65 | 2-4 |
| |  | 123220 P | MCD1-20 | ¥1,520 | | | | | 20 | 80 | |
| 樹脂シリンダー・MCDR |  | 123691 P | MCDR-10 | ¥1,160 | 単動型 | 0.3～0.5 | φ18 | 押し 98 引き 19 | 10 | 40 | 2-4 |
| |  | 123692 P | MCDR-20 | ¥1,410 | | | | | 20 | 48 | |
| ミニシリンダー・(引込型) MCDP | NEW  | 123929 P | MCDP-10 | ¥1,900 | 単動型 | 0.3～0.5 | φ18 | 押し 98 引き 19 | 10 | 73 | 2-5 |
| | NEW  | 123930 P | MCDP-20 | ¥2,000 | 単動型 | | | | 20 | 90 | |
| | NEW  | 123931 P | MCDP-AJBKT | ¥650 | – | – | – | – | – | 28 | 2-6 |
| ミニシリンダー・MCE |  | 123504 P | MCE-10S | ¥2,600 | 単動型 | 0.3～0.5 | φ19相当 | 押し 110 引き 20 | 10 | 58 | 2-5 |
| |  | 123505 P | MCE-10T | ¥2,700 | | | | 押し 20 引き 85 | | | |
| |  | 123508 P | MCE-10W | ¥3,000 | 複動型 | | | 押し 130 引き 108 | | 62 | |

※使用条件：［使用流体］清浄空気、［使用周囲温度］5℃～40℃
※出力（N）は使用空気圧0.5MPa時の値となります。


P ポイント対象品

性能表はWEBサイトにてご確認願います。

| 品名 | | 注文コードNo. | 型式 | 標準価格(税別) | 構造 | 使用空気圧(MPa) | シリンダー径(mm) | 出力(N) | ストローク(mm) | 重量(g) | 掲載ページ |
|---|---|---|---|---|---|---|---|---|---|---|---|
| ミニシリンダー・MCE |  | 123506 P | MCE-20S | ¥2,700 | 単動型 | 0.3～0.5 | φ19相当 | 押し 105 引き 22 | 20 | 69 | 2-5 |
| |  | 123507 P | MCE-20T | ¥2,800 | | | | 押し 22 引き 82 | | | |
| |  | 123509 P | MCE-20W | ¥3,100 | 複動型 | | | 押し 130 引き 108 | | 71 | |
| ミニシリンダーH(当てゴム付) |  | 120003 P | MCY-HS | ¥2,680 | 単動型 | 0.3～0.5 | φ15 | 押し 78 引き 10 | 20度 | 45 | 2-6 |
| 当てゴム・ビス付・ミニシリンダーH用 |  | 370877 | MCY-HSヨウ | ¥60 | – | – | – | 押し – 引き – | – | 1 | 2-6 |
| パイプシリンダー・MCP1 |  | 123699 P | MCP1-1210 | ¥2,450 | 単動型 | 0.3～0.5 | φ10 | 押し 30 引き 5 | 10 | 12 | 2-7 |
| |  | 123700 P | MCP1-1220 | ¥2,650 | | | | 押し 31 引き 3 | 20 | 14 | |
| |  | 123701 P | MCP1-2010 | ¥2,900 | | | φ16 | 押し 85 引き 7 | 10 | 40 | |
| |  | 123702 P | MCP1-2020 | ¥3,300 | | | | 押し 84 引き 8 | 20 | 46 | |
| |  | 123703 P | MCP1-2030 | ¥3,900 | | | | 押し 83 引き 9 | 30 | 50 | |
| 吸着複合シリンダー・VMCP |  | 211133 P | VMCP-10 | ¥5,300 | 単動型 | 0.3～0.5 | φ16 | 押し 54 引き 20 | 10 | 51 | 2-7 |
| |  | 211134 P | VMCP-20 | ¥5,600 | | | | 押し 62 引き 20 | 20 | 60 | |
| |  | 211135 P | VMCP-30 | ¥5,900 | | | | 押し 60 引き 21 | 30 | 78 | |
| |  | 211137 P | VMCP-10-C | ¥8,400 | | | | 押し 54 引き 20 | 10 | 69 | |
| |  | 211138 P | VMCP-20-C | ¥8,700 | | | | 押し 62 引き 20 | 20 | 78 | |
| |  | 211139 P | VMCP-30-C | ¥9,000 | | | | 押し 60 引き 21 | 30 | 96 | |

※使用条件：[使用流体] 清浄空気、[使用周囲温度] 5℃～40℃

P ポイント対象品

# マイクロミニシリンダー(UMCD)／ミニシリンダー(MCD1)／樹脂シリンダー(MCDR)

軽量ボディのミニシリンダーシリーズ。



## ▶ 小物成形品のチャックに最適。



### マイクロミニシリンダー

| 注文コードNo. | 200122 (P) |
|---|---|
| 型　式 | UMCD-5 |
| 標準価格 | ¥2,310 (税別) |

- ストローク：5mm
- 重量：16g
- 配管用継手BF-3付属



### マイクロミニシリンダー

| 注文コードNo. | 200123 (P) |
|---|---|
| 型　式 | UMCD-10 |
| 標準価格 | ¥2,370 (税別) |

- ストローク：10mm
- 重量：22g
- 配管用継手BF-3付属

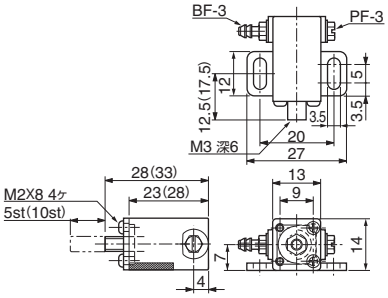


※（ ）内の数値はUMCD-10を示す。

## ▶ 小型ボディの引き込み型。



### マイクロミニシリンダー(引込)

| 注文コードNo. | 200260 (P) |
|---|---|
| 型　式 | UMCD-5T |
| 標準価格 | ¥2,420 (税別) |

- ストローク：5mm
- 重量：17.9g
- 配管用継手BF-3付属



### マイクロミニシリンダー(引込)

| 注文コードNo. | 200261 (P) |
|---|---|
| 型　式 | UMCD-10T |
| 標準価格 | ¥2,530 (税別) |

- ストローク：10mm
- 重量：20.5g
- 配管用継手BF-3付属

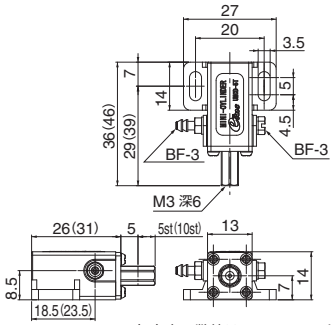


※（ ）内の数値はUMCD-10Tを示す。

## ▶ 本体同士をピッタリ合わせての取付可能。



### マイクロミニシリンダー・スリム型

| 注文コードNo. | 200124 (P) |
|---|---|
| 型　式 | UMCD-5P |
| 標準価格 | ¥2,640 (税別) |

- ストローク：5mm
- 重量：14g
- 配管用継手BF-3付属



### マイクロミニシリンダー・スリム型

| 注文コードNo. | 200125 (P) |
|---|---|
| 型　式 | UMCD-10P |
| 標準価格 | ¥2,660 (税別) |

- ストローク：10mm
- 重量：20g
- 配管用継手BF-3付属

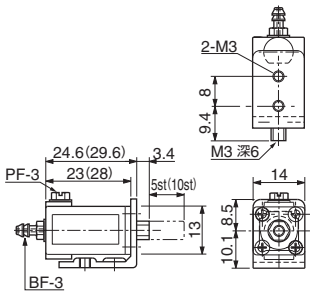


※（ ）内の数値はUMCD-10Pを示す。

## ▶ 軽量アルミボディのミニシリンダー。



### ミニシリンダー・MCD1

| 注文コードNo. | 123219 (P) |
|---|---|
| 型　式 | MCD1-10 |
| 標準価格 | ¥1,270 (税別) |

- ストローク：10mm
- 重量：65g
- 配管用継手BF-5付属



### ミニシリンダー・MCD1

| 注文コードNo. | 123220 (P) |
|---|---|
| 型　式 | MCD1-20 |
| 標準価格 | ¥1,520 (税別) |

- ストローク：20mm
- 重量：80g
- 配管用継手BF-5付属

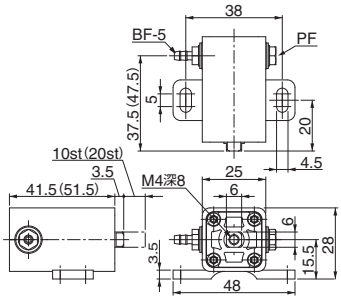


※（ ）内の数値はMCD1-20を示す。

## ▶ ボディを樹脂にし、超軽量化を実現。



### 樹脂シリンダー・MCDR

| 注文コードNo. | 123691 (P) |
|---|---|
| 型　式 | MCDR-10 |
| 標準価格 | ¥1,160 (税別) |

- ストローク：10mm
- 重量：40g
- 配管用継手BF-5付属
- 取付用ワッシャー付属



### 樹脂シリンダー・MCDR

| 注文コードNo. | 123692 (P) |
|---|---|
| 型　式 | MCDR-20 |
| 標準価格 | ¥1,410 (税別) |

- ストローク：20mm
- 重量：48g
- 配管用継手BF-5付属
- 取付用ワッシャー付属

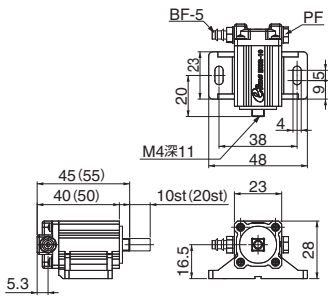


※（ ）内の数値はMCDR-20を示す。



(P) ポイント対象品

# ミニシリンダー（MCDP／MCE）

軽量ボディのミニシリンダーシリーズ。

## ▶ 本体同士をピッタリ合わせての取付可能。

NEW

### ミニシリンダー・スリム

| 注文コードNo. | 123929 P |
|---|---|
| 型　式 | MCDP-10 |
| 標準価格 | ¥1,900（税別） |

- ストローク：10mm
- 重量：73g
- 配管用継手BF-5付属
- 角度調整ブラケット（OP）➡2-6の取付可能
- シリンダー取付にはM4ナットをご使用ください。

NEW

### ミニシリンダー・スリム

| 注文コードNo. | 123930 P |
|---|---|
| 型　式 | MCDP-20 |
| 標準価格 | ¥2,000（税別） |

- ストローク：20mm
- 重量：96g
- 配管用継手BF-5付属
- 角度調整ブラケット（OP）➡2-6の取付可能
- シリンダー取付にはM4ナットをご使用ください。

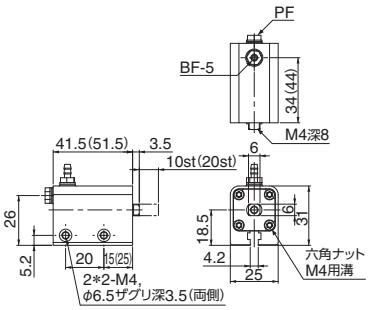


※（　）内の数値はMCDP-20を示す。

## ▶ 作動限・復帰限用オートスイッチの装着が可能な押出型シリンダー。



### ミニシリンダー・MCE10st（押出）

| 注文コードNo. | 123504 P |
|---|---|
| 型　式 | MCE-10S |
| 標準価格 | ¥2,600（税別） |

- ストローク：10mm
- 重量：58g
- 配管用継手BF-5付属



### ミニシリンダー・MCE20st（押出）

| 注文コードNo. | 123506 P |
|---|---|
| 型　式 | MCE-20S |
| 標準価格 | ¥2,700（税別） |

- ストローク：20mm
- 重量：69g
- 配管用継手BF-5付属

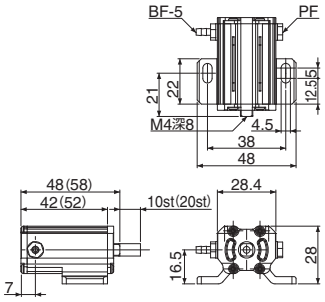


※（　）内の数値はMCE-20Sを示す。

## ▶ 作動限・復帰限用オートスイッチの装着が可能な引込型シリンダー。



### ミニシリンダー・MCE10st（引込）

| 注文コードNo. | 123505 P |
|---|---|
| 型　式 | MCE-10T |
| 標準価格 | ¥2,700（税別） |

- ストローク：10mm
- 重量：58g
- 配管用継手BF-5付属



### ミニシリンダー・MCE20st（引込）

| 注文コードNo. | 123507 P |
|---|---|
| 型　式 | MCE-20T |
| 標準価格 | ¥2,800（税別） |

- ストローク：20mm
- 重量：69g
- 配管用継手BF-5付属

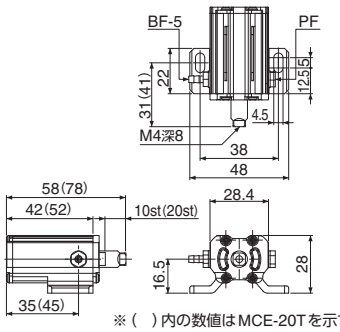


※（　）内の数値はMCE-20Tを示す。

## ▶ 作動限・復帰限用オートスイッチの装着が可能な複動型シリンダー。



### ミニシリンダー・MCE10st（複動）

| 注文コードNo. | 123508 P |
|---|---|
| 型　式 | MCE-10W |
| 標準価格 | ¥3,000（税別） |

- ストローク：10mm
- 重量：62g
- 配管用継手BF-5付属



### ミニシリンダー・MCE20st（複動）

| 注文コードNo. | 123509 P |
|---|---|
| 型　式 | MCE-20W |
| 標準価格 | ¥3,100（税別） |

- ストローク：20mm
- 重量：71g
- 配管用継手BF-5付属

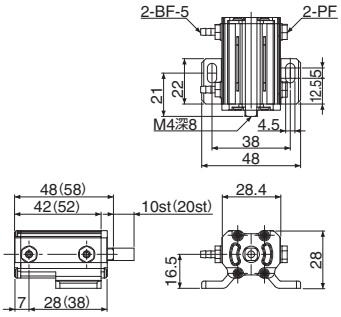


※（　）内の数値はMCE-20Wを示す。



P ポイント対象品

# ミニシリンダーH／ミニシリンダーオプションパーツ

コンパクトボディのヒンジシリンダー



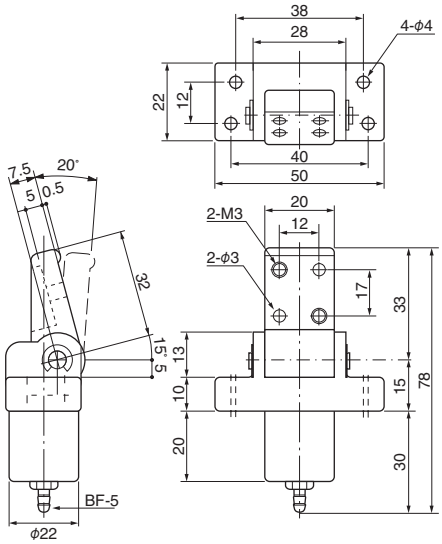


## ミニシリンダー H

| 注文コードNo. | 120003 (P) |
|---|---|
| 型　式 | MCY-HS |
| 標準価格 | ¥2,680 (税別) |

- 本体材質：PBTポリプチレンテレフタレート
- 動作角度：0～20度　● 重量：45g
- 配管用継手BF-5付属

### 使用例（ランナー掴み）

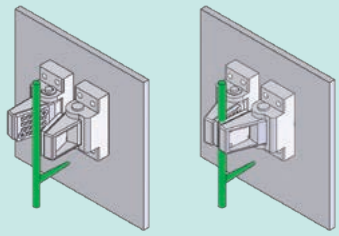

チャック開状態　チャック閉状態

※ジャングルジムへ直接の取付は出来ません。

### 使用例（製品掴み）

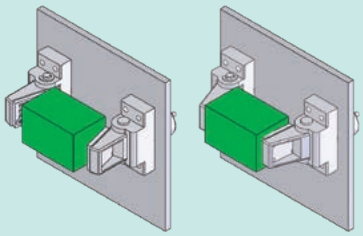

チャック開状態　チャック閉状態

## ミニシリンダーオプションパーツ

### ▶ ミニシリンダー・スリム（MCDPシリーズ）用

NEW



#### 角度調整ブラケット・MCDP用

| 注文コードNo. | 123931 |
|---|---|
| 型　式 | MCDP-AJBKT |
| 標準価格 | ¥650 (税別) |

- 重量：28g（セット重量）
- L・Rのセット販売となります。
- ボルト×4本（SW、平W）付属

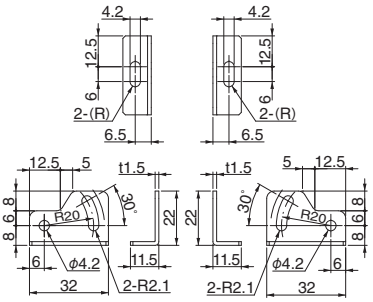


組付例



### ▶ ミニシリンダー H（MCY-HS）用



#### 当てゴム・ビス付・ミニシリンダーH用（交換用）

| 注文コードNo. | 370877 |
|---|---|
| 型　式 | MCY-HSヨウ |
| 標準価格 | ¥60 (税別) |

- 重量：1g
- 当てゴム材質：天然ゴム（NR）＋スチレン・ブタジエンゴム（SBR）

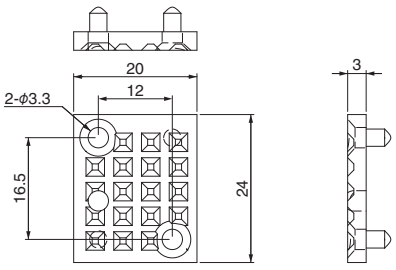


### ▶ ミニシリンダー・MCE（MCEシリーズ）用



#### オートスイッチ（有接点）

| 注文コードNo. | 030282 |
|---|---|
| 型　式 | D-A93 |
| 標準価格 | ¥1,650 (税別) |

- 重量：6g　● 適用負荷：リレー、PLC
- 負荷電圧：DC24V　● 負荷電流：5～40mA
- 配線：0.5M OUT（+）茶 OUT（−）青
- インジケータランプ付
- 配線 ➡ 6-20 参照　● 長さ：0.5m



#### オートスイッチ（無接点）

| 注文コードNo. | 030425 |
|---|---|
| 型　式 | D-M9N |
| 標準価格 | ¥2,640 (税別) |

- 重量：8g　● 適用負荷：リレー、PLC
- 負荷電圧：DC24V　● 負荷電流：～40mA以下
- 配線：0.5M＋V（茶）、負荷（黒）、0V（青）
- インジケータランプ付
- 配線 ➡ 6-20 参照　● 長さ：0.5m

# パイプシリンダー（MCP1）／吸着複合シリンダー（VMCP）

**超ジュラルミン素材のため軽量で剛性が高く長寿命。**

▶ ジャングルジムシリーズ接続金具(φ12) に直接取付けが可能。



### パイプシリンダー

| 注文コードNo. | 123699 P |
|---|---|
| 型　式 | MCP1-1210 |
| 標準価格 | ¥2,450 (税別) |

● ストローク：10mm　● 重量：12g
● 配管用継手 BF-5-M3付属



### パイプシリンダー

| 注文コードNo. | 123700 P |
|---|---|
| 型　式 | MCP1-1220 |
| 標準価格 | ¥2,650 (税別) |

● ストローク：20mm　● 重量：14g
● 配管用継手 BF-5-M3付属

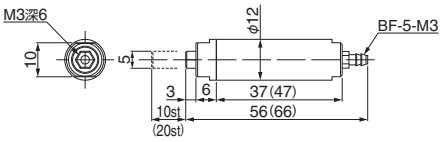


※（ ）内の数値はMCP-1220を示す。

**使用例**

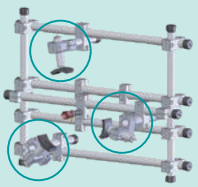

▶ ジャングルジムシリーズ接続金具(φ20) に直接取付けが可能。



### パイプシリンダー

| 注文コードNo. | 123701 P |
|---|---|
| 型　式 | MCP1-2010 |
| 標準価格 | ¥2,900 (税別) |

● ストローク：10mm　● 重量：40g
● 配管用継手 BF-5付属



### パイプシリンダー

| 注文コードNo. | 123702 P |
|---|---|
| 型　式 | MCP1-2020 |
| 標準価格 | ¥3,300 (税別) |

● ストローク：20mm　● 重量：46g
● 配管用継手 BF-5付属



### パイプシリンダー

| 注文コードNo. | 123703 P |
|---|---|
| 型　式 | MCP1-2030 |
| 標準価格 | ¥3,900 (税別) |

● ストローク：30mm　● 重量：50g
● 配管用継手 BF-5付属

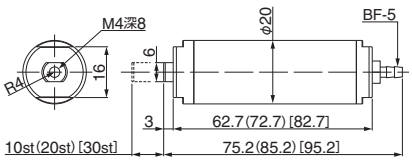


※（ ）内の数値はMCP-2020を示す。
※［ ］内の数値はMCP-2030を示す。

▶ 真空吸着用通路をロッドに設置。吸着アタッチヘッドを付けることで、吸着パッドが取付可能。



### 吸着複合シリンダー（センサー無）

| 注文コードNo. | 211133 P |
|---|---|
| 型　式 | VMCP-10 |
| 標準価格 | ¥5,300 (税別) |

● ストローク：10mm　● 重量：51g
● 配管用継手 BF-5付属



### 吸着複合シリンダー（センサー無）

| 注文コードNo. | 211134 P |
|---|---|
| 型　式 | VMCP-20 |
| 標準価格 | ¥5,600 (税別) |

● ストローク：20mm　● 重量：60g
● 配管用継手 BF-5付属



### 吸着複合シリンダー（センサー無）

| 注文コードNo. | 211135 P |
|---|---|
| 型　式 | VMCP-30 |
| 標準価格 | ¥5,900 (税別) |

● ストローク：30mm　● 重量：78g
● 配管用継手 BF-5付属

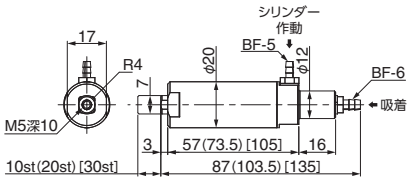


※（ ）内の数値はVMCP-20を示す。
※［ ］内の数値はVMCP-30を示す。



### 吸着複合シリンダー（センサー付）

| 注文コードNo. | 211137 P |
|---|---|
| 型　式 | VMCP-10-C |
| 標準価格 | ¥8,400 (税別) |

● ストローク：10mm　● 重量：69g
● 配管用継手 BF-5付属
● センサー：D-M9N (030425)



### 吸着複合シリンダー（センサー付）

| 注文コードNo. | 211138 P |
|---|---|
| 型　式 | VMCP-20-C |
| 標準価格 | ¥8,700 (税別) |

● ストローク：20mm　● 重量：78g
● 配管用継手 BF-5付属
● センサー：D-M9N (030425)



### 吸着複合シリンダー（センサー付）

| 注文コードNo. | 211139 P |
|---|---|
| 型　式 | VMCP-30-C |
| 標準価格 | ¥9,000 (税別) |

● ストローク：30mm　● 重量：96g
● 配管用継手 BF-5付属
● センサー：D-M9N (030425)

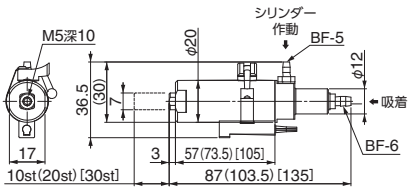


※（ ）内の数値はVMCP-20-Cを示す。
※［ ］内の数値はVMCP-30-Cを示す。

**使用例**

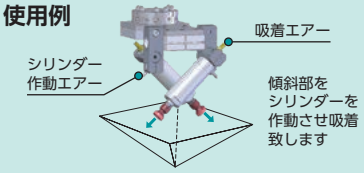


● シリンダーロッド先端に吸着アタッチヘッド（131208又は131209 ➡ 3-33 ）を取付けご使用ください。

P ポイント対象品

# ミニシリンダー用 アクセサリー



## 当　板



マイクロミニシリンダー用、
ミニシリンダー用をご用意。

## ツ　メ



スプルーの把持に最適。

## 締付板



ミニシリンダーの固定に
ご使用ください。

## チャックスペーサー（樹脂製）



シリンダー取付などのかさ上げに
ご使用ください。

## ■仕　様

| | 品　名 | | 注文コードNo. | 型　式 | 標準価格（税別） | 重　量（g） | 素　材 | 掲　載ページ |
|---|---|---|---|---|---|---|---|---|
| 当板 | 当板・角型・黒・マイクロミニシリンダー用 |  | 022797 P | CPUM-01 | ¥460 | 5 | ニトリルゴム | 2-10 |
| | NEW 当板・角型・黒・マイクロ・引込用 |  | 023357 P | CPUM-10 | ¥650 | 4.5 | クロロプレンゴム | |
| | 当板・丸型・黒φ25・ミニシリンダー用 |  | 370071 P | CP-015 | ¥330 | 13 | ニトリルゴム | |
| | 当板・丸型・黒φ50・ミニシリンダー用 |  | 370070 P | CP-016 | ¥500 | 53 | | |
| | 当板・角型・黒2穴・ミニシリンダー用 |  | 023336 P | CPL-060 | ¥550 | 22 | クロロプレンゴム | |
| | 当板・R型・黒・ミニシリンダー用 |  | 023359 P | CPL-018 | ¥550 | 19 | | 2-11 |
| | 当板・角型・黒・引込用 |  | 023219 P | CP-077 | ¥770 | 39 | | |
| | 当板・角型・SW付・マイクロミニシリンダー用 |  | 110568 P | L1131-100 | ¥5,870 | 23 | ニトリルゴム | |
| | 当板・角型・黒SW付・ミニシリンダー用 |  | 101832 P | KRCR-5000 | ¥5,360 | 62 | | |
| | 当板・角型・白・マイクロミニシリンダー用 |  | 023113 P | CPUM-01（SR） | ¥550 | 5 | シリコンゴム | 2-10 |
| | NEW 当板・角型・白・マイクロ・引込用 |  | 023358 P | CPUM-11 | ¥700 | 4.5 | | |
| | 当板・丸型・白φ25・ミニシリンダー用 |  | 022664 P | CP-074 | ¥530 | 13 | | |
| | 当板・丸型・白φ50・ミニシリンダー用 |  | 370107 P | CP-071 | ¥600 | 53 | | |
| | 当板・角型・白2穴・ミニシリンダー用 |  | 023337 P | CPL-061 | ¥700 | 22 | | |
| | 当板・R型・白・ミニシリンダー用 |  | 023360 P | CPL-072 | ¥620 | 19 | | 2-11 |
| | 当板・角型・白・引込用 |  | 023220 P | CP-078 | ¥880 | 39 | | |
| | 当板・角型・白SW付・マイクロミニシリンダー用 |  | 110654 P | L1131-200 | ¥6,000 | 23 | | |
| | 当板・角型・白SW付・ミニシリンダー用 |  | 101833 P | KRCWR-5000 | ¥5,850 | 62 | | |
| | 鉄製当て板 |  | 023211 P | CP-06F | ¥1,320 | 37 | 鉄 | |
| | 当板・角型・鉄SW付・ミニシリンダー用 |  | 101834 P | KFCR-5000 | ¥6,380 | 76 | | 2-12 |
| | 当板・角型・SW付・ミニシリンダー用 |  | 101835 P | KPCR-5000 | ¥5,120 | 52 | | |



P ポイント対象品

## スペーサー（アルミ製）



ミニシリンダーの取付高さを変更する際にご使用ください。

## 延長軸／軸受

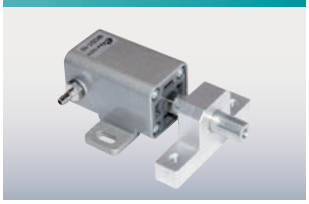

ミニシリンダーのロッド延長する際、軸受けを取付けることで、動きを安定させます。

## スライドプレート

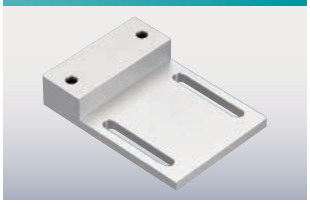

ミニシリンダーの移動が簡単にできます。数種類のワークの兼用が可能になります。

### ■仕　様

| 品名 | | | 注文コードNo. | 型式 | 標準価格（税別） | 重量（g） | 素材 | 掲載ページ |
|---|---|---|---|---|---|---|---|---|
| 当板 | SW付当板・黒交換プレート |  | 101836 P | KPB-5000 | ¥1,750 | 31 | ニトリルゴム | 2-12 |
| | SW付当板・白交換プレート |  | 101837 P | KPW-5000 | ¥2,180 | 31 | シリコンゴム | |
| | SW付当板・鉄交換プレート |  | 101838 P | KPF-5000 | ¥2,640 | 44 | 鉄 | |
| | SW付当板・交換プレート |  | 101839 P | KP-5000 | ¥1,400 | 25 | | |
| | マイクロスイッチ・KRC/KRCW用 |  | 030317 | D2JW-011-MD（0.1A,30VDC） | ¥630 | 8 | – | |
| ツメ | ツメ・L型・マイクロミニシリンダー用 |  | 022798 | CPUM-02 | ¥180 | 3.6 | 鉄 | 2-13 |
| | ツメ・丸型φ25・ミニシリンダー用 |  | 370072 P | CP-013 | ¥340 | 11.4 | | |
| | ツメ・L型・ミニシリンダー用 |  | 370073 P | CP-014 | ¥550 | 28.4 | | |
| 締付板 | 締付板・マイクロミニシリンダー用 |  | 022801 | CPUM-05 | ¥130 | 5.0 | 鉄 | |
| | 締付板・ミニシリンダー用 |  | 050033 | CP-009 | ¥100 | 8.2 | | |
| | 締付板・H型シリンダー用（M3） |  | 050034 | CP-010 | ¥220 | 5.2 | | |
| チャックスペーサー | チャックスペーサー・樹脂製・マイクロミニシリンダー用 |  | 041646 P | ECPUM-03 | ¥350 | 1.7 | ポリプロピレン | 2-14 |
| | チャックスペーサー・樹脂製・ミニシリンダー用 |  | 041647 P | ECP-011 | ¥300 | 8.6 | | |
| スペーサー | スペーサー・アルミ製・50H |  | 230060 P | XL0002-050 | ¥1,500 | 73 | アルミ | |
| | スペーサー・アルミ製・80H | | 230061 P | XL0002-080 | ¥1,540 | 93 | | |
| | スペーサー・アルミ製・100H | | 230062 P | XL0002-100 | ¥1,600 | 106 | | |
| | スペーサー・アルミ製・120H | | 230063 P | XL0002-120 | ¥1,630 | 119 | | |
| 延長軸・ミニシリンダー用 | |  | 370342 P | CP-033（30ミリ） | ¥460 | 11 | 鉄 | 2-15 |
| | |  | 370711 P | CP-034（45ミリ） | ¥470 | 16 | | |
| 軸受・ミニシリンダー用 | |  | 370341 | CP-007（10ミリ） | ¥1,580 | 20 | アルミ | |
| | |  | 370712 | CP-008（20ミリ） | ¥1,760 | 40 | | |
| スライドプレート・ミニシリンダー用 | |  | 370793 P | CP-030（10H） | ¥1,350 | 53 | アルミ | |
| | |  | 370722 P | CP-030（15H） | ¥1,710 | 64 | | |

P ポイント対象品

# 当 板

シリンダーロッドの先端に取り付けてご使用ください。





## 当板・角型・黒・マイクロミニシリンダー用

| 注文コードNo. | 022797 P |
|---|---|
| 型　式 | CPUM-01 |
| 標準価格 | ¥460（税別） |

- 素材：ニトリルゴム
- 重量：5g
- 対象シリンダー：UMCD、MCP∗-12シリーズ

## 当板・角型・白・マイクロミニシリンダー用

| 注文コードNo. | 023113 P |
|---|---|
| 型　式 | CPUM-01（SR） |
| 標準価格 | ¥550（税別） |

- 素材：シリコンゴム
- 重量：5g
- 対象シリンダー：UMCD、MCP∗-12シリーズ

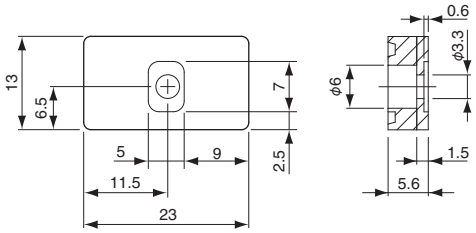




## 当板・角型・黒・マイクロ・引込用 NEW

| 注文コードNo. | 023357 P |
|---|---|
| 型　式 | CPUM-10 |
| 標準価格 | ¥650（税別） |

- 素材：クロロプレンゴム
- 重量：4.5g
- 対象シリンダー：UMCD-5T、10T（引込型）

## 当板・角型・白・マイクロ・引込用 NEW

| 注文コードNo. | 023358 P |
|---|---|
| 型　式 | CPUM-11 |
| 標準価格 | ¥700（税別） |

- 素材：シリコンゴム
- 重量：4.5g
- 対象シリンダー：UMCD-5T、10T（引込型）

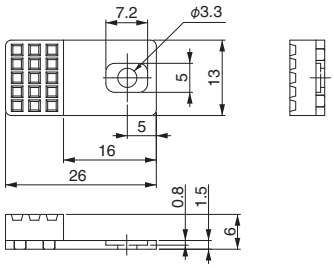




## 当板・丸型・黒φ25・ミニシリンダー用

| 注文コードNo. | 370071 P |
|---|---|
| 型　式 | CP-015 |
| 標準価格 | ¥330（税別） |

- 素材：ニトリルゴム
- 重量：13g
- 対象シリンダー：MCD∗、MCDR、MCDP、MCE、MCP∗-20シリーズ

## 当板・丸型・白φ25・ミニシリンダー用

| 注文コードNo. | 022664 P |
|---|---|
| 型　式 | CP-074 |
| 標準価格 | ¥530（税別） |

- 素材：シリコンゴム
- 重量：13g
- 対象シリンダー：MCD∗、MCDR、MCDP、MCE、MCP∗-20シリーズ

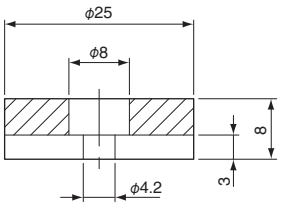




## 当板・丸型・黒φ50・ミニシリンダー用

| 注文コードNo. | 370070 P |
|---|---|
| 型　式 | CP-016 |
| 標準価格 | ¥500（税別） |

- 素材：ニトリルゴム
- 重量：53g
- 対象シリンダー：MCD∗、MCDR、MCDP、MCE、MCP∗-20シリーズ

## 当板・丸型・白φ50・ミニシリンダー用

| 注文コードNo. | 370107 P |
|---|---|
| 型　式 | CP-071 |
| 標準価格 | ¥600（税別） |

- 素材：シリコンゴム
- 重量：53g
- 対象シリンダー：MCD∗、MCDR、MCDP、MCE、MCP∗-20シリーズ

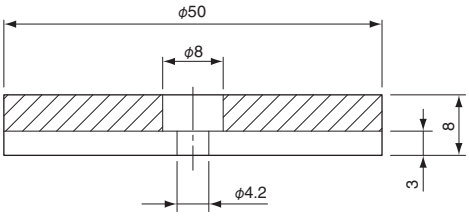


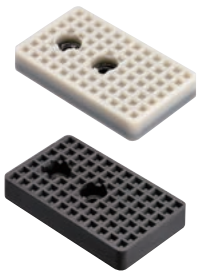

## 当板・角型・黒2穴・ミニシリンダー用

| 注文コードNo. | 023336 P |
|---|---|
| 型　式 | CPL-060 |
| 標準価格 | ¥550（税別） |

- 素材：クロロプレンゴム
- 重量：22g
- 対象シリンダー：MCD∗、MCDR、MCDP、MCE、MCP∗-20シリーズ

## 当板・角型・白2穴・ミニシリンダー用

| 注文コードNo. | 023337 P |
|---|---|
| 型　式 | CPL-061 |
| 標準価格 | ¥700（税別） |

- 素材：シリコンゴム
- 重量：22g
- 対象シリンダー：MCD∗、MCDR、MCDP、MCE、MCP∗-20シリーズ

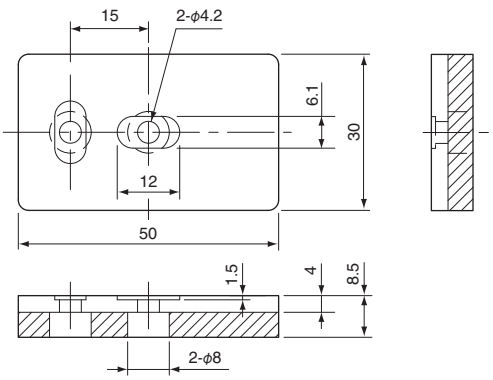



P ポイント対象品

▶ 曲面のあるワークに最適。



## 当板・R型・黒・ミニシリンダー用

| 注文コードNo. | 023359 (P) |
|---|---|
| 型　式 | CPL-018 |
| 標準価格 | ¥550 (税別) |

- 素材：クロロプレンゴム
- 重量：19g
- 対象シリンダー：MCD※、MCDR、MCDP、MCE、MCP※-20シリーズ

## 当板・R型・白・ミニシリンダー用

| 注文コードNo. | 023360 (P) |
|---|---|
| 型　式 | CPL-072 |
| 標準価格 | ¥620 (税別) |

- 素材：シリコンゴム
- 重量：19g
- 対象シリンダー：MCD※、MCDR、MCDP、MCE、MCP※-20シリーズ

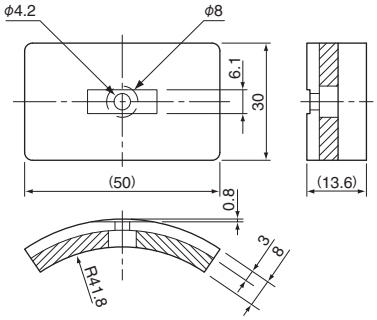




## 当板・角型・黒・引込用

| 注文コードNo. | 023219 (P) |
|---|---|
| 型　式 | CP-077 |
| 標準価格 | ¥770 (税別) |

- 素材：クロロプレンゴム　● 重量：39g
- 対象シリンダー：MCEシリーズ

## 当板・角型・白・引込用

| 注文コードNo. | 023220 (P) |
|---|---|
| 型　式 | CP-078 |
| 標準価格 | ¥880 (税別) |

- 素材：シリコンゴム　● 重量：39g
- 対象シリンダー：MCEシリーズ

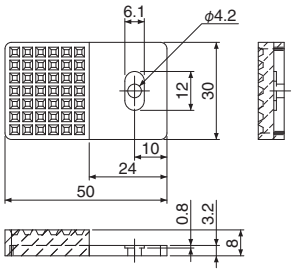


▶ スイッチ付きなので製品確認用としてご使用頂けます。

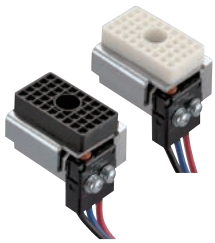

## 当板・角型・SW付・マイクロミニシリンダー用

| 注文コードNo. | 110568 (P) |
|---|---|
| 型　式 | L1131-100 |
| 標準価格 | ¥5,870 (税別) |

- 素材：ニトリルゴム　● 重量：23g
- 対象シリンダー：UMCD、MCP※-12シリーズ
- 使用センサー：D2JW-011-MD ➡ (2-12) 参照

## 当板・角型・白SW付・マイクロミニシリンダー用

| 注文コードNo. | 110654 (P) |
|---|---|
| 型　式 | L1131-200 |
| 標準価格 | ¥6,000 (税別) |

- 素材：シリコンゴム　● 重量：23g
- 対象シリンダー：UMCD、MCP※-12シリーズ

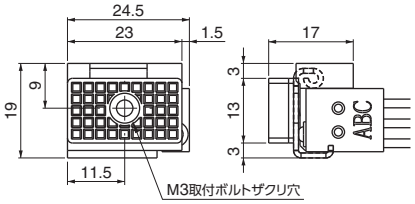


※ UMCD-5P/10Pには取付できません。※ 配線:黒(COM) 青(NO) 赤(NC)

A接点仕様:黒 (COM) 青 (NO)　　B接点仕様:黒 (COM) 赤 (NC)

▶ スイッチ付きなので製品確認用としてご使用頂けます。



## 当板・角型・黒SW付・ミニシリンダー用

| 注文コードNo. | 101832 (P) |
|---|---|
| 型　式 | KRCR-5000 |
| 標準価格 | ¥5,360 (税別) |

- 素材：ニトリルゴム　● 重量：62g
- 対象シリンダー：MCD※、MCDR、MCDP、MCE、MCP※-20シリーズ



## 当板・角型・白SW付・ミニシリンダー用

| 注文コードNo. | 101833 (P) |
|---|---|
| 型　式 | KRCWR-5000 |
| 標準価格 | ¥5,850 (税別) |

- 素材：シリコンゴム　● 重量：62g
- 対象シリンダー：MCD※、MCDR、MCDP、MCE、MCP※-20シリーズ

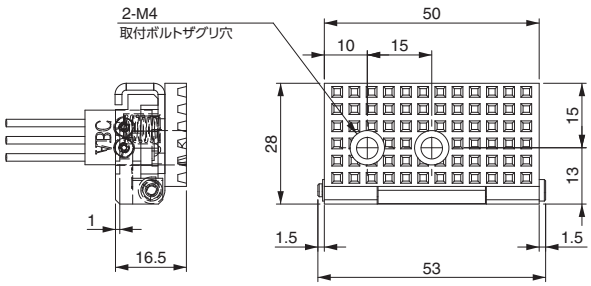


- 使用センサー：D2JW-011-MD ➡ (2-12) 参照

※ 配線：黒 (COM) 青 (NO) 赤 (NC)

A接点仕様：黒 (COM) 青 (NO)　　B接点仕様：黒 (COM) 赤 (NC)

▶ ローレット加工によりスプルーの滑り対策に最適。

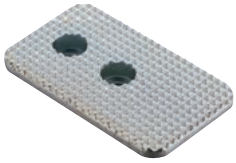

## 鉄製当て板

| 注文コードNo. | 023211 (P) |
|---|---|
| 型　式 | CP-06F |
| 標準価格 | ¥1,320 (税別) |

- 重量：37g
- 対象シリンダー：MCD※、MCDR、MCDP、MCE、MCP※-20シリーズ

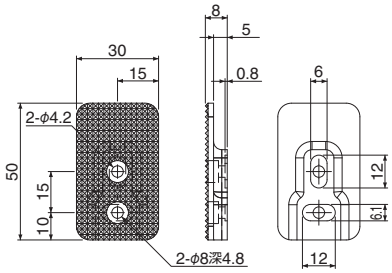


(P) ポイント対象品

# 当 板



▶ スイッチ付き当板にローレット加工(滑り止め防止) 付きを追加。



## 当板・角型・鉄SW付・ミニシリンダー用

| 注文コードNo. | 101834 (P) |
|---|---|
| 型　　式 | KFCR-5000 |
| 標 準 価 格 | ¥6,380 (税別) |

- 素材：鉄　● 重量：76g
- 対象シリンダー：MCD※、MCDR、MCDP、MCE、MCP※-20シリーズ
- 使用センサー：D2JW-011-MD ➡ 2-12 参照

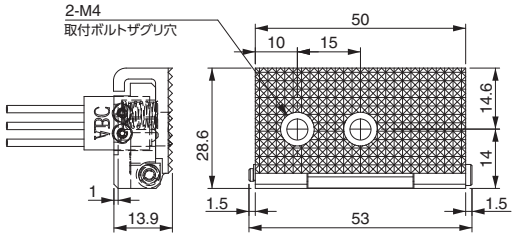


※配線：黒 (COM) 青 (NO) 赤 (NC)

| A接点仕様：黒 (COM) 青 (NO) | B接点仕様：黒 (COM) 赤 (NC) |
|---|---|

▶ スイッチ付き当板にM3タップ穴を追加。



## 当板・角型・SW付・ミニシリンダー用

| 注文コードNo. | 101835 (P) |
|---|---|
| 型　　式 | KPCR-5000 |
| 標 準 価 格 | ¥5,120 (税別) |

- 素材：鉄　● 重量：52g
- 対象シリンダー：MCD※、MCDR、MCDP、MCE、MCP※-20シリーズ
- 使用センサー：D2JW-011-MD ➡ 2-12 参照

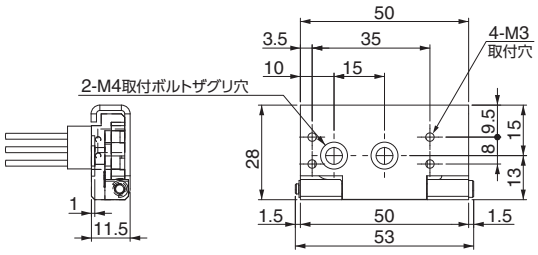


※配線：黒 (COM) 青 (NO) 赤 (NC)

| A接点仕様：黒 (COM) 青 (NO) | B接点仕様：黒 (COM) 赤 (NC) |
|---|---|

▶ SW付当板・交換アクセサリー。



## SW付当板・黒交換プレート

| 注文コードNo. | 101836 (P) |
|---|---|
| 型　　式 | KPB-5000 |
| 標 準 価 格 | ¥1,750 (税別) |

- 重量：31g　● 付属品：Eリング
- KRCR-5000 (101832) の交換プレート

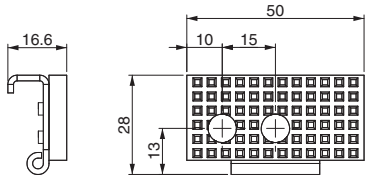




## SW付当板・白交換プレート

| 注文コードNo. | 101837 (P) |
|---|---|
| 型　　式 | KPW-5000 |
| 標 準 価 格 | ¥2,180 (税別) |

- 重量：31g　● 付属品：Eリング
- KRCWR-5000 (101833) の交換プレート

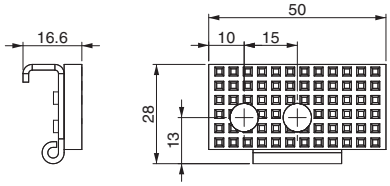




## SW付当板・鉄交換プレート

| 注文コードNo. | 101838 (P) |
|---|---|
| 型　　式 | KPF-5000 |
| 標 準 価 格 | ¥2,640 (税別) |

- 重量：44g　● 付属品：Eリング
- KFCR-5000 (101834) の交換プレート

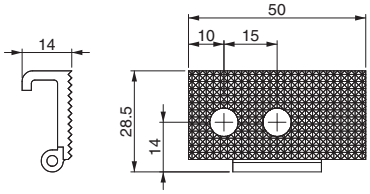




## SW付当板・交換プレート

| 注文コードNo. | 101839 (P) |
|---|---|
| 型　　式 | KP-5000 |
| 標 準 価 格 | ¥1,400 (税別) |

- 重量：25g　● 付属品：Eリング
- KPCR-5000 (101835) の交換プレート

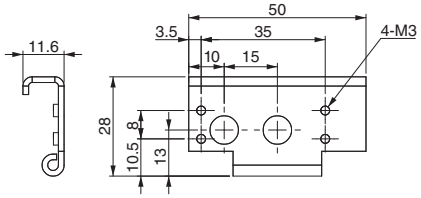


## マイクロスイッチ・KRC ／ KRCW用



| 注文コードNo. | 030317 |
|---|---|
| 型　　式 | D2JW-011-MD (0.1A,30VDC) |
| 標 準 価 格 | ¥630 (税別) |

- 重量：8g　● 配線：黒 (COM) 青 (NO) 赤 (NC)
- 対象当板：KRCR、KRCWR、KFCR、KPCR、L1131
- 長さ：0.3m


(P) ポイント対象品

# ツメ／締付板

ツメはスプルーを把持する際に、締付板はミニシリンダーの固定にご使用ください。

## ▶ツ メ



### ツメ・L型・マイクロミニシリンダー用

| 注文コードNo. | 022798 |
|---|---|
| 型　　式 | CPUM-02 |
| 標 準 価 格 | ¥180（税別） |

- 重量：3.6g
- 対象シリンダー：UMCD、MCP∗-12シリーズ

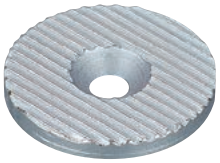

### ツメ・丸型φ25・ミニシリンダー用

| 注文コードNo. | 370072 Ⓟ |
|---|---|
| 型　　式 | CP-013 |
| 標 準 価 格 | ¥340（税別） |

- 重量：11.4g
- 対象シリンダー：MCD∗、MCDR、MCDP、MCE、MCP∗-20シリーズ



### ツメ・L型・ミニシリンダー用

| 注文コードNo. | 370073 Ⓟ |
|---|---|
| 型　　式 | CP-014 |
| 標 準 価 格 | ¥550（税別） |

- 重量：28.4g
- 対象シリンダー：MCD∗、MCDR、MCDP、MCE、MCP∗-20シリーズ

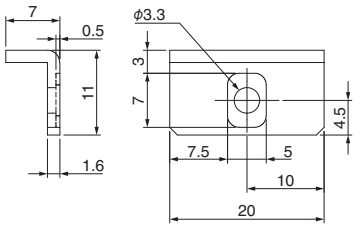


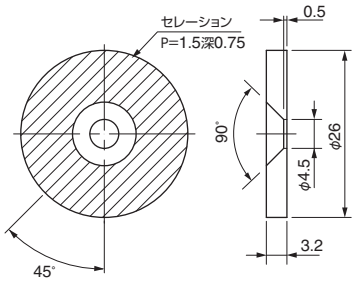


※セレーション加工されていますので、クランプ力がそのまま伝わります。CP-014よりは食い込みません。

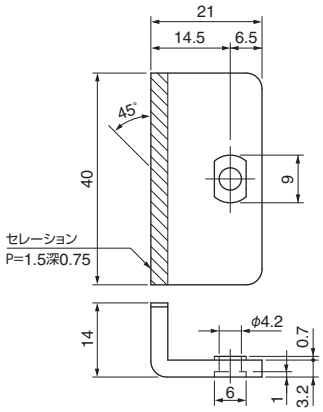


## ▶締付板(マイクロミニシリンダー、ミニシリンダー、Hシリンダー固定用)



### 締付板・マイクロミニシリンダー用

| 注文コードNo. | 022801 |
|---|---|
| 型　　式 | CPUM-05 |
| 標 準 価 格 | ¥130（税別） |

- 重量：5.0g
- 対象シリンダー：UMCDシリーズ



### 締付板・ミニシリンダー用

| 注文コードNo. | 050033 |
|---|---|
| 型　　式 | CP-009 |
| 標 準 価 格 | ¥100（税別） |

- 重量：8.2g
- 対象シリンダー：MCD∗、MCDR、MCEシリーズ



### 締付板・H型シリンダー用（M3）

| 注文コードNo. | 050034 |
|---|---|
| 型　　式 | CP-010 |
| 標 準 価 格 | ¥220（税別） |

- 重量：5.2g
- 対象シリンダー：MCY-HS

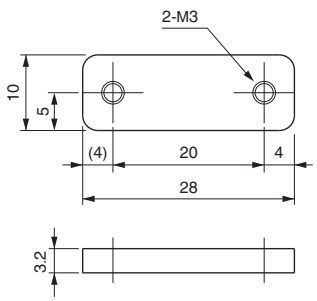


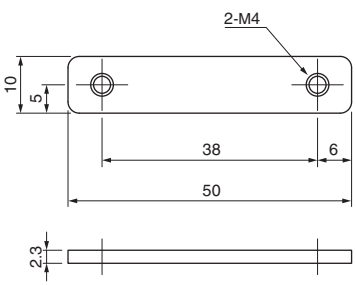


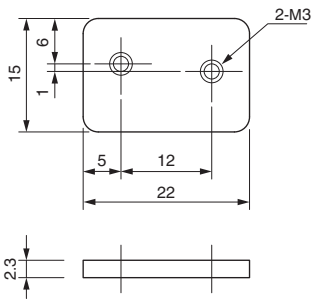


Ⓟ ポイント対象品

# チャックスペーサー(樹脂製)/スペーサー(アルミ製)

高さを変更する際にご使用ください。





### チャックスペーサー・樹脂製・マイクロミニシリンダー用

| 注文コードNo. | 041646 (P) |
|---|---|
| 型式 | ECPUM-03 |
| 標準価格 | ¥350 (税別) |

● 重量:1.7g ● 材質:ポリプロピレン

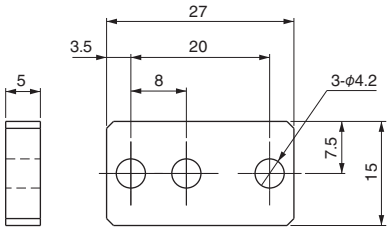




### チャックスペーサー・樹脂製・ミニシリンダー用

| 注文コードNo. | 041647 (P) |
|---|---|
| 型式 | ECP-011 |
| 標準価格 | ¥300 (税別) |

● 重量:8.6g ● 材質:ポリプロピレン

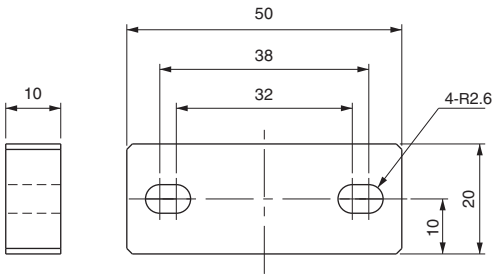


**組付例**

MCD1-10 + ECP-011

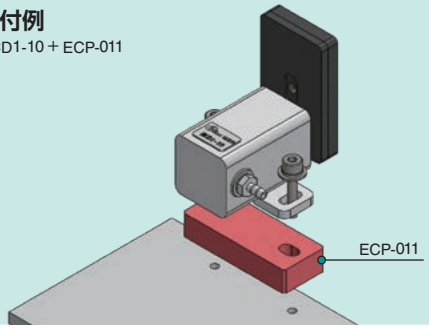


▶ ミニシリンダー用スペーサー



### スペーサー・アルミ製・50 H

| 注文コードNo. | 230060 (P) |
|---|---|
| 型式 | XL0002-050 |
| 標準価格 | ¥1,500 (税別) |

● 重量:73g ● A寸法:50mm



### スペーサー・アルミ製・80 H

| 注文コードNo. | 230061 (P) |
|---|---|
| 型式 | XL0002-080 |
| 標準価格 | ¥1,540 (税別) |

● 重量:93g ● A寸法:80mm

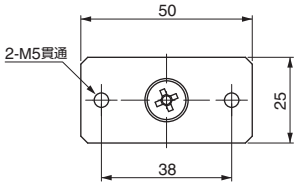




### スペーサー・アルミ製・100 H

| 注文コードNo. | 230062 (P) |
|---|---|
| 型式 | XL0002-100 |
| 標準価格 | ¥1,600 (税別) |

● 重量:106g ● A寸法:100mm



### スペーサー・アルミ製・120 H

| 注文コードNo. | 230063 (P) |
|---|---|
| 型式 | XL0002-120 |
| 標準価格 | ¥1,630 (税別) |

● 重量:119g ● A寸法:120mm

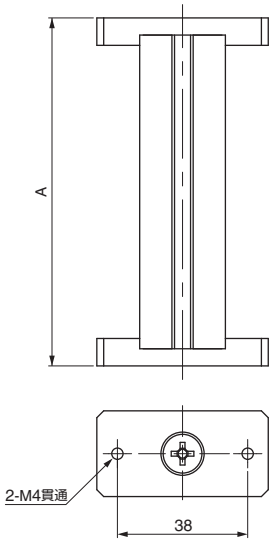

# 延長軸／軸受／スライドプレート

ミニシリンダーのロッド延長する際、軸受けを取付けることで、動きを安定させます。
ミニシリンダーの移動が簡単にできます。



### 延長軸・ミニシリンダー用

| 注文コードNo. | 370342 (P) |
|---|---|
| 型　式 | CP-033 (30ミリ) |
| 標準価格 | ¥460 (税別) |

● 重量：11g

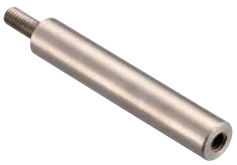

### 延長軸・ミニシリンダー用

| 注文コードNo. | 370711 (P) |
|---|---|
| 型　式 | CP-034 (45ミリ) |
| 標準価格 | ¥470 (税別) |

● 重量：16g

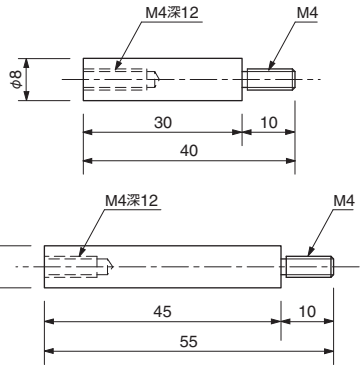


● 対象シリンダー：MCD1シリーズ

**使用例**

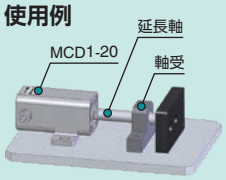




### 軸受・ミニシリンダー用

| 注文コードNo. | 370341 |
|---|---|
| 型　式 | CP-007 (10ミリ) |
| 標準価格 | ¥1,580 (税別) |

● 重量：20g

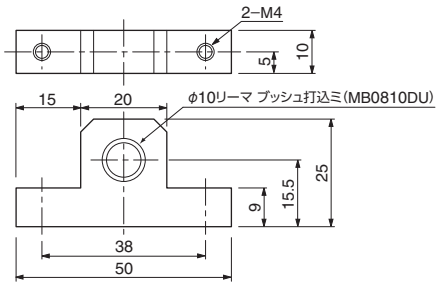




### 軸受・ミニシリンダー用

| 注文コードNo. | 370712 |
|---|---|
| 型　式 | CP-008 (20ミリ) |
| 標準価格 | ¥1,760 (税別) |

● 重量：40g

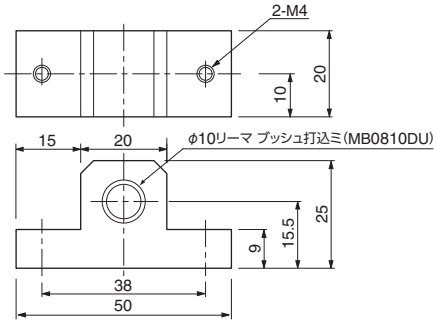


● 対象シリンダー：MCD ＊シリーズ



### スライドプレート・ミニシリンダー用

| 注文コードNo. | 370793 (P) |
|---|---|
| 型　式 | CP-030 (10H) |
| 標準価格 | ¥1,350 (税別) |

● 重量：53g
● ミニシリンダーの取付には締付板をご使用ください。 ➡(2-13) 参照



### スライドプレート・ミニシリンダー用

| 注文コードNo. | 370722 (P) |
|---|---|
| 型　式 | CP-030 (15H) |
| 標準価格 | ¥1,710 (税別) |

● 重量：64g
● ミニシリンダーの取付には締付板をご使用ください。 ➡(2-13) 参照

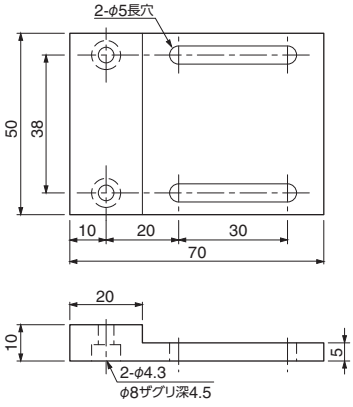


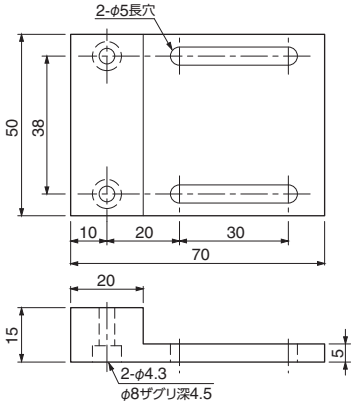


**組付例**

MCE-20T + CP-030 + CP-009

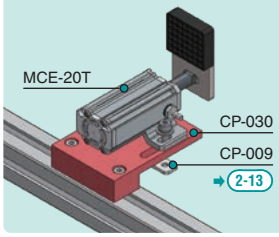


(P) ポイント対象品

# マイクロミニシリンダー／ミニシリンダー↔当板選定表

| シリンダー / 当板ツメ（○：装着可 ―：装着不可） | | マイクロミニシリンダー（UMCD） | | | | | | ミニシリンダー（MCD※） | | 樹脂シリンダー（MCDR） | | ミニシリンダー（MCDP） | | ミニシリンダー（MCE） | | | | | | パイプシリンダー（MCP1） | | | | |
|---|---|---|---|---|---|---|---|---|---|---|---|---|---|---|---|---|---|---|---|---|---|---|---|---|
| | | 200122 | 200123 | 200260 | 200261 | 200124 | 200125 | 123219 | 123220 | 123691 | 123692 | 123929 | 123930 | 123504 | 123506 | 123505 | 123507 | 123508 | 123509 | 123699 | 123700 | 123701 | 123702 | 123703 |
| | | UMCD-5 | UMCD-10 | UMCD-5T | UMCD-10T | UMCD-5P | UMCD-10P | MCD1-10 | MCD1-20 | MCDR-10 | MCDR-20 | MCDP-10 | MCDP-20 | MCE-10S | MCE-20S | MCE-10T | MCE-20T | MCE-10W | MCE-20W | MCP1-1210 | MCP1-1220 | MCP1-2010 | MCP1-2020 | MCP1-2030 |
|  | 022797 CPUM-01（黒） | ○ | ○ | ― | ― | ○※2 | ○※2 | ― | ― | ― | ― | ― | ― | ― | ― | ― | ― | ― | ― | ○ | ○ | ― | ― | ― |
|  | 023113 CPUM-01（SR）（白） | ○ | ○ | ― | ― | ○※2 | ○※2 | ― | ― | ― | ― | ― | ― | ― | ― | ― | ― | ― | ― | ○ | ○ | ― | ― | ― |
|  | 023357 CPUM-10（黒） | ― | ― | ○ | ○ | ― | ― | ― | ― | ― | ― | ― | ― | ― | ― | ― | ― | ― | ― | ― | ― | ― | ― | ― |
|  | 023358 CPUM-11（白） | ― | ― | ○ | ○ | ― | ― | ― | ― | ― | ― | ― | ― | ― | ― | ― | ― | ― | ― | ― | ― | ― | ― | ― |
|  | 370071 CP-015（黒） | ― | ― | ― | ― | ― | ― | ○ | ○ | ○ | ○ | ○ | ○ | ○ | ○ | ― | ― | ○ | ○ | ― | ― | ○ | ○ | ○ |
|  | 022664 CP-074（白） | ― | ― | ― | ― | ― | ― | ○ | ○ | ○ | ○ | ○ | ○ | ○ | ○ | ― | ― | ○ | ○ | ― | ― | ○ | ○ | ○ |
|  | 370070 CP-016（黒） | ― | ― | ― | ― | ― | ― | ○ | ○ | ○ | ○ | ○ | ○ | ○ | ○ | ― | ― | ○ | ○ | ― | ― | ○ | ○ | ○ |
|  | 370107 CP-071（白） | ― | ― | ― | ― | ― | ― | ○ | ○ | ○ | ○ | ○ | ○ | ○ | ○ | ― | ― | ○ | ○ | ― | ― | ○ | ○ | ○ |
|  | 023336 CPL-060（黒） | ― | ― | ― | ― | ― | ― | ○ | ○ | ○ | ○ | ○ | ○ | ○ | ○ | ― | ― | ○ | ○ | ― | ― | ○ | ○ | ○ |
|  | 023337 CPL-061（白） | ― | ― | ― | ― | ― | ― | ○ | ○ | ○ | ○ | ○ | ○ | ○ | ○ | ― | ― | ○ | ○ | ― | ― | ○ | ○ | ○ |
|  | 023359 CPL-018（黒） | ― | ― | ― | ― | ― | ― | ○ | ○ | ○ | ○ | ○ | ○ | ○ | ○ | ― | ― | ○ | ○ | ― | ― | ○ | ○ | ○ |
|  | 023360 CPL-072（白） | ― | ― | ― | ― | ― | ― | ○ | ○ | ○ | ○ | ○ | ○ | ○ | ○ | ― | ― | ○ | ○ | ― | ― | ○ | ○ | ○ |
|  | 023219 CP-077（黒） | ― | ― | ― | ― | ― | ― | ― | ― | ― | ― | ― | ― | ― | ― | ○ | ○ | ○ | ○ | ― | ― | ― | ― | ― |
|  | 023220 CP-078（白） | ― | ― | ― | ― | ― | ― | ― | ― | ― | ― | ― | ― | ― | ― | ○ | ○ | ○ | ○ | ― | ― | ― | ― | ― |
|  | 101832 KRCR-5000（黒） | ― | ― | ― | ― | ― | ― | ○ | ○ | ○ | ○ | ○ | ○ | ○ | ○ | ― | ― | ○ | ○ | ― | ― | ○ | ○ | ○ |
|  | 101833 KRCWR-5000（白） | ― | ― | ― | ― | ― | ― | ○ | ○ | ○ | ○ | ○ | ○ | ○ | ○ | ― | ― | ○ | ○ | ― | ― | ○ | ○ | ○ |
|  | 101834 KFCR-5000 | ― | ― | ― | ― | ― | ― | ○ | ○ | ○ | ○ | ○ | ○ | ○ | ○ | ― | ― | ○ | ○ | ― | ― | ○ | ○ | ○ |
|  | 101835 KPCR-5000 | ― | ― | ― | ― | ― | ― | ○ | ○ | ○ | ○ | ○ | ○ | ○ | ○ | ― | ― | ○ | ○ | ― | ― | ○ | ○ | ○ |
|  | 110568 L1131-100（黒） | ○※1 | ○※1 | ― | ― | ○※2 | ○※2 | ― | ― | ― | ― | ― | ― | ― | ― | ― | ― | ― | ― | ○ | ○ | ― | ― | ― |
|  | 110654 L1131-200（白） | ○※1 | ○※1 | ― | ― | ○※2 | ○※2 | ― | ― | ― | ― | ― | ― | ― | ― | ― | ― | ― | ― | ○ | ○ | ― | ― | ― |
|  | 023211 CP-06F | ― | ― | ― | ― | ― | ― | ○ | ○ | ○ | ○ | ○ | ○ | ○ | ○ | ― | ― | ○ | ○ | ― | ― | ○ | ○ | ○ |
|  | 022798 CPUM-02 | ○ | ○ | ― | ― | ○※2 | ○※2 | ― | ― | ― | ― | ○ | ○ | ― | ― | ― | ― | ― | ― | ○ | ○ | ― | ― | ― |
|  | 370072 CP-013 | ― | ― | ― | ― | ― | ― | ○ | ○ | ○ | ○ | ○ | ○ | ○ | ○ | ― | ― | ○ | ○ | ― | ― | ○ | ○ | ○ |
|  | 370073 CP-014 | ― | ― | ― | ― | ― | ― | ○ | ○ | ○ | ○ | ○ | ○ | ○ | ○ | ― | ― | ○ | ○ | ― | ― | ○ | ○ | ○ |

※1 当板を取付けの際にはチャックスペーサー（ECPUM-03 ➡ 2-14 ）が必要になります。
※2 当板の取付は、上下方向が長手側となります。

# MEMO

# コンテナシリンダー

性能表はWEBサイトにてご確認願います。



## ■仕　様

| 品名 | | 注文コードNo. | 型式 | 標準価格(税別) | 構造 | 使用空気圧※2 (Mpa) | シリンダー径 (mm) | 出力※1 (N) | ストローク (mm) | 重量 (g) | 掲載ページ |
|---|---|---|---|---|---|---|---|---|---|---|---|
| ミニコンテナシリンダー |  | 131014 P | NCON-M10S | ¥7,250 | 単動型 | 0.4～0.5 (4～5kgf/cm²) | φ20 | 押し 114 引き 30 | 10 | 135 | 2-19 |
| |  | 131015 P | NCON-M15S | ¥9,000 | | | | 押し 115 引き 29 | 15 | 145 | |
| |  | 131016 P | NCON-M20S | ¥10,400 | | | | 押し 125 引き 20 | 20 | 155 | |
| |  | 130709 P | NCON-M10W | ¥5,900 | 複動型 | | φ20 | 押し 154 引き 129 | 10 | 135 | |
| |  | 130710 P | NCON-M15W | ¥6,100 | | | | | 15 | 145 | |
| |  | 130711 P | NCON-M20W | ¥7,400 | | | | | 20 | 155 | |
| |  | 130712 P | NCON-M25W | ¥7,500 | | | | | 25 | 165 | |
| |  | 130713 P | NCON-M30W | ¥7,700 | | | | | 30 | 175 | |
| コンテナシリンダー |  | 130707 P | NCON-20W | ¥9,800 | 複動型 | 0.4～0.5 (4～5kgf/cm²) | φ20×2 | 押し 314 引き 234 | 20 | 340 | 2-20 |
| |  | 130708 P | NCON-40W | ¥11,000 | | | | | 40 | 415 | |
| |  | 130829 P | NCON-80W | ¥12,600 | | | | | 80 | 557 | |

| 品名 | | 注文コードNo. | 型式 | 標準価格(税別) | 構造 | 使用空気圧※2 (Mpa) | シリンダー径 (mm) | 出力※3 (N) | ストローク (mm) | 重量 (g) | 掲載ページ |
|---|---|---|---|---|---|---|---|---|---|---|---|
| コンテナシリンダー(強化型) |  | 130869 P | NCON-40WK | ¥17,500 | 複動型 | 0.4～0.6 | φ20×2 | 押し 314 引き 200 | 40 | 688 | 2-20 |
| コンテナシリンダーガイド付 |  | 060496 P | GCYL20*20 | ¥13,600 | 複動型 | 0.4～0.6 | φ20 | 押し 157 引き 117 | 20 | 526 | 2-21 |
| |  | 060497 P | GCYL20*40 | ¥14,600 | | | | | 40 | 670 | |
| |  | 060498 P | GCYL20*50 | ¥15,000 | | | | | 50 | 746 | |
| |  | 060499 P | GCYL20*75 | ¥17,000 | | | | | 75 | 1,000 | |
| |  | 060500 P | GCYL20*100 | ¥18,500 | | | | | 100 | 1,192 | |
| |  | 060501 P | GCYL20*150 | ¥23,000 | | | | | 150 | 1,576 | |
| NEW コンテナシリンダーガイド付(複動型) |  | 131686 P | NGCYL20*20 | ¥13,600 | 複動型 | 0.4～0.6 | φ16×2 | 押し 200 引き 150 | 20 | 270 | 2-22 |
| |  | 131687 P | NGCYL20*40 | ¥14,600 | | | | | 40 | 370 | |
| |  | 131688 P | NGCYL20*50 | ¥15,000 | | | | | 50 | 410 | |
| |  | 131689 P | NGCYL20*75 | ¥17,000 | | | | | 75 | 520 | |
| |  | 131690 P | NGCYL20*100 | ¥18,500 | | | | | 100 | 640 | |

| | | | | | | | | | | | |
|---|---|---|---|---|---|---|---|---|---|---|---|
| オートスイッチ(有接点) |  | 030282 P | D-A93 | ¥1,650 | – | – | – | – | – | 6 | 2-19,21 |
| オートスイッチ(無接点) |  | 030425 P | D-M9N | ¥2,640 | – | – | – | – | – | 8 | 2-19,21 |

※1：使用空気圧(0.49Mpa時)　※2：使用流体／清浄空気、周囲温度／5℃～40℃　※3：使用空気圧(0.5Mpa時)



P ポイント対象品

# ミニコンテナシリンダー（単動型／複動型）

回り止めガイド付で円滑な動作。

## 単動型

作動限・復帰限用オートスイッチの装着が可能。



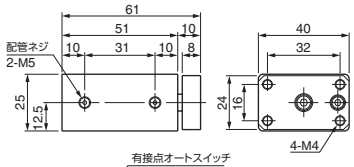


| 注文コードNo. | 131014 P |
|---|---|
| 型　式 | NCON-M10S |
| 標準価格 | ¥7,250（税別） |

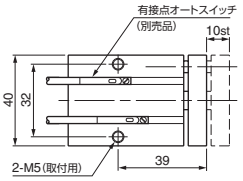


- ストローク：10mm
- 重量：135g
- 配管継手は別売 ➡ 6-5,6,7 参照



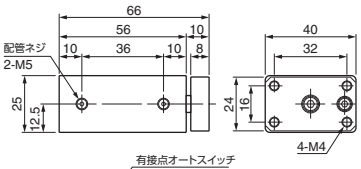


| 注文コードNo. | 131015 P |
|---|---|
| 型　式 | NCON-M15S |
| 標準価格 | ¥9,000（税別） |

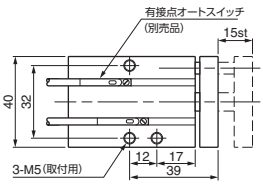


- ストローク：15mm
- 重量：145g
- 配管継手は別売 ➡ 6-5,6,7 参照



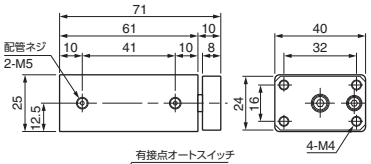


| 注文コードNo. | 131016 P |
|---|---|
| 型　式 | NCON-M20S |
| 標準価格 | ¥10,400（税別） |

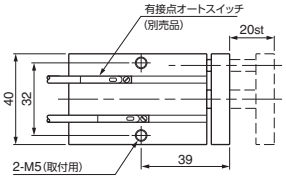


- ストローク：20mm
- 重量：155g
- 配管継手は別売 ➡ 6-5,6,7 参照



### オートスイッチ（有接点）

| 注文コードNo. | 030282 |
|---|---|
| 型　式 | D-A93 |
| 標準価格 | ¥1,650（税別） |

- 重量：6g　● 適用負荷：リレー、PLC
- 負荷電圧：DC24V
- 負荷電流：5 ～ 40mA
- 配線：0.5M OUT（+）茶 OUT（−）青
- インジケータランプ付
- 端末処理はしておりません。
- 配線 ➡ 6-20 参照　● 長さ：0.5m



### オートスイッチ（無接点）

| 注文コードNo. | 030425 |
|---|---|
| 型　式 | D-M9N |
| 標準価格 | ¥2,640（税別） |

- 重量：8g　● 適用負荷：リレー、PLC
- 負荷電圧：DC24V
- 負荷電流：40mA以下
- 配線：0.5M +V（茶）、負荷（黒）、0V（青）
- インジケータランプ付
- 端末処理はしておりません。
- 配線 ➡ 6-20 参照　● 長さ：0.5m




## 複動型

作動限・復帰限用オートスイッチの装着が可能。



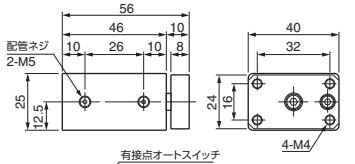


| 注文コードNo. | 130709 P |
|---|---|
| 型　式 | NCON-M10W |
| 標準価格 | ¥5,900（税別） |

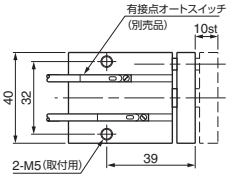


- ストローク：10mm
- 重量：135g
- 配管継手は別売 ➡ 6-5,6,7 参照



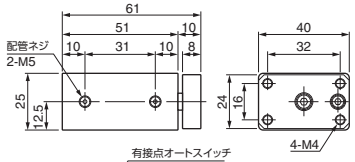


| 注文コードNo. | 130710 P |
|---|---|
| 型　式 | NCON-M15W |
| 標準価格 | ¥6,100税別） |

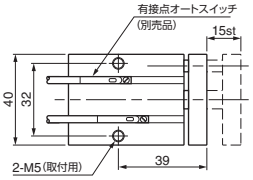


- ストローク：15mm
- 重量：145g
- 配管継手は別売 ➡ 6-5,6,7 参照



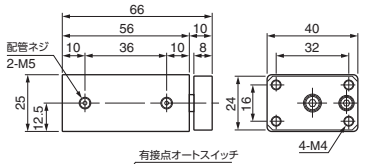


| 注文コードNo. | 130711 P |
|---|---|
| 型　式 | NCON-M20W |
| 標準価格 | ¥7,400（税別） |

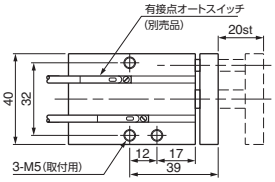


- ストローク：20mm
- 重量：155g
- 配管継手は別売 ➡ 6-5,6,7 参照



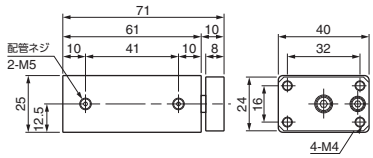


| 注文コードNo. | 130712 P |
|---|---|
| 型　式 | NCON-M25W |
| 標準価格 | ¥7,500（税別） |

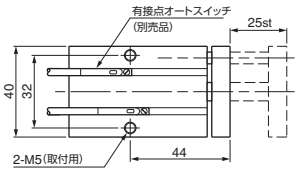


- ストローク：25mm
- 重量：165g
- 配管継手は別売 ➡ 6-5,6,7 参照



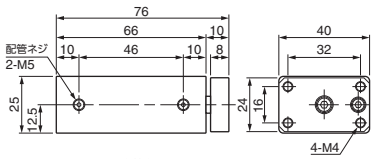


| 注文コードNo. | 130713 P |
|---|---|
| 型　式 | NCON-M30W |
| 標準価格 | ¥7,700（税別） |

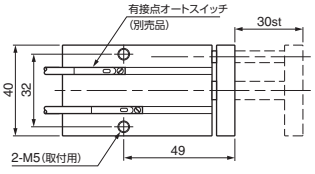


- ストローク：30mm
- 重量：175g
- 配管継手は別売 ➡ 6-5,6,7 参照



P ポイント対象品

# コンテナシリンダー（複動型／強化型）

**ロッドが2本ある特殊構造で円滑な動作。**

作動限・復帰限用オートスイッチの装着が可能。



| 注文コードNo. | 130707 P |
|---|---|
| 型　式 | NCON-20W |
| 標準価格 | ¥9,800（税別） |

- ストローク：20mm
- 重量：340g
- 配管継手は別売 ➡ 6-5,6,7 参照



| 注文コードNo. | 130708 P |
|---|---|
| 型　式 | NCON-40W |
| 標準価格 | ¥11,000（税別） |

- ストローク：40mm
- 重量：415g
- 配管継手は別売 ➡ 6-5,6,7 参照



| 注文コードNo. | 130829 P |
|---|---|
| 型　式 | NCON-80W |
| 標準価格 | ¥12,600（税別） |

- ストローク：80mm
- 重量：557g
- 配管継手は別売 ➡ 6-5,6,7 参照

装着例




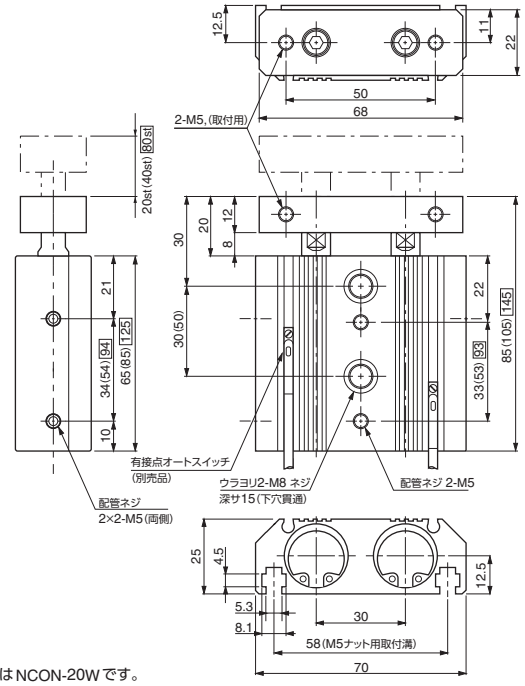


※ベース図面はNCON-20Wです。
※（ ）内寸法はNCON-40Wを示す。
※ □ 内寸法はNCON-80Wを示す。

▶ シリンダーピッチを広げピストン構造の強化により
耐久性の向上、長寿命化を実現。



## コンテナシリンダー・強化型・複動型

| 注文コードNo. | 130869 P |
|---|---|
| 型　式 | NCON-40WK |
| 標準価格 | ¥17,500（税別） |

- ストローク：40mm
- 重量：688g
- 配管継手は別売 ➡ 6-5,6,7 参照

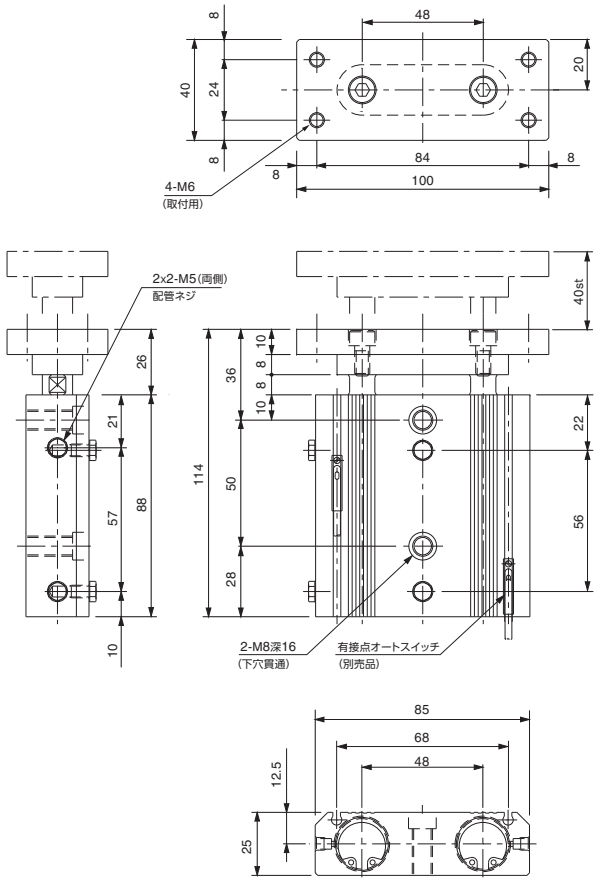

# コンテナシリンダーガイド付(複動型)GCYLシリーズ

## 一体型アルミボディにより耐久性が向上。

作動限・復帰限用オートスイッチの装着が可能。



| 注文コードNo. | 060496 P |
|---|---|
| 型　式 | GCYL20*20 |
| 標準価格 | ¥13,600 (税別) |

- ストローク:20mm
- 重量:526g
- 配管継手は別売 ➡ 6-5,6,7 参照



| 注文コードNo. | 060497 P |
|---|---|
| 型　式 | GCYL20*40 |
| 標準価格 | ¥14,600 (税別) |

- ストローク:40mm
- 重量:670g
- 配管継手は別売 ➡ 6-5,6,7 参照

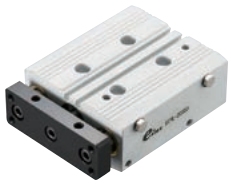

| 注文コードNo. | 060498 P |
|---|---|
| 型　式 | GCYL20*50 |
| 標準価格 | ¥15,000 (税別) |

- ストローク:50mm
- 重量:746g
- 配管継手は別売 ➡ 6-5,6,7 参照



| 注文コードNo. | 060499 P |
|---|---|
| 型　式 | GCYL20*75 |
| 標準価格 | ¥17,000 (税別) |

- ストローク:75mm
- 重量:1,000g
- 配管継手は別売 ➡ 6-5,6,7 参照



| 注文コードNo. | 060500 P |
|---|---|
| 型　式 | GCYL20*100 |
| 標準価格 | ¥18,500 (税別) |

- ストローク:100mm
- 重量:1,192g
- 配管継手は別売 ➡ 6-5,6,7 参照



| 注文コードNo. | 060501 P |
|---|---|
| 型　式 | GCYL20*150 |
| 標準価格 | ¥23,000 (税別) |

- ストローク:150mm
- 重量:1,576g
- 配管継手は別売 ➡ 6-5,6,7 参照

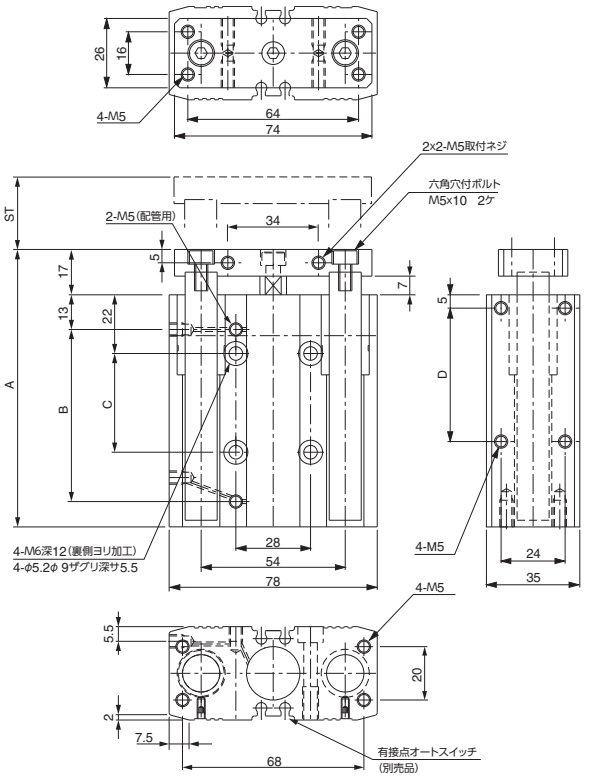


### ■寸法対応表　(mm)

| 型式 | GCYL20*20 | GCYL20*40 | GCYL20*50 | GCYL20*75 | GCYL20*100 | GCYL20*150 |
|---|---|---|---|---|---|---|
| ST | 20 | 40 | 50 | 75 | 100 | 150 |
| A | 74 | 94 | 104 | 136.5 | 171.5 | 231.5 |
| B | 34.5 | 54.5 | 64.5 | 89.5 | 114.5 | 164.5 |
| C | 17 | 37 | 37 | 60 | 60 | 120 |
| D | 30 | 50 | 50 | 85 | 85 | 135 |



### オートスイッチ(有接点)

| 注文コードNo. | 030282 |
|---|---|
| 型　式 | D-A93 |
| 標準価格 | ¥1,650 (税別) |

- 重量:6g　● 適用負荷:リレー、PLC
- 負荷電圧:DC24V　● 負荷電流:5～40mA
- 配線:0.5M OUT (+) 茶 OUT (−) 青
- インジケータランプ付
- 配線 ➡ 6-20 参照
- 長さ:0.5m



### オートスイッチ(無接点)

| 注文コードNo. | 030425 |
|---|---|
| 型　式 | D-M9N |
| 標準価格 | ¥2,640 (税別) |

- 重量:8g　● 適用負荷:リレー、PLC
- 負荷電圧:DC24V　● 負荷電流:40mA以下
- 配線:0.5M +V (茶)、負荷 (黒)、0V (青)
- インジケータランプ付
- 配線 ➡ 6-20 参照
- 長さ:0.5m

P ポイント対象品

# コンテナシリンダーガイド付(複動型)NGCYLシリーズ

**小型化・軽量化を施した新たなコンテナシリンダー。**

- 従来のコンテナシリンダー(GCYLシリーズ)に比べ、寸法がコンパクトになりました。
- シリンダー出力をアップし、軽量化を施したシリンダーです。

| 型式 | | 重量(軽量化) | ボディサイズ(コンパクト) | 出力(推力向上) 押し | 出力(推力向上) 引き |
|---|---|---|---|---|---|
| NEW NGCYL20*20 | 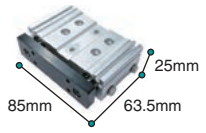 | 270g | 高さ:25<br>長さ:63.5<br>幅 :85 | 200N | 150N |
| GCYL20*20 | 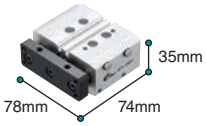 | 526g | 高さ:35<br>長さ:74<br>幅 :78 | 157N | 117N |

作動限・復帰限用オートスイッチの装着が可能。

NEW



| 注文コードNo. | 131686 P |
|---|---|
| 型式 | NGCYL20*20 |
| 標準価格 | ¥13,600(税別) |

- ストローク:20mm
- 重量:270g
- 配管継手は別売 ➡ 6-5,6,7 参照

NEW

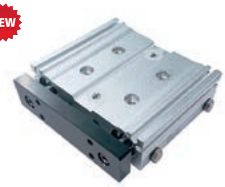

| 注文コードNo. | 131687 P |
|---|---|
| 型式 | NGCYL20*40 |
| 標準価格 | ¥14,600(税別) |

- ストローク:40mm
- 重量:370g
- 配管継手は別売 ➡ 6-5,6,7 参照

NEW



| 注文コードNo. | 131688 P |
|---|---|
| 型式 | NGCYL20*50 |
| 標準価格 | ¥15,000(税別) |

- ストローク:50mm
- 重量:410g
- 配管継手は別売 ➡ 6-5,6,7 参照

NEW



| 注文コードNo. | 131689 P |
|---|---|
| 型式 | NGCYL20*75 |
| 標準価格 | ¥17,000(税別) |

- ストローク:75mm
- 重量:520g
- 配管継手は別売 ➡ 6-5,6,7 参照

NEW



| 注文コードNo. | 131690 P |
|---|---|
| 型式 | NGCYL20*100 |
| 標準価格 | ¥18,500(税別) |

- ストローク:100mm
- 重量:1,192g
- 配管継手は別売 ➡ 6-5,6,7 参照

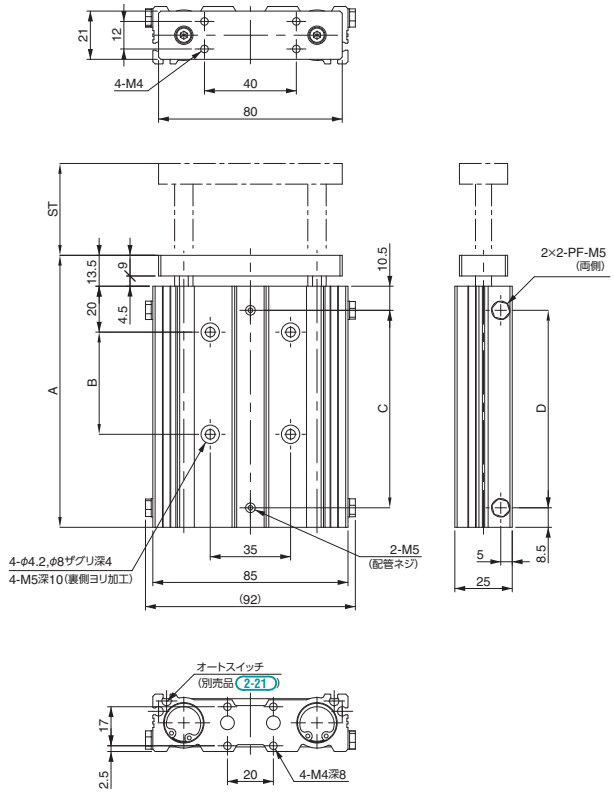


## ■寸法対応表

(mm)

| 型式 | NGCYL20*20 | NGCYL20*40 | NGCYL20*50 | NGCYL20*75 | NGCYL20*100 |
|---|---|---|---|---|---|
| ST | 20 | 40 | 50 | 75 | 100 |
| A | 63.5 | 83.5 | 93.5 | 118.5 | 143.5 |
| B | 17 | 27 | 32 | 44.5 | 57 |
| C | 31 | 51 | 61 | 86 | 111 |
| D | 31 | 51 | 61 | 86 | 111 |

# MEMO

## 当　板



ワークの掴みや当てなどにご使用ください。

## 締付板



コンテナシリンダーの固定にご使用ください。

## 延長板



ワークに合わせて位置を変更することができます。

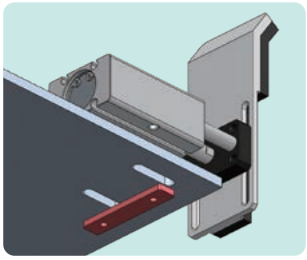

### ■仕　様

| 品 名 | | 注文コードNo. | 型 式 | 標準価格(税別) | 重 量(g) | 素 材 | 掲 載ページ |
|---|---|---|---|---|---|---|---|
| 当板・ミニコン用 |  | 131256 P | NCON-CP-01 | ¥1,270 | 34 | ニトリルゴム | 2-25 |
| |  | 131257 P | NCON-CP-02 | ¥1,550 | 38 | | |
| |  | 131258 P | NCON-CP-03 | ¥600 | 38 | 鉄 | |
| | 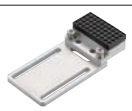 | 131259 P | NCON-CP-04 | ¥2,250 | 71 | ニトリルゴム | |
| |  | 131260 P | NCON-CP-05 | ¥1,650 | 71 | | |
| |  | 131677 P | NCON-CP-06A | ¥6,600 | 98 | | |
| 延長板（当板用） |  | 230071 P | XL0006-104 | ¥980 | 31 | アルミ | |
| 締付板・コンテナシリンダー用 |  | 023196 P | CP-075 | ¥350 | 10 | 鉄 | |





P ポイント対象品

# 当板／延長板／締付板

ミニコンテナシリンダーにご使用ください。



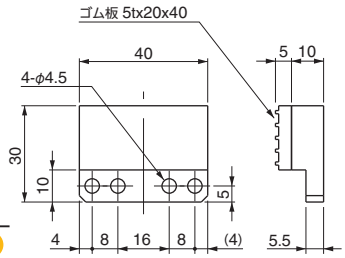


## 当板・ミニコン用

| 注文コードNo. | 131256 P |
|---|---|
| 型　　式 | NCON-CP-01 |
| 標 準 価 格 | ¥1,270 (税別) |

- 素材：ニトリルゴム
- 重量：34g

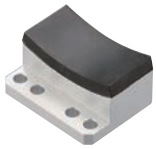

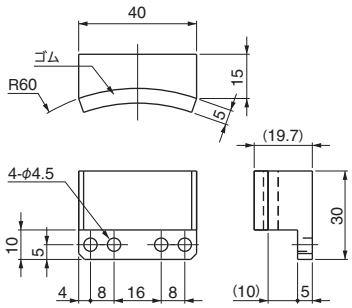


## 当板・ミニコン用

| 注文コードNo. | 131257 P |
|---|---|
| 型　　式 | NCON-CP-02 |
| 標 準 価 格 | ¥1,550 (税別) |

- 素材：ニトリルゴム
- 重量：38g



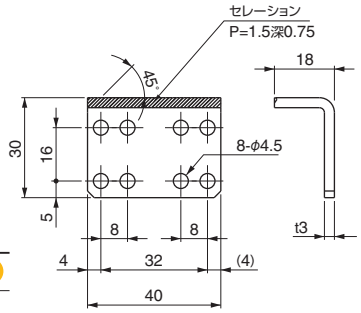


## 当板・ミニコン用

| 注文コードNo. | 131258 P |
|---|---|
| 型　　式 | NCON-CP-03 |
| 標 準 価 格 | ¥600 (税別) |

- 重量：38g



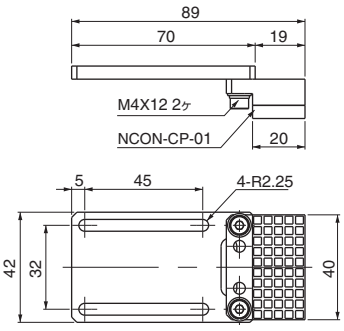


## 当板・ミニコン用

| 注文コードNo. | 131259 P |
|---|---|
| 型　　式 | NCON-CP-04 |
| 標 準 価 格 | ¥2,250 (税別) |

- 素材：ニトリルゴム
- 重量：71g



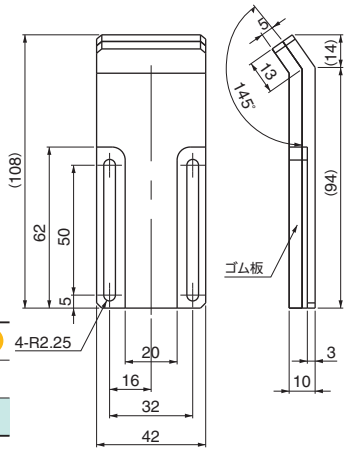


## 当板・ミニコン用

| 注文コードNo. | 131260 P |
|---|---|
| 型　　式 | NCON-CP-05 |
| 標 準 価 格 | ¥1,650 (税別) |

- 素材：ニトリルゴム
- 重量：71g



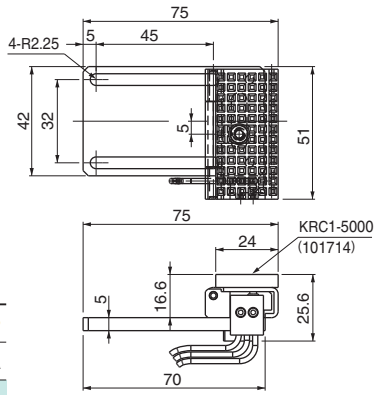


※配線：黒（COM）青（NO）赤（NC）
A接点仕様：黒（COM）青（NO）
B接点仕様：黒（COM）赤（NC）

## 当板・ミニコン用

| 注文コードNo. | 131677 P |
|---|---|
| 型　　式 | NCON-CP-06A |
| 標 準 価 格 | ¥6,600 (税別) |

- 素材：ニトリルゴム
- 重量：98g
- コード長さ：0.3m



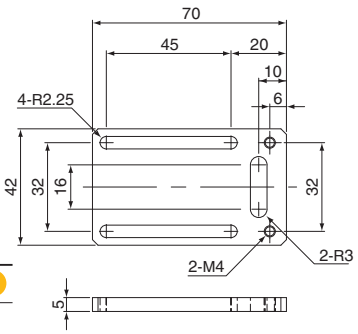


## 延長板（当板用）

| 注文コードNo. | 230071 P |
|---|---|
| 型　　式 | XL0006-104 |
| 標 準 価 格 | ¥980 (税別) |

- 重量：31g



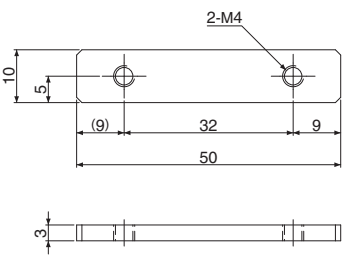


## 締付板・コンテナシリンダー用

| 注文コードNo. | 023196 P |
|---|---|
| 型　　式 | CP-075 |
| 標 準 価 格 | ¥350 (税別) |

- 重量：10g



P ポイント対象品

# 機能チャック

## ランナーチャックEシリーズ(超ジュラルミン製爪)

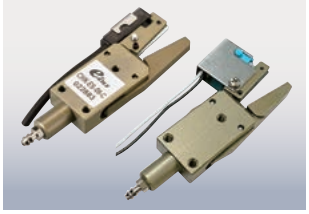

超ジュラルミン材使用により軽量で剛性が高く長寿命。
取付は、ネジ穴とEinsパーツ(ジャングルジムシリーズ)の選択が可能です。
また、確認リミットは2種類から選択が可能。

## ランナーチャックE1シリーズ(鉄製爪)

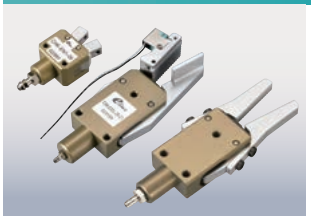

幅広く使用することを想定し、本体を超ジュラルミン製、爪を鉄製で構成。また、確認リミットは2種類から選択できます。

## ランナーモジュール

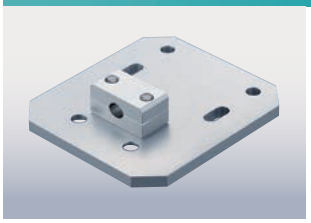

ランナー取出し用モジュールキットです。
ランナーチャックを取り付けご使用ください。

## ランナーチャックプレート

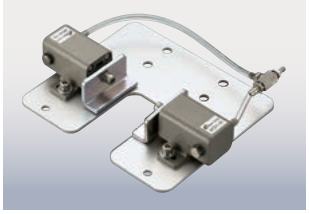

ロボットアームに直接取付け、ミニシリンダーにてランナーを取り出し可能です。

## ランナーチャックバッファユニット/トンネルゲートランナーチャック

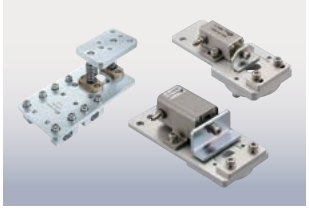

トンネルゲートの飛び跳ねをラッパがキャッチします。

## パイプ複合チャック/パイプ複合チャック・グリップ

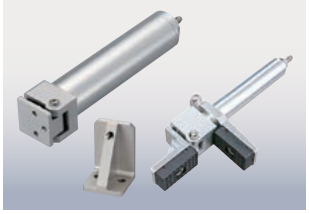

90°動作するヒンジ構造の特殊なシリンダー。
ジャングルジムに接続可能。
保持ブラケット付きタイプもあります。

## クランプ・ヒンジチャック(複動型)



バンパー・インパネなど、自動車部品取出しに最適なクランプ・ヒンジチャックです。

## マグネットチャック



ピストン部にネオジム磁石を内蔵しています。鉄製ワークなどの搬送にご使用ください。

## 平行チャック(単動型/複動型)



全高が低く、スペースを取らないコンパクトなボディ。

## 三爪チャック(複動型)



円筒型ワークの把持に最適。3つの爪でシリンダーの中心で掴みます。

## 薄形平行ハンド(複動型)

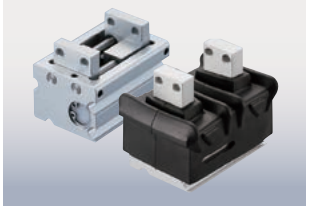

衝撃に強いブッシュガイドを採用。クリーンルーム対応可能なラバー付もご用意しています。

## ニードルグリッパー

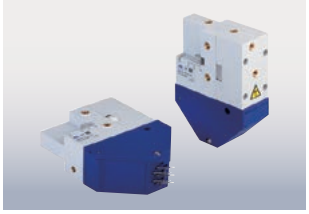

内蔵している針で通気性の高い繊維製ワークの保持が可能。

性能表はWEBサイトにてご確認願います。

## ランナーチャックEシリーズ（超ジュラルミン製爪）


センサー無し（ストレート爪タイプ）


近接センサー付（ストレート爪タイプ）


リミットSW付（ストレート爪タイプ）

## ランナーチャックE1シリーズ（鉄製爪）


センサー無し（ストレート爪タイプ）


近接センサー付（ストレート爪タイプ）


リミットSW付（ストレート爪タイプ）

## ランナーチャックEMR


爪先ゴムキャップ（ストレート爪タイプ）

## ■仕　様

| | 品名 | | 注文コードNo. | 型式 | 標準価格（税別） | 重量（g） | 使用空気圧（Mpa） | 掴み力（N） | 備考 | 掲載ページ |
|---|---|---|---|---|---|---|---|---|---|---|
| Eシリーズ（超ジュラルミン製・ストレート爪タイプ） | ランナーチャックES（センサー無） |  | 022879 P | CHK-ES-08 | ¥13,310 | 18 | 0.3〜0.5 | 5 | センサー無し | 2-32 |
| | ランナーチャックES（センサー付） | | 022883 P | CHK-ES-08-C | ¥21,560 | 32 | | | 近接センサー | |
| | NEW ランナーチャックES（リミットSW付） | | 023456 P | CHK-ES-08-C1 | ¥18,810 | 25 | | | リミットスイッチ | |
| | ランナーチャックEM（センサー無） |  | 022878 P | CHK-EM-12 | ¥13,860 | 46 | | 28 | センサー無し | |
| | ランナーチャックEM（センサー付） | | 022882 P | CHK-EM-12-C | ¥22,000 | 56 | | | 近接センサー | |
| | NEW ランナーチャックEM（リミットSW付） | | 023457 P | CHK-EM-12-C1 | ¥19,360 | 53 | | | リミットスイッチ | |
| | ランナーチャックEL（センサー無） |  | 022877 P | CHK-EL-12 | ¥15,180 | 94 | | 45 | センサー無し | |
| | ランナーチャックEL（センサー付） | | 022881 P | CHK-EL-12-C | ¥23,320 | 104 | | | 近接センサー | |
| | NEW ランナーチャックEL（リミットSW付） | | 023458 P | CHK-EL-12-C1 | ¥20,900 | 102 | | | リミットスイッチ | |
| | ランナーチャックEX（センサー無） |  | 022876 P | CHK-EX-20 | ¥18,480 | 180 | | 80 | センサー無し | 2-33 |
| | ランナーチャックEX（センサー付） | | 022880 P | CHK-EX-20-C | ¥26,730 | 190 | | | 近接センサー | |
| | NEW ランナーチャックEX（リミットSW付） | | 023459 P | CHK-EX-20-C1 | ¥25,300 | 191 | | | リミットスイッチ | |
| | NEW ランナーチャックEMR（センサー無） |  | 023440 P | CHK-EMR-12 | ¥16,000 | 44 | | 28 | センサー無し | |
| | NEW 爪先キャップ |  | 023443 P | CHK-EMR-CPE | ¥600 | 0.6 | | – | – | |
| E1シリーズ（鉄製・ストレート爪タイプ） | ランナーチャックEN（センサー無） |  | 022991 P | CHK-EN1-06 | ¥6,600 | 10 | 0.3〜0.5 | 2 | センサー無し | 2-34 |
| | ランナーチャックES（センサー無） |  | 022992 P | CHK-ES1-08 | ¥13,310 | 22 | | 5 | センサー無し | |
| | ランナーチャックES（近接センサー付） | | 022998 P | CHK-ES1-08-C | ¥21,560 | 38 | | | 近接センサー | |
| | ランナーチャックES（リミットSW付） | | 023004 P | CHK-ES1-08-C1 | ¥18,810 | 33 | | | リミットスイッチ | |
| | ランナーチャックEM（センサー無） |  | 022993 P | CHK-EM1-12 | ¥13,860 | 67 | | 28 | センサー無し | |
| | ランナーチャックEM（近接センサー付） | | 022999 P | CHK-EM1-12-C | ¥22,000 | 79 | | | 近接センサー | |
| | ランナーチャックEM（リミットSW付） | | 023005 P | CHK-EM1-12-C1 | ¥19,360 | 73 | | | リミットスイッチ | |
| | ランナーチャックEL（センサー無） |  | 022994 P | CHK-EL1-12 | ¥15,180 | 143 | | 45 | センサー無し | 2-35 |
| | ランナーチャックEL（近接センサー付） | | 023000 P | CHK-EL1-12-C | ¥23,320 | 155 | | | 近接センサー | |
| | ランナーチャックEL（リミットSW付） | | 023006 P | CHK-EL1-12-C1 | ¥20,900 | 145 | | | リミットスイッチ | |
| | ランナーチャックEX（センサー無） |  | 022995 P | CHK-EX1-20 | ¥18,480 | 280 | | 80 | センサー無し | |
| | ランナーチャックEX（近接センサー付） | | 023001 P | CHK-EX1-20-C | ¥26,730 | 283 | | | 近接センサー | |
| | ランナーチャックEX（リミットSW付） | | 023007 P | CHK-EX1-20-C1 | ¥25,300 | 272 | | | リミットスイッチ | |

P ポイント対象品

性能表はWEBサイトにてご確認願います。

## ランナーチャックE1シリーズ
### (鉄製爪)


センサー無し
(L爪タイプ)


近接センサー付
(L爪タイプ)


リミットSW付
(L爪タイプ)


ランナーチャックEM
(着脱爪)


ランナーチャックEM
(近接センサー・着脱爪)


ランナーチャックEM
(リミットSW・着脱爪)

### ■仕　様

| | 品名 | | 注文コードNo. | 型式 | 標準価格(税別) | 重量(g) | 使用空気圧(Mpa) | 掴み力(N) | 備考 | 掲載ページ |
|---|---|---|---|---|---|---|---|---|---|---|
| E1シリーズ(鉄製・L爪タイプ) | ランナーチャックEL(センサー無) |  | 022996 P | CHK-EL1L-12 | ¥18,920 | 170 | 0.3〜0.5 | 45 | センサー無し | 2-36 |
| | ランナーチャックEL(近接センサー付) | | 023160 P | CHK-EL2L-12-C | ¥27,610 | 196 | | | 近接センサー | |
| | ランナーチャックEL(リミットSW付) | | 023161 P | CHK-EL2L-12-C1 | ¥23,320 | 186 | | | リミットスイッチ | |
| | ランナーチャックEX(センサー無) |  | 022997 P | CHK-EX1L-20 | ¥21,890 | 305 | | 80 | センサー無し | |
| | ランナーチャックEX(近接センサー付) | | 023158 P | CHK-EX2L-20-C | ¥31,130 | 335 | | | 近接センサー | |
| | ランナーチャックEX(リミットSW付) | | 023159 P | CHK-EX2L-20-C1 | ¥26,840 | 325 | | | リミットスイッチ | |
| E1シリーズ(鉄製・爪着脱式) | ランナーチャックEM(爪着脱式) |  | 023284 P | CHK-EMBF-12 | ¥18,700 | 70 | 0.3〜0.5 | 28 | センサー無し | 2-37 |
| | ランナーチャックEM(近接センサー・爪着脱式) | | 023286 P | CHK-EMBF-12-C | ¥26,400 | 85 | | | 近接センサー | |
| | ランナーチャックEM(リミットSW・爪着脱式) | | 023288 P | CHK-EMBF-12-C1 | ¥24,200 | 77 | | | リミットスイッチ | |
| | ランナーチャックEM(着脱爪) |  | 023285 P | CHK-EMF-12 | ¥4,400 | 12 | − | − | センサー無し | |
| | ランナーチャックEM(近接センサー・着脱爪) |  | 023287 P | CHK-EMF-12-C | ¥13,200 | 27 | − | − | 近接センサー | |
| | ランナーチャックEM(リミットSW・着脱爪) |  | 023289 P | CHK-EMF-12-C1 | ¥9,900 | 20 | − | − | リミットスイッチ | |
| | ランナーチャックEX(爪着脱式) |  | 023290 P | CHK-EXBF-20 | ¥24,200 | 272 | 0.3〜0.5 | 80 | センサー無し | 2-38 |
| | ランナーチャックEX(近接センサー・爪着脱式) | | 023292 P | CHK-EXBF-20-C | ¥30,800 | 287 | | | 近接センサー | |
| | ランナーチャックEX(リミットSW・爪着脱式) | | 023294 P | CHK-EXBF-20-C1 | ¥28,600 | 278 | | | リミットスイッチ | |
| | ランナーチャックEX(着脱爪) |  | 023291 P | CHK-EXF-20 | ¥6,050 | 40 | − | − | センサー無し | |
| | ランナーチャックEX(近接センサー・着脱爪) |  | 023293 P | CHK-EXF-20-C | ¥16,500 | 54 | − | − | 近接センサー | |
| | ランナーチャックEX(リミットSW・着脱爪) |  | 023295 P | CHK-EXF-20-C1 | ¥14,300 | 40 | − | − | リミットスイッチ | |




P ポイント対象品

性能表はWEBサイトにてご確認願います。

| 品名 | | 注文コードNo. | 型式 | 標準価格(税別) | 重量(g) | 使用空気圧(Mpa) | 掴み力(N) | 備考 | 掲載ページ |
|---|---|---|---|---|---|---|---|---|---|
| 交換用センサー・スイッチ | 近接センサー Ass'y (Eシリーズ) | 023086 P | CHK-ESE | ¥8,140 | 10 | – | – | ES専用 | 2-33 |
| | | 023087 P | CHK-EMLXE | | | | | EM,EL,EX専用 | |
| | 近接センサー Ass'y (E1シリーズ) | 023014 P | CHK-E1SME | ¥7,700 | 15 | | | ES1,EM1専用 | 2-35 |
| | | 023015 P | CHK-E1LXE | | | | | EL1,EX1,EL2L,EX2L専用 | |
| | リミットスイッチ Ass'y (E1シリーズ) | 023016 P | CHK-E1SW | ¥3,300 | 7 | | | ES,EM,EL,EX,ES1,EM1,EL1,EX1,EL2L,EX2L専用 | 2-33, 35 |

| 品名 | | 注文コードNo. | 型式 | 標準価格(税別) | 重量(g) | 使用空気圧(Mpa) | トルク(Nm) | 備考 | 掲載ページ |
|---|---|---|---|---|---|---|---|---|---|
| ランナーモジュール (チャック無) | | 171227 P | RM-08 | ¥6,380 | 111 | 0.3〜0.5 | – | CHK-ES,ES1専用 | 2-39 |
| | | 171228 P | RM-12 | | 116 | | | CHK-EM,EM1,EL,EL2,EL2L専用 | |
| | | 171229 P | RM-20 | | 131 | | | CHK-EX, EX1, EX2L専用 | |
| ランナーチャックプレート | | 022892 P | CHK-MCD01 | ¥8,200 | 396 | | 19 | MCD1-10/CP-014 | |
| NEW ランナーチャックバッファユニット | | 023439 P | CHK-BU | ¥24,200 | 294.3 | | – | CHK-EM,EL専用 | 2-40 |
| トンネルゲートランナーチャック | | 090140 P | J25411-100 | ¥5,300 | 76 | | 24 | UMCD-10/CPUM-02 | |
| | | 090141 P | J25411-000 | ¥4,800 | 185 | | 98 | MCD1-10/CP-014 | |
| パイプ複合チャックE・φ12・90度 | | 090204 P | J25410-40A | ¥12,100 | 29 | | 0.03 | BF-5 (継手)付属 | 2-41 |
| パイプ複合チャックD・φ20・90度 | | 090264 P | J25410-30B | ¥13,200 | 78 | | 0.06 | | |
| 90度フラットA | | 131218 P | N01871-101 | ¥1,170 | 4.4 | | – | J25410-40A | |
| 90度フラットB | | 131479 P | N01871-102 | ¥1,180 | 10.4 | | | J25410-30B MCE-HA | 2-41, 42 |
| NEW パイプ複合チャック・グリップφ12 | | 090262 P | J25410G-40 | ¥21,450 | 52 | | 0.03 | BF-5 (継手)付属 | 2-41 |
| NEW パイプ複合チャック・グリップφ20 | | 090263 P | J25410G-30 | ¥20,350 | 102 | | 0.06 | | |
| ヒンジシリンダー | | 123711 P | MCE-HA | ¥19,800 | 125 | | 0.08 | 複動式、スピコン付属 | 2-42 |
| クランプ・ヒンジチャック用 (複動型) | | 110688 P | L11540-000B | ¥35,200 | 913 | | – | 0〜11.5 (度) | 2-43 |
| 吸着金具・ヒンジチャック用 | | 110567 P | L11540-109 | ¥310 | 7 | | | – | |

P ポイント対象品

| 品名 | | 注文コードNo. | 型式 | 標準価格(税別) | 重量(g) | 使用空気圧(Mpa) | 備考 | 掲載ページ |
|---|---|---|---|---|---|---|---|---|
| マグネットチャック |  | 123218 P | MGC-20 | ¥9,460 | 95 | 0.3〜0.5 | 複動型シリンダー | |
| マグネットチャック先端ゴム |  | 123571 P | MGC-C | ¥880 | 3 | | MGC-20用先端ゴム | |
| マグネットチャック |  | 185352 | SSGM 40G1/4-IG | ¥46,000 | 240 | 0.35〜0.6 | センサー無し | 2-44 |
| | | 185358 | SSGM-S-40-G1/4-IG-NPN | ¥68,000 | 260 | | NPN出力センサー付 | |
| | | 185355 | SSGM-S-40-G1/4-IG-PNP | | | | PNP出力センサー付 | |
| |  | 185353 | SSGM 50G1/4-IG | ¥49,000 | 440 | | センサー無し | |
| | | 185359 | SSGM-S-50-G1/4-IG-NPN | ¥73,000 | 460 | | NPN出力センサー付 | |
| | | 185356 | SSGM-S-50-G1/4-IG-PNP | | | | PNP出力センサー付 | |
| |  | 185354 | SSGM 70G1/4-IG | ¥59,000 | 715 | | センサー無し | |
| | | 185360 | SSGM-S-70-G1/4-IG-NPN | ¥79,000 | 735 | | NPN出力センサー付 | |
| | | 185357 | SSGM-S-70-G1/4-IG-PNP | | | | PNP出力センサー付 | |
| 平行チャック・単動・5ST |  | 072172 P | HC-5S | ¥12,760 | 32 | 0.3〜0.6 | 5mm(ストローク) | 2-46 |
| 平行チャック・単動・10ST | | 072171 P | HC-10S | ¥14,300 | 70 | | 10mm(ストローク) | |
| 平行チャック・複動・10ST | | 072170 P | HC-10 | | | | | |
| NEW 平行チャック・単動・20ST | | 073319 P | HC-20S | ¥22,000 | 288 | | 20mm(ストローク) | |
| NEW 平行チャック・複動・20ST | | 073318 P | HC-20 | ¥22,800 | 284 | | | |
| 2線式リミットスイッチ付 平行チャック・単動・5ST |  | 072702 P | HC1-5S-C1 | ¥14,080 | 50 | 0.4〜0.6 | 5mm(ストローク) | |
| 2線式リミットスイッチ付 平行チャック・単動・10ST | | 072703 P | HC1-10S-C1 | ¥15,620 | 95 | | 10mm(ストローク) | |
| 2線式リミットスイッチ付 平行チャック・複動・10ST | | 072705 P | HC1-10-C1 | ¥15,290 | | | | |
| 2線式リミットスイッチ付 平行チャック・単動・20ST | | 072704 P | HC1-20S-C1 | ¥23,100 | 305 | | 20mm(ストローク) | |
| 2線式リミットスイッチ付 平行チャック・複動・20ST | | 072706 P | HC1-20-C1 | ¥23,650 | 300 | | | |
| ツメ ツメ・平行チャック用 |  | 023215 P | CP-HC10N | ¥1,100 | 9 | – | HC1-10、10S用 | 2-47 |
| | | 023216 P | CP-HC20N | ¥1,650 | 26 | | HC1-20、20S用 | |


P ポイント対象品

| 品名 | | 注文コードNo. | 型式 | 標準価格(税別) | 重量(g) | 使用空気圧(Mpa) | 備考 | 掲載ページ |
|---|---|---|---|---|---|---|---|---|
| スペーサー | スペーサー・平行チャック用 | 023217 P | CP-HC10S | ¥400 | 1 | | HC1-10、10S用 | 2-47 |
| | | 023218 P | CP-HC20S | ¥450 | 2 | | HC1-20、20S用 | |
| オートスイッチ（有接点） | | 030282 | D-A93 | ¥1,650 | 6 | | 有接点 | 2-42, 45,46,48 |
| オートスイッチ（無接点） | | 030425 | D-M9N | ¥2,640 | 8 | | 無接点 | 2-42,45, 46,48,49 |
| リミットスイッチ Ass'y | | 072708 P | HC1-SW1 | ¥1,100 | 10 | | HC1-5S/10/10S対応 取付ボルト・ナット付属 | 2-46 |
| | | 072709 P | HC1-SW2 | | | | HC1-20/20S対応 取付ボルト・ナット付属 | |
| 平行チャック・複動・40ST＊2 | | 282205 P | 2HC1-80 | ¥22,000 | 650 | 0.4～0.6 | 40mm×2（ストローク） | 2-48 |
| NEW 三爪チャック | | 197258 P | TCC-16 | ¥20,000 | 60 | 0.2～0.7 | 4mm（ストローク） | 2-45 |
| | | 197259 P | TCC-25 | ¥23,000 | 140 | | 6mm（ストローク） | |
| | | 197260 P | TCC-32 | ¥27,000 | 250 | | 8mm（ストローク） | |
| 平行チャック（単動型） | 標準タイプ | 123401 | MHZ2-10S | ¥15,950 | 55 | | 4mm（ストローク） | 2-49 |
| | ナロータイプ | 122451 | MHZ2-10SN | | | | | |
| 薄形平行ハンド・15ST（複動型） | | 071996 | HLA-12AS | ¥24,600 | 152 | 0.3～0.7 | 15mm（ストローク） | 2-50 |
| 薄形平行ハンド・20ST（複動型） | | 070986 | HLA-15AS | ¥28,600 | 276 | | 20mm（ストローク） | |
| 薄形平行ハンド・25ST（複動型） | | 071997 | HLA-20AS | ¥38,300 | 504 | | 25mm（ストローク） | |
| 薄形平行ハンド・15ST・ゴムカバー付（複動型） | | 071999 | HLAG-12AS | ¥28,600 | 157 | | 15mm（ストローク） | |
| 薄形平行ハンド・20ST・ゴムカバー付（複動型） | | 072000 | HLAG-15AS | ¥32,800 | 281 | | 20mm（ストローク） | |
| オートスイッチ（無接点） | | 010633 | E16-M1 | ¥3,400 | 18 | – | 無接点 | |
| ニードルグリッパー | | 186255 | SNG-M-4-0.8 | ¥110,000 | 80 | 0.3～0.6 | 針径0.8mm | 2-51 |
| | | 186256 | SNG-AP-10-0.8-V-10 | ¥178,000 | 225 | | | |
| | | 186257 | SNG-AP-10-1.2-V-10 | | | | 針径1.2mm | |
| 交換用針ピストンセット（4個入り） | | 041925 | ERS-SET-SNG-M-0.8 | ¥15,800 | 12 | – | SNG-M-4-0.8専用 | |
| 交換用針ホルダーセット（2個入り） | | 041926 | ERS-SET-SNG-AP/AE-0.8-10 | ¥23,000 | 6 | | SNG-AP-10-0.8-V-10専用 | |
| | | 041927 | ERS-SET-SNG-AP/AE-1.2-10 | | | | SNG-AP-10-1.2-V-10専用 | |

P ポイント対象品

# ランナーチャックEシリーズ（超ジュラルミン製爪）

超ジュラルミン材使用により軽量・高剛性・長寿命。



▶ 取付はネジ穴とEinsパーツ(ジャングルジムシリーズφ8)の選択が可能です。



CHK-ES-08-C

### ランナーチャックES（センサー無）

| 注文コードNo. | 022879 P |
|---|---|
| 型式 | CHK-ES-08 |
| 標準価格 | ¥13,310（税別） |

● 重量：18g ● 掴み力：5N
● 配管継手BF-3付属

### ランナーチャックES（センサー付）

| 注文コードNo. | 022883 P |
|---|---|
| 型式 | CHK-ES-08-C |
| 標準価格 | ¥21,560（税別） |

● 重量：32g ● 掴み力：5N
● 配管継手BF-3付属
● センサーは直流3線式
● 端末処理はしておりません。
● ハーネス長：1,000mm

### ランナーチャックES（リミットSW付） NEW

| 注文コードNo. | 023456 P |
|---|---|
| 型式 | CHK-ES-08-C1 |
| 標準価格 | ¥18,810（税別） |

● 重量：25g ● 掴み力：5N
● 配管継手BF-3付属
● センサーは直流2線式
● 定格電流：1mA 5VAC to 100mA 30VDC
● 端末処理はしておりません。
● ハーネス長：300mm

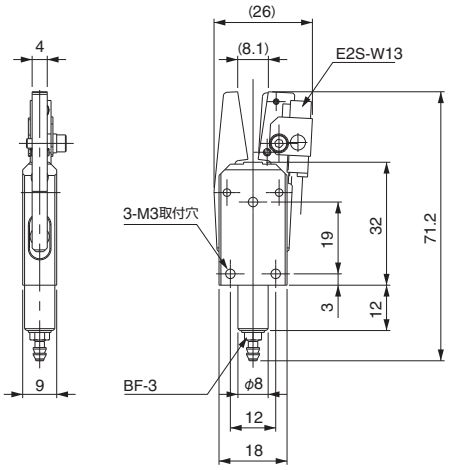


センサー無



リミットSW付

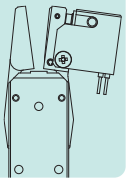

▶ 取付はネジ穴とEinsパーツ(ジャングルジムシリーズφ12)の選択が可能です。



CHK-EM-12-C

### ランナーチャックEM（センサー無）

| 注文コードNo. | 022878 P |
|---|---|
| 型式 | CHK-EM-12 |
| 標準価格 | ¥13,860（税別） |

● 重量：46g ● 掴み力：28N
● 配管継手BF-5付属

### ランナーチャックEM（センサー付）

| 注文コードNo. | 022882 P |
|---|---|
| 型式 | CHK-EM-12-C |
| 標準価格 | ¥22,000（税別） |

● 重量：56g ● 掴み力：28N
● 配管継手BF-5付属
● センサーは直流3線式
● 端末処理はしておりません。
● ハーネス長：1,000mm

### ランナーチャックEM（リミットSW付） NEW

| 注文コードNo. | 023457 P |
|---|---|
| 型式 | CHK-EM-12-C1 |
| 標準価格 | ¥19,360（税別） |

● 重量：53g ● 掴み力：28N
● 配管継手BF-5付属
● センサーは直流2線式
● 定格電流：1mA 5VAC to 100mA 30VDC
● 端末処理はしておりません。
● ハーネス長：300mm

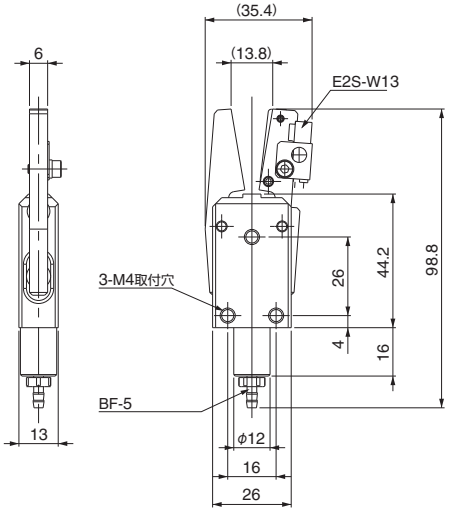


センサー無



リミットSW付

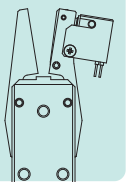

▶ 取付はネジ穴とEinsパーツ(ジャングルジムシリーズφ12)の選択が可能です。



CHK-EL-12-C

### ランナーチャックEL（センサー無）

| 注文コードNo. | 022877 P |
|---|---|
| 型式 | CHK-EL-12 |
| 標準価格 | ¥15,180（税別） |

● 重量：94g ● 掴み力：45N
● 配管継手BF-5付属

### ランナーチャックEL（センサー付）

| 注文コードNo. | 022881 P |
|---|---|
| 型式 | CHK-EL-12-C |
| 標準価格 | ¥23,320（税別） |

● 重量：104g ● 掴み力：45N
● 配管継手BF-5付属
● センサーは直流3線式
● 端末処理はしておりません。
● ハーネス長：1,000mm

### ランナーチャックEL（リミットSW付） NEW

| 注文コードNo. | 023458 P |
|---|---|
| 型式 | CHK-EL-12-C1 |
| 標準価格 | ¥20,900（税別） |

● 重量：102g ● 掴み力：45N
● 配管継手BF-5付属
● センサーは直流2線式
● 定格電流：1mA 5VAC to 100mA 30VDC
● 端末処理はしておりません。
● ハーネス長：300mm

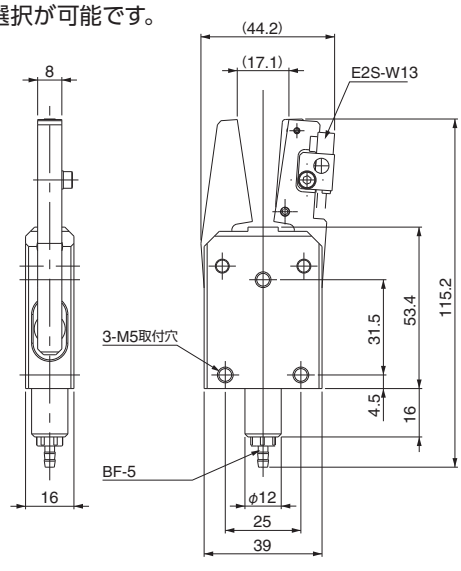


センサー無



リミットSW付

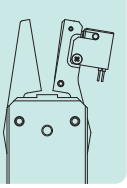



P ポイント対象品

▶ 取付はネジ穴とEinsパーツ(ジャングルジムシリーズφ20)の選択が可能です。


CHK-EX-20-C

## ランナーチャックEX (センサー無)

| 注文コードNo. | 022876 P |
|---|---|
| 型　式 | CHK-EX-20 |
| 標準価格 | ¥18,480 (税別) |

- 重量：180g　● 掴み力：80N
- 配管継手BF-6付属

## ランナーチャックEX (センサー付)

| 注文コードNo. | 022880 P |
|---|---|
| 型　式 | CHK-EX-20-C |
| 標準価格 | ¥26,730 (税別) |

- 重量：190g　● 掴み力：80N
- 配管継手BF-6付属
- センサーは直流3線式
- 端末処理はしておりません。
- ハーネス長：1,000mm

## ランナーチャックEX (リミットSW付) NEW

| 注文コードNo. | 023459 P |
|---|---|
| 型　式 | CHK-EX-20-C1 |
| 標準価格 | ¥25,300 (税別) |

- 重量：191g　● 掴み力：80N
- 配管継手BF-6付属
- センサーは直流2線式
- 定格電流：1mA 5VAC to 100mA 30VDC
- 端末処理はしておりません。
- ハーネス長：300mm

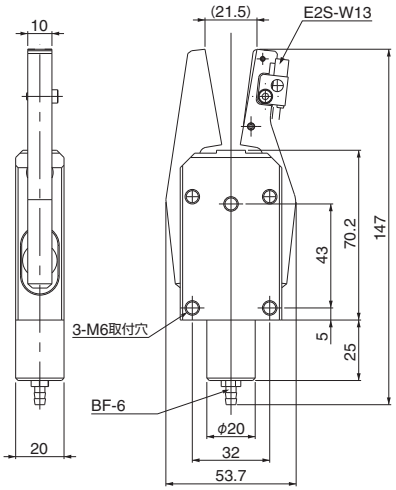


センサー無



リミットSW付

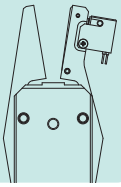



## 近接センサー Ass'y

| 注文コードNo. | 023086 P |
|---|---|
| 型　式 | CHK-ESE |
| 標準価格 | ¥8,140 (税別) |

- 重量：10g　● NPN出力
- 専用：ES(E1シリーズへの取付はできません)
- セット内容：近接センサー、センサーブラケット、バネ、取付ボルト類
- 端末処理はしておりません。
- ハーネス長：1,000mm



## 近接センサー Ass'y

| 注文コードNo. | 023087 P |
|---|---|
| 型　式 | CHK-EMLXE |
| 標準価格 | ¥8,140 (税別) |

- 重量：10g　● NPN出力
- 専用：EM/EL/EX(E1シリーズへの取付はできません)
- セット内容：近接センサー、センサーブラケット、バネ、取付ボルト類
- 端末処理はしておりません。
- ハーネス長：1,000mm

## ■近接センサー仕様

| 型　式 | E2S-W13-R-S |
|---|---|
| 電源電圧 | DC12 ～ 24V |
| 消費電流 | 13mA以下 |
| 制御出力 | NPN |
| 配　線 | 1M 茶(＋V) 黒(出力) 青(0V) |
| その他 | インジケータランプ付 |



## リミットスイッチ Ass'y

| 注文コードNo. | 023016 P |
|---|---|
| 型　式 | CHK-E1SW |
| 標準価格 | ¥3,300 (税別) |

- 重量：7g
- 専用：E1シリーズ(ES1/EM1/EL1/EX1/EL2L/EX2L)　Eシリーズ(ES/EM/EL/EX)
- セット内容：リミットスイッチ、センサーブラケット、取付ボルト類
- 定格電流：1mA 5VAC to 100mA 30VDC
- 端末処理はしておりません。　● ハーネス長：300mm

▶ ランナーチャック爪先端にゴムキャップを配置。ランナー、製品の滑りを防止し、製品への傷を防止させます。薄い製品も把持することができます。

NEW



## ランナーチャックEMR (センサー無)

| 注文コードNo. | 023440 P |
|---|---|
| 型　式 | CHK-EMR-12 |
| 標準価格 | ¥16,000 (税別) |

- 重量：44g　● 掴み力：28N
- 配管継手BF-5付属
- センサーの取付は出来ません。

NEW



## 爪先キャップ

| 注文コードNo. | 023443 P |
|---|---|
| 型　式 | CHK-EMR-CPE |
| 標準価格 | ¥600 (税別) |

- 重量：0.6g
- 材質：エチレンプロピレンジエンゴム(EPDM)
- 対象品：CHK-EMR-12用

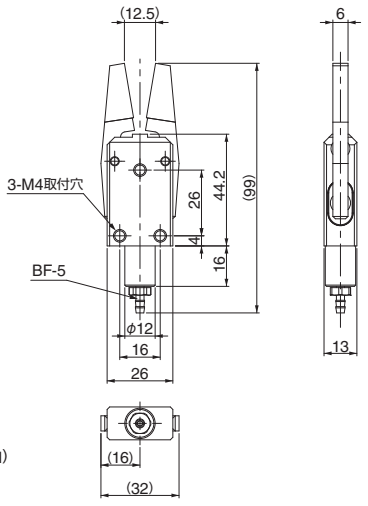


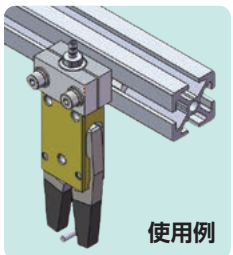
使用例

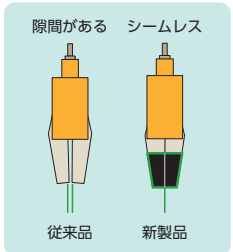


P ポイント対象品

# ランナーチャックE1シリーズ(鉄製爪)

鉄製の爪で耐摩耗性が向上しています。

▶ 取付はネジ穴とEinsパーツ(ジャングルジムシリーズφ8)の選択が可能です。



## ランナーチャックEN(センサー無)

| 注文コードNo. | 022991 P |
|---|---|
| 型式 | CHK-EN1-06 |
| 標準価格 | ¥6,600(税別) |

- 重量:10g ● 掴み力:2N
- 配管継手BF-3付属
- センサーの後付はできません。

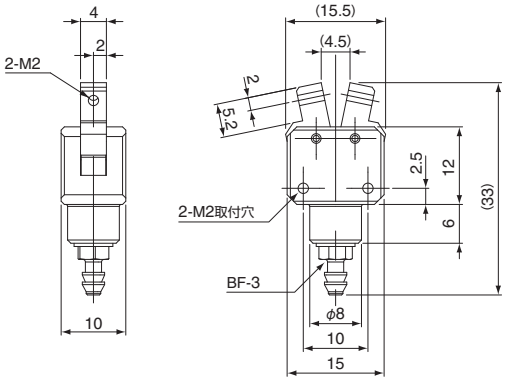


▶ 取付はネジ穴とEinsパーツ(ジャングルジムシリーズφ8)の選択が可能です。



CHK-ES1-08

## ランナーチャックES(センサー無)

| 注文コードNo. | 022992 P |
|---|---|
| 型式 | CHK-ES1-08 |
| 標準価格 | ¥13,310(税別) |

- 重量:22g ● 掴み力:5N
- 配管継手BF-3付属
- センサーの後付はできません。

## ランナーチャックES(近接センサー付)

| 注文コードNo. | 022998 P |
|---|---|
| 型式 | CHK-ES1-08-C |
| 標準価格 | ¥21,560(税別) |

- 重量:38g ● 掴み力:5N
- 配管継手BF-3付属
- センサーは直流3線式。
- 端末処理はしておりません。
- ハーネス長:1,000mm

## ランナーチャックES(リミットSW付)

| 注文コードNo. | 023004 P |
|---|---|
| 型式 | CHK-ES1-08-C1 |
| 標準価格 | ¥18,810(税別) |

- 重量:33g ● 掴み力:5N
- 配管継手BF-3付属
- センサーは直流2線式
- 定格電流:1mA 5VAC to 100mA 30VDC
- 端末処理はしておりません。
- ハーネス長:300mm

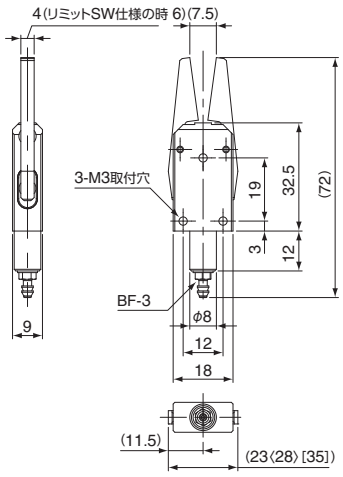


近接センサー付

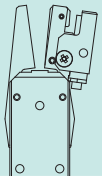

リミットSW付

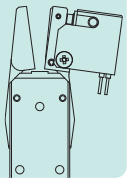

※ベース図面はCHK-ES1-08を示す。
※〈 〉寸法はCHK-ES1-08-Cを示す。この寸法は近接スイッチを含む寸法です。
※[ ]寸法はCHK-ES1-08-C1を示す。この寸法はリミットSWを含む寸法です。

▶ 取付はネジ穴とEinsパーツ(ジャングルジムシリーズφ12)の選択が可能です。



CHK-EM1-12

## ランナーチャックEM(センサー無)

| 注文コードNo. | 022993 P |
|---|---|
| 型式 | CHK-EM1-12 |
| 標準価格 | ¥13,860(税別) |

- 重量:67g ● 掴み力:28N
- 配管継手BF-5付属
- センサーの後付はできません。

## ランナーチャックEM(近接センサー付)

| 注文コードNo. | 022999 P |
|---|---|
| 型式 | CHK-EM1-12-C |
| 標準価格 | ¥22,000(税別) |

- 重量:79g ● 掴み力:28N
- 配管継手BF-5付属
- センサーは直流3線式
- 端末処理はしておりません。
- ハーネス長:1,000mm

## ランナーチャックEM(リミットSW付)

| 注文コードNo. | 023005 P |
|---|---|
| 型式 | CHK-EM1-12-C1 |
| 標準価格 | ¥19,360(税別) |

- 重量:73g ● 掴み力:28N
- 配管継手BF-5付属
- センサーは直流2線式
- 定格電流:1mA 5VAC to 100mA 30VDC
- 端末処理はしておりません。
- ハーネス長:300mm

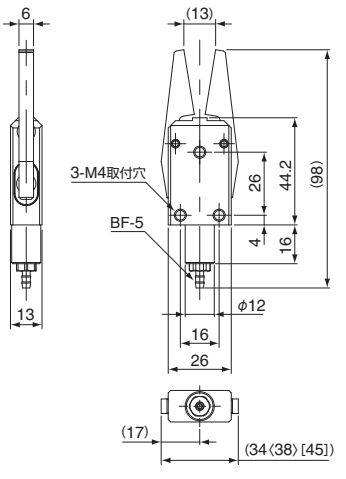


近接センサー付

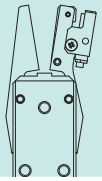

リミットSW付

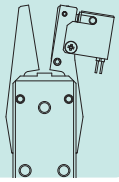

※ベース図面はCHK-EM1-12を示す。
※〈 〉寸法はCHK-EM1-12-Cを示す。この寸法は近接スイッチを含む寸法です。
※[ ]寸法はCHK-EM1-12-C1を示す。この寸法はリミットSWを含む寸法です。

▶ 取付はネジ穴とEinsパーツ(ジャングルジムシリーズφ12)の選択が可能です。



CHK-EL1-12

## ランナーチャックEL (センサー無)

| 注文コードNo. | 022994 P |
|---|---|
| 型式 | CHK-EL1-12 |
| 標準価格 | ¥15,180 (税別) |

- 重量:143g ● 掴み力:45N
- 配管継手BF-5付属
- センサーの後付はできません。

## ランナーチャックEL (近接センサー付)

| 注文コードNo. | 023000 P |
|---|---|
| 型式 | CHK-EL1-12-C |
| 標準価格 | ¥23,320 (税別) |

- 重量:155g ● 掴み力:45N
- 配管継手BF-5付属
- センサーは直流3線式
- 端末処理はしておりません。
- ハーネス長:1,000mm

## ランナーチャックEL (リミットSW付)

| 注文コードNo. | 023006 P |
|---|---|
| 型式 | CHK-EL1-12-C1 |
| 標準価格 | ¥20,900 (税別) |

- 重量:145g ● 掴み力:45N
- 配管継手BF-5付属
- センサーは直流2線式
- 定格電流:1mA 5VAC to 100mA 30VDC
- 端末処理はしておりません。
- ハーネス長:300mm

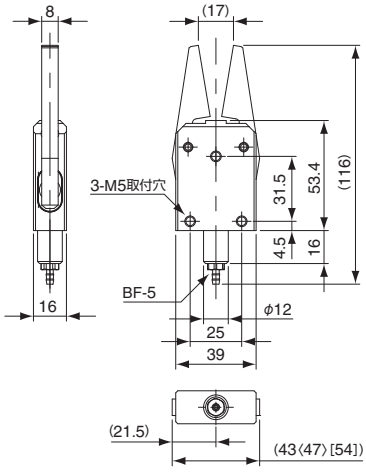


近接センサー付

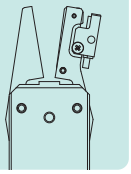

リミットSW付

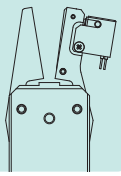

※ベース図面はCHK-EL1-12を示す。
※〈 〉寸法はCHK-EL1-12-Cを示す。この寸法は近接スイッチを含む寸法です。
※[ ]寸法はCHK-EL1-12-C1を示す。この寸法はリミットSWを含む寸法です。

▶ 取付はネジ穴とEinsパーツ(ジャングルジムシリーズφ20)の選択が可能です。



CHK-EX1-20

## ランナーチャックEX (センサー無)

| 注文コードNo. | 022995 P |
|---|---|
| 型式 | CHK-EX1-20 |
| 標準価格 | ¥18,480 (税別) |

- 重量:280g ● 掴み力:80N
- 配管継手BF-6付属
- センサーの後付はできません。

## ランナーチャックEX (近接センサー付)

| 注文コードNo. | 023001 P |
|---|---|
| 型式 | CHK-EX1-20-C |
| 標準価格 | ¥26,730 (税別) |

- 重量:283g ● 掴み力:80N
- 配管継手BF-6付属
- センサーは直流3線式
- 端末処理はしておりません。
- ハーネス長:1,000mm

## ランナーチャックEX (リミットSW付)

| 注文コードNo. | 023007 P |
|---|---|
| 型式 | CHK-EX1-20-C1 |
| 標準価格 | ¥25,300 (税別) |

- 重量:272g ● 掴み力:80N
- 配管継手BF-6付属
- センサーは直流2線式
- 定格電流:1mA 5VAC to 100mA 30VDC
- 端末処理はしておりません。
- ハーネス長:300mm

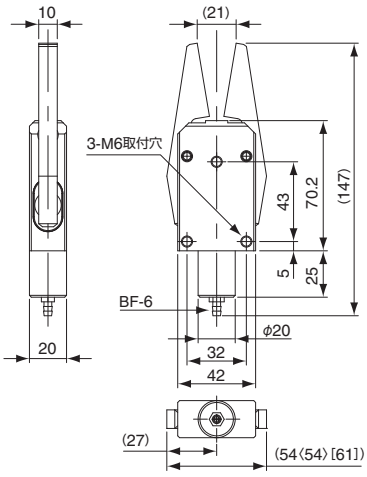


近接センサー付

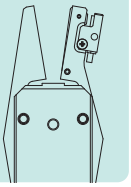

リミットSW付

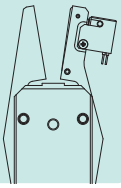

※ベース図面はCHK-EX1-20を示す。
※〈 〉寸法はCHK-EX1-20-Cを示す。この寸法は近接スイッチを含む寸法です。
※[ ]寸法はCHK-EX1-20-C1を示す。この寸法はリミットSWを含む寸法です。



## 近接センサー Ass'y

| 注文コードNo. | 023014 P |
|---|---|
| 型式 | CHK-E1SME |
| 標準価格 | ¥7,700 (税別) |

- 重量:15g ● NPN出力
- 専用:ES1/EM1(Eシリーズへの取付はできません)
- セット内容:近接センサー、センサーブラケット、取付ボルト類
- 端末処理はしておりません。
- ハーネス長:1,000mm



## 近接センサー Ass'y

| 注文コードNo. | 023015 P |
|---|---|
| 型式 | CHK-E1LXE |
| 標準価格 | ¥7,700 (税別) |

- 重量:15g ● NPN出力
- 専用:EL1/EX1/EL2L/EX2L(Eシリーズへの取付はできません)
- セット内容:近接センサー、センサーブラケット、取付ボルト類
- 端末処理はしておりません。
- ハーネス長:1,000mm



## リミットスイッチ Ass'y

| 注文コードNo. | 023016 P |
|---|---|
| 型式 | CHK-E1SW |
| 標準価格 | ¥3,300 (税別) |

- 重量:7g
- 専用:E1シリーズ(ES1/EM1/EL1/EX1/EL2L/EX2L) Eシリーズ(ES/EM/EL/EX)
- セット内容:リミットスイッチ、センサーブラケット、取付ボルト類
- 定格電流:1mA 5VAC to 100mA 30VDC
- 端末処理はしておりません。 ● ハーネス長:300mm

P ポイント対象品

# ランナーチャックE1シリーズ(L爪タイプ)

**鉄製の爪で耐摩耗性が向上しています。**

▶ 取付はネジ穴とEinsパーツ(ジャングルジムシリーズφ12)の選択が可能です。



CHK-EL1L-12

### ランナーチャックEL(センサー無)

| 注文コードNo. | 022996 P |
|---|---|
| 型式 | CHK-EL1L-12 |
| 標準価格 | ¥18,920(税別) |

- 重量:170g ● 掴み力:45N
- 配管継手BF-5付属
- センサーの後付はできません。

### ランナーチャックEL(近接センサー付)

| 注文コードNo. | 023160 P |
|---|---|
| 型式 | CHK-EL2L-12-C |
| 標準価格 | ¥27,610(税別) |

- 重量:196g ● 掴み力:45N
- 配管継手BF-5付属
- センサーは直流3線式
- 端末処理はしておりません。
- ハーネス長:1,000mm

### ランナーチャックEL(リミットSW付)

| 注文コードNo. | 023161 P |
|---|---|
| 型式 | CHK-EL2L-12-C1 |
| 標準価格 | ¥23,320(税別) |

- 重量:186g ● 掴み力:45N
- 配管継手BF-5付属
- センサーは直流2線式
- センサー取付位置変更しました。
- 定格電流:1mA 5VAC to 100mA 30VDC
- 端末処理はしておりません。
- ハーネス長:300mm

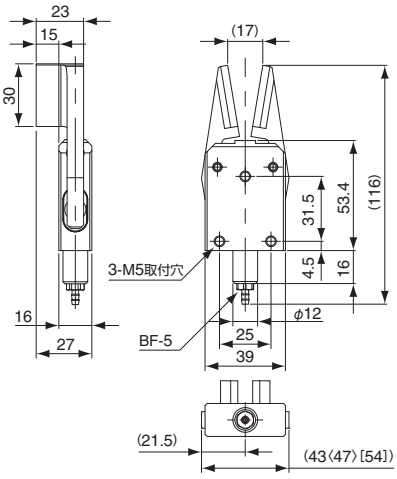


近接センサー付

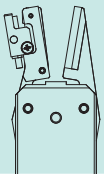

リミットSW付

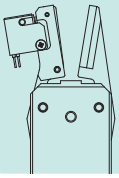

※ベース図面はCHK-EL1L-12を示す。
※〈 〉寸法はCHK-EL2L-12-Cを示す。この寸法は近接スイッチを含む寸法です。
※[ ]寸法はCHK-EL2L-12-C1を示す。この寸法はリミットSWを含む寸法です。

▶ 取付はネジ穴とEinsパーツ(ジャングルジムシリーズφ20)の選択が可能です。



CHK-EX1L-20

### ランナーチャックEX(センサー無)

| 注文コードNo. | 022997 P |
|---|---|
| 型式 | CHK-EX1L-20 |
| 標準価格 | ¥21,890(税別) |

- 重量:305g ● 掴み力:80N
- 配管継手BF-6付属
- センサーの後付はできません。

### ランナーチャックEX(近接センサー付)

| 注文コードNo. | 023158 P |
|---|---|
| 型式 | CHK-EX2L-20-C |
| 標準価格 | ¥31,130(税別) |

- 重量:335g ● 掴み力:80N
- 配管継手BF-6付属
- センサーは直流3線式
- 端末処理はしておりません。
- ハーネス長:1,000mm

### ランナーチャックEX(リミットSW付)

| 注文コードNo. | 023159 P |
|---|---|
| 型式 | CHK-EX2L-20-C1 |
| 標準価格 | ¥26,840(税別) |

- 重量:325g ● 掴み力:80N
- 配管継手BF-6付属
- センサーは直流2線式
- センサー取付位置変更しました。
- 定格電流:1mA 5VAC to 100mA 30VDC
- 端末処理はしておりません。
- ハーネス長:300mm

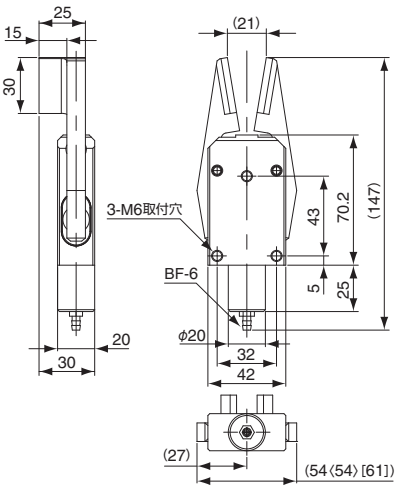


近接センサー付

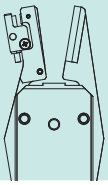

リミットSW付

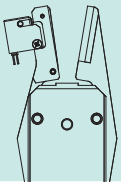

※ベース図面はCHK-EX1L-20を示す。
※〈 〉寸法はCHK-EX2L-20-Cを示す。この寸法は近接スイッチを含む寸法です。
※[ ]寸法はCHK-EX2L-20-C1を示す。この寸法はリミットSWを含む寸法です。

# ランナーチャックE1シリーズ（爪着脱式）

## 爪交換の出来るタイプを新たにラインナップ。

▶ 取付はネジ穴とEinsパーツ（ジャングルジムシリーズφ12）の選択が可能です。

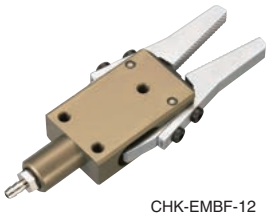

CHK-EMBF-12

### ランナーチャックEM（爪着脱式）

| 注文コードNo. | 023284 P |
|---|---|
| 型　式 | CHK-EMBF-12 |
| 標準価格 | ¥18,700（税別） |

- 重量：70g　● 掴み力：28N
- 配管継手BF-5付属
- センサーの後付はできません。

### ランナーチャックEM（近接センサー・爪着脱式）

| 注文コードNo. | 023286 P |
|---|---|
| 型　式 | CHK-EMBF-12-C |
| 標準価格 | ¥26,400（税別） |

- 重量：85g　● 掴み力：28N
- 配管継手BF-5付属
- センサーは直流3線式
- 端末処理はしておりません。
- ハーネス長：1,000mm

### ランナーチャックEM（リミットSW・爪着脱式）

| 注文コードNo. | 023288 P |
|---|---|
| 型　式 | CHK-EMBF-12-C1 |
| 標準価格 | ¥24,200（税別） |

- 重量：77g　● 掴み力：28N
- 配管継手BF-5付属
- センサーは直流2線式
- 定格電流：1mA 5VAC to 100mA 30VDC
- 端末処理はしておりません。
- ハーネス長：300mm

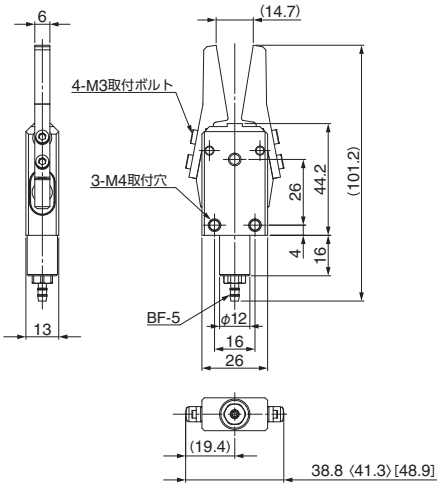


近接センサー付

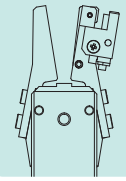

リミットSW付

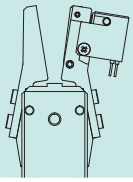

※ ベース図面はCHK-EMBF-12を示す。
※〈　〉寸法はCHK-EMBF-12-Cを示す。この寸法は近接スイッチを含む寸法です。
※[　]寸法はCHK-EMBF-12-C1を示す。この寸法はリミットSWを含む寸法です。



### ランナーチャックEM（着脱爪）

| 注文コードNo. | 023285 P |
|---|---|
| 型　式 | CHK-EMF-12 |
| 標準価格 | ¥4,400（税別） |

- 重量：12g
- センサーの後付はできません。

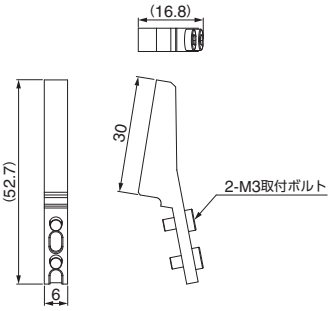




### ランナーチャックEM（近接センサー・着脱爪）

| 注文コードNo. | 023287 P |
|---|---|
| 型　式 | CHK-EMF-12-C |
| 標準価格 | ¥13,200（税別） |

- 重量：27g
- センサーは直流3線式
- 端末処理はしておりません。
- ハーネス長：1,000mm
- センサー Ass'y ➡ 2-35 参照
  （対象センサー：CHK-E1SME）

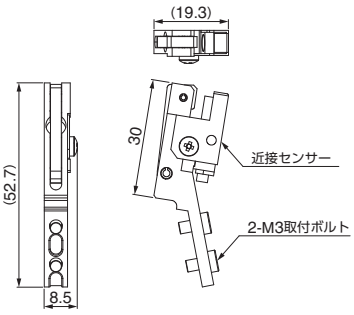




### ランナーチャックEM（リミットSW・着脱爪）

| 注文コードNo. | 023289 P |
|---|---|
| 型　式 | CHK-EMF-12-C1 |
| 標準価格 | ¥9,900（税別） |

- 重量：20g
- センサーは直流2線式
- 定格電流：1mA 5VAC to 100mA 30VDC
- 端末処理はしておりません。
- ハーネス長：300mm
- センサー Ass'y ➡ 2-35 参照
  （対象センサー：CHK-E1SW）

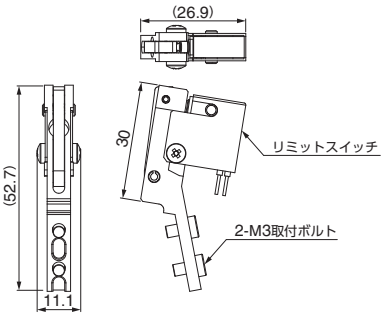


P ポイント対象品

▶ 取付はネジ穴とEinsパーツ（ジャングルジムシリーズφ20）の選択が可能です。



CHK-EXBF-20

## ランナーチャックEX（爪着脱式）

| 注文コードNo. | 023290 P |
|---|---|
| 型　式 | CHK-EXBF-20 |
| 標準価格 | ¥24,200（税別） |

- 重量：272g　● 掴み力：80N
- 配管継手BF-5付属
- センサーの後付はできません。

## ランナーチャックEX（近接センサー・爪着脱式）

| 注文コードNo. | 023292 P |
|---|---|
| 型　式 | CHK-EXBF-20-C |
| 標準価格 | ¥30,800（税別） |

- 重量：287g　● 掴み力：80N
- 配管継手BF-5付属
- センサーは直流3線式です。
- 端末処理はしておりません。
- ハーネス長：1,000mm

## ランナーチャックEX（リミットSW・爪着脱式）

| 注文コードNo. | 023294 P |
|---|---|
| 型　式 | CHK-EXBF-20-C1 |
| 標準価格 | ¥28,600（税別） |

- 重量：278g　● 掴み力：80N
- 配管継手BF-5付属
- センサーは直流2線式です。
- 定格電流：1mA 5VAC to 100mA 30VDC
- 端末処理はしておりません。
- ハーネス長：300mm

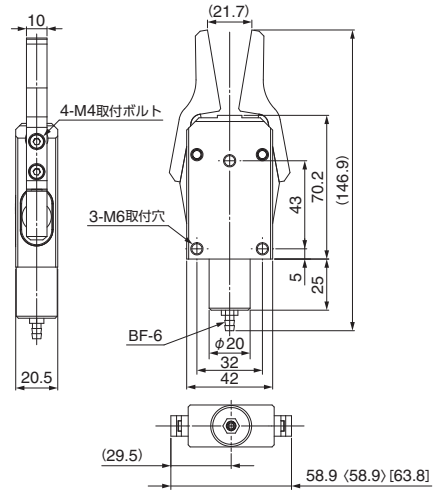


近接センサー付

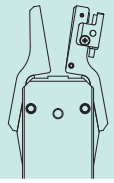

リミットSW付

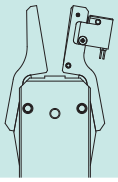

※ベース図面はCHK-EXBF-20を示す。
※〈　〉寸法はCHK-EXBF-20-Cを示す。この寸法は近接スイッチを含む寸法です。
※［　］寸法はCHK-EXBF-20-C1を示す。この寸法はリミットSWを含む寸法です。

▶ 爪着脱式（EX）の爪Ass'y



## ランナーチャックEX（着脱爪）

| 注文コードNo. | 023291 P |
|---|---|
| 型　式 | CHK-EXF-20 |
| 標準価格 | ¥6,050（税別） |

- 重量：40g
- センサーの後付はできません。

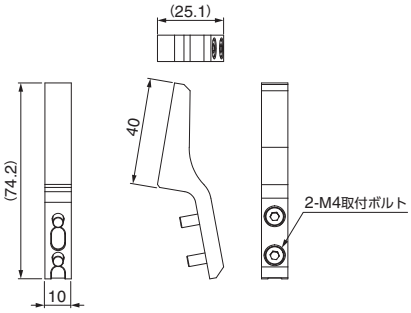




## ランナーチャックEX（近接センサー・着脱爪）

| 注文コードNo. | 023293 P |
|---|---|
| 型　式 | CHK-EXF-20-C |
| 標準価格 | ¥16,500（税別） |

- 重量：54g
- センサーは直流3線式
- 端末処理はしておりません。
- ハーネス長：1,000mm
- センサーAss'y ➡ 2-35 参照
（対象センサー：CHK-E1LXE）

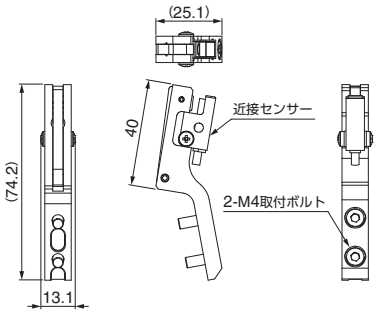




## ランナーチャックEX（リミットSW・着脱爪）

| 注文コードNo. | 023295 P |
|---|---|
| 型　式 | CHK-EXF-20-C1 |
| 標準価格 | ¥14,300（税別） |

- 重量：40g
- センサーは直流2線式
- 定格電流：1mA 5VAC to 100mA 30VDC
- 端末処理はしておりません。
- ハーネス長：300mm
- センサーAss'y ➡ 2-35 参照
（対象センサー：CHK-E1SW）

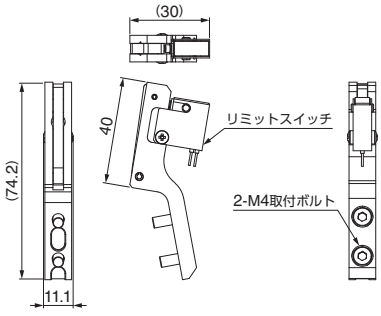

# ランナーモジュール／ランナーチャックプレート

**ロボットアームに直接取付可能なランナーチャックユニット。**

▶ ランナーチャック取付けモジュールユニットです。



### ランナーモジュール（チャック無）

| 注文コードNo. | 171227 Ⓟ |
|---|---|
| 型　式 | RM-08 |
| 標準価格 | ¥6,380（税別） |

- ランナーチャック別売
- ランナーチャック取付金具：スライドブラケット・W・φ8付属
- 重量：111g

| 対象チャック |
|---|
| CHK-ES/ES1 |



### ランナーモジュール（チャック無）

| 注文コードNo. | 171228 Ⓟ |
|---|---|
| 型　式 | RM-12 |
| 標準価格 | ¥6,380（税別） |

- ランナーチャック別売
- ランナーチャック取付金具：スライドブラケット・W・φ12付属
- 重量：116g

| 対象チャック |
|---|
| CHK-EM/EM1/EL/EL1/EL2L/EMBF |



### ランナーモジュール（チャック無）

| 注文コードNo. | 171229 Ⓟ |
|---|---|
| 型　式 | RM-20 |
| 標準価格 | ¥6,380（税別） |

- ランナーチャック別売
- ランナーチャック取付金具：スライドブラケット・W・φ20付属
- 重量：131g

| 対象チャック |
|---|
| CHK-EX/EX1/EX2L/EXBF |

### 3点共通プレート

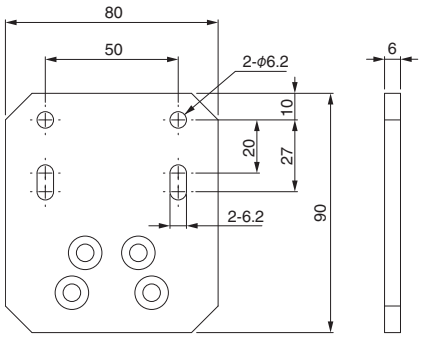


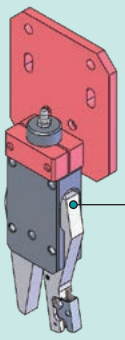

### 組付例

ランナーチャックは
(2-32) ～ (2-38) より選択
してください。

※ ランナーチャック取付用スライドブラケットの大きさにより専用チャックが異なりますのでご注意ください。
※ ランナーチャックは別売りです。

▶ ランナーをミニシリンダーで挟み込むランナーチャックです。

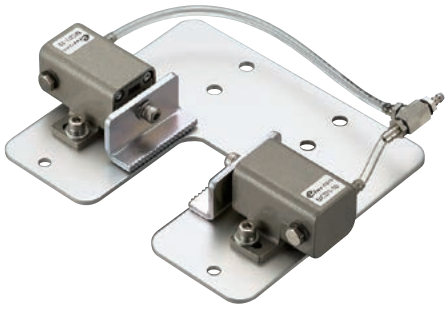

### ランナーチャックプレート

| 注文コードNo. | 022892 Ⓟ |
|---|---|
| 型　式 | CHK-MCD01 |
| 標準価格 | ¥8,200（税別） |

- 重量：396g
- 配管継手BF-5付属

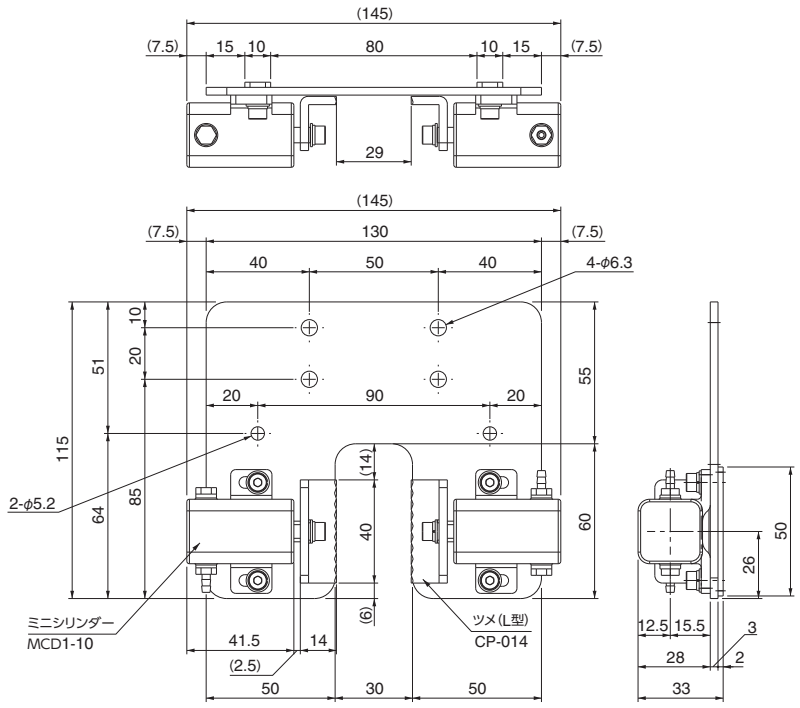


Ⓟ ポイント対象品

# ランナーチャックバッファユニット／トンネルゲートランナーチャック

**トンネルゲート方式のランナー把持に最適。**

▶ トンネルゲート特有のエジェクター突き出しをバッファで吸収します。

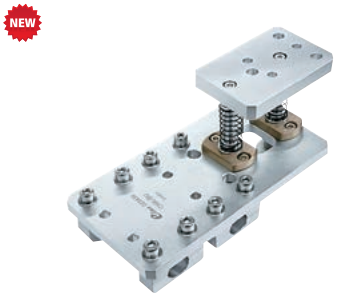

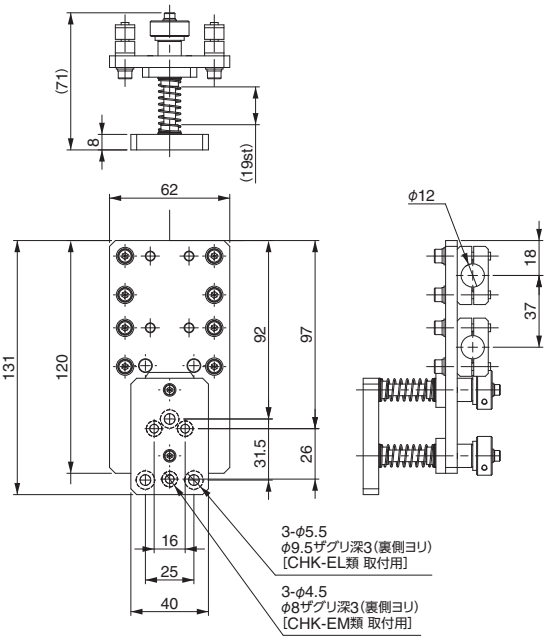


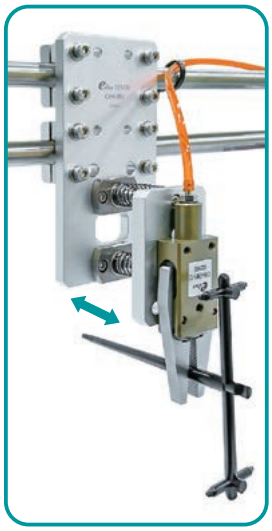

## ランナーチャックバッファユニット

| 注文コードNo. | 023439 (P) |
|---|---|
| 型　式 | CHK-BU |
| 標準価格 | ¥24,200 (税別) |

- 重量：294.3g
- ランナーチャックは別売。対象はCHK-EM又はELタイプ
- バッファストローク：19st (MAX)
- ジャングルジムφ12に対応
- ランナーチャックELタイプを取る場合、ランナーチャック取付プレートの天地を入れ替えご使用ください。

▶ トンネルゲートの飛び跳ねをラッパがキャッチします。



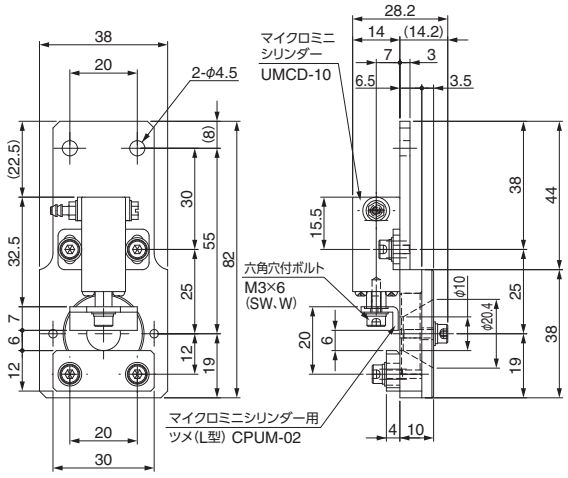


## トンネルゲートランナーチャック

| 注文コードNo. | 090140 (P) |
|---|---|
| 型　式 | J25411-100 |
| 標準価格 | ¥5,300 (税別) |

- 重量：76g
- マイクロミニシリンダーを使用



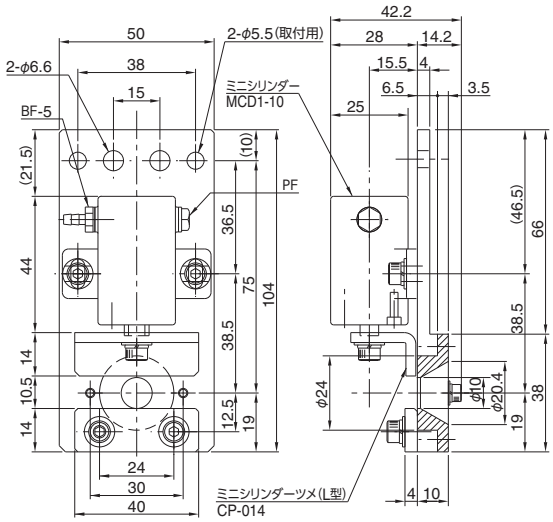


## トンネルゲートランナーチャック

| 注文コードNo. | 090141 (P) |
|---|---|
| 型　式 | J25411-000 |
| 標準価格 | ¥4,800 (税別) |

- 重量：185g
- ミニシリンダーを使用

# パイプ複合チャック／パイプ複合チャック・グリップ

90°動作するヒンジ構造の特殊なシリンダー。ジャングルジムに接続可能。

## ▶ リンク部高強度仕様

### パイプ複合チャックE・φ12・90度



| 注文コードNo. | 090204 P |
|---|---|
| 型　式 | J25410-40A |
| 標準価格 | ¥12,100（税別） |

- 重量：29g
- 配管継手BF-5付属
- トルク：0.03Nm
- 構造：単動型

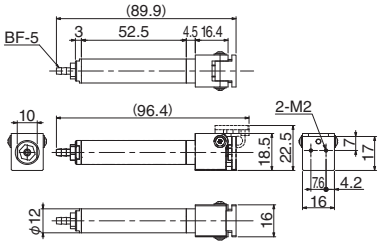


### パイプ複合チャックD・φ20・90度



| 注文コードNo. | 090264 P |
|---|---|
| 型　式 | J25410-30B |
| 標準価格 | ¥13,200（税別） |

- 重量：78g
- 配管継手BF-5付属
- トルク：0.06Nm
- 構造：単動型

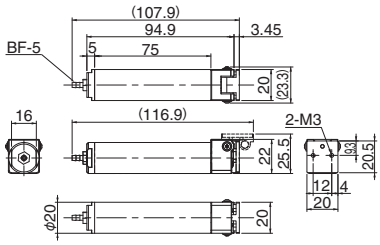


## ▶ オプション

### 90度 フラットA



| 注文コードNo. | 131218 P |
|---|---|
| 型　式 | N01871-101 |
| 標準価格 | ¥1,170（税別） |

- 重量：4.4g

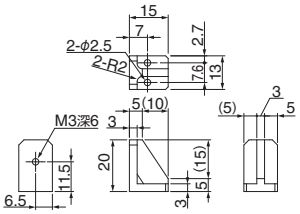


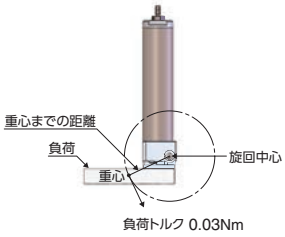


### 90度 フラットB



| 注文コードNo. | 131479 P |
|---|---|
| 型　式 | N01871-102 |
| 標準価格 | ¥1,180（税別） |

- 重量：10.4g

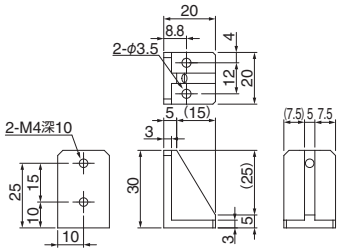


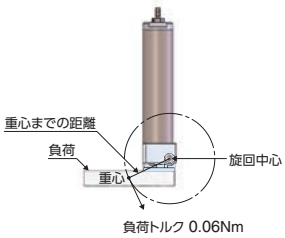


## ▶ パイプ複合チャックに保持ブラケットを組込んだことで、ヒンジ動作によるワーク把持を可能としました。

### パイプ複合チャック・グリップφ12



| 注文コードNo. | 090262 P |
|---|---|
| 型　式 | J25410G-40 |
| 標準価格 | ¥21,450（税別） |

- 構造：単動型
- 重量：52g
- 把持力：0.03Nm
- 配管継手BF-5付属
- 保持ブラケットは位置調整可能

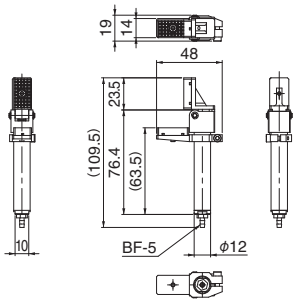


### パイプ複合チャック・グリップφ20



| 注文コードNo. | 090263 P |
|---|---|
| 型　式 | J25410G-30 |
| 標準価格 | ¥20,350（税別） |

- 構造：単動型
- 重量：102g
- 把持力：0.06Nm
- 配管継手BF-5付属
- 保持ブラケットは位置調整可能

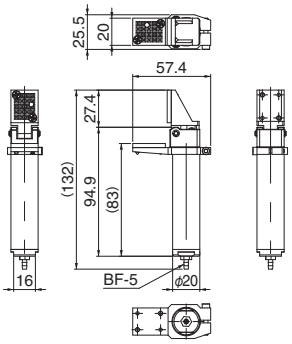


保持ブラケット＆ヒンジ動作によりワーク把持。

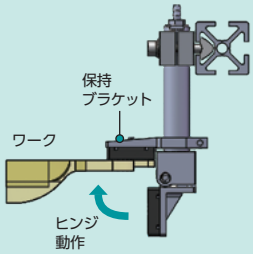


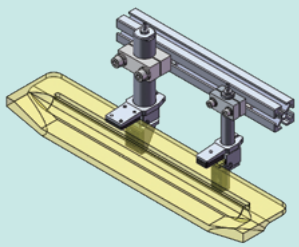

P ポイント対象品

# ヒンジシリンダー

90°動作するヒンジ構造の特殊なシリンダー。

ヒンジシリンダー

スマートフォン等にて、QRコードから商品の動画がご覧いただけます。



## ▶ 複動式

| 注文コードNo. | 123711 Ⓟ |
|---|---|
| 型　式 | MCE-HA |
| 標準価格 | ¥19,800 (税別) |

- 重量：125g
- スピードコントローラー（AS1201F-M5-04A）付属
- トルク：0.08Nm
- オートスイッチ装着可

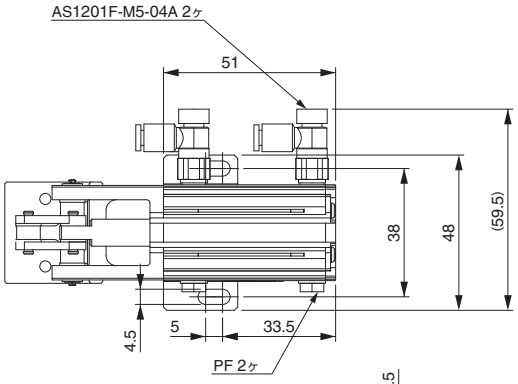


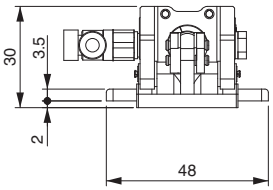


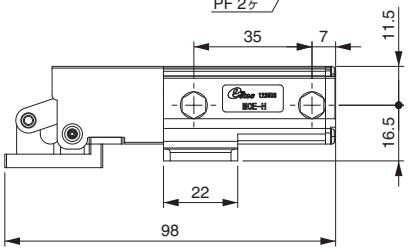


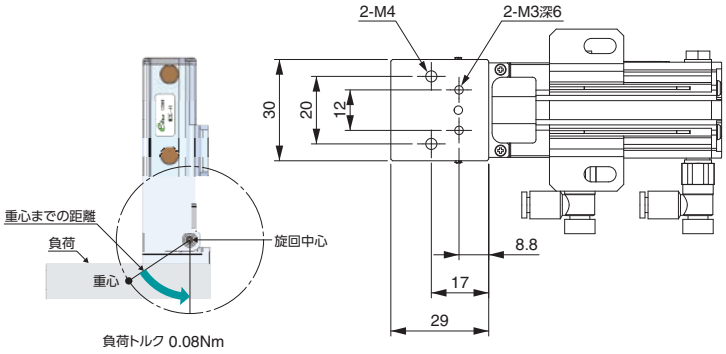


## 使用例

［BOXチャックの底板開閉用として使用］

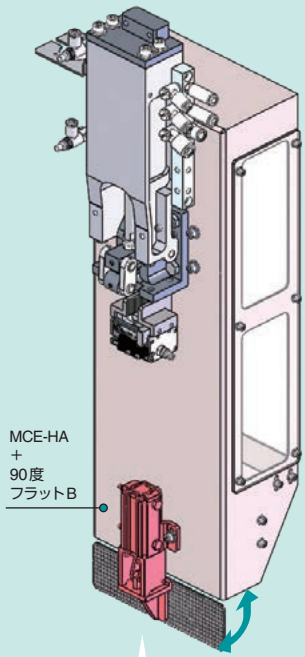


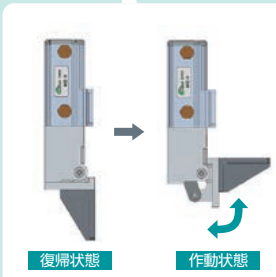




## 90度 フラットB

| 注文コードNo. | 131479 Ⓟ |
|---|---|
| 型　式 | N01871-102 |
| 標準価格 | ¥1,180 (税別) |

- 重量：10.4g

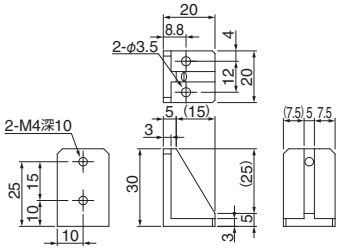




## オートスイッチ（有接点）

| 注文コードNo. | 030282 |
|---|---|
| 型　式 | D-A93 |
| 標準価格 | ¥1,650 (税別) |

- 重量：6g　● 適用負荷：リレー、PLC
- 負荷電圧：DC24V　● 負荷電流：5 ～ 40mA
- 配線：0.5M OUT (+) 茶 OUT (−) 青
- インジケータランプ付　● 端末処理はしておりません。
- 配線 ➡ 6-20 参照　● 長さ：0.5m



## オートスイッチ（無接点）

| 注文コードNo. | 030425 |
|---|---|
| 型　式 | D-M9N |
| 標準価格 | ¥2,640 (税別) |

- 重量：8g　● 適用負荷：リレー、PLC
- 負荷電圧：DC24V　● 負荷電流：40mA以下
- 配線：0.5M +V (茶)、負荷 (黒)、0V (青)
- インジケータランプ付　● 端末処理はしておりません。
- 配線 ➡ 6-20 参照　● 長さ：0.5m

# クランプ・ヒンジチャック（複動型）

**大型製品の取出しに最適です。**

▶ ミニコンテナシリンダを利用した複動型ヒンジチャック。
▶ 自動車部品・バンパー・インパネなどの取出しに最適です。

**使用例**

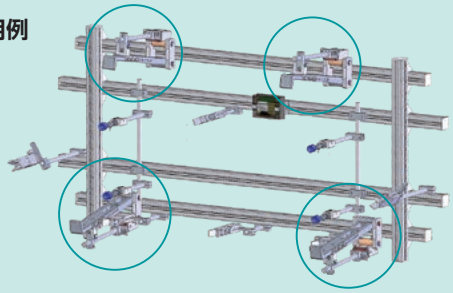



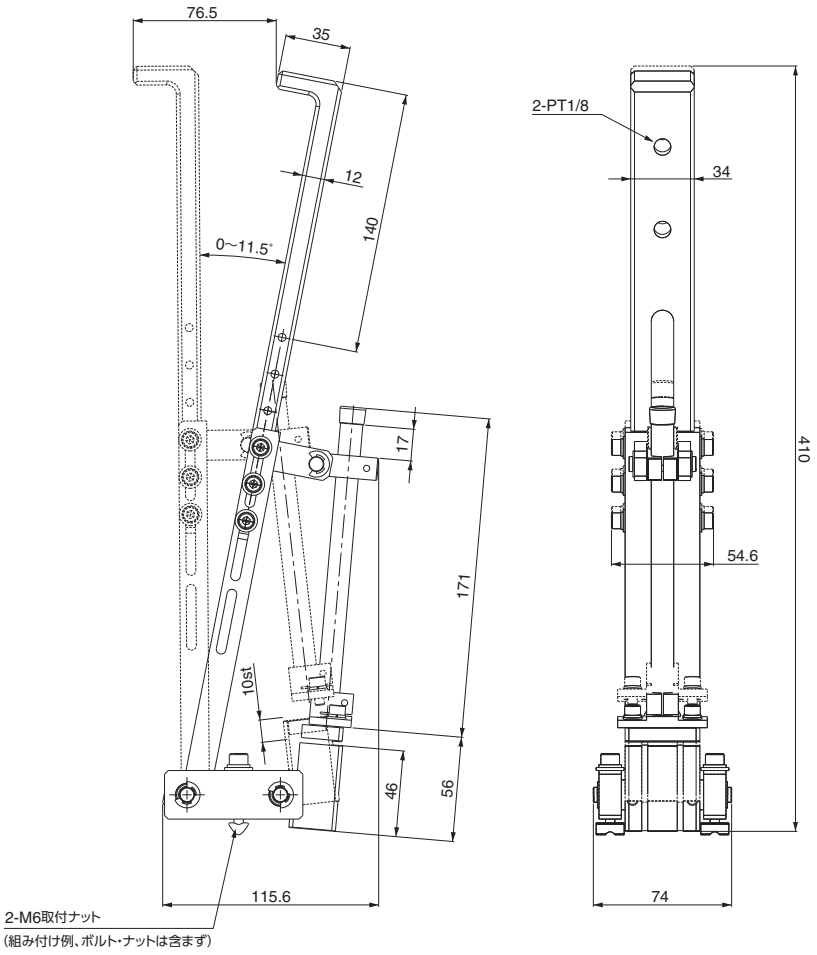


## クランプ・ヒンジチャック用

| 注文コードNo. | 110688 Ⓟ |
|---|---|
| 型　　式 | L11540-000B |
| 標 準 価 格 | ¥35,200（税別） |

- 重量：913g
- 配管継手は別売 ➡ 6-5,6,7 参照

▶ 吸着パッドスモールシリーズが装着可能です。



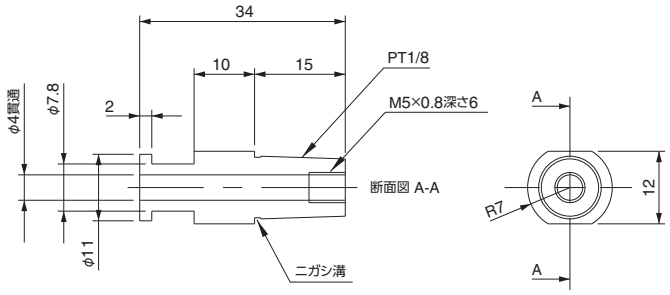


## 吸着金具・ヒンジチャック用

| 注文コードNo. | 110567 Ⓟ |
|---|---|
| 型　　式 | L11540-109 |
| 標 準 価 格 | ¥310（税別） |

- 重量：7g

Ⓟ ポイント対象品

# マグネットチャック

**ネオジム磁石を内蔵した特殊なチャック。**

マグネットチャック



スマートフォン等にて、QRコードから商品の動画がご覧いただけます。

- ネオジム磁石内蔵で強力な保持力
- コンパクト設計で軽量
- ジャングルジムφ20シリーズに接続可能
- 鉄製ワークの搬送に最適





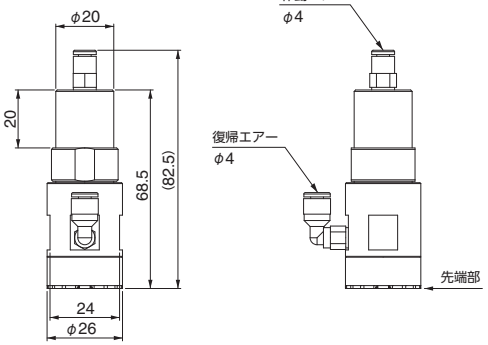


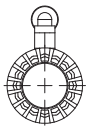



鉄板搬送用ハンドに使用

## マグネットチャック

| 注文コードNo. | 123218 (P) |
|---|---|
| 型　式 | MGC-20 |
| 標準価格 | ¥9,460 (税別) |

- 復動型シリンダー　● 重量：95g
- 配管継手KQ2L04-M5N付属

## マグネットチャック先端ゴム



| 注文コードNo. | 123571 (P) |
|---|---|
| 型　式 | MGC-C |
| 標準価格 | ¥880 (税別) |

● 重量：3g　● 材質：ウレタンゴム

## ■仕　様

| 型　式 | MGC-20 |
|---|---|
| 動作方法 | 複動型 |
| 使用空気圧 | 0.3 ～ 0.5MPa |
| 保持力 | 25N |
| 残存磁力※ | 0.01N以下 |

※ 復帰時の先端部残存磁力を示す。

## 動作イメージ

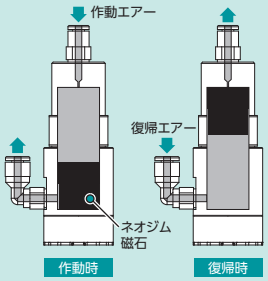


▶ 凸凹・穴あき鉄板でも永久磁石で高い保持力！ マグネット位置を検知するセンサ付タイプも有ります。

| 保持力 | | 100N | 180N | 290N |
|---|---|---|---|---|
| マグネットチャック | |  |  |  |
| 図　面 | | 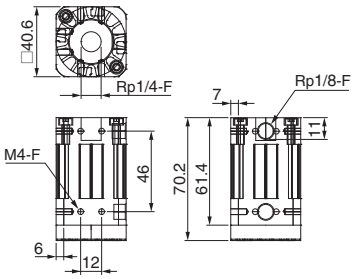 | 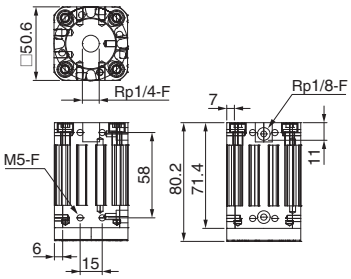 | 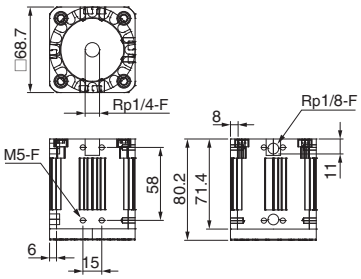 |
| センサなし | 注文コードNo. | 185352 | 185353 | 185354 |
| | 型　式 | SSGM 40G 1/4-IG | SSGM 50G 1/4-IG | SSGM 70G 1/4-IG |
| | 標準価格 | ¥46,000 (税別) | ¥49,000 (税別) | ¥59,000 (税別) |
| | 重　量 | 240g | 440g | 715g |
| NPN出力センサ付 | 注文コードNo. | 185358 | 185359 | 185360 |
| | 型　式 | SSGM-S-40-G1/4-IG-NPN | SSGM-S-50-G1/4-IG-NPN | SSGM-S-70-G1/4-IG-NPN |
| | 標準価格 | ¥68,000 (税別) | ¥73,000 (税別) | ¥79,000 (税別) |
| | 重　量 | 260g | 460g | 735g |
| PNP出力センサ付 | 注文コードNo. | 185355 | 185356 | 185357 |
| | 型　式 | SSGM-S-40-G1/4-IG-PNP | SSGM-S-50-G1/4-IG-PNP | SSGM-S-70-G1/4-IG-PNP |
| | 標準価格 | ¥68,000 (税別) | ¥73,000 (税別) | ¥79,000 (税別) |
| | 重　量 | 260g | 460g | 735g |

※ 滑り防止リング材質：ポリウレタンPU　※ 配管継手は別売 ➡ 6-5,6,7 参照

# 三爪チャック(複動型)

**円筒形のワーク把持に最適。**

▶ シリンダーの中心でバランスよく正確にワークを掴みます。

**繰り返し精度**
**±0.01mm**

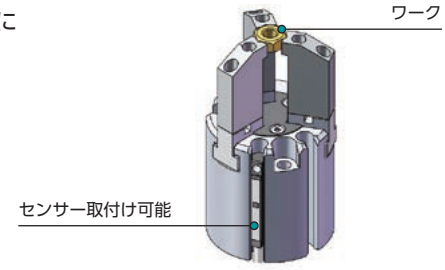

TCC-16 ／ TCC-25 ／ TCC-32


ガントリーハンドで使用



NEW

## 三爪チャック

| 注文コードNo. | 197258 (P) |
|---|---|
| 型　式 | TCC-16 |
| 標準価格 | ¥20,000 (税別) |

- ストローク：4mm　● 重量：60g
- 構造：複動型　● 配管継手 ➡ (6-5,6,7) 参照
- オートスイッチ装着可

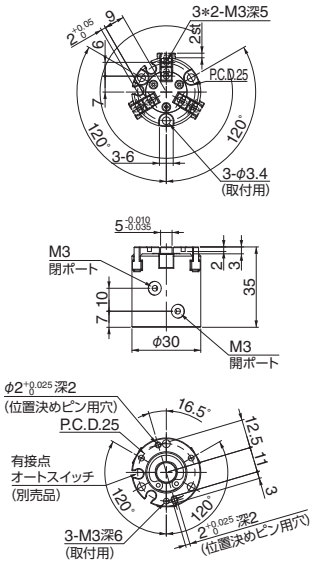




NEW

## 三爪チャック

| 注文コードNo. | 197259 (P) |
|---|---|
| 型　式 | TCC-25 |
| 標準価格 | ¥23,000 (税別) |

- ストローク：6mm　● 重量：140g
- 構造：複動型　● 配管継手 ➡ (6-5,6,7) 参照
- オートスイッチ装着可

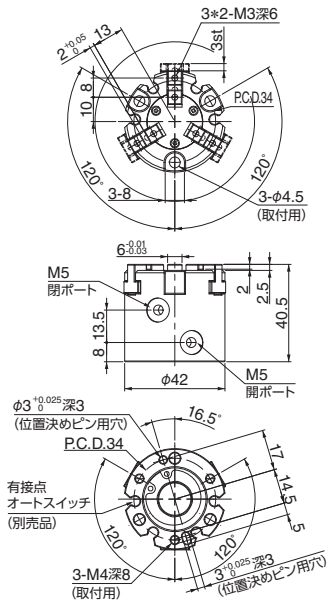




NEW

## 三爪チャック

| 注文コードNo. | 197260 (P) |
|---|---|
| 型　式 | TCC-32 |
| 標準価格 | ¥27,000 (税別) |

- ストローク：8mm　● 重量：250g
- 構造：複動型　● 配管継手 ➡ (6-5,6,7) 参照
- オートスイッチ装着可

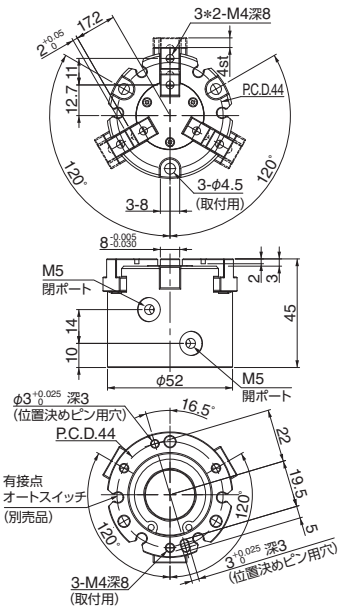


## ■仕　様

| 品名 | 型式 | 使用空気圧 (MPa) | 動作ストローク (mm) | シリンダー径 (mm) | 外径把持力〈0.5MPa〉(N) | 内径把持力〈0.5MPa〉(N) |
|---|---|---|---|---|---|---|
| 三爪チャック | TCC-16 | 0.2 ～ 0.7 | 4 | 16 | 14 | 16 |
| | TCC-25 | | 6 | 25 | 42 | 47 |
| | TCC-32 | | 8 | 32 | 74 | 82 |



### オートスイッチ(有接点)

| 注文コードNo. | 030282 |
|---|---|
| 型　式 | D-A93 |
| 標準価格 | ¥1,650 (税別) |

- 重量：6g　● 適用負荷：リレー、PLC
- 負荷電圧：DC24V
- 負荷電流：5 ～ 40mA
- 配線：0.5M OUT(+)茶 OUT(−)青
- インジケータランプ付
- 端末処理はしておりません。
- 配線 ➡ (6-20) 参照　● 長さ：0.5m



### オートスイッチ(無接点)

| 注文コードNo. | 030425 |
|---|---|
| 型　式 | D-M9N |
| 標準価格 | ¥2,640 (税別) |

- 重量：6g　● 適用負荷：リレー、PLC
- 負荷電圧：DC24V
- 負荷電流：40mA以下
- 配線：0.5M +V(茶)、負荷(黒)、0V(青)
- インジケータランプ付
- 端末処理はしておりません。
- 配線 ➡ (6-20) 参照　● 長さ：0.5m



### オートスイッチ(無接点)

| 注文コードNo. | 030500 |
|---|---|
| 型　式 | D-F8N |
| 標準価格 | ¥2,530 (税別) |

- 重量：7g　● 適用負荷：リレー、PLC
- 負荷電圧：DC24V
- 負荷電流：40mA以下
- 配線：0.5M +V(茶)、負荷(黒)、0V(青)
- インジケータランプ付
- 端末処理はしておりません。
- 配線 ➡ (6-20) 参照　● 長さ：0.5m

(P) ポイント対象品

# 平行チャック（単動型／複動型）

全高が低く、スペースを取らないコンパクトなボディ。



## 平行チャック・単動・5ST

| 注文コードNo. | 072172 P |
|---|---|
| 型　式 | HC-5S |
| 標準価格 | ¥12,760（税別） |

- ストローク：5mm　● 重量：32g
- 配管継手 BF-5-M3 付属
- 作動限または、復帰限用オートスイッチ装着可（中間での確認はできません）

## 平行チャック・単動・10ST

| 注文コードNo. | 072171 P |
|---|---|
| 型　式 | HC-10S |
| 標準価格 | ¥14,300（税別） |

- ストローク：10mm　● 重量：70g
- 配管継手 BF-5 付属
- 作動限または、復帰限用オートスイッチ装着可（中間での確認はできません）

## 平行チャック・複動・10ST

| 注文コードNo. | 072170 P |
|---|---|
| 型　式 | HC-10 |
| 標準価格 | ¥14,300（税別） |

- ストローク：10mm　● 重量：70g
- 配管継手 BF-5×2 付属
- 作動限または、復帰限用オートスイッチ装着可（中間での確認はできません）

NEW

## 平行チャック・単動・20ST

| 注文コードNo. | 073319 P |
|---|---|
| 型　式 | HC-20S |
| 標準価格 | ¥22,000（税別） |

- ストローク：20mm　● 重量：288g
- 配管継手 BF-6 付属

NEW

## 平行チャック・複動・20ST

| 注文コードNo. | 073318 P |
|---|---|
| 型　式 | HC-20 |
| 標準価格 | ¥22,800（税別） |

- ストローク：20mm　● 重量：284g
- 配管継手 BF-6 付属

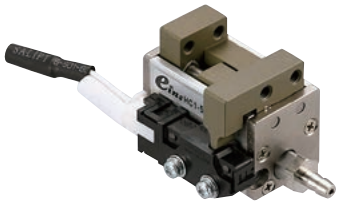

※定格電流：100mA 30VDC

## 平行チャック・単動・5ST（リミットスイッチ付）

| 注文コードNo. | 072702 P |
|---|---|
| 型　式 | HC1-5S-C1 |
| 標準価格 | ¥14,080（税別） |

- ストローク：5mm　● 重量：50g
- 配管継手 BF-5-M3 付属
- ハーネス長：500mm

## 平行チャック・単動・10ST（リミットスイッチ付）

| 注文コードNo. | 072703 P |
|---|---|
| 型　式 | HC1-10S-C1 |
| 標準価格 | ¥15,620（税別） |

- ストローク：10mm　● 重量：95g
- 配管継手 BF-5 付属
- ハーネス長：500mm

## 平行チャック・複動・10ST（リミットスイッチ付）

| 注文コードNo. | 072705 P |
|---|---|
| 型　式 | HC1-10-C1 |
| 標準価格 | ¥15,290（税別） |

- ストローク：10mm　● 重量：95g
- 配管継手 BF-5×2 付属
- ハーネス長：500mm

## 平行チャック・単動・20ST（リミットスイッチ付）

| 注文コードNo. | 072704 P |
|---|---|
| 型　式 | HC1-20S-C1 |
| 標準価格 | ¥23,100（税別） |

- ストローク：20mm　● 重量：305g
- 配管継手 BF-6 付属
- ハーネス長：500mm

## 平行チャック・複動・20ST（リミットスイッチ付）

| 注文コードNo. | 072706 P |
|---|---|
| 型　式 | HC1-20-C1 |
| 標準価格 | ¥23,650（税別） |

- ストローク：20mm　● 重量：300g
- 配管継手 BF-6×2 付属
- ハーネス長：500mm

## ■HC／HC1 シリーズ仕様

| 型式 | 動作方法 | 使用空気圧 (MPa) | 周囲温度 (℃) | 動作ストローク (mm) | シリンダー径 (mm) | グリップ力〈0.4MPa時〉 閉 (N) | 開 (N) |
|---|---|---|---|---|---|---|---|
| HC-5S | 単動型 | 0.3 ～ 0.6 | 5 ～ 60 | 5 | φ7 | 6 | – |
| HC-10S | | | | 10 | φ10 | 14 | – |
| HC-10 | 複動型 | | | | | 15 | 15 |
| HC-20S | 単動型 | | | 20 | φ15 | 17 | – |
| HC-20 | 複動型 | | | | | 28 | 28 |
| HC1-5S-C1 | 単動型 | 0.4 ～ 0.6 | | 5 | φ7 | 5 | – |
| HC1-10S-C1 | | | | 10 | φ10 | 14 | – |
| HC1-10-C1 | 複動型 | | | | | 15 | 15 |
| HC1-20S-C1 | 単動型 | | | 20 | φ15 | 17 | – |
| HC1-20-C1 | 複動型 | | | | | 28 | 28 |



## オートスイッチ（有接点）

| 注文コードNo. | 030282 |
|---|---|
| 型　式 | D-A93 |
| 標準価格 | ¥1,650（税別） |

- 重量：6g　● 適用負荷：リレー、PLC
- 負荷電圧：DC24V
- 負荷電流：5 ～ 40mA
- 配線：0.5M OUT (+) 茶 OUT (−) 青
- インジケータランプ付
- 端末処理はしておりません。
- 配線 ➡ 6-20 参照　● 長さ：0.5m



## オートスイッチ（無接点）

| 注文コードNo. | 030425 |
|---|---|
| 型　式 | D-M9N |
| 標準価格 | ¥2,640（税別） |

- 重量：8g　● 適用負荷：リレー、PLC
- 負荷電圧：DC24V
- 負荷電流：40mA以下
- 配線：0.5M＋V（茶）、負荷（黒）、0V（青）
- インジケータランプ付
- 端末処理はしておりません。
- 配線 ➡ 6-20 参照　● 長さ：0.5m



## リミットスイッチ Ass'y

| 注文コードNo. | 072708 P |
|---|---|
| 型　式 | HC1-SW1 |
| 標準価格 | ¥1,100（税別） |

- 重量：10g　● 対応：HC1-5S/10（S）
- 付属品：取付ボルト、ナット、ハーネス
- 定格電流：100mA 30VDC
- 端末処理はしておりません。
- ハーネス長：500mm



## リミットスイッチ Ass'y

| 注文コードNo. | 072709 P |
|---|---|
| 型　式 | HC1-SW2 |
| 標準価格 | ¥1,100（税別） |

- 重量：10g　● 対応：HC1-20（S）
- 付属品：取付ボルト、ナット、ハーネス
- 定格電流：100mA 30VDC
- 端末処理はしておりません。
- ハーネス長：500mm





P ポイント対象品

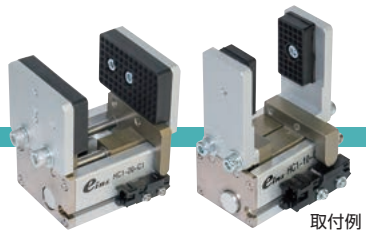

取付例

## ▶ HCシリーズ外形寸法

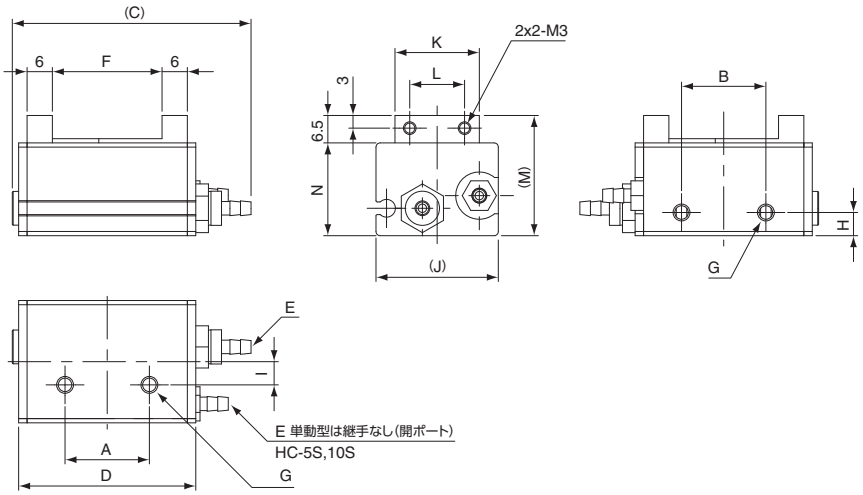


### ■ 寸法対応表 (mm)

| 型式 | HC-5S | HC-10S | HC-10 | HC-20S | HC-20 |
|---|---|---|---|---|---|
| A | 17 | 20 | | 32 | |
| B | 10 | 20 | | 32 | |
| C | 45 | 56.6 | | 75 | |
| D | 32 | 42 | | 60 | |
| E | BF-5-M3 | BF-5 | | BF-6 | |
| F | max16/min11 | max26/min16 | | max40/min20 | |
| G | 2-M3深4 | 2-M4深5 | | 2-M5深10 | |
| H | 5 | 5.5 | | 8 | |
| I | 6 | 5.5 | | 6 | |
| J | 18 | 29 | | 48 | |
| K | 13 | 20 | | 32 | |
| L | 8 | 13 | | 20 | |
| M | 25.5 | 28.5 | | 44 | |
| N | 19 | 22 | | 31.5 | |

## ▶ HC1シリーズ外形寸法

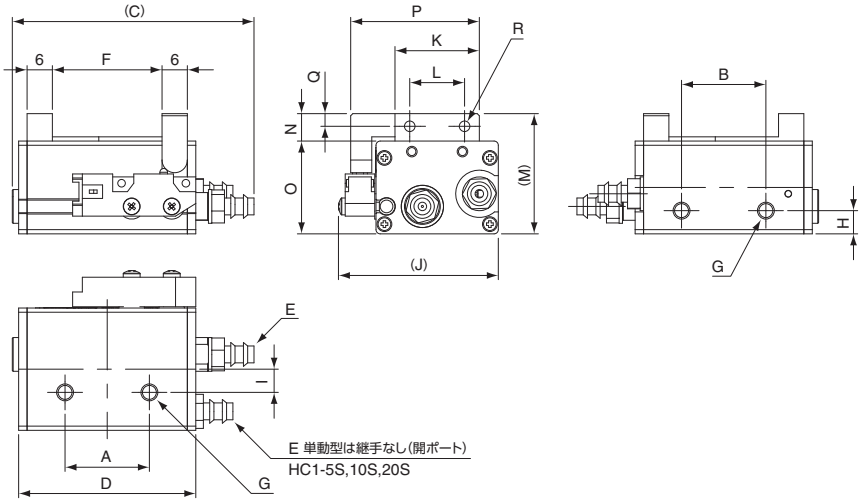


### ■ 寸法対応表 (mm)

| 型式 | HC1-5S-C1 | HC1-10(S)-C1 | HC1-20(S)-C1 |
|---|---|---|---|
| A | 17 | 20 | 32 |
| B | 10 | 20 | 32 |
| C | 45 | 57 | 73 |
| D | 32 | 42 | 60 |
| E | BF-5-M3 | BF-5 | BF-6 |
| F | max16/min11 | max26/min16 | max40/min20 |
| G | 2-M3深4 | 2-M4深5 | 2-M5深10 |
| H | 5 | 5.5 | 8 |
| I | 6 | 5.5 | 6 |
| J | 28 | 39 | 58 |
| K | 13 | 20 | 32 |
| L | 8 | 13 | 20 |
| M | 25.5 | 28.5 | 44 |
| N | 6.5 | 6.5 | 12.5 |
| O | 19 | 22 | 31.5 |
| P | 21.5 | 30.5 | 46 |
| Q | 3 | | 5 |
| R | 2x2-M3 | | 2x2-M5 |



### ツメ・平行チャック用

| 注文コードNo. | 023215 P |
|---|---|
| 型式 | CP-HC10N |
| 標準価格 | ¥1,100 (税別) |

- 重量：9g
- HC、HC1-10、10S用
- 製品当面側にCPUM-01 ➡ 2-10 の取付可能



### ツメ・平行チャック用

| 注文コードNo. | 023216 P |
|---|---|
| 型式 | CP-HC20N |
| 標準価格 | ¥1,650 (税別) |

- 重量：26g
- HC1-20、20S用
- 製品当面側にCPL-060、061 ➡ 2-10 の取付可能

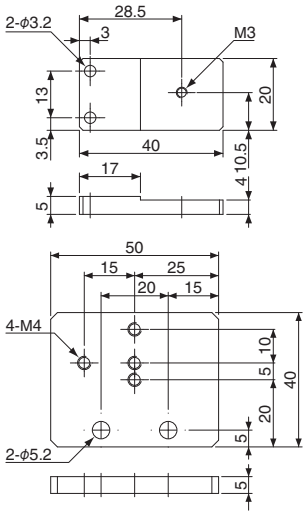




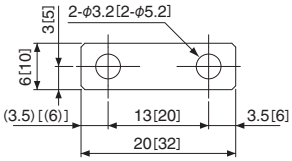


t=2 ※[ ]内はCP-HC20Sを示す。

### スペーサー・平行チャック用

| 注文コードNo. | 023217 P |
|---|---|
| 型式 | CP-HC10S |
| 標準価格 | ¥400 (税別) |

- 重量：1g
- HC、HC1-10、10S用

| 注文コードNo. | 023218 P |
|---|---|
| 型式 | CP-HC20S |
| 標準価格 | ¥450 (税別) |

- 重量：2g
- HC1-20、20S用

P ポイント対象品

# 平行チャック（複動型）

内蔵された2本のシリンダーによって左右のツメの単独開閉が可能。

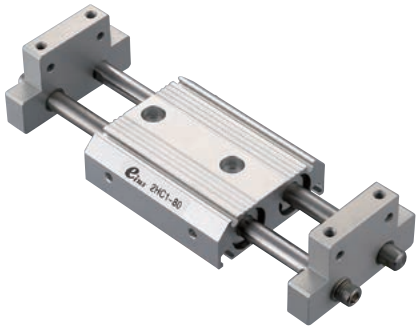

## 平行チャック・複動・40ST＊2

| 注文コードNo. | 282205 Ⓟ |
|---|---|
| 型　式 | 2HC1-80 |
| 標準価格 | ¥22,000（税別） |

- ストローク：40mm×2　● 重量：650g
- 作動限・復帰限用オートスイッチ装着可
- 配管継手は別売 ➡ 6-5,6,7

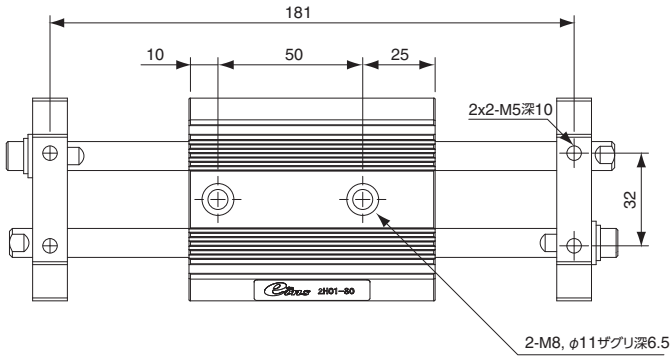


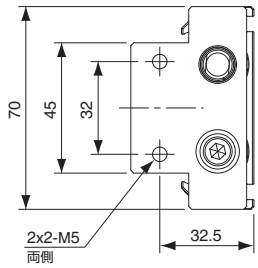


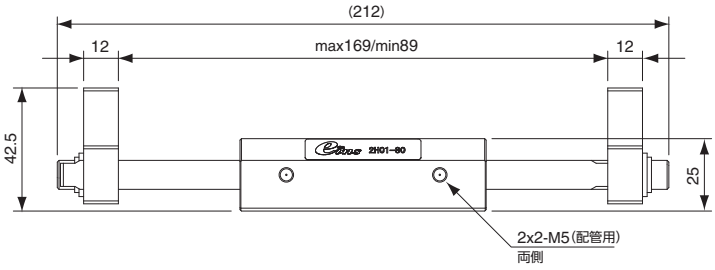


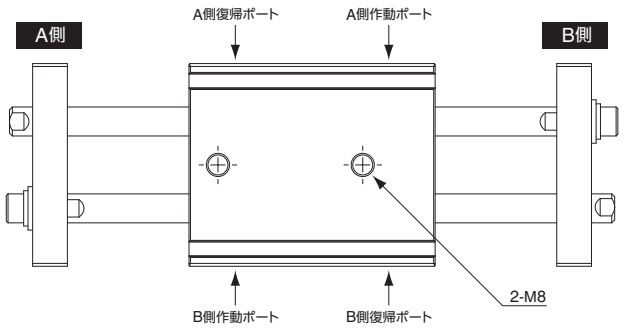




## オートスイッチ（有接点）

| 注文コードNo. | 030282 |
|---|---|
| 型　式 | D-A93 |
| 標準価格 | ¥1,650（税別） |

- 重量：6g　● 適用負荷：リレー、PLC
- 負荷電圧：DC24V
- 負荷電流：5～40mA
- 配線：0.5M OUT（+）茶 OUT（−）青
- インジケータランプ付
- 端末処理はしておりません。
- 配線 ➡ 6-20 参照　● 長さ：0.5m



## オートスイッチ（無接点）

| 注文コードNo. | 030425 |
|---|---|
| 型　式 | D-M9N |
| 標準価格 | ¥2,640（税別） |

- 重量：8g　● 適用負荷：リレー、PLC
- 負荷電圧：DC24V
- 負荷電流：40mA以下
- 配線：0.5M＋V（茶）、負荷（黒）、0V（青）
- インジケータランプ付
- 端末処理はしておりません。
- 配線 ➡ 6-20 参照　● 長さ：0.5m

## ■仕　様

| 品名 | 型式 | 動作方法 | 使用空気圧 (MPa) | 周囲温度 (℃) | 動作ストローク (mm) | シリンダー径 (mm) | グリップ力〈0.4MPa時〉 閉 (N) | 開 (N) |
|---|---|---|---|---|---|---|---|---|
| 平行チャック | 2HC1-80 | 複動型 | 0.4～0.6 | 5～60 | 40×2 | φ20×2 | 100 | 100 |

# 平行チャック(単動型)

リニアガイド採用で高精度!

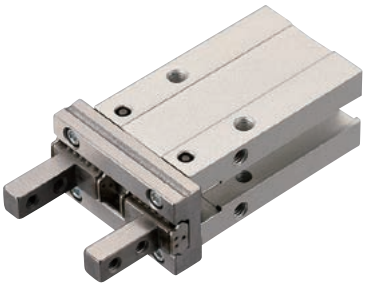

▶ 標準タイプ(単動型)

## 平行チャック

| 注文コードNo. | 123401 |
|---|---|
| 型　　式 | MHZ2-10S |
| 標 準 価 格 | ¥15,950 (税別) |

- ストローク:4mm　● 重量:55g
- オートスイッチ装着可 (注)
- 配管継手は別売 ➡ 6-5,6,7 参照

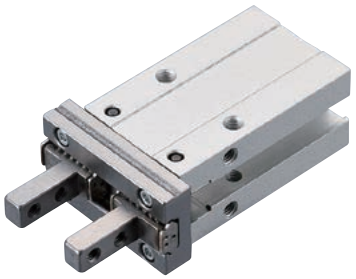

▶ ナロータイプ(単動型)

## 平行チャック

| 注文コードNo. | 122451 |
|---|---|
| 型　　式 | MHZ2-10SN |
| 標 準 価 格 | ¥15,950 (税別) |

- ストローク:4mm　● 重量:55g
- オートスイッチ装着可 (注)
- 配管継手は別売 ➡ 6-5,6,7 参照

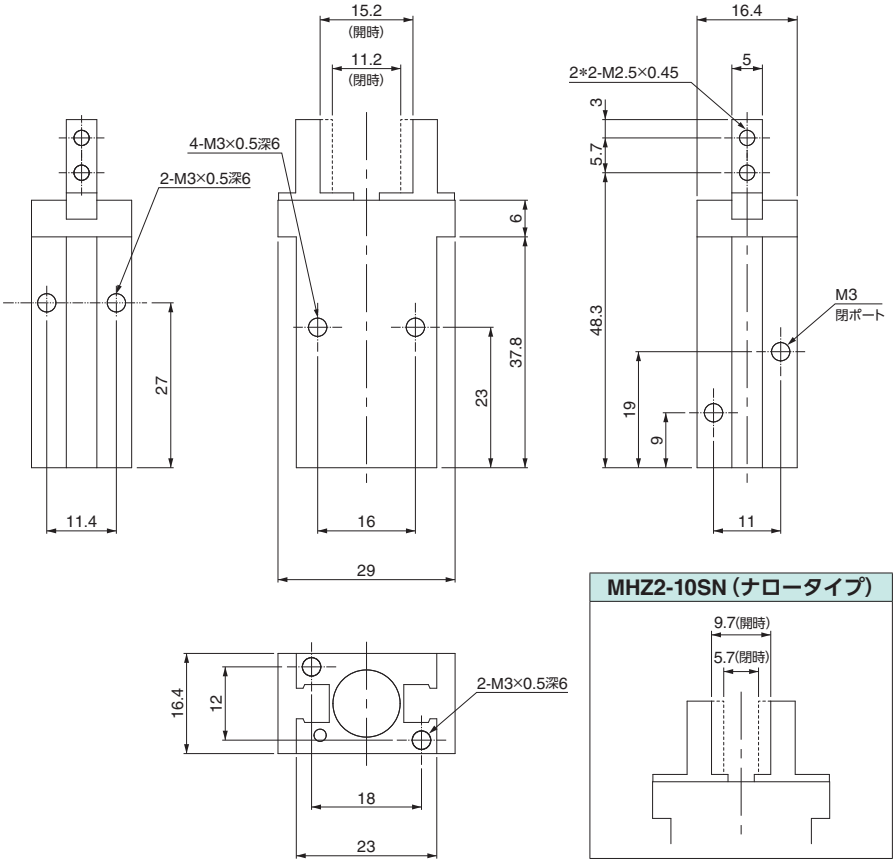


**MHZ2-10SN (ナロータイプ)**






## オートスイッチ (無接点)

| 注文コードNo. | 030425 |
|---|---|
| 型　　式 | D-M9N |
| 標 準 価 格 | ¥2,640 (税別) |

- 重量:8g　● 適用負荷:リレー、PLC
- 負荷電圧:DC24V
- 負荷電流:40mA以下
- 配線:0.5M＋V (茶)、負荷 (黒)、0V (青)
- インジケータランプ付
- 端末処理はしておりません。
- オートスイッチの取付には専用金具 (BMG2-012) が必要となります。
- 配線 ➡ 6-20 参照　● 長さ:0.5m



## オートスイッチ取付金具

| 注文コードNo. | 010634 |
|---|---|
| 型　　式 | BMG2-012 |
| 標 準 価 格 | ¥200 (税別) |

- 重量:2g

## ■仕　様

| 品 名 | 型 式 | 使用空気圧 (MPa) | 周囲温度 (℃) | 動作ストローク (mm) | シリンダー径 (mm) | 把持力〈0.5MPa〉(N) | 繰り返し精度 (mm) |
|---|---|---|---|---|---|---|---|
| 平行チャック | MHZ2-10S<br>MHZ2-10SN | φ6:0.3～0.7 | −10～60 | 4 | φ10 | 7.1 | ±0.01 |

※オートスイッチ (D-M9N) の取付には専用金具 (BMG2-012) が必要となります。　※オートスイッチ (D-A93) はご使用頂けません。

# 薄形平行ハンド（複動型）

衝撃に強いブッシュガイドを採用。

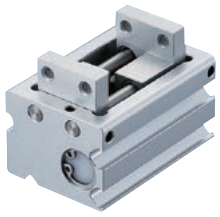

▶ 複動型
### 薄形平行ハンド・15ST

| 注文コードNo. | 071996 |
|---|---|
| 型　式 | HLA-12AS |
| 標準価格 | ¥24,600（税別） |

- ストローク：15mm　● 重量：152g
- オートスイッチ装着可（E-16-M1）
- 配管継手は別売 ➡ 6-5,6,7 参照

▶ 複動型
### 薄形平行ハンド・20ST

| 注文コードNo. | 070986 |
|---|---|
| 型　式 | HLA-15AS |
| 標準価格 | ¥28,600（税別） |

- ストローク：20mm　● 重量：276g
- オートスイッチ装着可（E-16-M1）
- 配管継手は別売 ➡ 6-5,6,7 参照

▶ 複動型
### 薄形平行ハンド・25ST

| 注文コードNo. | 071997 |
|---|---|
| 型　式 | HLA-20AS |
| 標準価格 | ¥38,300（税別） |

- ストローク：25mm　● 重量：504g
- オートスイッチ装着可（E-16-M1）
- 配管継手は別売 ➡ 6-5,6,7 参照



▶ 複動型
### 薄形平行ハンド・15ST・ゴムカバー付

| 注文コードNo. | 071999 |
|---|---|
| 型　式 | HLAG-12AS |
| 標準価格 | ¥28,600（税別） |

- ストローク：15mm　● 重量：157g
- オートスイッチ装着可（E-16-M1）
- 配管継手は別売 ➡ 6-5,6,7 参照

▶ 複動型
### 薄形平行ハンド・20ST・ゴムカバー付

| 注文コードNo. | 072000 |
|---|---|
| 型　式 | HLAG-15AS |
| 標準価格 | ¥32,800（税別） |

- ストローク：20mm　● 重量：281g
- オートスイッチ装着可（E-16-M1）
- 配管継手は別売 ➡ 6-5,6,7 参照

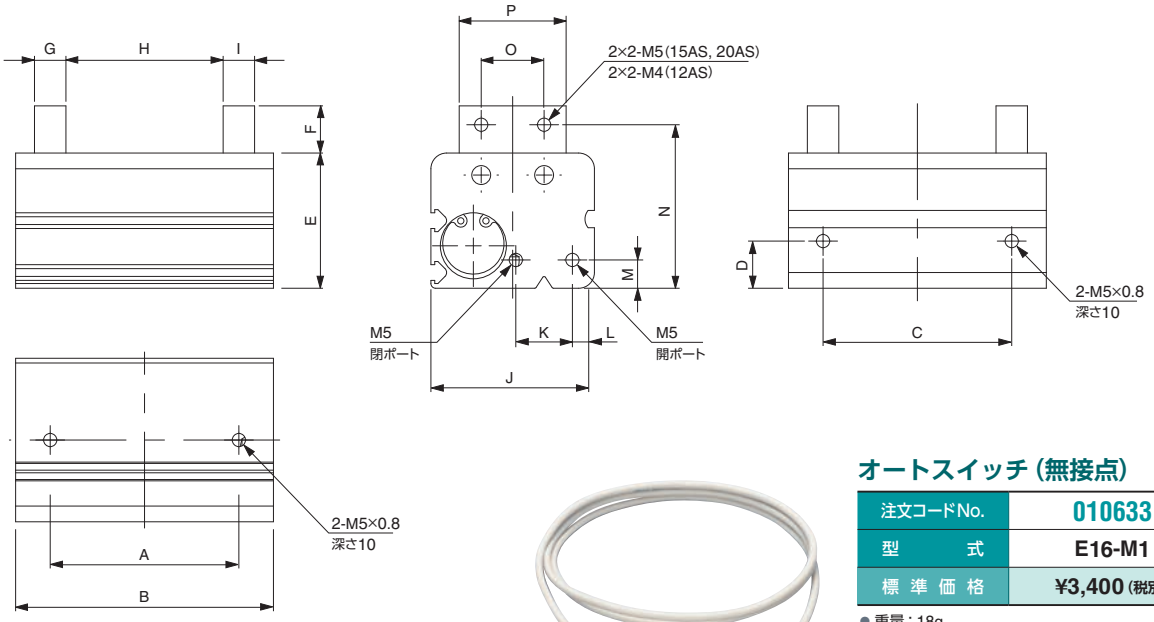




### オートスイッチ（無接点）

| 注文コードNo. | 010633 |
|---|---|
| 型　式 | E16-M1 |
| 標準価格 | ¥3,400（税別） |

- 重量：18g
- 負荷電圧：DC30V
- 負荷電流：50mA以下
- 配線：1m　＋（茶）、負荷（黒）、－（青）
- インジケータランプ付
- 端末処理はしておりません。
- 長さ：1m
- HLA、HLAG用

### ■寸法対応表

（mm）

| 型　式 | A | B | C | D | E | F | G | H | I | J | K | L | M | N | O | P |
|---|---|---|---|---|---|---|---|---|---|---|---|---|---|---|---|---|
| HLA-12AS | 30 | 54 | 30 | 12 | 29 | 10 | 6 | max30/min15 | 6 | 37 | 13.5 | 4 | 8 | 35 | 14 | 22 |
| HLA-15AS | 40 | 70 | 40 | 13.5 | 34 | 12 | 10 | max40/min20 | 10 | 43 | 14 | 5.5 | 9 | 41 | 18 | 30 |
| HLA-20AS | 60 | 82 | 60 | 15 | 43 | 15 | 10 | max50/min25 | 10 | 52 | 18 | 7 | 9 | 52 | 20 | 34 |
| HLAG-12AS | 30 | 61 | – | – | 40 | 10 | 8 | max30/min15 | 8 | 46.8 | 13.5 | 4 | 8 | 46 | 10 | 17 |
| HLAG-15AS | 40 | 81.1 | – | – | 46.5 | 12 | 10 | max40/min20 | 10 | 57 | 14 | 5.5 | 9 | 53.5 | 14 | 24 |

| 品　名 | 型　式 | 使用空気圧（MPa） | 周囲温度（℃） | 動作ストローク（mm） | シリンダー径（mm） | 内容容積（往復） | 繰り返し精度（mm） | 潤　滑 |
|---|---|---|---|---|---|---|---|---|
| 薄形平行ハンド | HLA,HLAG-12AS | 0.3 ～ 0.7 | 5 ～ 60 | 15 | φ12 | 1.69cc/回 | ± 0.03 | 無給油またはタービン油1種［ISOVG32］ |
| | HLA,HLAG-15AS | | | 20 | φ15 | 3.53cc/回 | | |
| | HLA-20AS | | | 25 | φ20 | 7.85cc/回 | | |

# ニードルグリッパー

**内蔵している針で通気性の高い繊維製ワークの保持が可能。**

●納期：ご注文後、２週間程度かかります。





## ニードルグリッパー（針径0.8mm）

| 注文コードNo. | 186255 |
|---|---|
| 型　　式 | SNG-M-4-0.8 |
| 標 準 価 格 | ¥110,000（税別） |

- 重量：80g　● エアー単動式
- 作動時に針が出力されますのでご注意ください
- 配管継手は別売 ➡ 6-5,6,7 参照

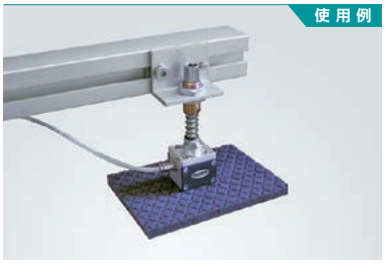


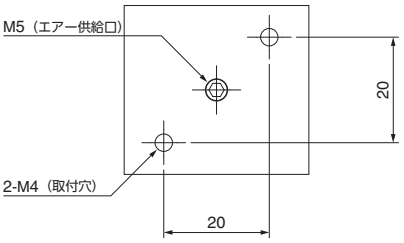




## 交換用針ピストンセット（4個入り）

| 注文コードNo. | 041925 |
|---|---|
| 型　　式 | ERS-SET-SNG-M-0.8 |
| 標 準 価 格 | ¥15,800（税別） |

- 重量：12g　● 4個入り
- SNG-M-4-0.8専用

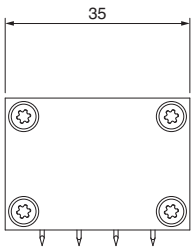


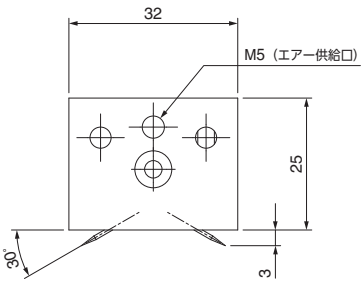




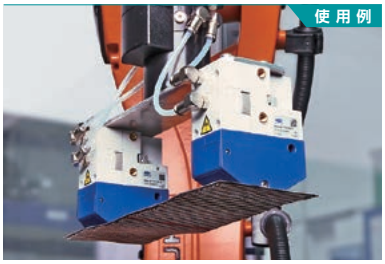


## ニードルグリッパー（針径0.8mm）

| 注文コードNo. | 186256 |
|---|---|
| 型　　式 | SNG-AP-10-0.8-V-10 |
| 標 準 価 格 | ¥178,000（税別） |

- 重量：225g　● エアー複動式
- 作動時に針が出力されますのでご注意ください
- 配管継手は別売 ➡ 6-5,6,7 参照

## ニードルグリッパー（針径1.2mm）

| 注文コードNo. | 186257 |
|---|---|
| 型　　式 | SNG-AP-10-1.2-V-10 |
| 標 準 価 格 | ¥178,000（税別） |

- 重量：225g　● エアー複動式
- 作動時に針が出力されますのでご注意ください
- 配管継手は別売 ➡ 6-5,6,7 参照

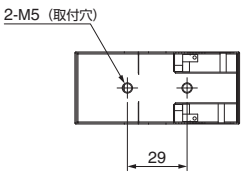




## 交換用針ホルダーセット（2個入り）

| 注文コードNo. | 041926 |
|---|---|
| 型　　式 | ERS-SET-SNG-AP/AE-0.8-10 |
| 標 準 価 格 | ¥23,000（税別） |

- 重量：6g　● SNG-AP-10-0.8-V-10専用

## 交換用針ホルダーセット（2個入り）

| 注文コードNo. | 041927 |
|---|---|
| 型　　式 | ERS-SET-SNG-AP/AE-1.2-10 |
| 標 準 価 格 | ¥23,000（税別） |

- 重量：6g　● SNG-AP-10-1.2-V-10専用

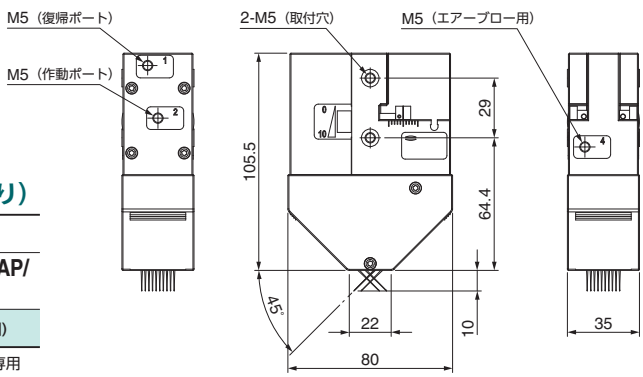

# ゴム板／EPスポンジ／シリコンスポンジ

ワークへの傷防止、クッション等に適宜カットしてお使いください。



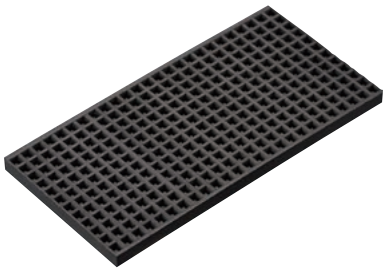

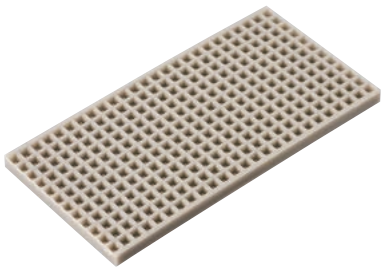

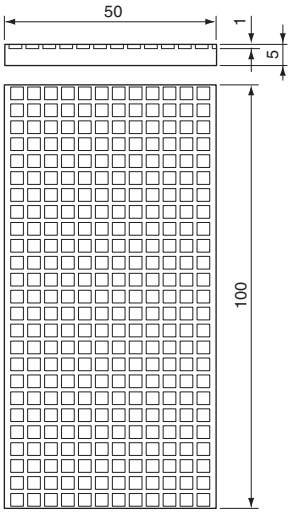


## ゴム板・ニトリルゴム・黒

| 注文コードNo. | 370078 |
|---|---|
| 型　　式 | 5T＊50＊100 |
| 標 準 価 格 | ¥220（税別） |

● 重量：27.6g　● 本体材質：ニトリルゴム

## ゴム板・シリコン・白

| 注文コードNo. | 310536 |
|---|---|
| 型　　式 | 5T＊50＊100 |
| 標 準 価 格 | ¥740（税別） |

● 重量：27.6g　● 本体材質：シリコン



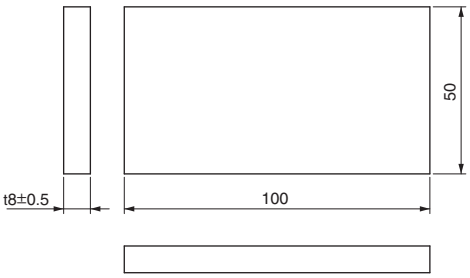


## EPスポンジ（両面テープ付）

| 注文コードNo. | 340923 |
|---|---|
| 型　　式 | 8＊50＊100-EPSP |
| 標 準 価 格 | ¥1,980（税別） |

● 重量：5g　● 本体材質：EPDM　● スポンジ素材のため、仕上がり寸法が図面と異なる場合があります。

### 貼りつける際の注意事項
（SDシート、EPスポンジ）

- 購入後は1ヶ月以内にご使用ください。長期間放置しますと両面テープの粘着力が著しく低下します。（シリコン系接着剤（371759 バスボンド）と併用する事をおすすめします。）
- パッドに貼りつける際は、表面をエタノールで拭き、接着面に手が触れないように貼ってください。
- 貼付後、接着面が密着するように軽く負荷をかけた状態で24時間程度静置してください。
- 粘着力が弱い場合は、シリコン系接着剤（371759 バスボンド）で補強してください。
- 両面テープの特性上、斜め方向からの引っ張りに弱いため、なるべく垂直方向でご使用ください。



## シリコンスポンジ

| 注文コードNo. | 293463 |
|---|---|
| 型　　式 | 3T＊250＊250 |
| 標 準 価 格 | ¥4,800（税別） |

● 重量：102g　● 本体材質：シリコンスポンジ
● 250×250mm・T3mm




## 接着剤（シリコンパッド用）

| 注文コードNo. | 371759 |
|---|---|
| 型　　式 | バスボンド Q 50G クリアー#4888 |
| 標 準 価 格 | ¥560（税別） |

● NET：50ml　● シリコンボンド
● シリコンゴム等への接着にご使用ください。




## 接着剤・セメダイン・20ML

| 注文コードNo. | 371765 |
|---|---|
| 型　　式 | AX-038（スーパーX・20TM） |
| 標 準 価 格 | ¥740（税別） |

● NET：20ml
● ゴム板等の貼付にご使用ください。




## 接着剤・セメダイン・135ML

| 注文コードNo. | 371677 |
|---|---|
| 型　　式 | AX-139（スーパーX8008・135ML） |
| 標 準 価 格 | ¥3,960（税別） |

● NET：135ml
● 安全データシート（SDS）が必要な場合、こちらをお買い求めください。
● ゴム板等の貼付にご使用ください。

| 材　質 | 型　式 | 耐熱温度※ | 硬　度 | 色 |
|---|---|---|---|---|
| ニトリルゴム | 5T＊50＊100 | －10 ～ ＋100 | ショア A70 ± 10 | 黒 |
| シリコン | 5T＊50＊100 | －60 ～ ＋250 | ショア A70 ± 10 | 白 |
| シリコンスポンジ | 3T＊250＊250 | －60 ～ ＋200 | アスカー C23 | オレンジ |
| EPDM | 8＊50＊100-EPSP | －30 ～ ＋100 | － | 黒 |
| クロロプレンゴム | CP-060 | －35 ～ ＋100 | ショア A70 ± 10 | 黒 |

※一般特性数値であり、目安参考値です。