切　る

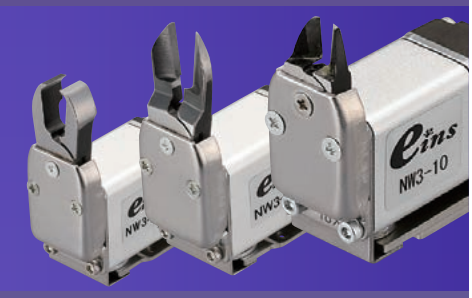



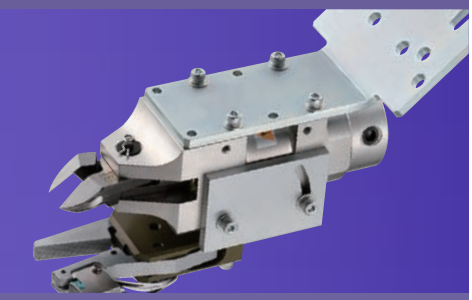





エアーニッパー（小型・中型）…… 4-2

- エアーニッパー選定方法 …… 4-2
- NWシリーズ …… 4-4
- HNWシリーズ …… 4-10
- エアーニッパー⇔替刃選定表 …… 4-16
- エアーニッパー替刃 …… 4-17
- エアーニッパー⇔アクセサリー選定表 …… 4-18
- アクセサリー …… 4-19
- ニッパー取付金具 …… 4-20
- NWワンタッチクリップ／ニッパー調製金具 …… 4-21

エアーニッパー（大型）…… 4-22

- NTシリーズ …… 4-23
- NSシリーズ／NRシリーズ／増圧ユニット …… 4-24
- ニッパー固定ホルダー／ブラケット／ローテーションBRT … 4-25
- NBシリーズ …… 4-26
- スプルーカットユニット／タイミングコントローラー … 4-27
- エアーニッパー替刃／アクセサリー …… 4-28
- ヒートニッパー（NTH／NKHシリーズ） …… 4-30

エアーニッパー（小型・中型）

▶ エアーニッパー選定方法

エアーニッパーはゲートの「材質」×「切断径（切断面積：㎟）」により選定されます。

1. 切断ゲート、スプルーの材質をご確認ください

軟質樹脂

PVC（塩ビ）、PEs（ポリエステル）、
PE（ポリエチレン）、PS（ポリスチレン）など

硬質樹脂

PP（ポリプロピレン）、PMMA（アクリル）、
PC（ポリカーボネート）、ABS、ナイロン、
POM（ポリアセタール）、ガラス繊維入り樹脂など

※銅線・鉄線などには対応しておりません

2. 切断径（切断面積）をご確認ください

■丸型ゲートを切断する場合

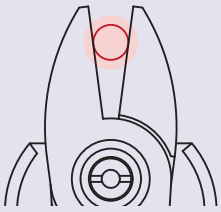

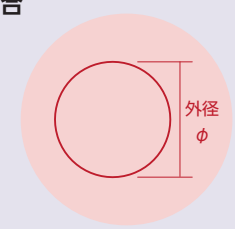

右の仕様表より
切断目安（φ）＞ゲートの外径（φ）
となるようニッパーを選定してください

■角型ゲートを切断する場合

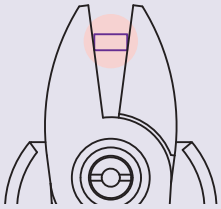

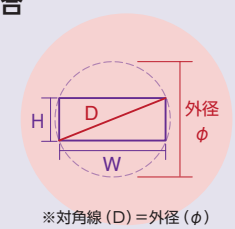

※対角線（D）＝外径（φ）

右の仕様表より
切断目安（φ）＞ゲートの最大幅（D）
となるようニッパーを選定してください

※ 切断目安（㎟）＞H×Wであること

■下記のような場合は切断ができません

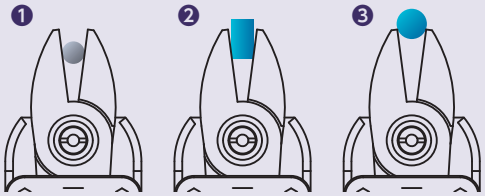

❶ ゲートが樹脂ではない場合
❷ ゲート（H）がブレード（刃）より長い場合
❸ ゲートが刃開きよりも大きい場合

硬質樹脂の場合の留意点

- **切断能力は35%ほど**低下します
- **超硬チップをロウ付けしたブレード（刃）**を選定してください

- カット時の製品温度によりカット面の仕上がりが変わることがあります
- 切断目安は参考値となります。

性能表はWEBサイトにてご確認願います。

▶ プル・プッシュ動作内蔵（刃がワーク面にスライドし、きれいなカット面を確保）
▶ 用途に合わせて様々なカットに対応できます。


正　刃


薄　刃


逆　刃


長　刃


逆長刃


クイキリ刃

■仕　様

品名	刃の形状	注文コードNo.	型式	標準価格（税別）	動作	使用空気圧（Mpa）	耐圧力（Mpa）	切断目安 軟質樹脂（mm）	切断目安 硬質樹脂（mm）	刃部先端の開き（mm）	重量（g）	掲載ページ
エアーニッパーNWシリーズ	正刃	131626 P	NW3-10	¥19,800	引く (Max.2mm)	0.4 (4kgf/cm²) ～ 0.5 (5kgf/cm²)	0.7 (7kgf/cm²)	φ1.7 (2.26mm²)	φ1.1 (0.95mm²)	3	110	4-4
	薄刃	131627 P	NW3-101	¥23,500								
	逆刃	131628 P	NW3-10R	¥22,600	押す (Max.2mm)							
	正刃	131629 P	NW3-20	¥18,200	引く (Max.3mm)			φ2.8 (6.15mm²)	φ1.8 (2.54mm²)	6	222	
NEW	正刃	131724 P	NW3-20-BAST (刃開調整付)	¥21,200							224	
	薄刃	131630 P	NW3-201	¥24,000							221	
	逆刃	131631 P	NW3-20R	¥21,500	押す (Max.3mm)						222	4-5
NEW	逆刃	131725 P	NW3-20R-BAST (刃開調整付)	¥24,500							224	
	長刃	131632 P	NW3-20-V001S	¥40,700	引く (Max.3mm)			φ2.0 (3.14mm²)	φ1.3 (1.32mm²)	6.5	235	
	逆長刃	131633 P	NW3-20R-V001S	¥55,000	押す (Max.3mm)						236	
	クイキリ刃	131634 P	NW3-20-01C	¥51,700	引く (Max.3mm)					7	237	4-6
	正刃	131643 P	NW3-35	¥19,700				φ3.5 (9.61mm²)	φ2.2 (3.80mm²)	9	305	
NEW	正刃	131722 P	NW3-35-BAST (刃開調整付)	¥22,700							306	
	逆刃	131644 P	NW3-35R	¥24,800	押す (Max.3mm)						305	
NEW	逆刃	131723 P	NW3-35R-BAST (刃開調整付)	¥28,100							309	
	長刃	131645 P	NW3-35-V001S	¥40,700	引く (Max.3mm)			φ3.0 (7.06mm²)	φ1.9 (2.83mm²)	10	322	4-7
	逆長刃	131646 P	NW3-35R-V001S	¥55,000	押す (Max.3mm)							
	クイキリ刃	131647 P	NW3-35-01C	¥51,700	引く (Max.3mm)					8	325	
	正刃	131771 P	NW1-50	¥46,500	引く (Max.5mm)			φ5.0 (19.62mm²)	φ3.2 (8.03mm²)	15	743	4-8
	逆刃	131772 P	NW1-50R	¥56,500	押す (Max.5mm)						745	

※能力は参考目安です。使用条件によって変わります。

P ポイント対象品

エアーニッパー（小型・中型）NWシリーズ

直交ロボット・ロボットハンドにエアーニッパーを装着することで省人化に貢献します。



正 刃

注文コードNo.	131626 P
型 式	NW3-10
標 準 価 格	¥19,800（税別）

- 重量：110g　● 動作：引き
- 切断目安：軟質樹脂 φ1.7
  ：硬質樹脂 φ1.1



薄 刃

注文コードNo.	131627 P
型 式	NW3-101
標 準 価 格	¥23,500（税別）

- 重量：110g　● 動作：引き
- 切断目安：軟質樹脂 φ1.7
  ：硬質樹脂 φ1.1



逆 刃

注文コードNo.	131628 P
型 式	NW3-10R
標 準 価 格	¥22,600（税別）

- 重量：110g　● 動作：押し
- 切断目安：軟質樹脂 φ1.7
  ：硬質樹脂 φ1.1

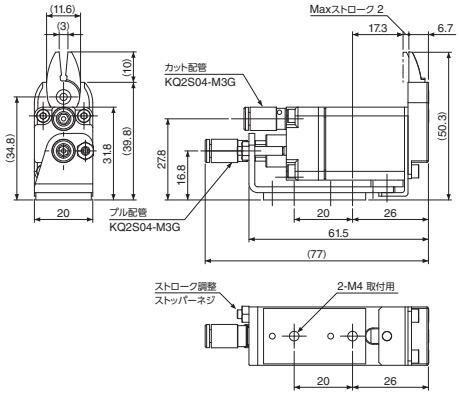

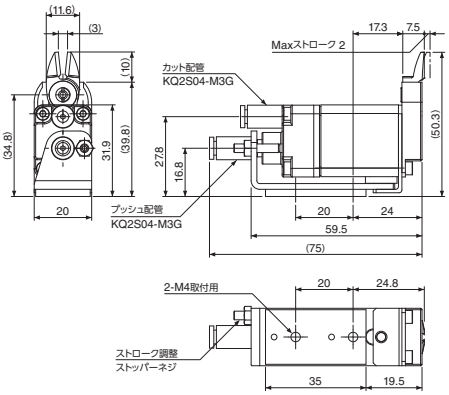

NW3-101

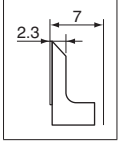



正 刃

注文コードNo.	131629 P
型 式	NW3-20
標 準 価 格	¥18,200（税別）

- 重量：222g　● 動作：引き
- 切断目安：軟質樹脂 φ2.8
  ：硬質樹脂 φ1.8



薄 刃

注文コードNo.	131630 P
型 式	NW3-201
標 準 価 格	¥24,000（税別）

- 重量：221g　● 動作：引き
- 切断目安：軟質樹脂 φ2.8
  ：硬質樹脂 φ1.8

NEW



正 刃（刃開調整付き）

注文コードNo.	131724 P
型 式	NW3-20-BAST
標 準 価 格	¥21,200（税別）

- 重量：224g
- 動作：引き
- 切断目安：軟質樹脂 φ2.8
  ：硬質樹脂 φ1.8

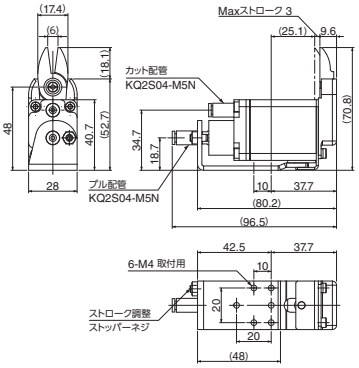

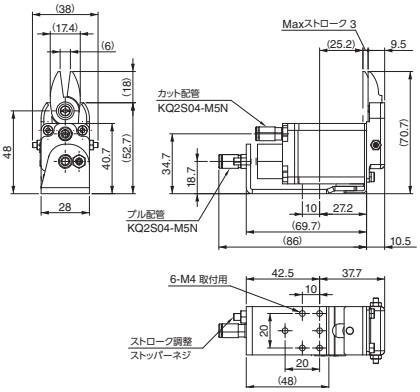

NW3-201

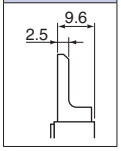

P ポイント対象品



逆 刃

注文コードNo.	131631 P
型　　式	NW3-20R
標 準 価 格	¥21,500 (税別)

- 重量：222g　● 動作：押し
- 切断目安：軟質樹脂　φ2.8
  ：硬質樹脂　φ1.8

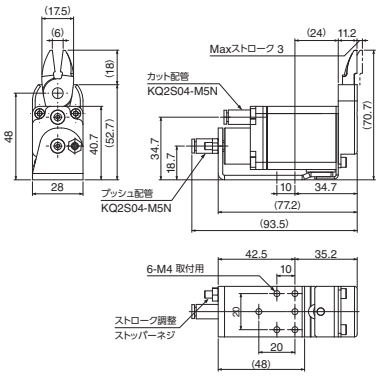

NEW



逆 刃（刃開調整付き）

注文コードNo.	131725 P
型　　式	NW3-20R-BAST
標 準 価 格	¥24,500 (税別)

- 重量：224g
- 動作：押し
- 切断目安：軟質樹脂　φ2.8
  ：硬質樹脂　φ1.8

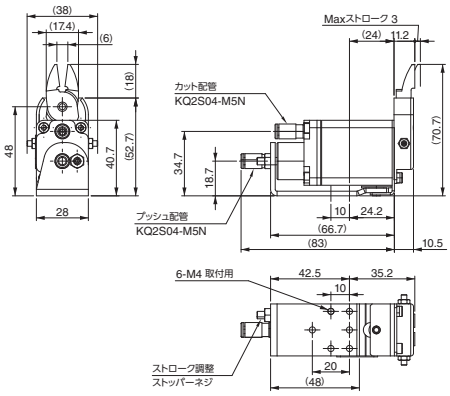



長 刃

注文コードNo.	131632 P
型　　式	NW3-20-V001S
標 準 価 格	¥40,700 (税別)

- 重量：235g　● 動作：引き
- 切断目安：軟質樹脂　φ2.0
  ：硬質樹脂　φ1.3

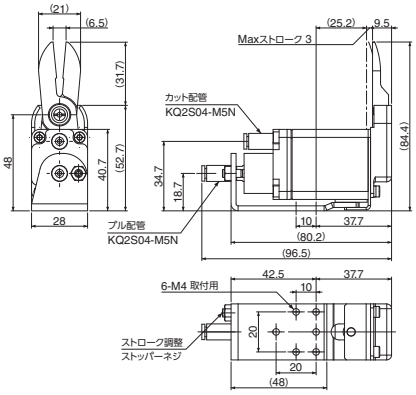



逆長刃

注文コードNo.	131633 P
型　　式	NW3-20R-V001S
標 準 価 格	¥55,000 (税別)

- 重量：236g　● 動作：押し
- 切断目安：軟質樹脂　φ2.0
  ：硬質樹脂　φ1.3

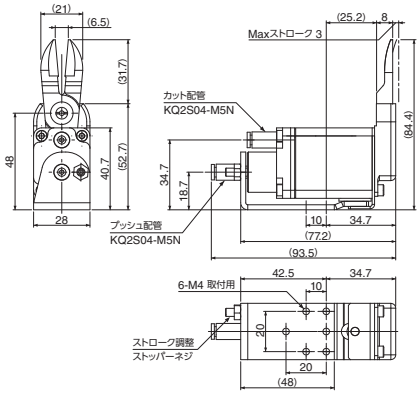

P ポイント対象品



クイキリ刃

注文コードNo.	131634 P
型　式	NW3-20-01C
標準価格	¥51,700（税別）

● 重量：237g　● 動作：引き
● 切断目安：軟質樹脂　φ2.0
　　：硬質樹脂　φ1.3

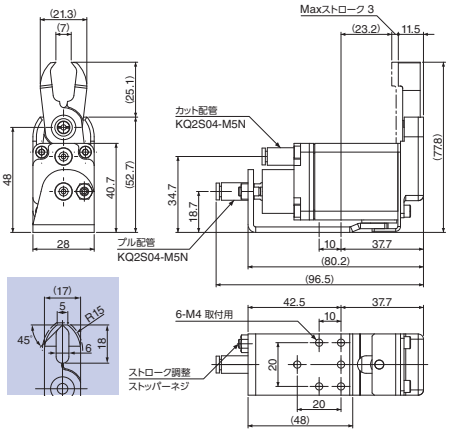



正 刃

注文コードNo.	131643 P
型　式	NW3-35
標準価格	¥19,700（税別）

● 重量：305g　● 動作：引き
● 切断目安：軟質樹脂　φ3.5
　　：硬質樹脂　φ2.2

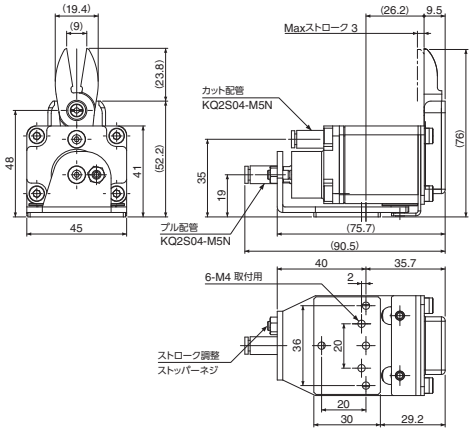

NEW



正 刃（刃開調整付き）

注文コードNo.	131722 P
型　式	NW3-35-BAST
標準価格	¥22,700（税別）

● 重量：306g
● 動作：引き
● 切断目安：軟質樹脂　φ3.5
　　：硬質樹脂　φ2.2

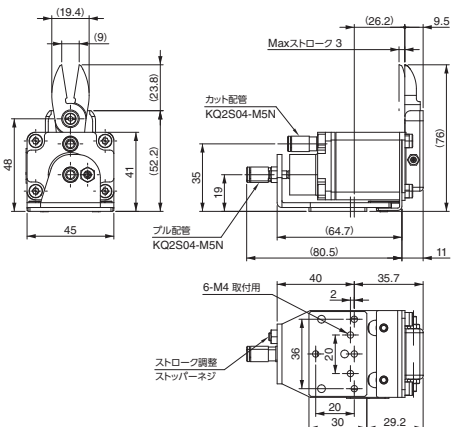



逆 刃

注文コードNo.	131644 P
型　式	NW3-35R
標準価格	¥24,800（税別）

● 重量：305g　● 動作：押し
● 切断目安：軟質樹脂　φ3.5
　　：硬質樹脂　φ2.2

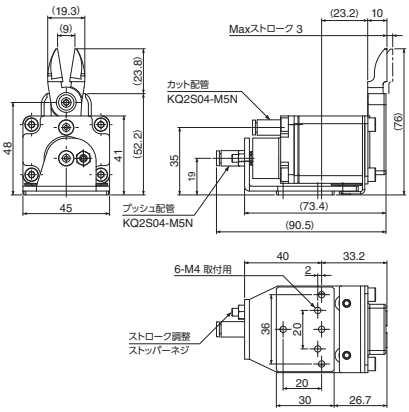

P ポイント対象品

NEW



逆 刃（刃開調整付き）

注文コードNo.	131723 P
型　式	NW3-35R-BAST
標準価格	¥28,100（税別）

- 重量：309g
- 動作：押し
- 切断目安：軟質樹脂 φ3.5
  ：硬質樹脂 φ2.2

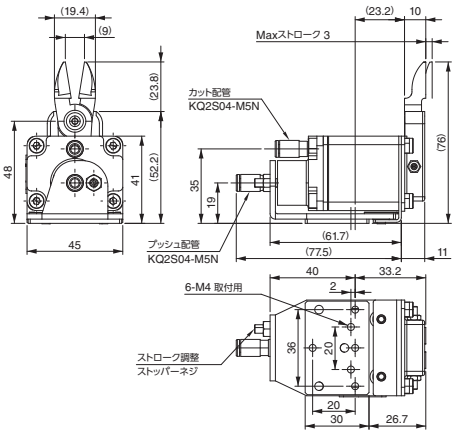



逆長刃

注文コードNo.	131646 P
型　式	NW3-35R-V001S
標準価格	¥55,000（税別）

- 重量：322g　● 動作：押し
- 切断目安：軟質樹脂 φ3.0
  ：硬質樹脂 φ1.9

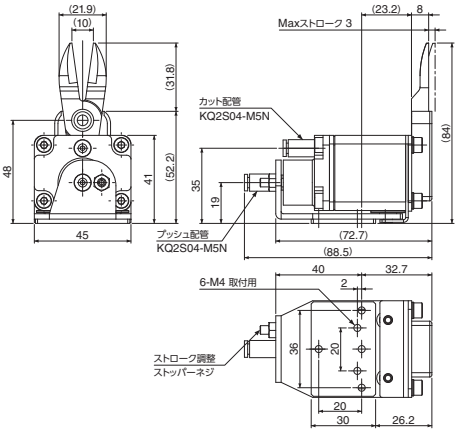



長 刃

注文コードNo.	131645 P
型　式	NW3-35-V001S
標準価格	¥40,700（税別）

- 重量：322g　● 動作：引き
- 切断目安：軟質樹脂 φ3.0
  ：硬質樹脂 φ1.9

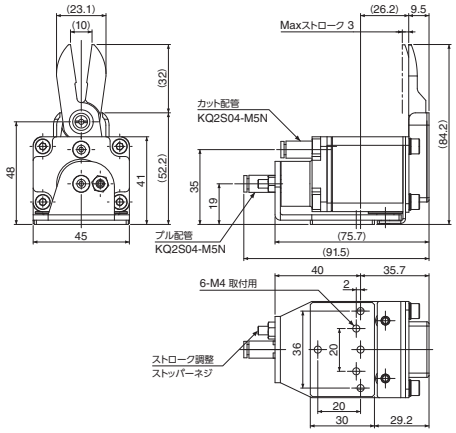



クイキリ刃

注文コードNo.	131647 P
型　式	NW3-35-01C
標準価格	¥51,700（税別）

- 重量：325g　● 動作：引き
- 切断目安：軟質樹脂 φ3.0
  ：硬質樹脂 φ1.9

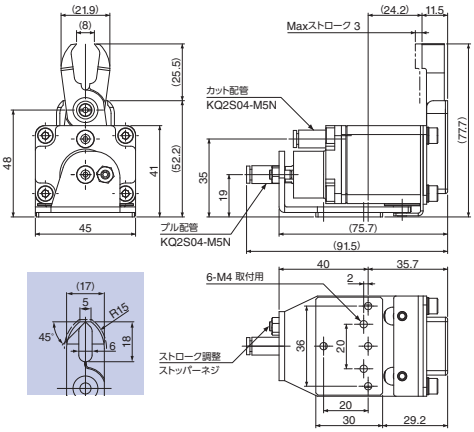

P ポイント対象品



正 刃

注文コードNo.	131771 P
型　　式	NW1-50
標 準 価 格	¥46,500（税別）

- 刃開調整付き　● 重量：743g
- 動作：引き
- 切断目安：軟質樹脂　φ5.0
  ：硬質樹脂　φ3.2

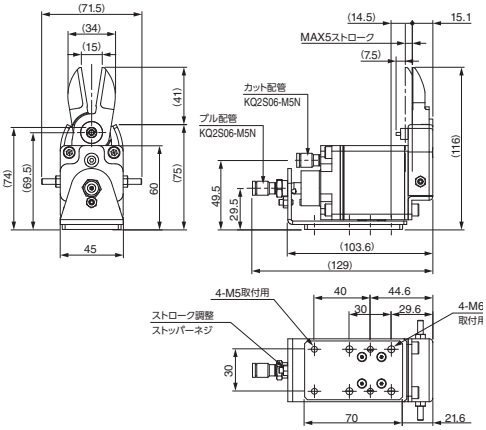

逆 刃

注文コードNo.	131772 P
型　　式	NW1-50R
標 準 価 格	¥56,500（税別）

- 刃開調整付き　● 重量：745g
- 動作：押し
- 切断目安：軟質樹脂　φ5.0
  ：硬質樹脂　φ3.2

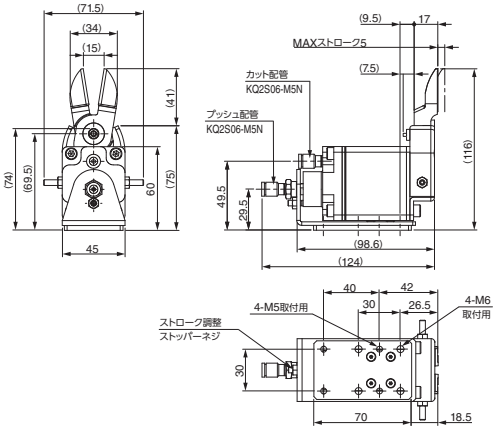

従来品「NW-50」及び「NW-50R」は在庫が無くなり次第販売終了とし、後継品として上記商品を設定させていただきます。
また後継品のブレード固定方法をナット式に変更しており、ボルトの出っ張りがありますのでワークとの干渉にご注意ください。（下図参照）

従来品　NW-50

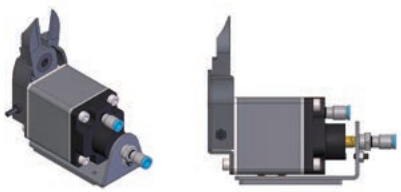

従来品　NW-50R

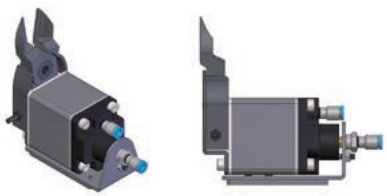

後継品　NW1-50

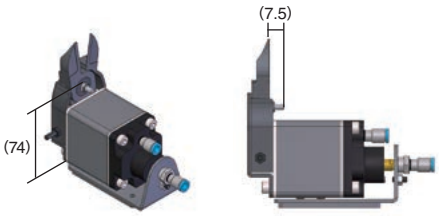

後継品　NW1-50R

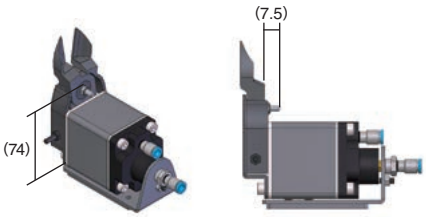

P ポイント対象品

MEMO

エアーニッパー(小型・中型)HNWシリーズ

スライド時のブレが少なく、偏った荷重がかからないので高精度のゲートカットを実現

性能表はWEBサイトにてご確認願います。

▶ NW3シリーズと同様のラインナップ。取付け寸法はNW3シリーズと同様。

新商品特徴

スライド機構に精度の良いガイドを採用し、水平方向・回転方向のガタツキ量が低減しました。



HNW-20

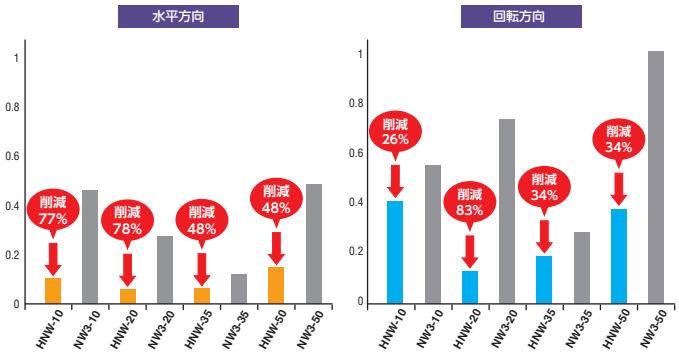

■仕　様

品名	刃の形状	注文コードNo.	型式	標準価格(税別)	動作	使用空気圧(Mpa)	耐圧力(Mpa)	切断目安 軟質樹脂(mm)	切断目安 硬質樹脂(mm)	刃部先端の開き(mm)	重量(g)	掲載ページ
NEW エアーニッパーHNWシリーズ	正刃	073301 P	HNW-10	¥23,300	引く (Max.2mm)	0.4 (4kgf/cm²) ～ 0.5 (5kgf/cm²)	0.7 (7kgf/cm²)	φ1.7 (2.26mm²)	φ1.1 (0.95mm²)	3	80	4-11
	薄刃	073302 P	HNW-101	¥27,000								
	逆刃	073303 P	HNW-10R	¥26,100	押す (Max.2mm)						85	
	正刃	073304 P	HNW-20	¥21,700	引く (Max.3mm)			φ2.8 (6.15mm²)	φ1.8 (2.54mm²)	6	195	
	薄刃	073305 P	HNW-201	¥27,500								
	逆刃	073308 P	HNW-20R	¥25,000	押す (Max.3mm)						200	4-12
	長刃	073306 P	HNW-20-V001S	¥44,000	引く (Max.3mm)			φ2.0 (3.14mm²)	φ1.3 (1.32mm²)	6.5	214	
	逆長刃	073309 P	HNW-20R-V001S	¥58,000	押す (Max.3mm)						219	
	クイキリ刃	073307 P	HNW-20-01C	¥55,000	引く (Max.3mm)					7	214	4-13
	正刃	073310 P	HNW-35	¥23,200				φ3.5 (9.61mm²)	φ2.2 (3.8mm²)	9	212	
	逆刃	073313 P	HNW-35R	¥28,300	押す (Max.3mm)							
	長刃	073311 P	HNW-35-V001S	¥44,000	引く (Max.3mm)			φ3.0 (7.06mm²)	φ1.9 (2.83mm²)	10	229	4-14
	逆長刃	073314 P	HNW-35R-V001S	¥58,000	押す (Max.3mm)							
	クイキリ刃	073312 P	HNW-35-01C	¥55,000	引く (Max.3mm)					8	234	
	正刃	073355 P	HNW1-50	¥51,000	引く (Max.5mm)			φ5.0 (19.62mm²)	φ3.2 (8.03mm²)	15	687	4-15
	逆刃	073356 P	HNW1-50R	¥61,000	押す (Max.5mm)							

※能力は参考目安です。使用条件によって変わります。

P ポイント対象品

NEW



正 刃

注文コードNo.	073301 P
型 式	HNW-10
標 準 価 格	¥23,300 (税別)

- 重量：80g
- 動作：引き
- 切断目安：軟質樹脂 φ1.7
  ：硬質樹脂 φ1.1

NEW



薄 刃

注文コードNo.	073302 P
型 式	HNW-101
標 準 価 格	¥27,000 (税別)

- 重量：80g
- 動作：引き
- 切断目安：軟質樹脂 φ1.7
  ：硬質樹脂 φ1.1

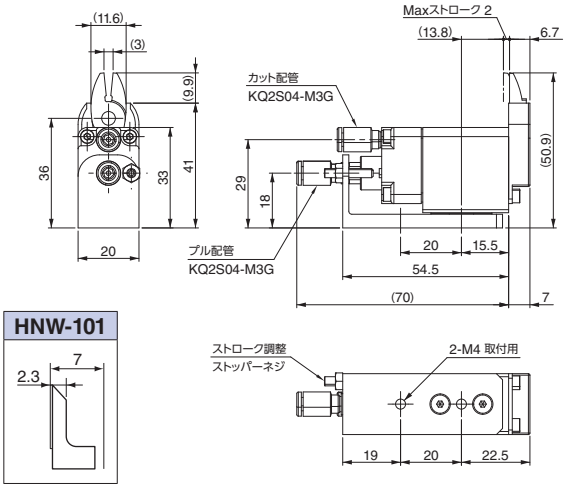

NEW



逆 刃

注文コードNo.	073303 P
型 式	HNW-10R
標 準 価 格	¥26,100 (税別)

- 重量：85g
- 動作：押し
- 切断目安：軟質樹脂 φ1.7
  ：硬質樹脂 φ1.1

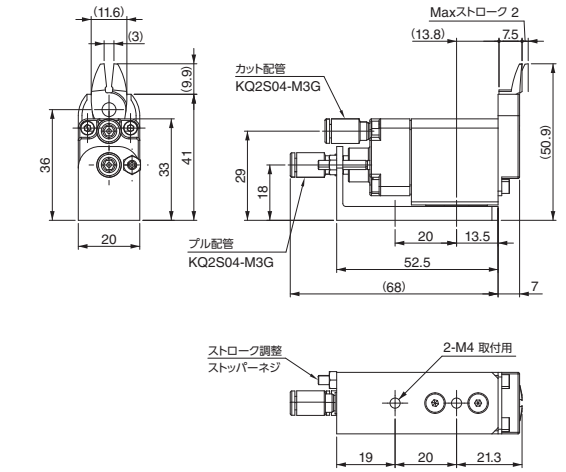

NEW



正 刃

注文コードNo.	073304 P
型 式	HNW-20
標 準 価 格	¥21,700 (税別)

- 重量：195g
- 動作：引き
- 切断目安：軟質樹脂 φ2.8
  ：硬質樹脂 φ1.8

NEW



薄 刃

注文コードNo.	073305 P
型 式	HNW-201
標 準 価 格	¥27,500 (税別)

- 重量：195g
- 動作：引き
- 切断目安：軟質樹脂 φ2.8
  ：硬質樹脂 φ1.8

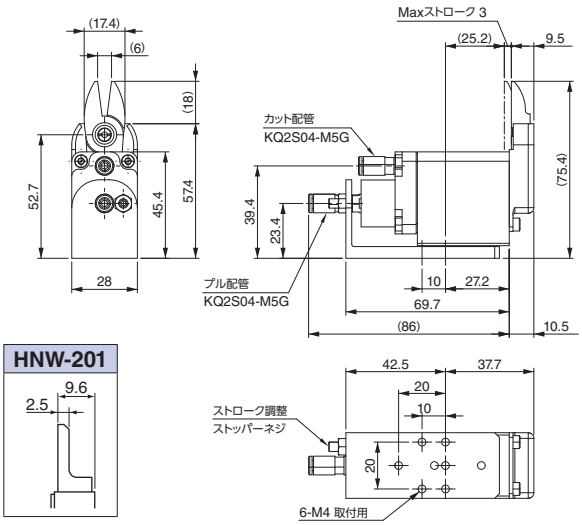

P ポイント対象品

NEW



逆 刃

注文コードNo.	073308 P
型　　式	HNW-20R
標 準 価 格	¥25,000（税別）

- 重量：200g
- 動作：押し
- 切断目安：軟質樹脂 φ2.8
  ：硬質樹脂 φ1.8

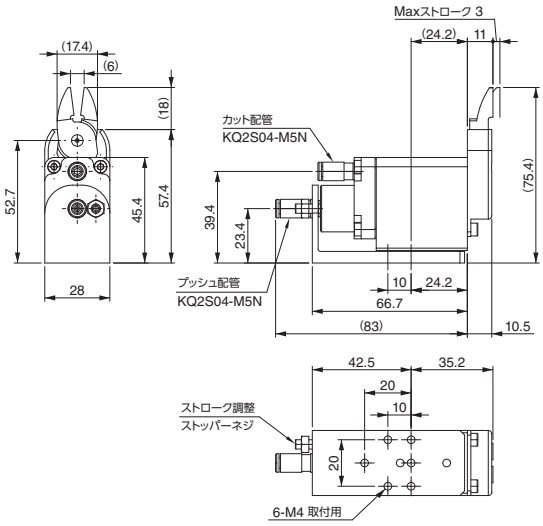

NEW



長 刃

注文コードNo.	073306 P
型　　式	HNW-20-V001S
標 準 価 格	¥44,000（税別）

- 重量：214g
- 動作：引き
- 切断目安：軟質樹脂 φ2.0
  ：硬質樹脂 φ1.3

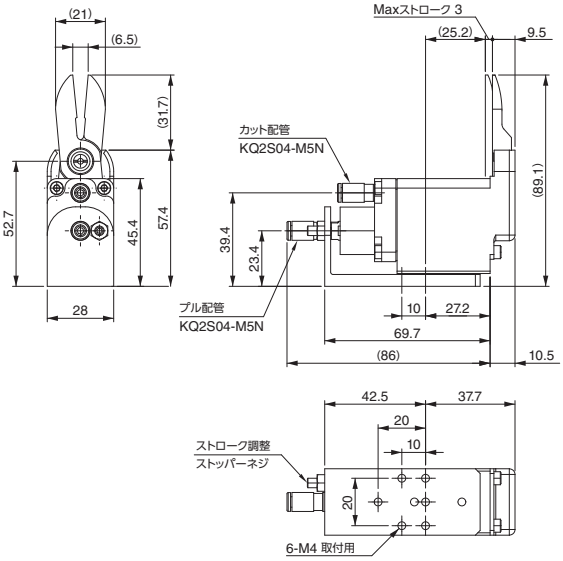

NEW



逆長刃

注文コードNo.	073309 P
型　　式	HNW-20R-V001S
標 準 価 格	¥58,000（税別）

- 重量：219g
- 動作：押す
- 切断目安：軟質樹脂 φ2.0
  ：硬質樹脂 φ1.3

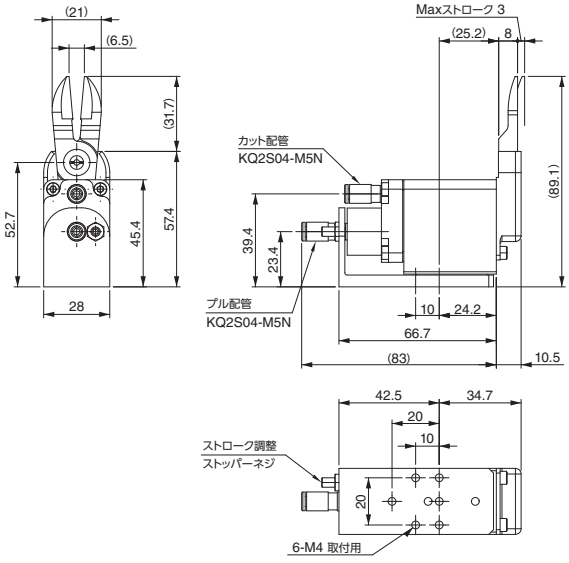

P ポイント対象品

NEW



クイキリ刃

注文コードNo.	073307 P
型　　式	HNW-20-01C
標 準 価 格	¥55,000 (税別)

- 重量：214g
- 動作：引き
- 切断目安：軟質樹脂　φ2.0
  　　：硬質樹脂　φ1.3

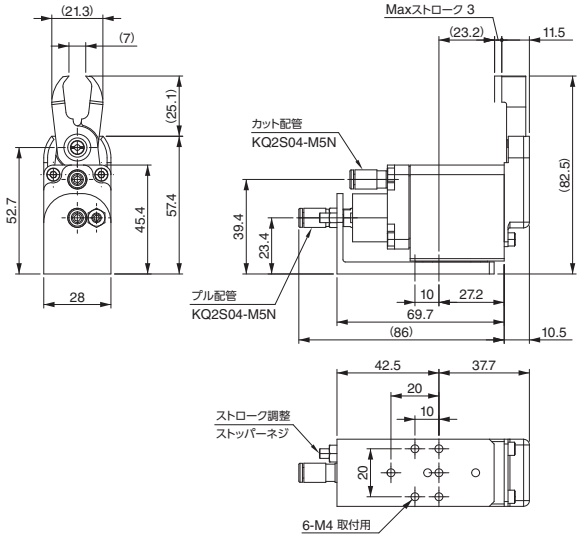

NEW



正 刃

注文コードNo.	073310 P
型　　式	HNW-35
標 準 価 格	¥23,200 (税別)

- 重量：212g
- 動作：引き
- 切断目安：軟質樹脂　φ3.5
  　　：硬質樹脂　φ2.2

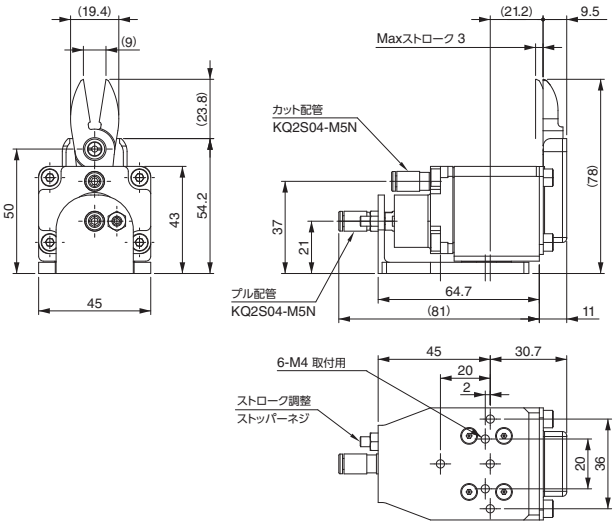

NEW



逆 刃

注文コードNo.	073313 P
型　　式	HNW-35R
標 準 価 格	¥28,300 (税別)

- 重量：212g
- 動作：押し
- 切断目安：軟質樹脂　φ3.5
  　　：硬質樹脂　φ2.2

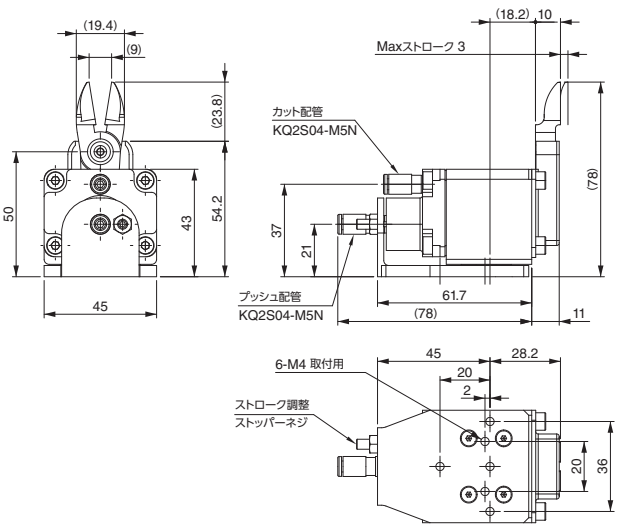

P ポイント対象品

NEW



長 刃

注文コードNo.	073311 P
型　　式	HNW-35-V001S
標 準 価 格	¥44,000（税別）

- 重量：229g
- 動作：引き
- 切断目安：軟質樹脂 φ3.0
  ：硬質樹脂 φ1.9

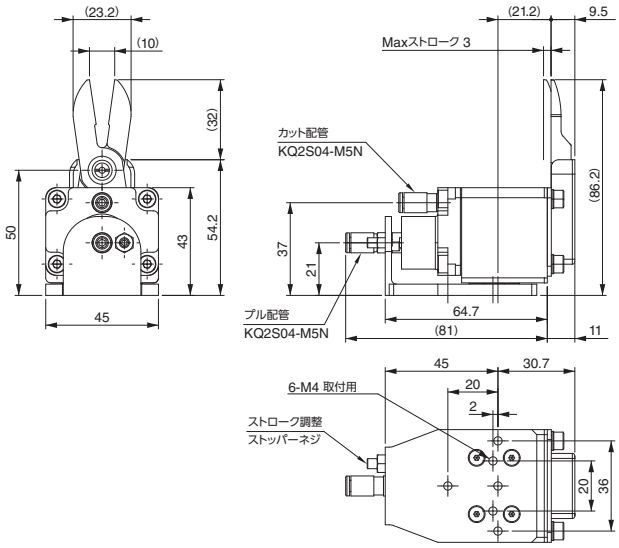

NEW



逆長刃

注文コードNo.	073314 P
型　　式	HNW-35R-V001S
標 準 価 格	¥58,000（税別）

- 重量：229g
- 動作：押し
- 切断目安：軟質樹脂 φ3.0
  ：硬質樹脂 φ1.9

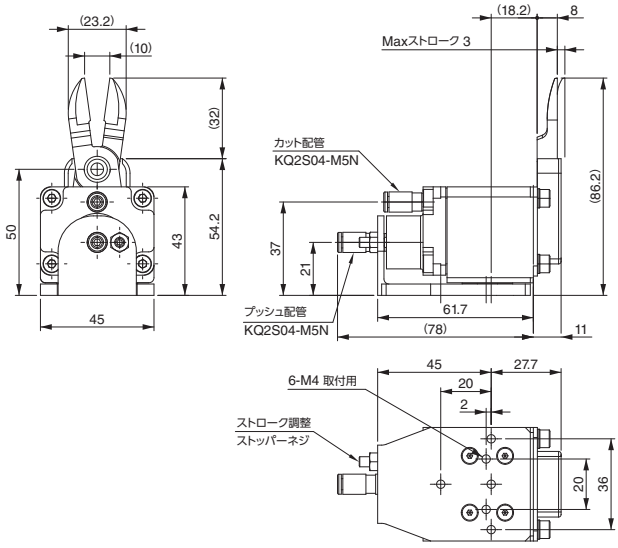

NEW



クイキリ刃

注文コードNo.	073312 P
型　　式	HNW-35R-01C
標 準 価 格	¥55,000（税別）

- 重量：234g
- 動作：引き
- 切断目安：軟質樹脂 φ3.0
  ：硬質樹脂 φ1.9

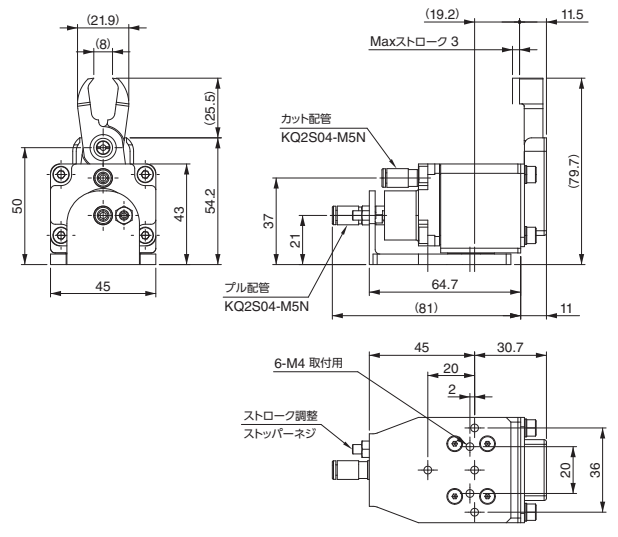

P ポイント対象品

▶ φ5（軟質樹脂）の切断が可能。スライドに新機構を搭載。

NEW



正 刃

注文コードNo.	073355 P
型　　式	HNW1-50
標 準 価 格	¥51,000（税別）

- 刃開調整付き
- 重量：687g
- 動作：引き
- 切断目安：軟質樹脂　φ5.0
  ：硬質樹脂　φ3.2

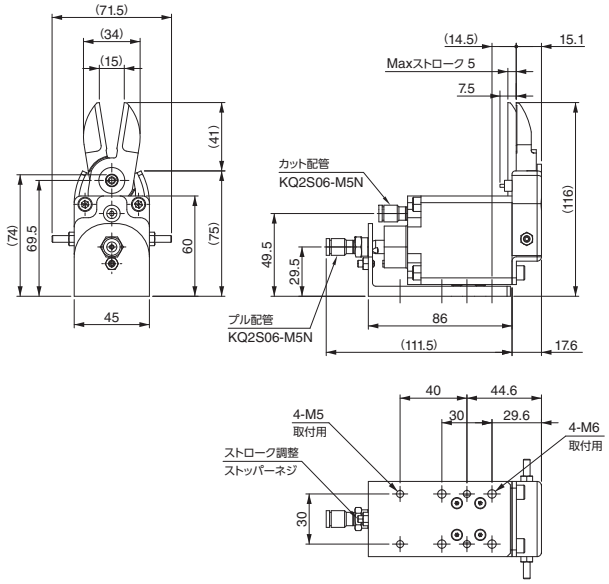

NEW



逆 刃

注文コードNo.	073356 P
型　　式	HNW1-50R
標 準 価 格	¥61,000（税別）

- 刃開調整付き
- 重量：687g
- 動作：押し
- 切断目安：軟質樹脂　φ5.0
  ：硬質樹脂　φ3.2

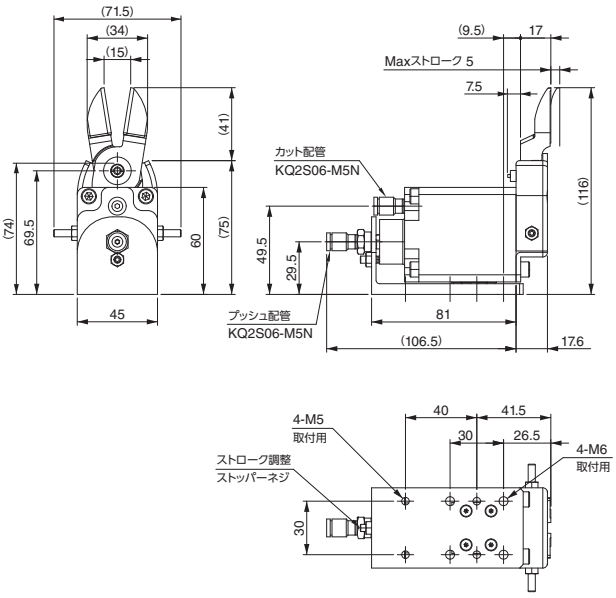

従来品「NW-50」及び「NW-50R」は在庫が無くなり次第販売終了とし、後継品として上記商品を設定させていただきます。
また後継品のブレード固定方法をナット式に変更しており、ボルトの出っ張りがありますのでワークとの干渉にご注意ください。（下図参照）

HNW1-50

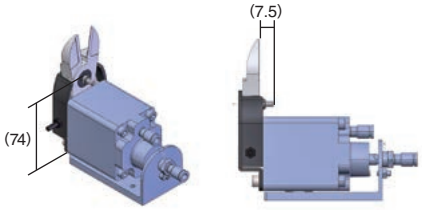

HNW1-50R

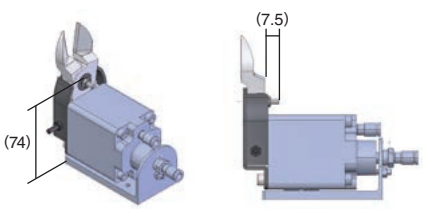

P ポイント対象品

エアーニッパー（小型・中型）↔ 替刃選定表

エアーニッパー（小型・中型） / 替刃 ○：装着可 ー：装着不可		ミニエアニッパー（10シリーズ）			ミニエアニッパー（20シリーズ）									ミニエアニッパー（35シリーズ）									ミニエアニッパー（50シリーズ）			
		131626	073301	131627	073302	131628	073303	131629	131724	073304	131630	073305	131631	131725	073308	131632	073306	131633	073309	131634	073307	131643	131722	073310	131644	131723	073313	131645	073311	131646	073314	131647	073312	131771	073355	131772	073356
		NW※-10	HNW-10	NW※-101	HNW-101	NW※-10R	HNW-10R	NW※-20	NW※-20-BAST	HNW-20	NW※-201	HNW-201	NW※-20R	NW※-20R-BAST	HNW-20R	NW※-20-V001S	HNW-20-V001S	NW※-20R-V001S	HNW-20R-V001S	NW※-20-01C	HNW-20-01C	NW※-35	NW※-35-BAST	HNW-35	NW※-35R	NW※-35R-BAST	HNW-35R	NW※-35-V001S	HNW-35-V001S	NW※-35R-V001S	HNW-35R-V001S	NW※-35-01C	HNW-35-01C	NW※-50	HNW※-50	NW※-50R	HNW※-50R
	041050 EG-NW10（正刃）	○	○	ー	ー	ー	ー	ー	ー	ー	ー	ー	ー	ー	ー	ー	ー	ー	ー	ー	ー	ー	ー	ー	ー	ー	ー	ー	ー	ー	ー	ー	ー	ー	ー	ー
	041051 EG-NW101（薄刃）	○	○	ー	ー	ー	ー	ー	ー	ー	ー	ー	ー	ー	ー	ー	ー	ー	ー	ー	ー	ー	ー	ー	ー	ー	ー	ー	ー	ー	ー	ー	ー	ー	ー	ー
	041758 EG-NW10R（逆刃）	ー	ー	ー	ー	○	ー	ー	ー	ー	ー	ー	ー	ー	ー	ー	ー	ー	ー	ー	ー	ー	ー	ー	ー	ー	ー	ー	ー	ー	ー	ー	ー	ー	ー	ー
	041871 EG1-NW20（正刃）	ー	ー	ー	ー	ー	ー	○	ー	ー	○	ー	ー	ー	ー	○	ー	ー	ー	○	ー	ー	ー	ー	ー	ー	ー	ー	ー	ー	ー	ー	ー	ー	ー	ー
	041872 EG1-NW201（薄刃）	ー	ー	ー	ー	ー	ー	○	ー	ー	○	ー	ー	ー	ー	○	ー	ー	ー	○	ー	ー	ー	ー	ー	ー	ー	ー	ー	ー	ー	ー	ー	ー	ー	ー
	041064 EG-NW20-V001S（正刃・長刃）	ー	ー	ー	ー	ー	ー	○	ー	ー	○	ー	ー	ー	ー	○	ー	ー	ー	○	ー	ー	ー	ー	ー	ー	ー	ー	ー	ー	ー	ー	ー	ー	ー	ー
	041066 EG-NW20-01C（クイキリ刃）	ー	ー	ー	ー	ー	ー	○	ー	ー	○	ー	○	ー	ー	○	ー	○	ー	○	ー	ー	ー	ー	ー	ー	ー	ー	ー	ー	ー	ー	ー	ー	ー	ー
	041876 EG1-NW20（正刃・チョウコウバ）	ー	ー	ー	ー	ー	ー	○	ー	ー	○	ー	ー	ー	ー	○	ー	ー	ー	○	ー	ー	ー	ー	ー	ー	ー	ー	ー	ー	ー	ー	ー	ー	ー	ー
	041873 EG1-NW20-AST（正刃・刃開き調整式）	ー	ー	ー	ー	ー	ー	○	ー	ー	○	ー	ー	ー	ー	○	ー	ー	ー	○	ー	ー	ー	ー	ー	ー	ー	ー	ー	ー	ー	ー	ー	ー	ー	ー
	041874 EG1-NW201-AST（薄刃・刃開き調整式）	ー	ー	ー	ー	ー	ー	○	ー	ー	○	ー	ー	ー	ー	○	ー	ー	ー	○	ー	ー	ー	ー	ー	ー	ー	ー	ー	ー	ー	ー	ー	ー	ー	ー
	041916 EG1-NW20R（逆刃）	ー	ー	ー	ー	ー	ー	ー	ー	ー	ー	ー	○	ー	ー	ー	ー	○	ー	ー	ー	ー	ー	ー	ー	ー	ー	ー	ー	ー	ー	ー	ー	ー	ー	ー
	041361 EG-NW20R-V001S（逆刃・長刃）	ー	ー	ー	ー	ー	ー	ー	ー	ー	ー	ー	○	ー	ー	ー	ー	○	ー	ー	ー	ー	ー	ー	ー	ー	ー	ー	ー	ー	ー	ー	ー	ー	ー	ー
	041923 EG1-NW20R（逆刃・チョウコウバ）	ー	ー	ー	ー	ー	ー	ー	ー	ー	ー	ー	○	ー	ー	ー	ー	○	ー	ー	ー	ー	ー	ー	ー	ー	ー	ー	ー	ー	ー	ー	ー	ー	ー	ー
	041924 EG1-NW20R-AST（逆刃・刃開き調整式）	ー	ー	ー	ー	ー	ー	ー	ー	ー	ー	ー	○	ー	ー	ー	ー	○	ー	ー	ー	ー	ー	ー	ー	ー	ー	ー	ー	ー	ー	ー	ー	ー	ー	ー
	041851 EG1-NW35（正刃）	ー	ー	ー	ー	ー	ー	ー	ー	ー	ー	ー	ー	ー	ー	ー	ー	ー	ー	ー	ー	○	ー	ー	ー	ー	ー	○	ー	○	ー	○	ー	ー	ー	ー
	041065 EG-NW35-V001S（正刃・長刃）	ー	ー	ー	ー	ー	ー	ー	ー	ー	ー	ー	ー	ー	ー	ー	ー	ー	ー	ー	ー	○	ー	ー	ー	ー	ー	○	ー	○	ー	○	ー	ー	ー	ー
	041067 EG-NW35-01C（クイキリ刃）	ー	ー	ー	ー	ー	ー	ー	ー	ー	ー	ー	ー	ー	ー	ー	ー	ー	ー	ー	ー	○	ー	ー	○	ー	ー	○	ー	○	ー	○	ー	ー	ー	ー
	041866 EG1-NW35（正刃・チョウコウバ）	ー	ー	ー	ー	ー	ー	ー	ー	ー	ー	ー	ー	ー	ー	ー	ー	ー	ー	ー	ー	○	ー	ー	ー	ー	ー	○	ー	○	ー	○	ー	ー	ー	ー
	041853 EG1-NW35（正刃・チョウコウバ）	ー	ー	ー	ー	ー	ー	ー	ー	ー	ー	ー	ー	ー	ー	ー	ー	ー	ー	ー	ー	○	ー	ー	ー	ー	ー	○	ー	○	ー	○	ー	ー	ー	ー
	041852 EG1-NW35R（逆刃）	ー	ー	ー	ー	ー	ー	ー	ー	ー	ー	ー	ー	ー	ー	ー	ー	ー	ー	ー	ー	ー	○	ー	ー	○	ー	ー	○	ー	○	ー	ー	ー	ー	ー
	041310 EG-NW35R-V001S（逆刃・長刃）	ー	ー	ー	ー	ー	ー	ー	ー	ー	ー	ー	ー	ー	ー	ー	ー	ー	ー	ー	ー	ー	○	ー	ー	○	ー	ー	○	ー	○	ー	ー	ー	ー	ー
	041867 EG1-NW35R（逆刃・チョウコウバ）	ー	ー	ー	ー	ー	ー	ー	ー	ー	ー	ー	ー	ー	ー	ー	ー	ー	ー	ー	ー	ー	○	ー	ー	○	ー	ー	○	ー	○	ー	ー	ー	ー	ー
	041854 EG1-NW35R-AST（逆刃・刃開き調整式）	ー	ー	ー	ー	ー	ー	ー	ー	ー	ー	ー	ー	ー	ー	ー	ー	ー	ー	ー	ー	ー	○	ー	ー	○	ー	ー	○	ー	○	ー	ー	ー	ー	ー
	042134 EG1-NW50（正刃）	ー	ー	ー	ー	ー	ー	ー	ー	ー	ー	ー	ー	ー	ー	ー	ー	ー	ー	ー	ー	ー	ー	ー	ー	ー	ー	ー	ー	ー	ー	ー	○	ー	ー	ー
	042135 EG1-NW50R（逆刃）	ー	ー	ー	ー	ー	ー	ー	ー	ー	ー	ー	ー	ー	ー	ー	ー	ー	ー	ー	ー	ー	ー	ー	ー	ー	ー	ー	ー	ー	ー	ー	ー	○	ー	○

エアーニッパー（小型・中型）替刃

エアーニッパー（小型・中型）の替刃にご利用ください。

性能表はWEBサイトにてご確認願います。

替刃



注文コードNo.	041050	041051	041758	041871
型式	EG-NW10	EG-NW101	EG-NW10R	EG1-NW20
標準価格	¥10,000（税別）	¥15,000（税別）	¥12,100（税別）	¥7,700（税別）
重量	20g	20g	22g	61g
対応ニッパー	NW∗-10、HNW-10（正刃）	NW∗-101、HNW-101（薄刃）	NW∗-10R、HNW-10R（逆刃）	NW∗-20、HNW-20（正刃）

注文コードNo.	041872	041916	041851	041852
型式	EG1-NW201	EG1-NW20R	EG1-NW35	EG1-NW35R
標準価格	¥14,700（税別）	¥12,500（税別）	¥9,900（税別）	¥12,000（税別）
重量	61g	62g	68g	68g
対応ニッパー	NW∗-201、HNW-201（薄刃）	NW∗-20R、HNW-20R（逆刃）	NW∗-35、HNW-35（正刃）	NW∗-35R、HNW-35R（逆刃）

長刃



注文コードNo.	041064	041361	041065	041310
型式	EG-NW20-V001S	EG-NW20R-V001S	EG-NW35-V001S	EG-NW35R-V001S
標準価格	¥26,400（税別）	¥41,800（税別）	¥26,400（税別）	¥41,800（税別）
重量	80g	80g	85g	85g
対応ニッパー	NW∗-20、HNW-20（正刃）	NW∗-20R、HNW-20R（逆刃）	NW∗-35、HNW-35（正刃）	NW∗-35R、HNW-35R（逆刃）

超硬刃



注文コードNo.	041876	041923	041866	041867
型式	EG1-NW20（ﾁｮｳｺｳﾊﾞ）	EG1-NW20R（ﾁｮｳｺｳﾊﾞ）	EG1-NW35（ﾁｮｳｺｳﾊﾞ）	EG1-NW35R（ﾁｮｳｺｳﾊﾞ）
標準価格	¥31,400（税別）	¥31,400（税別）	¥35,800（税別）	¥35,800（税別）
重量	61g	70g	68g	68g
対応ニッパー	NW∗-20、HNW-20（正刃）	NW∗-20R、HNW-20R（逆刃）	NW∗-35、HNW-35（正刃）	NW∗-35R、HNW-35R（逆刃）

クイキリ刃



注文コードNo.	041066	041067
型式	EG-NW20-01C	EG-NW35-01C
標準価格	¥37,400（税別）	¥37,400（税別）
重量	80g	90g
対応ニッパー	NW∗-20、NW∗-20R HNW-20、HNW-20R	NW∗-35、NW∗-35R HNW-35、HNW-35R

刃開き調整式　※納期：ご注文後、1週間程度必要　※六角穴付止めネジ、六角ナット付属



2箇所の調整ネジで刃開きを調整可能。

注文コードNo.	041873	041874	041924
型式	EG1-NW20-AST	EG1-NW201-AST	EG1-NW20R-AST
標準価格	¥11,000（税別）	¥18,000（税別）	¥15,800（税別）
重量	63g	61g	63g
対応ニッパー	NW∗-20、HNW-20（正刃）	NW∗-201、HNW-201（薄刃）	NW∗-20R、HNW-20R（逆刃）

注文コードNo.	041853	041854
型式	EG1-NW35-AST	EG1-NW35R-AST
標準価格	¥13,200（税別）	¥15,300（税別）
重量	69g	72g
対応ニッパー	NW∗-35、HNW-35（正刃）	NW∗-35R、HNW-35R（逆刃）

● 他ブレードをご希望の場合、アインツ事業部までお問い合わせください。

NW-50、50R用

替刃（刃開き調整機能付）



注文コードNo.	042134	042135
型式	EG1-NW50	EG1-NW50R
標準価格	¥23,000（税別）	¥30,000（税別）
重量	265g	270g
対応ニッパー	NW∗-50、HNW∗-50（正刃）	NW∗-50R、HNW∗-50R（逆刃）

ブレード交換について

注）このボルトは外さないでください。

ブレードホルダー四隅のボルト4本を外し交換してください。

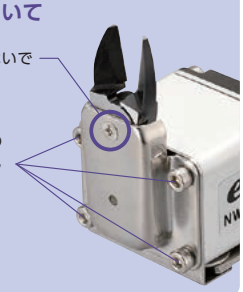

エアーニッパー（小型・中型）↔アクセサリー選定表

			エアーニッパー（小型・中型）																							
			エアーニッパー（10シリーズ）						エアーニッパー（20シリーズ）												エアーニッパー（35シリーズ）								エアーニッパー（50シリーズ）			
																																
			131626	073301	131627	073302	131628	073303	131629	131724	073304	131630	073305	131631	131725	073308	131632	073306	131633	073309	131634	073307	131643	131722	073310	131644	131723	073313	131645	073311	131646	073314	131647	073312	131771	073355	131772	073356
			NW※-10	HNW-10	NW※-101	HNW-101	NW※-10R	HNW-10R	NW※-20	NW※-20-BAST	HNW-20	NW※-201	HNW-201	NW※-20R	NW※-20R-BAST	HNW-20R	NW※-20-V001S	HNW-20-V001S	NW※-20R-V001S	HNW-20R-V001S	NW※-20-01C	HNW-20-01C	NW※-35	NW※-35-BAST	HNW-35	NW※-35R	NW※-35R-BAST	HNW-35R	NW※-35-V001S	HNW-35-V001S	NW※-35R-V001S	HNW-35R-V001S	NW※-35-01C	HNW-35-01C	NW※-50	HNW※-50	NW※-50R	HNW※-50R
刃先スプリング		130744 NW-10ヨウ	○	○	○				—			—		—			—		—		—		—			—			—		—		—		—		—	
		131536 NW2-20.35ヨウ	—		—		—		○			○		○			○		○		○		○			○			○		○		○		—		—	
		131618 NW-50.50R	—		—		—		—			—		—			—		—		—		—			—			—		—		—		○		○	
ピストン		130767 NW/NC-10ヨウ	○	○	○				—			—		—			—		—		—		—			—			—		—		—		—		—	
		130768 NW/NC-20.20RヨウNW/NC-20.20RヨウNW/NC-20.20RヨウN

アクセサリー

エアーニッパー（小型・中型）のメンテナンスにご使用ください。

刃先スプリング



注文コードNo.	130744	131536	131618
型式	NW-10ヨウ	NW2-20.35ヨウ	NW-50.50R
標準価格	¥120（税別）	¥120（税別）	¥330（税別）
重量	0.1g	0.2g	1g
対応ニッパー	NW∗-10、10Rシリーズ HNW-10、10R	NW∗-20、20R、35、35Rシリーズ HNW-20、20R、35、35R	NW∗-50、50Rシリーズ HNW∗-50、50R

ピストン



注文コードNo.	130767	130768	130769	131654 (P)
型式	NW/NC-10ヨウ	NW/NC-20.20Rヨウ	NW/NC-35.35Rヨウ	NW-50.50Rヨウ
標準価格	¥180（税別）	¥240（税別）	¥330（税別）	¥4,100（税別）
重量	3g	9g	11g	25g
対応ニッパー	NC/NW∗-10、10Rシリーズ HNW-10、10R	NC/NW∗-20、20Rシリーズ HNW-20、20R	NC/NW∗-35、35Rシリーズ HNW-35、35R	NW∗-50、50Rシリーズ HNW∗-50、50R

ピストン用パッキン



注文コードNo.	131614 (P)	131615 (P)	131487 (P)	131616 (P)
型式	NW1-10.10R (LX0125-001-0)	NW2-20.20R (LX0145-003-0)	NW1-35.35R (LX0107-001-0)	NW-50.50R (LX0153-110)
標準価格	¥220（税別）	¥350（税別）	¥480（税別）	¥720（税別）
重量	0.3g	0.5g	1.2g	1g
対応ニッパー	NC/NW∗-10、10Rシリーズ HNW-10、10R	NC/NW∗-20、20Rシリーズ HNW-20、20R	NW∗-35、35Rシリーズ HNW-35、35R	NW∗-50、50Rシリーズ HNW∗-50、50R

ピストン用スプリング



注文コードNo.	130766	130770
型式	NC/NW-10ヨウ (J09420-014-3)	NC/NW-20.20Rヨウ (J07930-013-1)
標準価格	¥140（税別）	¥170（税別）
重量	0.2g	0.5g
対応ニッパー	NC/NW∗-10、10Rシリーズ HNW-10、10R	NC/NW∗-20、20Rシリーズ HNW-20、20R

● ニッパー1台につき2個使用



注文コードNo.	130771	131617
型式	NW-35.35Rヨウ (NC-3506N-1)	NW-50.50R (LX0153-111)
標準価格	¥300（税別）	¥330（税別）
重量	5.6g	13g
対応ニッパー	NW∗-35、35Rシリーズ HNW-35、35R	NW∗-50、50Rシリーズ HNW∗-50、50R

● ニッパー1台につき1個使用

スライドスプリング



注文コードNo.	130257	131679
型式	NC/NW-10ヨウ (J09420-016-1)	NW-10Rヨウ
標準価格	¥110（税別）	¥110（税別）
重量	0.1g	0.1g
対応ニッパー	NW∗-10シリーズ HNW-10	NW∗-10Rシリーズ HNW-10R



注文コードNo.	130251	131255
型式	NC/NW-20.35 (J07930-015-0)	NW-20R.35R (J0793R-004-0)
標準価格	¥110（税別）	¥110（税別）
重量	0.4g	1g
対応ニッパー	NW∗-20、35シリーズ HNW-20、35	NW∗-20R、35Rシリーズ HNW-20R、35R



注文コードNo.	200254	200255
型式	UM8-25	UM13-25
標準価格	¥180（税別）	¥180（税別）
重量	1g	3g
対応ニッパー	NW∗-50シリーズ HNW∗-50	NW∗-50Rシリーズ HNW∗-50R

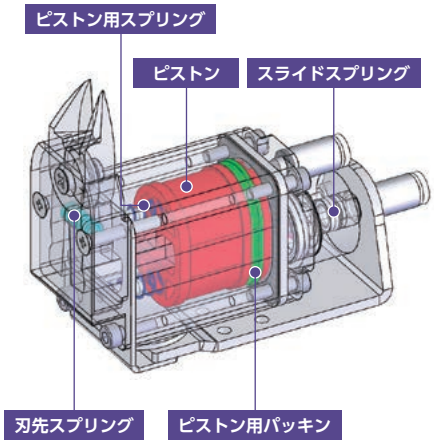

(P) ポイント対象品

ニッパー取付金具

NTゲートカットユニットにエアーニッパー(小型・中型)を固定するための金具です。

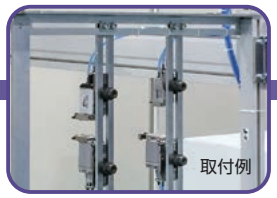



注文コードNo.	130216
型　　式	NC/NW-10ヨウ
標 準 価 格	¥2,090(税別)

- 重量:61g
- NW*-20, NW*-35, HNW-20, HNW-35シリーズへの使用も可能
- 付属品:テーパーワッシャー　1個
  プラスビス(M4)　2個

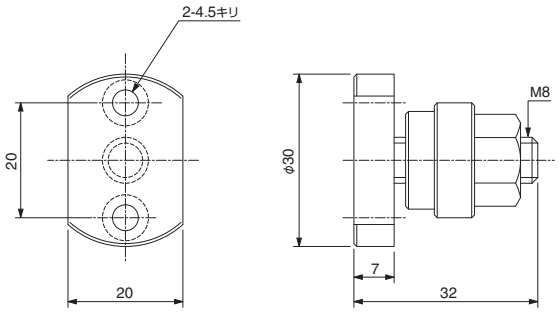



注文コードNo.	130162
型　　式	NC/NW-20ヨウ
標 準 価 格	¥1,870(税別)

- 重量:70g
- NW*-35, HNW-35シリーズへの使用も可能
- 付属品:テーパーワッシャー　1個
  プラスビス(M4)　2個

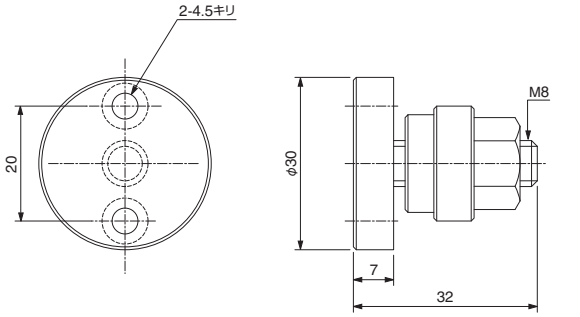



注文コードNo.	130163
型　　式	NC/NW-35ヨウ
標 準 価 格	¥2,480(税別)

- 重量:99g
- NW*-10, NW*-20, HNW-10, HNW-20シリーズへの使用不可
- 付属品:テーパーワッシャー　1個
  プラスビス(M4)　2個

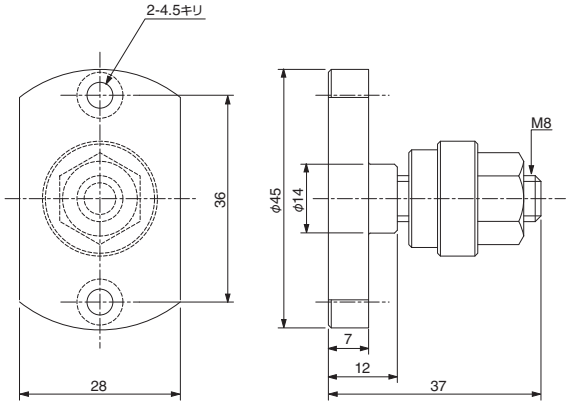



注文コードNo.	131621 P
型　　式	NW-50ヨウ
標 準 価 格	¥4,180(税別)

- 重量:184g
- NW*-50, HNW*-50シリーズ専用
- 付属品:M6×10　4本

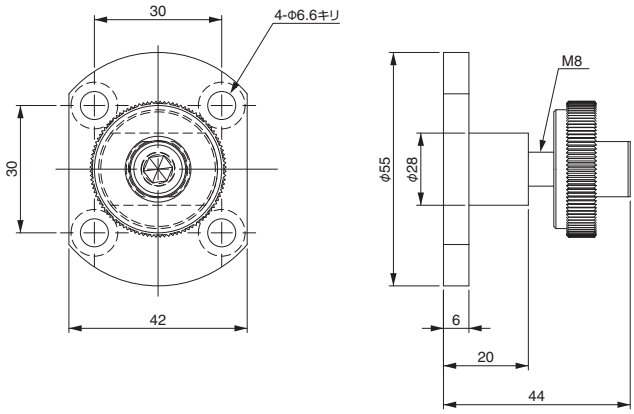

P ポイント対象品

NWワンタッチクリップ／ニッパー調整金具

工具不要で角度調整が可能です。

■NWワンタッチクリップ



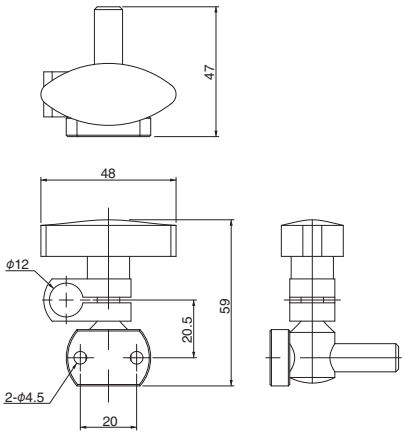



エアーニッパー（小型・中型）を装着し、ジャングルジムSUSパイプ（φ12）に取付け使用。

注文コードNo.	110558 Ⓟ
型　　式	L10160-CL
標準価格	¥1,750（税別）

- 重量：80g　● ニッパー取付金具を含む。
- 付属品：取付ボルト（M4）×2本
- NW✱-10, NW✱-20, NW✱-35, HNW-10, HNW-20, HNW-35シリーズに使用可能
- HNWシリーズを取付ける際には、平ワッシャー（123940）を入れ固定してください。



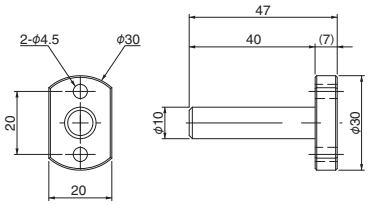

ニッパー取付金具

注文コードNo.	110622 Ⓟ
型　　式	L10160-000
標準価格	¥900（税別）

- 重量：20g　● 付属品：取付ボルト（M4）×2本
- NW✱-10, NW✱-20, NW✱-35, HNW-10, HNW-20, HNW-35シリーズに使用可能
- HNWシリーズを取付ける際には、平ワッシャー（123940）を入れ固定してください。



平ワッシャー

注文コードNo.	123940
型　　式	M4
標準価格	¥10（税別）

- 重量：0.15g　● 厚み：0.5mm

NEW ■ニッパー調整金具



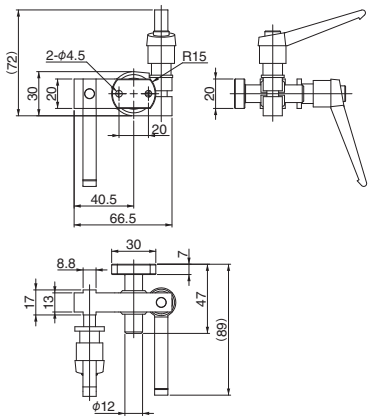

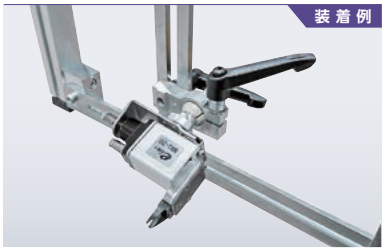

NTゲートカットユニットの枠に取付。

注文コードNo.	131732 Ⓟ
型　　式	NW-ADJBKT
標準価格	¥9,600（税別）

- 重量：200g　● ニッパー取付金具12を含む。
- 付属品：取付ボルト（M4）×2本
- NW✱-10, NW✱-20, NW✱-35, HNW-10, HNW-20, HNW-35シリーズに使用可能
- HNWシリーズを取付ける際には、平ワッシャー（123940）を入れ固定してください。

NEW



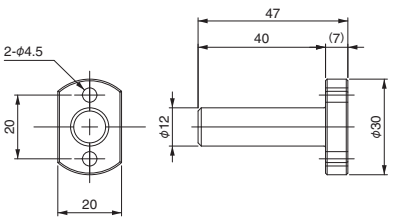

ニッパー取付金具12

注文コードNo.	131770 Ⓟ
型　　式	NW-MOUNT12-20
標準価格	¥1,100（税別）

- 重量：22.5g
- 付属品：取付ボルト（M4）×2本
- NW✱-10, NW✱-20, NW✱-35, HNW-10, HNW-20, HNW-35シリーズに使用可能
- HNWシリーズを取付ける際には、平ワッシャー（123940）を入れ固定してください。



平ワッシャー

注文コードNo.	123940
型　　式	M4
標準価格	¥10（税別）

- 重量：0.15g　● 厚み：0.5mm

Ⓟ ポイント対象品

エアーニッパー（大型）

性能表はWEBサイトにてご確認願います。

■仕　様

品名		注文コードNo.	型式	標準価格（税別）	動作	使用空気圧（Mpa）	加圧力（N）	切断目安［軟質樹脂］丸棒（mm）	スライド量（mm）	重量（g）	掲載ページ
エアーニッパー	スライドタテ型・刃無	060207	GT-NT03	¥32,120	引く	0.4～0.5	147	φ1.5	MAX3	178	4-23
		060208	GT-NT05	¥32,120	引く	0.5～0.6	196	φ2.5		325	
		060225	GT-NT05R	¥32,120	押す						
		060209	GT-NT10	¥33,990	引く		441	φ3.5		515	
		060226	GT-NT10R	¥33,990	押す						
		060227	GT-NT20	¥40,040	引く		931	φ5	MAX8	930	
		060228	GT-NT20R	¥40,040	押す						
	角型・刃無	060240	GT-NS10L	¥28,600	–		588	替刃によって異なります	–	230	4-24
		060241	GT-NS20	¥31,350			1,372			390	
		060242	GT-NS30	¥40,150			2,744			705	
	丸型・刃無	060083	GT-NR10L	¥27,500			588			160	
		060084	GT-NR20	¥29,700			1,372			280	
		060085	GT-NR30	¥37,950			2,744			510	
増圧ユニット		150793	P-20	¥18,700	–	～0.5	–	–	–	215	
		150786	P-30	¥20,900						330	
ニッパー固定ホルダー		370336	CP-035（GT-NR10L ヨウ）	¥2,070	–	–	–	–	–	68	4-25
		370337	CP-036（GT-NR20 ヨウ）	¥2,310						87	
		370338	CP-037（GT-NR30 ヨウ）	¥2,560						105	
ニッパーブラケット		110656 P	LX0090-100（L.R）	¥2,750	–	–	–	–	–	128	
ローテーションBRT		NEW 131712 P	NP-RTB-NR10 ヨウ	¥5,600	–	–	–	–	–	66	
		NEW 131713 P	NP-RTB-NR20 ヨウ	¥5,800						76	
		NEW 131714 P	NP-RTB-NR30 ヨウ	¥6,400						109	
エアーニッパー	スライドブラケット型・刃無	130229	GT-NB20 5-HIKU	¥55,000	引く	0.5～0.6	1,372	替刃によって異なります	MAX5	710	4-26
		130230	GT-NB20 5-OSHI	¥55,000	押す						
		130231	GT-NB20 10-HIKU	¥55,000	引く				MAX10	720	
		130235	GT-NB30 10-HIKU	¥105,930	引く		2,744			1,400	
		060477	GT-NB20LW-10TM	¥68,200	引く		1,372			785	
		060478	GT-NB30LW-10TM	¥85,800	引く		2,744			1,315	
スプルーカットユニット		131565	NS20U	¥108,900	–		–	–	–	1,078	4-27
		NEW 131717	NS20UR	¥109,000						1,200	
タイミングコントローラー		060321	GT-TC-02	¥22,000	–		–	–	–	275	

品名		注文コードNo.	型式	標準価格（税別）	動作	使用空気圧（Mpa）	切断目安［軟質樹脂］丸棒（mm）	スライド量（mm）	重量（g）	掲載ページ
ヒートニッパー	スライドタテ型・刃付	060353	GT-NTH05	¥119,900	引く	0.4～0.5	φ2.5	MAX3.5	325	4-30
		060354	GT-NTH10	¥124,300	引く	0.5～0.6	φ3.5	MAX4.5	515	
	スピコンタイプ	060355	GT-NKH10	¥162,800	–		厚さ:1.5，幅:7	MAX12	715	
	エアーハイドロタイプ	131709	NKH20XL-25	¥245,000	–		厚さ:1.5，幅:10	MAX10	690	
	卓上型温度調節器	030492	DTC-001	¥75,900	–	–	–	–	900	

P ポイント対象品

エアーニッパー(大型) NTシリーズ

樹脂のダイレクトゲートやサイドゲート等のゲート径が太い製品に最適。

●替刃は別売です。　●写真は組付例です。

■スライドエアーニッパータテ型

- ブレードの開きが調整できます。
- スライドストローク調整可能。
- ワークに密着して切断できます。



ブレード 別売

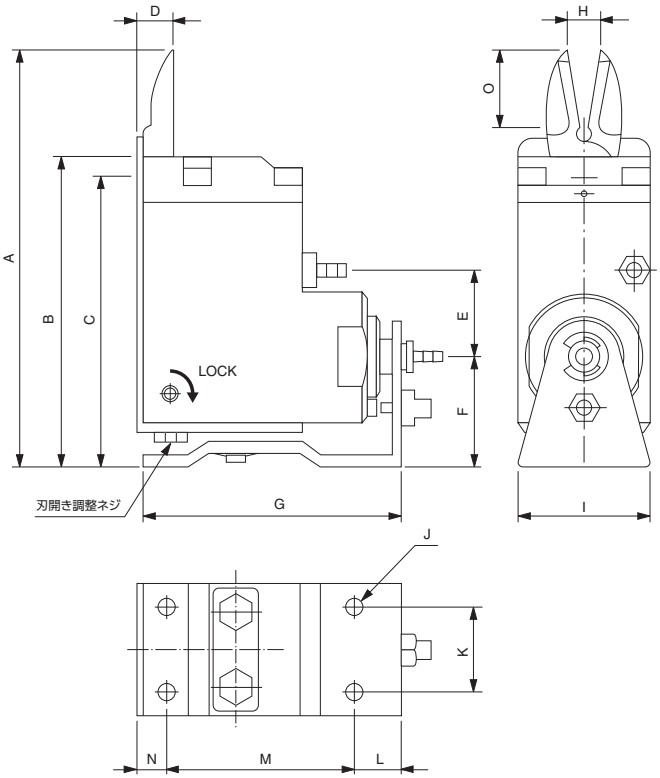

注文コードNo.	060207
型　式	GT-NT03
標準価格	¥32,120(税別)

● 重量：178g

用途 正刃　動作 引き　ブレード 別売

注文コードNo.	060208
型　式	GT-NT05
標準価格	¥32,120(税別)

● 重量：325g

用途 正刃　動作 引き　ブレード 別売

注文コードNo.	060225
型　式	GT-NT05R
標準価格	¥32,120(税別)

● 重量：325g

用途 逆刃　動作 押し　ブレード 別売

注文コードNo.	060209
型　式	GT-NT10
標準価格	¥33,990(税別)

● 重量：515g

用途 正刃　動作 引き　ブレード 別売

注文コードNo.	060226
型　式	GT-NT10R
標準価格	¥33,990(税別)

● 重量：515g

用途 逆刃　動作 押し　ブレード 別売

注文コードNo.	060227
型　式	GT-NT20
標準価格	¥40,040(税別)

● 重量：930g

用途 正刃　動作 引き　ブレード 別売

注文コードNo.	060228
型　式	GT-NT20R
標準価格	¥40,040(税別)

● 重量：930g

用途 逆刃　動作 押し　ブレード 別売

■GT-NT用ブレード

GT-NT用替刃　※替刃の正・逆は付替え可能です。

注文コードNo.	130403	130310	130311	130404
型　式	NT03AJ	NE5AJ	NE10AJ	NT20AJ
標準価格	¥7,920(税別)	¥6,380(税別)	¥6,380(税別)	¥9,350(税別)
対応ニッパー	GT-NT03(R)	GT-NT05(R)	GT-NT10(R)	GT-NT20(R)

■寸法対応表

(mm)

型式	GT-NT03	GT-NT05	GT-NT10	GT-NT20
A	87.1	90.1	110.1	136.1
B	68.1	71.1	88.1	102.1
C	63.1	66.1	83.1	96.1
D	9	9	11	14
E	15	20	21	21.9
F	23.1	25.1	29.1	33.1
G	62	64	73	103
H	MAX3	MAX6	MAX7	MAX9
I	19	32	38	44
J	M3	M4	M4	M5
K	14	20	24	28
L	12	12	12	13
M	43	45	53	80
N	7	7	8	10
O	12	13	14	21.5

エアーニッパー(大型) NS/NRシリーズ／増圧ユニット

樹脂のダイレクトゲートやサイドゲート等のゲート径が太い製品に最適。

●替刃・保守用刃先スプリングは別売です。　●写真は組付例です。

■角型エアーニッパー

ブレード 別売

➡4-28,29



注文コードNo.	060240
型　式	GT-NS10L
標準価格	¥28,600(税別)

● 重量：230g

注文コードNo.	060241
型　式	GT-NS20
標準価格	¥31,350(税別)

● 重量：390g

注文コードNo.	060242
型　式	GT-NS30
標準価格	¥40,150(税別)

● 重量：705g

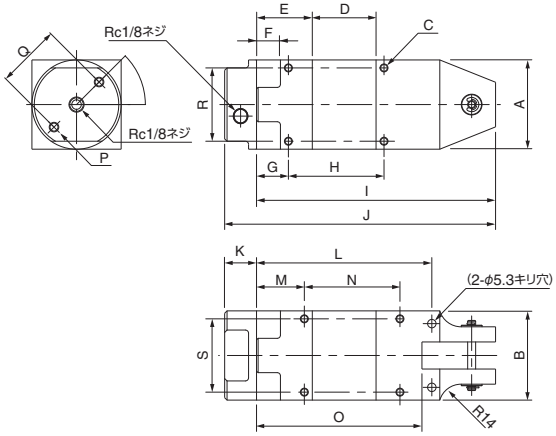

■寸法対応表

(mm)

型式	GT-NS10L	GT-NS20	GT-NS30
A	36	45	56
B	36	45	56
C	16-M4×0.7 ネジ深5.5	16-M4×0.7 ネジ深7	16-M5×0.8 ネジ深10
D	17	25	40
E	27	29	35
F	14	14	15
G	18	19	20
H	30	40	60
I	93	109	150
J	113	129	170
K	20	20	20
L	65	81	110
M	23	24	30
N	30	40	60
O	59.8	76.8	103.8
P	2-M4ネジ深10	2-M5ネジ深12	2-M6ネジ深12
Q	24	30	40
R	28	36	46
S	28	36	46

■丸型エアーニッパー

ブレード 別売

➡4-28,29



注文コードNo.	060083
型　式	GT-NR10L
標準価格	¥27,500(税別)

● 重量：160g

注文コードNo.	060084
型　式	GT-NR20
標準価格	¥29,700(税別)

● 重量：280g

注文コードNo.	060085
型　式	GT-NR30
標準価格	¥37,950(税別)

● 重量：510g

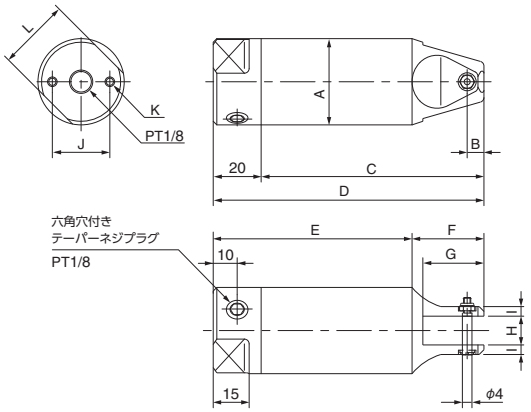

■寸法対応表

(mm)

型式	GT-NR10L	GT-NR20	GT-NR30
A	φ36	φ45	φ56
B	7	6	10
C	93	109	145
D	113	129	165
E	83	100	127
F	30	29	38
G	22.5	19	28.5
H	12	12	17
I	4	5.5	6.5
J	24	30	40
K	2-M4ネジ深10	2-M5ネジ深12	2-M6ネジ深12
L	30	36	46



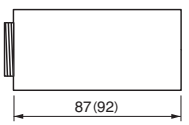

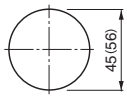

※(　)内はP-30の寸法を示します。

▶スペースや空気圧の制限で本来の加圧力が得られない時にご使用ください。

増圧ユニット

注文コードNo.	150793
型　式	P-20
標準価格	¥18,700(税別)

● 重量：215g
● 空気消費量：508cm³
● 使用空気圧力：0.5MPaまで
● 適用本体：NS20、NR20

増圧ユニット

注文コードNo.	150786
型　式	P-30
標準価格	¥20,900(税別)

● 重量：330g
● 空気消費量：956cm³
● 使用空気圧力：0.5MPaまで
● 適用本体：NS30、NR30

エアーニッパー(大型)固定ホルダー／ブラケット／ローテーションBRT

丸型ニッパー "GT-NRシリーズ" を取り付けてご使用ください。

ニッパー固定ホルダー

注文コードNo.	370336
型　　式	CP-035 (GT-NR10Lﾖｳ)
標 準 価 格	¥2,070 (税別)

● 重量：68g

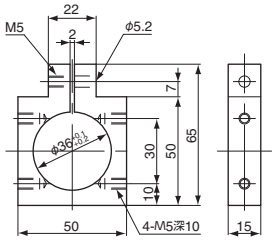

注文コードNo.	370337
型　　式	CP-036 (GT-NR20ﾖｳ)
標 準 価 格	¥2,310 (税別)

● 重量：87g

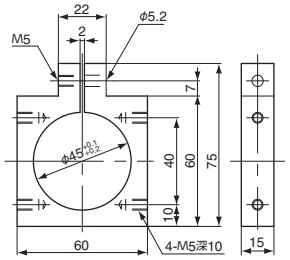

注文コードNo.	370338
型　　式	CP-037 (GT-NR30ﾖｳ)
標 準 価 格	¥2,560 (税別)

● 重量：105g

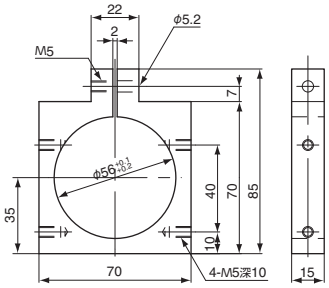

ニッパーブラケット



注文コードNo.	110656 (P)
型　　式	LX0090-100 (L.R)
標 準 価 格	¥2,750 (税別)

● 重量：128g (セット重量)
● L.Rのセット販売となります。

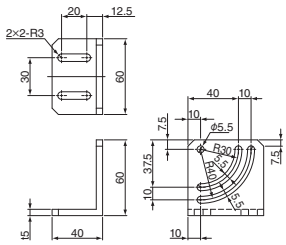

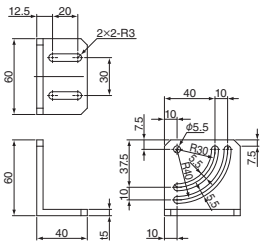

組付例

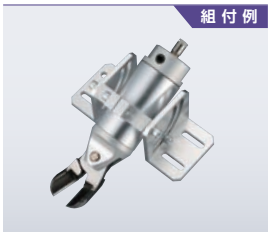

● GT-NR20,CP-036,LX0090-100 (L.R) の組付例となります。

ローテーションBRT (NRニッパー用)

NEW



ローテーションBRT・NR10用

注文コードNo.	131712 (P)
型　　式	NP-RTB-NR10ﾖｳ
標 準 価 格	¥5,600 (税別)

● 重量：66g

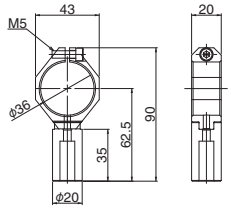

NEW



ローテーションBRT・NR20用

注文コードNo.	131713 (P)
型　　式	NP-RTB-NR20ﾖｳ
標 準 価 格	¥5,800 (税別)

● 重量：76g

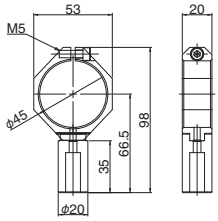

NEW



ローテーションBRT・NR30用

注文コードNo.	131714 (P)
型　　式	NP-RTB-NR30ﾖｳ
標 準 価 格	¥6,400 (税別)

● 重量：109g

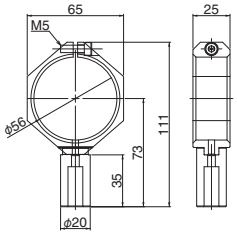

組付例

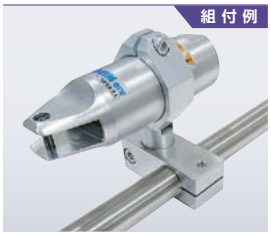

● ジャングルジムシリーズφ20と組合わせご使用下さい。

(P) ポイント対象品

エアーニッパー（大型）NBシリーズ

樹脂のダイレクトゲートやサイドゲート等のゲート径が太い製品に最適。

●替刃・保守用刃先スプリングは別売です（写真は組付例です）。
●スライドブラケットのみの販売はいたしておりません。　●替刃はGT-NS/NRと共通です。

■スライドエアーニッパー

▶スライドエアーニッパーのブラケット型でゲートカット機にも使用可能。

▶大型ワークのゲート切断に対応。

ブレード 別売
➡4-28,29



注文コードNo.	130229
型　式	GT-NB20 5-HIKU
標準価格	¥55,000（税別）

●重量：710g　●スライド量：5mm

動作 引き　ブレード 別売

注文コードNo.	130230
型　式	GT-NB20 5-OSHI
標準価格	¥55,000（税別）

●重量：710g　●スライド量：5mm

動作 押し　ブレード 別売

注文コードNo.	130231
型　式	GT-NB20 10-HIKU
標準価格	¥55,000（税別）

●重量：720g　●スライド量：10mm

動作 引き　ブレード 別売

注文コードNo.	130235
型　式	GT-NB30 10-HIKU
標準価格	¥105,930（税別）

●重量：1,400g　●スライド量：10mm

動作 引き　ブレード 別売

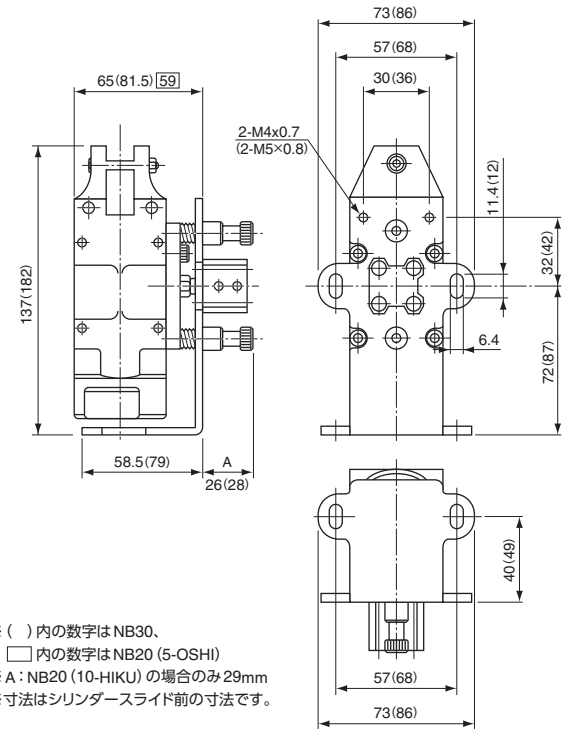

※（ ）内の数字はNB30、
□内の数字はNB20（5-OSHI）
※A：NB20（10-HIKU）の場合のみ29mm
※寸法はシリンダースライド前の寸法です。

▶高精度のスライド機構搭載。

ブレード 別売
➡4-28,29



スライド機構高精度型

注文コードNo.	060477
型　式	GT-NB20LW-10TM
標準価格	¥68,200（税別）

●重量：785g　●スライド量：10mm

動作 引き　ブレード 別売

注文コードNo.	060478
型　式	GT-NB30LW-10TM
標準価格	¥85,800（税別）

●重量：1,315g　●スライド量：10mm

動作 引き　ブレード 別売

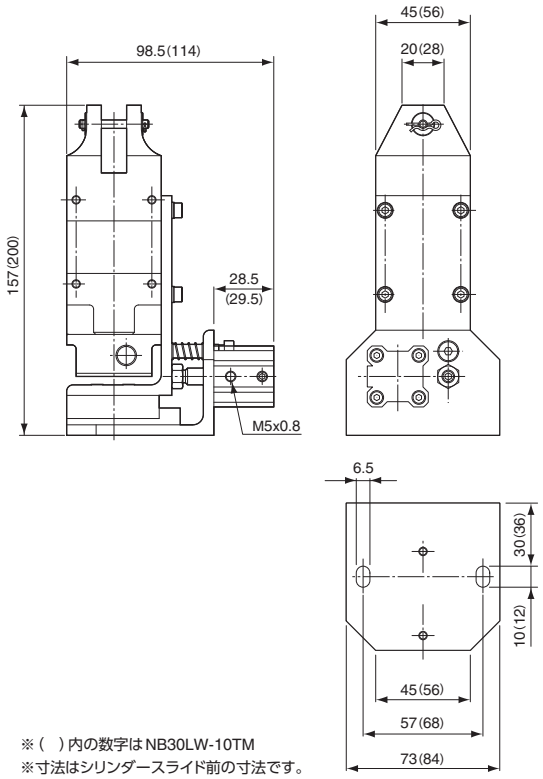

※（ ）内の数字はNB30LW-10TM
※寸法はシリンダースライド前の寸法です。

スプルーカットユニット／タイミングコントローラー

スプルーをチャックしながらカットが可能！

▶ 樹脂のダイレクトゲートカットに最適。



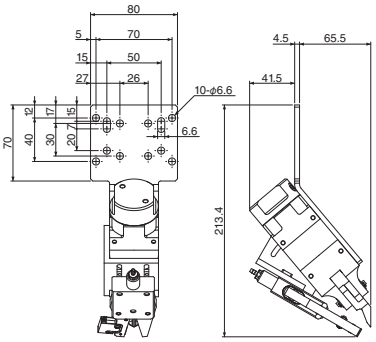

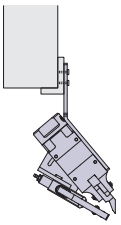



スプルーカットユニット

注文コードNo.	131565
型　　式	NS20U
標 準 価 格	¥108,900（税別）

- 重量：1,078g
- この商品はセット販売となります。
- ランナーチャックはリミットSW式となります。

品　名	注文コードNo.	型　式	数量	掲載ページ
ランナーチャックEL(リミットSW付)	023006	CHK-EL1-12-C1	1	2-35
エアーニッパー・角型・刃無	060241	GT-NS20	1	4-24
替刃・GT-20Lフラット樹脂用	130726	N20PF	1	4-28
スプルーカットユニット（部品）	-	-	1	-

NEW



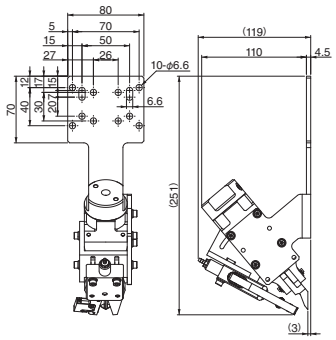

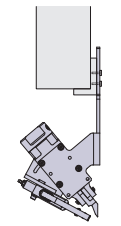



スプルーカットユニット

注文コードNo.	131717
型　　式	NS20UR
標 準 価 格	¥109,000（税別）

- 重量：1,200g
- この商品はセット販売となります。
- ランナーチャックはリミットSW式となります。

品　名	注文コードNo.	型　式	数量	掲載ページ
ランナーチャックEL(リミットSW付)	023006	CHK-EL1-12-C1	1	2-35
エアーニッパー・角型・刃無	060241	GT-NS20	1	4-24
替刃・GT-20Lフラット樹脂用	130726	N20PF	1	4-28
スプルーカットユニット（部品）	-	-	1	-

▶ 配管内にセットして各種スライドニッパーのスライドとカッティングのタイミングを調整することができます。
（約0.5 ～ 1.5秒間）

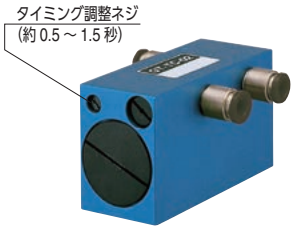

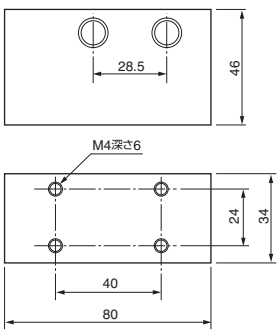

タイミングコントローラー

注文コードNo.	060321
型　　式	GT-TC-02
標 準 価 格	¥22,000（税別）

- 重量：275g　● 使用空気圧力：0.6MPa
- チューブ継手付：内径φ4 外径φ6

接続例

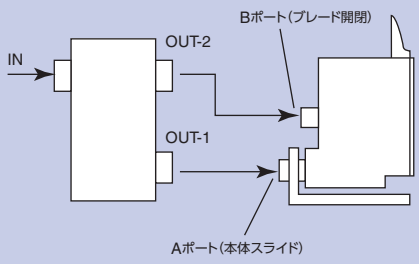

エアーニッパー（大型）替刃／アクセサリー

GT-NS/GT-NR/GT-NB用の替刃です。

性能表はWEBサイトにてご確認願います。

●切断能力は材質によって異なります。

▶対応ニッパー：GT-NS10L/GT-NR10L

図面	仕様	
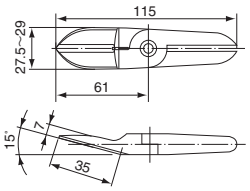	注文コードNo.	130218
	型式	N10L1S
	標準価格	¥14,630（税別）
	重量	165g
	刃開寸法	10mm
	切断能力（軟質樹脂）	φ3.5
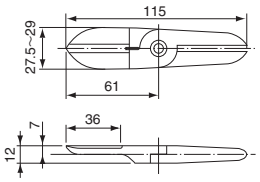	注文コードNo.	130219
	型式	N10L2S
	標準価格	¥14,630（税別）
	重量	170g
	刃開寸法	10mm
	切断能力（軟質樹脂）	φ3.5

図面	仕様	
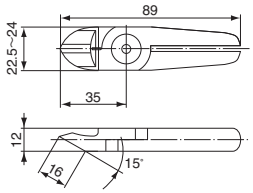	注文コードNo.	130724
	型式	N10LAP
	標準価格	¥7,590（税別）
	重量	132g
	刃開寸法	5mm
	切断能力（軟質樹脂）	φ4
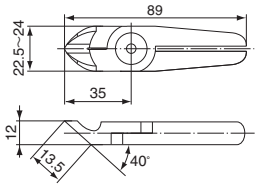	注文コードNo.	130725
	型式	N10LPF
	標準価格	¥8,580（税別）
	重量	136g
	刃開寸法	5mm
	切断能力（軟質樹脂）	φ4

▶対応ニッパー：GT-NS20/GT-NR20/GT-NB20

図面	仕様	
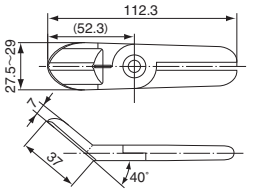	注文コードNo.	130222
	型式	N203S
	標準価格	¥21,450（税別）
	重量	185g
	刃開寸法	14mm
	切断能力（軟質樹脂）	φ6
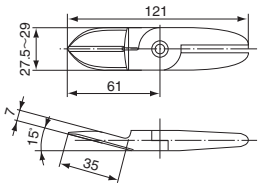	注文コードNo.	130220
	型式	N201S
	標準価格	¥14,630（税別）
	重量	200g
	刃開寸法	16mm
	切断能力（軟質樹脂）	φ6
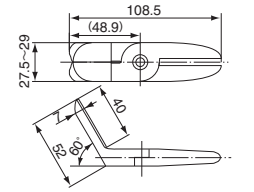	注文コードNo.	130221
	型式	N202S
	標準価格	¥21,450（税別）
	重量	175g
	刃開寸法	14mm
	切断能力（軟質樹脂）	φ6
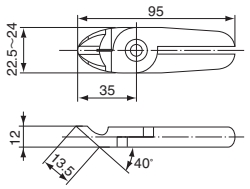	注文コードNo.	130726
	型式	N20PF
	標準価格	¥8,580（税別）
	重量	130g
	刃開寸法	11mm
	切断能力（軟質樹脂）	φ7
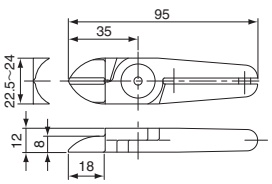	注文コードNo.	130697
	型式	N20AJ
	標準価格	¥12,650（税別）
	重量	125g
	刃開寸法	11mm
	切断能力（軟質樹脂）	φ7

図面	仕様	
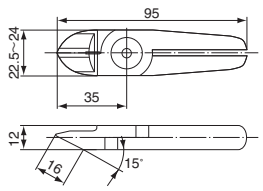	注文コードNo.	130680
	型式	N20AP
	標準価格	¥7,590（税別）
	重量	130g
	刃開寸法	11mm
	切断能力（軟質樹脂）	φ7
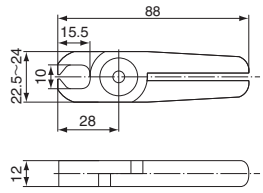	注文コードNo.	130727
	型式	N20AE
	標準価格	¥8,580（税別）
	重量	145g
	刃開寸法	8mm
	切断能力（軟質樹脂）	φ7
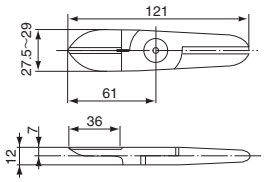	注文コードNo.	130265
	型式	N206S
	標準価格	¥15,620（税別）
	重量	170g
	刃開寸法	14mm
	切断能力（軟質樹脂）	φ6
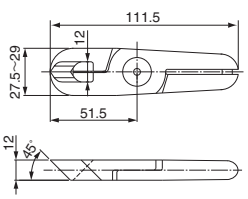	注文コードNo.	131602
	型式	N207SA
	標準価格	¥29,040（税別）
	重量	190g
	刃開寸法	13mm
	切断能力（軟質樹脂）	φ6
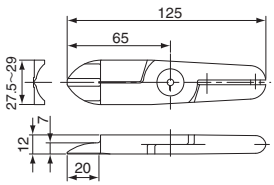	注文コードNo.	130655
	型式	N20AJL
	標準価格	¥13,750（税別）
	重量	230g
	刃開寸法	16mm
	切断能力（軟質樹脂）	φ6


N201S


N301S


N30AE

▶ 対応ニッパー：GT-NS20/GT-NR20/GT-NB20

図面	仕様	
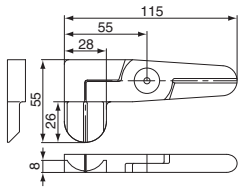	注文コードNo.	131466
	型式	N20AML1498
	標準価格	¥62,700（税別）
	重量	270g
	刃開寸法	9.5mm
	切断能力（軟質樹脂）	10×1.5
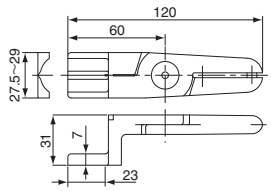	注文コードNo.	131467
	型式	N20AH
	標準価格	¥56,650（税別）
	重量	240g
	刃開寸法	16mm
	切断能力（軟質樹脂）	φ6

図面	仕様	
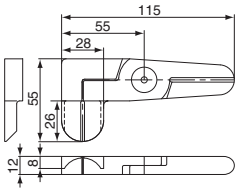	注文コードNo.	131468
	型式	N20AMR1499
	標準価格	¥62,700（税別）
	重量	270g
	刃開寸法	9.5mm
	切断能力（軟質樹脂）	10×1.5
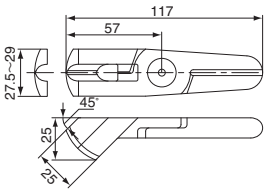	注文コードNo.	131469
	型式	N20AK249
	標準価格	¥36,630（税別）
	重量	240g
	刃開寸法	14mm
	切断能力（軟質樹脂）	φ5.5

▶ 対応ニッパー：GT-NS30/GT-NR30/GT-NB30

図面	仕様	
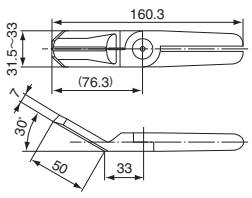	注文コードNo.	130225
	型式	N301S
	標準価格	¥33,880（税別）
	重量	390g
	刃開寸法	20mm
	切断能力（軟質樹脂）	φ8
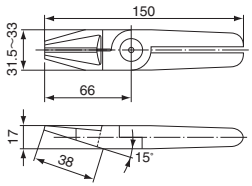	注文コードNo.	130329
	型式	N30AP
	標準価格	¥11,550（税別）
	重量	380g
	刃開寸法	16mm
	切断能力（軟質樹脂）	φ10
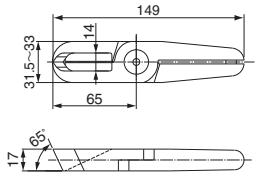	注文コードNo.	131601
	型式	N303SA
	標準価格	¥26,620（税別）
	重量	390g
	刃開寸法	16mm
	切断能力（軟質樹脂）	φ8
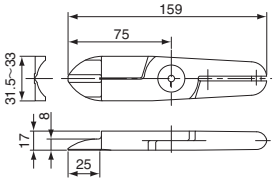	注文コードNo.	131470
	型式	N30AJL
	標準価格	¥16,500（税別）
	重量	470g
	刃開寸法	19mm
	切断能力（軟質樹脂）	φ8

図面	仕様	
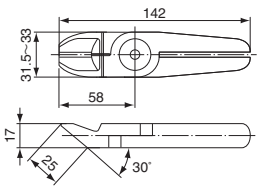	注文コードNo.	130730
	型式	N30PF
	標準価格	¥12,980（税別）
	重量	415g
	刃開寸法	15mm
	切断能力（軟質樹脂）	φ10
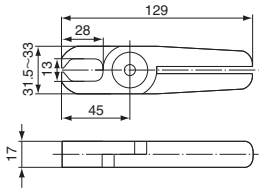	注文コードNo.	130729
	型式	N30AE
	標準価格	¥10,560（税別）
	重量	440g
	刃開寸法	12mm
	切断能力（軟質樹脂）	φ10
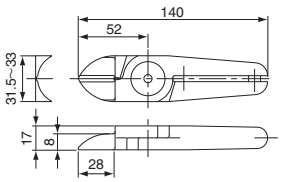	注文コードNo.	130795
	型式	N30AJ
	標準価格	¥13,530（税別）
	重量	370g
	刃開寸法	14mm
	切断能力（軟質樹脂）	φ10

▶ 刃先スプリング



注文コードNo.	060100
型式	GT-NR10L.20（N10L.N20替刃）
標準価格	¥140（税別）
対応ニッパー	NS/NR 10L、NS/NR/NB 20



注文コードNo.	060101
型式	GT-NR30（N30替刃）
標準価格	¥180（税別）
対応ニッパー	NS/NR/NB 30

ヒートニッパー（NTH/NKHシリーズ）

樹脂のダイレクトゲート、サイドゲートのゲート径の太い製品の切断に最適。

▶ アクリルなどの透明製品を白化・クラックさせずにゲートカット！

※付属品：ブレード、ヒーターハーネス、熱電対ハーネスを含む。



スライド式縦型タイプ

注文コードNo.	060353
型　式	GT-NTH05
標準価格	¥119,900（税別）

- 重量：325g

注文コードNo.	060354
型　式	GT-NTH10
標準価格	¥124,300（税別）

- 重量：515g
- ヒーター仕様：80W/120V コード長さ300mm
- センサー仕様：K熱電対 コード長さ1000mm

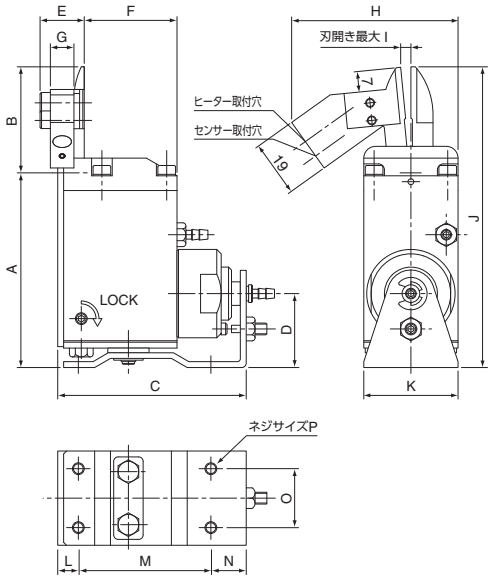

●納期：ご注文後、20日程度かかる場合があります。

▶ ガラス繊維入りや硬い樹脂のゲートカットに最適です。

▶ ワークの割れが少なく、仕上がり面もきれいです。

※付属品：ブレード、ヒーターハーネス、熱電対ハーネスを含む。





スピコンタイプ

注文コードNo.	060355
型　式	GT-NKH10
標準価格	¥162,800（税別）

- 重量：715g
- 刃開寸法：10mm
- ヒーター仕様：80W/120V　コード長さ300mm
- センサー仕様：K熱電対　コード長さ1000mm

エアーハイドロタイプ

注文コードNo.	131709
型　式	NKH20XL-25
標準価格	¥245,000（税別）

- 重量：690g
- 刃開寸法：20mm
- ヒーター仕様：80W/100V　コード長さ300mm
- センサー仕様：K熱電対　コード長さ300mm
- ハイドロコンバーターが2個必要となります。
  ハイドロコンバータ（推奨品）：株式会社コガネイ
  型番：AHC 32×50

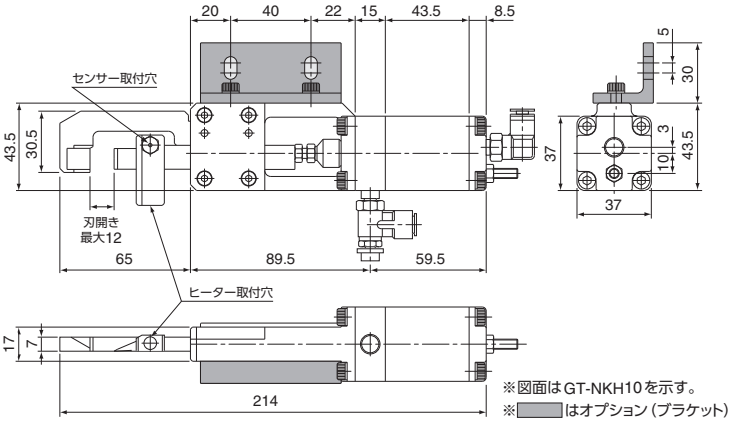

※図面はGT-NKH10を示す。

※▭はオプション（ブラケット）

■寸法対応表

（mm）

型式	GT-NTH05	GT-NTH10
A	66.1	83
B	36	47
C	64	73
D	25.1	29
E	15	16.2
F	31.5	37.5
G	8	8
H	56.5	63
I	3.5	4.5
J	102.1	130
K	32	38
L	7	8
M	45	53
N	12	12
O	20	24
P	M4	M4

●納期：ご注文後、30日程度かかる場合があります。

▶ 卓上型温度調節器・ヒートニッパー用



卓上型温度調節器

注文コードNo.	030492
型　式	DTC-001
標準価格	¥75,900（税別）

- 重量：900g
- 電源電圧：AC100-240V
- 消費電力：約3Wまたは約5VA（無負荷状態）
- 出力容量：12A MAX（1.2kw迄）抵抗負荷
- 仕様周囲温度：0-40℃ RH35-85%（結露しないこと）
- 電源電圧がそのままヒーターへ出力されますので、ヒーターの電圧をご確認ください。
- 電源ケーブルは付属していません。
- 電源を200Vで使用する場合、ヒーター線も200V仕様に変更してください。

