フレーム・モジュール

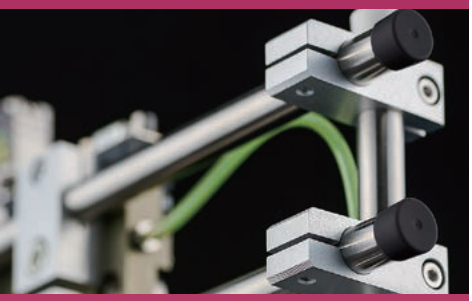

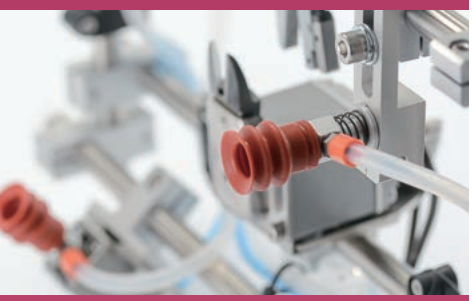



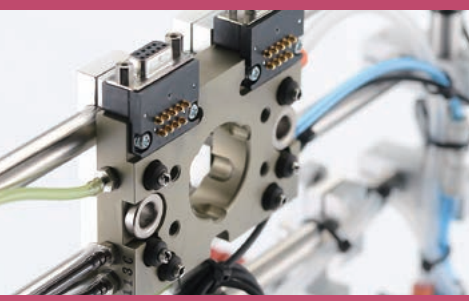

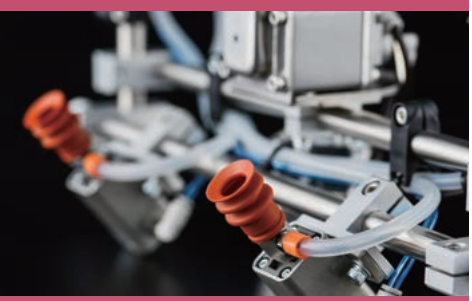

ジャングルジム ····· 5-2

- ジャングルジム商品一覧 ····· 5-3
- ジャングルジムSUS・CFRPパイプ／樹脂製固定具 ····· 5-8
- パイプエンドキャップ／パイプカッター／クリップ ····· 5-9
- 接続金具（コネクター） ····· 5-10
- 接続金具（ブラケット） ····· 5-13
- 接続金具（ローテーション） ····· 5-19
- 接続金具（スライド） ····· 5-21
- 接続金具（ワッシャー） ····· 5-24
- 接続金具（ナット／ブッシュ） ····· 5-25
- 基礎フレームモジュール ····· 5-26
- ロボットハンド製作事例 ····· 5-29
- パーツ使用事例 ····· 5-32

レッツジョイント ····· 5-34

- レッツジョイント商品一覧 ····· 5-35
- 基礎フレームモジュール ····· 5-38
- ロボットハンド製作事例 ····· 5-40
- パーツ使用事例 ····· 5-41

レッツSUS ····· 5-42

- レッツSUSパイプ／パイプエンドキャップ ····· 5-43
- 接続金具 ····· 5-44

基礎アルミ材 ····· 5-46

自在チャック ····· 5-48

- ロボットハンド（多関節ロボット用） ····· 5-51

ジャングルジム

- 超軽量、調整自在、再利用可能なハンドフレーム。
- フレームは薄肉ステンレス、接続金具は超ジュラルミンを採用し、必要な剛性を維持し、軽量化を実現します。
- ハンドパーツの位置調整や位置決めが簡単にでき、調整作業時間の短縮に貢献します。
- 豊富なハンドパーツとの組合せにより多様なニーズにお応えします。

フレーム・モジュール

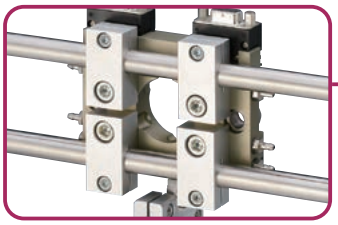

掴む

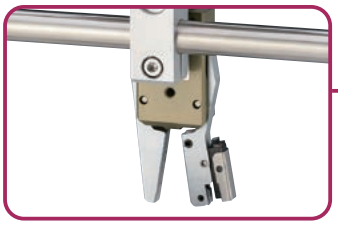

切る

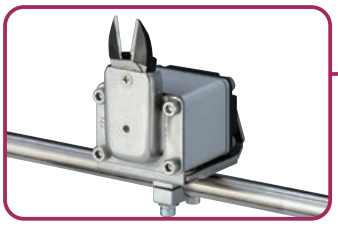

吸着

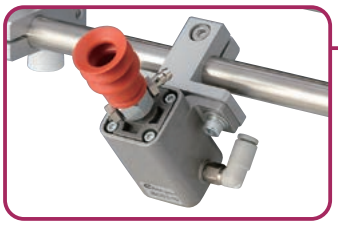

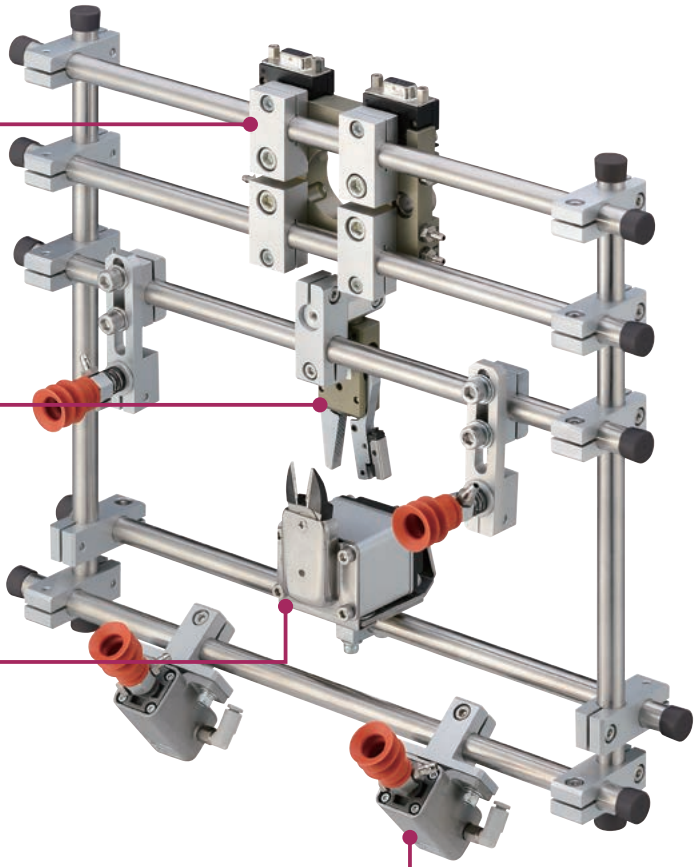

配管部品は 6-1

ジャングルジムシリーズは3種類のSUSパイプ（φ8／φ12／φ20）を基本とし、ロボットハンドを構成します。製品に合った取出し方法を決定後、ジャングルジム商品一覧から個々の部品を選定します。

■その他の構成パーツ使用例

- 吸着パッド＋吸着金具＋ローテーションブラケット＋クロスコネクター

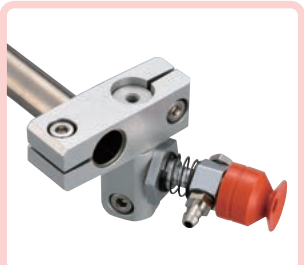



注文コードNo.	210193
型　　式	VAPH-15C
標 準 価 格	¥330（税別）



注文コードNo.	131173 Ⓟ
型　　式	N01864-306
標 準 価 格	¥740（税別）



注文コードNo.	210974 Ⓟ
型　　式	VFIL-S-5A
標 準 価 格	¥690（税別）



注文コードNo.	131099 Ⓟ
型　　式	N01861-202
標 準 価 格	¥1,160（税別）

Ⓟ ポイント対象品

ジャングルジム商品一覧

SUSパイプ（φ8／φ12／φ20）をベースに各種パーツを取付けることが出来ます。

ジャングルジム



スマートフォン等にて、QRコードから商品の動画がご覧いただけます。

■仕　様

品名			注文コードNo. 型式	標準価格（税別）	掲載ページ
フレーム	ジャングルジム・SUSパイプφ8		340905 8*0.6*500	¥440	
			340906 8*0.6*1000	¥880	
			340907 8*0.6*1500	¥1,100	
	ジャングルジム・SUSパイプφ12		271527 12*0.6*500	¥500	
			271528 12*0.6*1000	¥990	
			271529 12*0.6*1500	¥1,540	
	ジャングルジム・SUSパイプφ20		281812 20*0.8*500	¥970	
			281813 20*0.8*1000	¥1,650	5-8
			281814 20*0.8*1500	¥2,480	
	ジャングルジム・CFRPパイプφ12		023361 CFRP 12*1.5*1500	¥10,500	
	ジャングルジム・CFRPパイプφ20	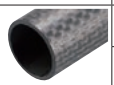	023362 CFRP 20*1.5*1500	¥15,500	
樹脂製固定具	樹脂固定φ12（タイバンド）		171210 RCA12	¥330	
	樹脂固定φ20（タイバンド）		171211 RCA20	¥390	
	樹脂固定φ12（M4）		171212 RCB12	¥330	
	樹脂固定φ20（M4）		171213 RCB20	¥390	
パイプエンドキャップ	パイプエンドキャップφ8		171338 R-CAP-8	¥90	
	パイプエンドキャップφ12		171339 R-CAP-12	¥90	
	パイプエンドキャップφ20		171340 R-CAP-20	¥90	5-9
パイプカッター	パイプカッター・本体・刃付		101206 K-203	¥6,000	
	替刃・パイプカッター用		101207 K-203-1	¥1,650	

品名			注文コードNo. 型式	標準価格（税別）	掲載ページ
パイプリーマー	パイプリーマー		197173 TSR-2	¥8,500	
クリップ	クリップ・TMA・φ20*φ20		196559 TMA-CL(20*20)	¥1,800	
	クリップ・TMA・φ20*φ12		196560 TMA-CL(20*12)	¥1,600	
	クリップ・TMA・φ12*φ12		196561 TMA-CL(12*12)	¥1,100	5-9
	クリップ・TMA・φ12*φ8		196562 TMA-CL(12*8)	¥1,100	
	クリップ・TMA・φ8*φ8		196563 TMA-CL(8*8)	¥1,100	
	クリップ・TMA・φ12*φ10		196564 TMA-CL(12*10)	¥1,000	
コネクター	クロスコネクター・φ8 φ8		131102 N01861-207	¥1,270	
	クロスコネクター・φ12 φ8		131098 N01861-201	¥1,100	
	クロスコネクター・φ12 φ12		131099 N01861-202	¥1,160	
	クロスコネクター・φ20 φ12		131100 N01861-204	¥1,540	
	クロスコネクター・φ20 φ20		131101 N01861-206	¥1,540	
	クロスコネクター・ロング・φ20 φ20	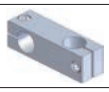	131573 N01861-206B	¥1,760	
	クロスコネクター・φ12 φ12（後入）		131569 N01861-202A	¥2,420	5-10
	クロスコネクター・φ20 φ20（後入）		131570 N01861-206A	¥3,190	
	フローティングクロスコネクターφ12		054346 F-CROSS-12	¥4,510	
	フローティングクロスコネクターφ20		054347 F-CROSS-20	¥5,060	
	ティーコネクター＃1・φ8 φ8		131108 N01861-306	¥1,500	
	ティーコネクター＃1・φ8 φ12		131105 N01861-303	¥1,300	
	ティーコネクター＃1・φ12 φ8		131104 N01861-302	¥1,200	5-11

Ⓟ ポイント対象品

ジャングルジム商品一覧

	品名		注文コードNo. 型式	標準価格（税別）	掲載ページ
コネクター	ティーコネクター ＃1・φ12 φ12		131103 P N01861-301	¥1,100	5-11
	ティーコネクター ＃1・φ12 φ20		131109 P N01861-307	¥2,000	
	ティーコネクター ＃1・φ20 φ12		131106 P N01861-304	¥1,600	
	ティーコネクター ＃1・φ20 φ20		131107 P N01861-305	¥1,500	
	ティーコネクター ＃2・φ8 φ8		131115 P N01861-406	¥1,650	
	ティーコネクター ＃2・φ8 φ12		131112 P N01861-403	¥1,650	
	ティーコネクター ＃2・φ12 φ8		131111 P N01861-402	¥1,650	
	ティーコネクター ＃2・φ12 φ12	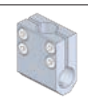	131110 P N01861-401	¥1,650	
	ティーコネクター ＃2・φ12 φ20		131116 P N01861-407	¥2,000	5-12
	ティーコネクター ＃2・φ20 φ12		131113 P N01861-404	¥2,050	
	ティーコネクター ＃2・φ20 φ20	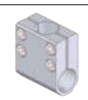	131114 P N01861-405	¥1,970	
	パラレルコネクター・ φ8 φ8		131096 P N01861-107	¥1,270	
	パラレルコネクター・ φ8 φ12	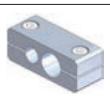	131092 P N01861-101	¥1,050	
	パラレルコネクター・ φ12 φ12	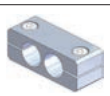	131093 P N01861-102	¥1,050	
	パラレルコネクター・ φ20 φ12	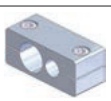	131094 P N01861-104	¥1,540	
	パラレルコネクター・ φ20 φ20	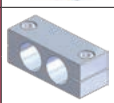	131095 P N01861-106	¥1,540	
	コネクター・SSW用	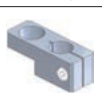	131097 P N01861-108	¥1,320	5-13
	フローティングパラレル コネクターφ12		054344 P F-PARA-12	¥4,400	

	品名		注文コードNo. 型式	標準価格（税別）	掲載ページ
コネクター	フローティングパラレル コネクターφ20		054345 P F-PARA-20	¥4,950	5-13
	ストレートコネクター・ φ8		131488 P N01868-501	¥1,300	
	ストレートコネクター・ φ12		131489 P N01868-502	¥1,150	
	ストレートコネクター・ φ20		131490 P N01868-503	¥1,550	
ブラケット	アクセスロボ ブラケット・φ12・M6		131125 P N01862-210	¥1,210	
	アクセスロボ ブラケット・φ20・M6		131126 P N01862-211	¥1,210	
	アタッチブラケット・ φ8・M5		131306 P N01862-208	¥940	
	アタッチブラケット・ φ8・M6		131121 P N01862-205	¥990	
	アタッチブラケット・ φ12・M5		131305 P N01862-204	¥940	
	アタッチブラケット・ φ12・M6		131118 P N01862-201	¥990	
	アタッチブラケット・ φ12・M8		131225 P N01862-213	¥1,210	5-14
	アタッチブラケット・ φ20・M6		131123 P N01862-207	¥1,430	
	アタッチブラケット・ φ20・M8		131226 P N01862-214	¥1,210	
	サクションブラケット・ φ8・M5		131122 P N01862-206	¥990	
	サクションブラケット・ φ8・M6		131124 P N01862-209	¥1,100	
	サクションブラケット・ φ12・M5		131119 P N01862-202	¥990	
	サクションブラケット・ φ12・M6		131127 P N01862-212	¥1,100	
	サクションブラケット・ φ12・PT1/8		131120 P N01862-203	¥1,060	

P ポイント対象品

品名		注文コードNo. 型式	標準価格（税別）	掲載ページ
ブラケット	シリンダーブラケット・φ8	131075 P N01915-113	¥1,960	5-14
	シリンダーブラケット・φ12	131074 P N01915-112	¥1,980	5-15
	シリンダーブラケット・φ20	131066 P N01915-103	¥2,200	
	スイングブラケット	131065 P N01915-102	¥1,380	
	スライドブラケット・φ8	131151 P N01863-207	¥1,210	
	スライドブラケット・φ12	131145 P N01863-201	¥1,020	
	スライドブラケット・φ20	131149 P N01863-205	¥1,160	
	スライドブラケット・W・φ8	131217 P N01863-113	¥1,160	
	スライドブラケット・W・φ12	131128 P N01863-101	¥1,050	
	スライドブラケット・W・φ20	131134 P N01863-111	¥1,160	
	センサーブラケット・φ12	131189 P N01867-101	¥1,160	5-16
	センサーブラケット	131077 P N01915-201	¥1,430	
	チャックブラケット・TH・φ8	131188 P N01866-502	¥1,600	
	チャックブラケット・TH・φ12	131187 P N01866-501	¥1,930	
	チャックブラケット・φ12	131067 P N01915-105	¥1,210	
	ニッパーブラケット・A	131078 P N01915-301	¥2,700	
	ニッパーブラケット・B	131216 P N01915-302	¥3,100	
	ニッパーブラケット・C	131080 P N01915-303	¥3,500	

品名		注文コードNo. 型式	標準価格（税別）	掲載ページ
ブラケット	ニッパーブラケット・D	131081 P N01915-304	¥2,820	5-17
	ニッパーブラケット・E	131082 P N01915-305	¥3,590	
	ブラケット・L・φ8・UMCD用	131180 P N01866-202	¥1,450	
	ブラケット・L・φ12・MCD用	131179 P N01866-201	¥1,550	
	ブラケット・T・φ12・MCD用	131176 P N01866-101	¥1,400	
	ブラケット・T・φ20・MCD用	131554 P N01866-103A	¥2,750	
	ブラケット・T・φ8・UMCD用	131177 P N01866-102	¥1,250	
	ブラケット・TH・φ8・UMCD用	131182 P N01866-302	¥1,400	
	ブラケット・TH・φ12・MCD用	131181 P N01866-301	¥1,750	
	ブラケット・TH・φ20・MCD用	131183 P N01866-303	¥1,900	5-18
	ブラケット・TV・φ8・UMCD用	131185 P N01866-402	¥1,600	
	ブラケット・TV・φ12・MCD用	131184 P N01866-401	¥1,800	
	ブラケット・TV・φ20・MCD用	131186 P N01866-403	¥2,200	
	ブラケット・φ8	131073 P N01915-111	¥1,160	
	ブラケット・φ12	131071 P N01915-109	¥1,210	
	ブラケット・φ20	131072 P N01915-110	¥1,490	
	ブラケット・W・φ8	131070 P N01915-108	¥1,210	
	ブラケット・W・φ12	131068 P N01915-106	¥1,210	

P ポイント対象品

ジャングルジム商品一覧

	品名		注文コードNo. 型式	標準価格（税別）	掲載ページ
ブラケット	ブラケット・W・φ20		131069 P N01915-107	¥1,430	
	ブラケット・NCON		131083 P N01915-401	¥2,810	
	ローテーションブラケット・φ20		131064 P N01915-101	¥990	
	ローテーションブラケット・M10・8A		131434 P N01864-305	¥770	
	ローテーションブラケット・M12・12A		131173 P N01864-306	¥740	5-19
	ローテーションブラケット・M17・20A		131174 P N01864-307	¥1,760	
	ローテーションブラケット・PT1/8・8A		131175 P N01864-401	¥880	
	ローテーションブラケット・φ8・8A		131170 P N01864-303	¥1,100	
	ローテーションブラケット・φ8・8B		131606 P N01864-103A	¥1,380	
	ローテーションブラケット・φ8・M5A		131164 P N01864-202	¥660	
	ローテーションブラケット・φ8・M10A		131435 P N01864-201	¥500	
	ローテーションブラケット・φ8・M12A		131433 P N01864-205	¥580	
	ローテーションブラケット・φ12・PT1/8A		131166 P N01864-204	¥720	
	ローテーションブラケット・φ12・8A		131169 P N01864-302	¥1,210	5-20
	ローテーションブラケット・φ12・8B		131600 P N01864-101A	¥1,270	
	ローテーションブラケット・φ12・12A		131168 P N01864-301	¥880	
	ローテーションBKT・φ12・12AL		131567 P N01864-301L	¥1,320	
	ローテーションブラケット・φ12・12B		131605 P N01864-102A	¥1,380	

	品名		注文コードNo. 型式	標準価格（税別）	掲載ページ
ブラケット	ローテーションブラケット・φ20・20A		131171 P N01864-304	¥1,760	5-20
	ローテーションBKT・φ20・20AL		131568 P N01864-304L	¥1,980	
ローテ	サクションローテ＃A・φ8		131194 P N01868-104	¥1,350	
	サクションローテ＃A・φ12		131191 P N01868-101	¥1,250	
	サクションローテ＃B・M5・φ12		131192 P N01868-102	¥430	
ブラケット	スライド40ブラケット・M3	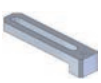	131158 P N01863-214	¥1,250	
	スライド40ブラケット・M5		131147 P N01863-203	¥1,200	5-21
	スライド40ブラケット・M6		131156 P N01863-212	¥1,250	
	スライド40ブラケット・PT1/8		131154 P N01863-210	¥1,650	
	スライド40ブラケット・W・M10		131139 P N01863-117	¥770	
	スライド40ブラケット・W・M12		131140 P N01863-118	¥910	
	スライド40ブラケット・W・M17		131143 P N01863-122	¥990	
	スライド40ブラケット・φ8		131152 P N01863-208	¥1,500	
	スライド40ブラケット・W・φ8		131131 P N01863-106	¥1,400	
	スライド40ブラケット・W・φ12		131132 P N01863-107	¥1,400	5-22
	スライド40ブラケット・W・φ20		131137 P N01863-114	¥1,650	
	スライド40ブラケット・T・W・φ8		230051 P XL0005-102	¥1,620	
	スライド40ブラケット・T・φ8		230056 P XL0005-107	¥1,750	

P ポイント対象品

	品名		注文コードNo. 型式	標準価格（税別）	掲載ページ
ブラケット	スライド40 ブラケット・T・φ12		230052 P XL0005-103	¥1,600	5-22
	スライド40 ブラケット・T・φ20		230054 P XL0005-105	¥1,850	
	スライド70 ブラケット・M3		131159 P N01863-217	¥1,350	5-23
	スライド70 ブラケット・M5		131148 P N01863-204	¥1,300	
	スライド70 ブラケット・M6		131157 P N01863-213	¥1,450	
	スライド70 ブラケット・PT1/8		131155 P N01863-211	¥1,850	
	スライド70 ブラケット・W・M10		131141 P N01863-120	¥1,100	
	スライド70 ブラケット・W・M12		131142 P N01863-121	¥1,100	
	スライド70 ブラケット・W・M17		131144 P N01863-124	¥1,210	
	スライド70 ブラケット・φ8		131153 P N01863-209	¥1,900	
	スライド70 ブラケット・W・φ8		131133 P N01863-110	¥1,520	
	スライド70 ブラケット・W・φ12		131130 P N01863-103	¥1,450	5-24
	スライド70 ブラケット・W・φ20		131138 P N01863-115	¥2,350	
	スライド70 ブラケット・T・W・φ8		230053 P XL0005-104	¥1,700	
	スライド70 ブラケット・T・φ8		230057 P XL0005-108	¥2,100	
	スライド70 ブラケット・T・φ12		230050 P XL0005-101	¥1,550	
	スライド70 ブラケット・T・φ20		230055 P XL0005-106	¥2,600	
ワッシャー	スライドワッシャー・ φ8/φ12		131146 N01863-202	¥70	

	品名		注文コードNo. 型式	標準価格（税別）	掲載ページ
ワッシャー	スライドワッシャー・ W・φ8/φ12		131129 N01863-102	¥70	5-24
	スライドワッシャー・ φ20		131150 N01863-206	¥90	
	スライドワッシャー・ W・φ20		131135 N01863-112	¥100	
締付板	締付板・ スライドブラケット用		023197 CP-076	¥350	
ナット	ブッシュナット・ φ8・M5		131200 P N01868-401	¥390	5-25
	ブッシュナット・ φ8・M6		131206 P N01868-410	¥390	
	ブッシュナット・ φ12・M5		131202 P N01868-403	¥1,010	
	ブッシュナット・ φ12・M10		131201 P N01868-402	¥460	
	ブッシュナット・ φ12・PT1/8		131207 P N01868-411	¥490	
	ブッシュナット・ φ20・M12		131205 P N01868-409	¥450	
	ブッシュナット・ φ20・PT1/8		131199 P N01868-305	¥550	
	ブッシュナット・ M5-M3		131204 P N01868-407	¥550	
ブッシュ	ブッシュ・φ12 φ8		131196 P N01868-301	¥350	
	ブッシュ・φ20 φ8		131197 P N01868-302	¥500	
	ブッシュ・φ20 φ12		131198 P N01868-303	¥580	

P ポイント対象品

ジャングルジムSUS・CFRPパイプ／樹脂製固定具

薄肉ステンレスパイプを使用しているため、軽量かつ剛性があります。



ジャングルジム・SUSパイプφ8

注文コードNo.	340905
型　式	8*0.6*500
標準価格	¥440（税別）

● 重量：56g

注文コードNo.	340906
型　式	8*0.6*1000
標準価格	¥880（税別）

● 重量：112g

注文コードNo.	340907
型　式	8*0.6*1500
標準価格	¥1,100（税別）

● 重量：144g



ジャングルジム・SUSパイプφ12

注文コードNo.	271527
型　式	12*0.6*500
標準価格	¥500（税別）

● 重量：88g

注文コードNo.	271528
型　式	12*0.6*1000
標準価格	¥990（税別）

● 重量：169g

注文コードNo.	271529
型　式	12*0.6*1500
標準価格	¥1,540（税別）

● 重量：250g



ジャングルジム・SUSパイプφ20

注文コードNo.	281812
型　式	20*0.8*500
標準価格	¥970（税別）

● 重量：172g

注文コードNo.	281813
型　式	20*0.8*1000
標準価格	¥1,650（税別）

● 重量：352g

注文コードNo.	281814
型　式	20*0.8*1500
標準価格	¥2,480（税別）

● 重量：543g

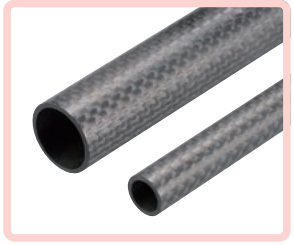

ジャングルジム・CFRPパイプφ12

注文コードNo.	023361
型　式	CFRP 12*1.5*1500
標準価格	¥10,500（税別）

● 重量：121g

ジャングルジム・CFRPパイプφ20

注文コードNo.	023362
型　式	CFRP 20*1.5*1500
標準価格	¥15,500（税別）

● 重量：200g

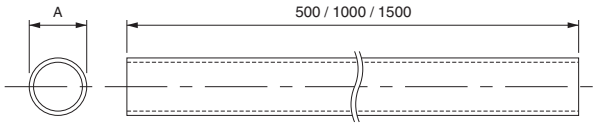

■仕　様

品名	A	厚さ	材質	外径公差
ジャングルジム・SUSパイプφ8	φ8	0.6mm	SUS304	0 ～－0.06
ジャングルジム・SUSパイプφ12	φ12			
ジャングルジム・SUSパイプφ20	φ20	0.8mm		0 ～－0.10
ジャングルジム・CFRPパイプφ12	φ12	1.5mm	CFRP	－0.05 ～ －0.15※
ジャングルジム・CFRPパイプφ20	φ20			

※外径公差は目安となります。



樹脂固定φ12（インシュロック）

注文コードNo.	171210 P
型　式	RCA12
標準価格	¥330（税別）

● 重量：5g

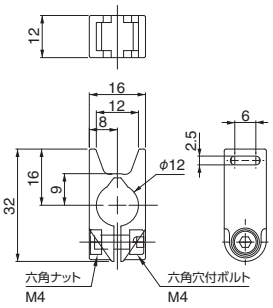



樹脂固定φ20（インシュロック）

注文コードNo.	171211 P
型　式	RCA20
標準価格	¥390（税別）

● 重量：7g

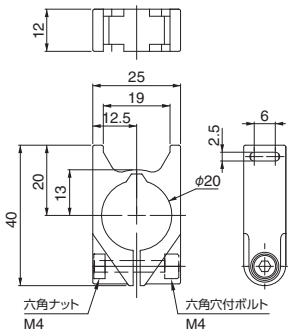



樹脂固定φ12（M4）

注文コードNo.	171212 P
型　式	RCB12
標準価格	¥330（税別）

● 重量：6g

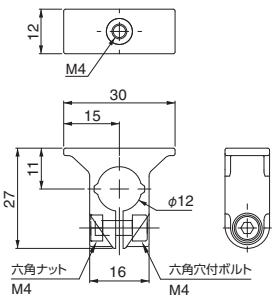



樹脂固定φ20（M4）

注文コードNo.	171213 P
型　式	RCB20
標準価格	¥390（税別）

● 重量：9g

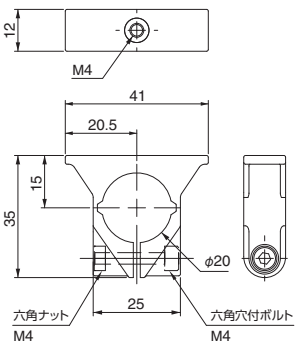

P ポイント対象品

パイプエンドキャップ／パイプカッター／クリップ

SUS・CFRPパイプに対応するキャップ、パイプカッター、クリップです。

●パイプエンドキャップを「ジャングルジム・SUS・CFRPパイプ」に接続する時には、スーパーX接着剤等で固定してください。



パイプエンドキャップφ8

注文コードNo.	171338
型　式	R-CAP-8
標準価格	¥90（税別）

● 重量：0.2g

パイプエンドキャップφ12

注文コードNo.	171339
型　式	R-CAP-12
標準価格	¥90（税別）

● 重量：0.4g

パイプエンドキャップφ20

注文コードNo.	171340
型　式	R-CAP-20
標準価格	¥90（税別）

● 重量：3.0g



パイプカッター・本体・刃付

注文コードNo.	101206
型　式	K-203
標準価格	¥6,000（税別）

● 重量：205g
● ステンレスパイプ、銅管に対応

替刃・パイプカッター用

注文コードNo.	101207
型　式	K-203-1
標準価格	¥1,650（税別）

● 重量：3g
● パイプカッター（K-203）専用替え刃



クリップ・TMA・φ20＊φ20

注文コードNo.	196559 P
型　式	TMA-CL（20*20）
標準価格	¥1,800（税別）

● 重量：270g

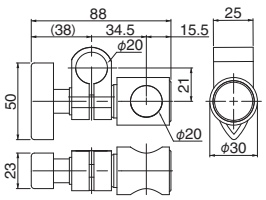

クリップ・TMA・φ20＊φ12

注文コードNo.	196560 P
型　式	TMA-CL（20*12）
標準価格	¥1,600（税別）

● 重量：160g

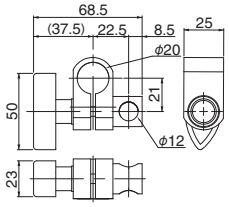

クリップ・TMA・φ12＊φ12

注文コードNo.	196561 P
型　式	TMA-CL（12*12）
標準価格	¥1,100（税別）

● 重量：75g

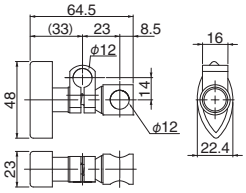

クリップ・TMA・φ12＊φ8

注文コードNo.	196562 P
型　式	TMA-CL（12*8）
標準価格	¥1,100（税別）

● 重量：85g

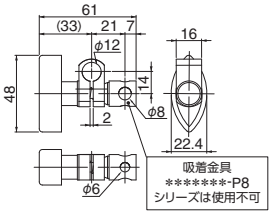

クリップ・TMA・φ8＊φ8

注文コードNo.	196563 P
型　式	TMA-CL（8*8）
標準価格	¥1,100（税別）

● 重量：55g

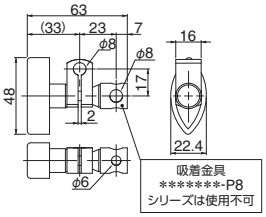

クリップ・TMA・φ12＊φ10

注文コードNo.	196564 P
型　式	TMA-CL（12*10）
標準価格	¥1,000（税別）

● 重量：62g

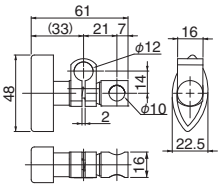

ご使用方法

1 ハンドルを時計方向に回すと刃が前進し、反時計方向に回すと後退します。図のようにパイプを2個のローラー上に平行に乗せます。ハンドルを回して刃がパイプに接するところまで繰り出します。

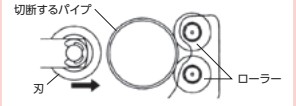

2 パイプを中心に図の矢印の方向にパイプカッターを回転させます。1回転するごとにハンドルを少しずつ時計方向に回し、刃を前進させます。これを繰り返すとパイプが切断されます。





パイプリーマー（銅管・ステンレス管用）

注文コードNo.	197173
型　式	TSR-2
標準価格	¥8,500（税別）

● 重量：200g
● 適合管外形：φ8 ～ 35mm

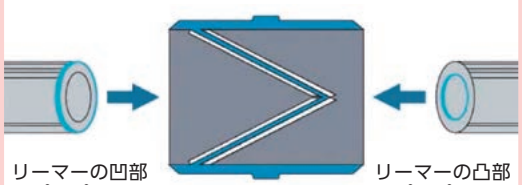

P ポイント対象品

ジャングルジムシリーズ接続金具

SUSパイプ（φ8／φ12／φ20）をベースに各種パーツを取付け構成可能です。

クロスコネクター・φ8 φ8

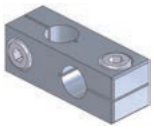

注文コードNo.	131102 P
型　式	N01861-207
標準価格	¥1,270（税別）

● 重量：9.0g

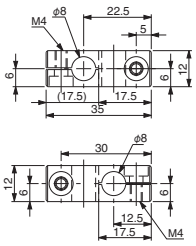

クロスコネクター・φ12 φ8

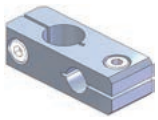

注文コードNo.	131098 P
型　式	N01861-201
標準価格	¥1,100（税別）

● 重量：16.8g

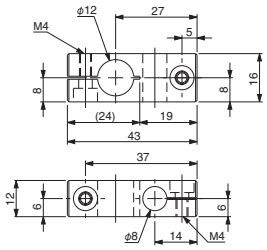

クロスコネクター・φ12 φ12

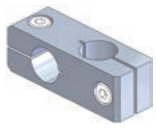

注文コードNo.	131099 P
型　式	N01861-202
標準価格	¥1,160（税別）

● 重量：20.5g

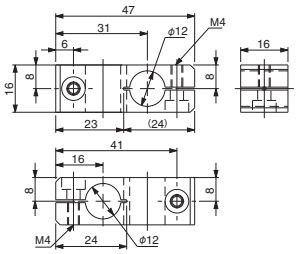

クロスコネクター・φ20 φ12

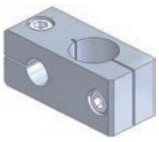

注文コードNo.	131100 P
型　式	N01861-204
標準価格	¥1,540（税別）

● 重量：72.0g

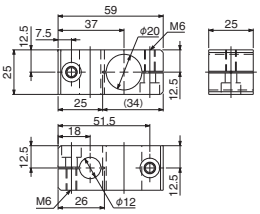

クロスコネクター・φ20 φ20

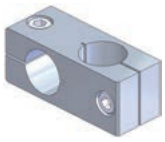

注文コードNo.	131101 P
型　式	N01861-206
標準価格	¥1,540（税別）

● 重量：50.3g

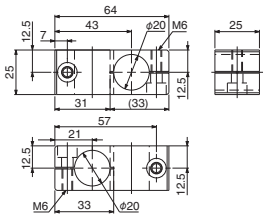

クロスコネクター・ロング・φ20 φ20

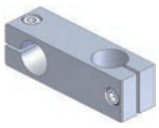

注文コードNo.	131573 P
型　式	N01861-206B
標準価格	¥1,760（税別）

● 重量：109.0g

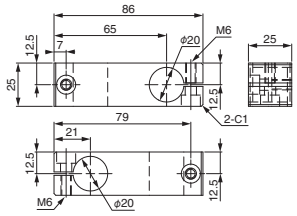

▶ 組み付け後の追加に便利です。

クロスコネクター・φ12 φ12（後入）

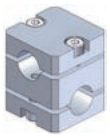

注文コードNo.	131569 P
型　式	N01861-202A
標準価格	¥2,420（税別）

● 重量：11.0g

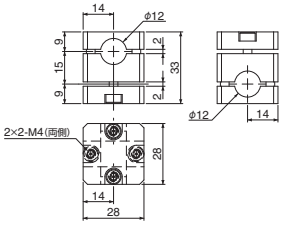

▶ 組み付け後の追加に便利です。

クロスコネクター・φ20 φ20（後入）

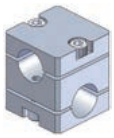

注文コードNo.	131570 P
型　式	N01861-206A
標準価格	¥3,190（税別）

● 重量：30.0g

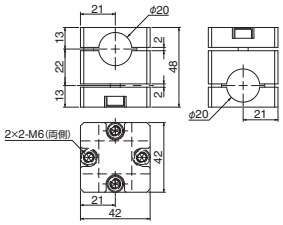

フローティングクロスコネクターφ12



注文コードNo.	054346 P
型　式	F-CROSS-12
標準価格	¥4,510（税別）

● 重量：45.0g

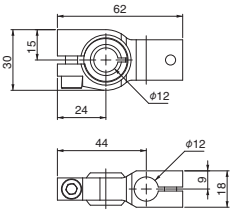

フローティングクロスコネクターφ20



注文コードNo.	054347 P
型　式	F-CROSS-20
標準価格	¥5,060（税別）

● 重量：72.0g

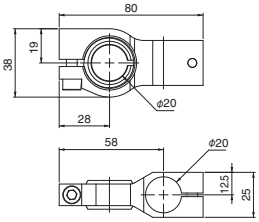

ティーコネクター #1・φ8 φ8



注文コードNo.	131108 P
型　式	N01861-306
標準価格	¥1,500（税別）

● 重量：12.5g

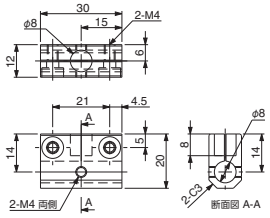

ティーコネクター #1・φ8 φ12

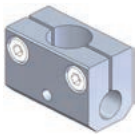

注文コードNo.	131105 P
型　式	N01861-303
標準価格	¥1,300（税別）

● 重量：22.6g

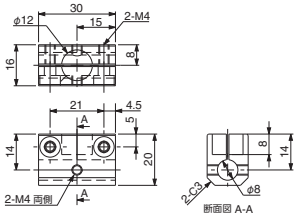

P ポイント対象品

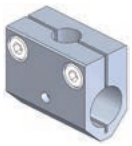

ティーコネクター＃1・φ12 φ8

注文コードNo.	131104 (P)
型　式	N01861-302
標準価格	¥1,200 (税別)

● 重量：18.7g

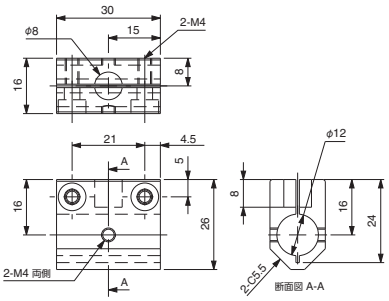

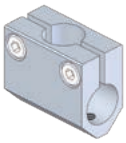

ティーコネクター＃1・φ12 φ12

注文コードNo.	131103 (P)
型　式	N01861-301
標準価格	¥1,100 (税別)

● 重量：17.5g

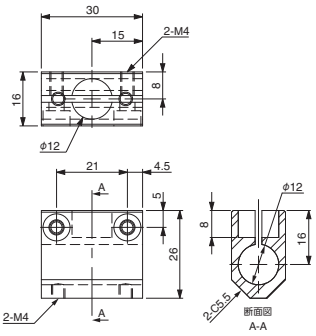

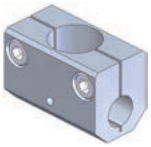

ティーコネクター＃1・φ12 φ20

注文コードNo.	131109 (P)
型　式	N01861-307
標準価格	¥2,000 (税別)

● 重量：57.8g

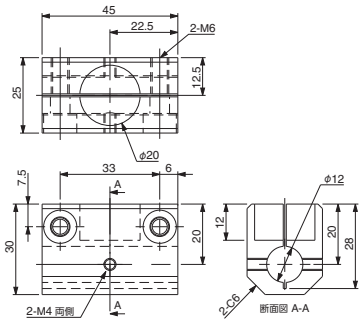

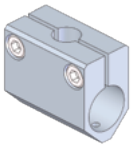

ティーコネクター＃1・φ20 φ12

注文コードNo.	131106 (P)
型　式	N01861-304
標準価格	¥1,600 (税別)

● 重量：62.4g

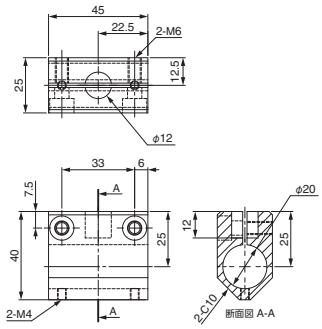

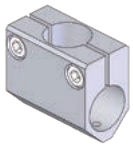

ティーコネクター＃1・φ20 φ20

注文コードNo.	131107 (P)
型　式	N01861-305
標準価格	¥1,500 (税別)

● 重量：55.9g

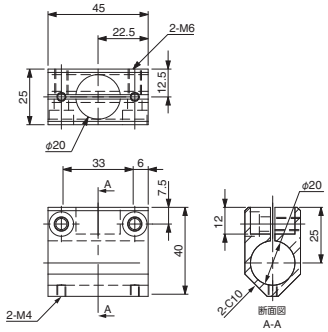

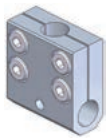

ティーコネクター＃2・φ8 φ8

注文コードNo.	131115 (P)
型　式	N01861-406
標準価格	¥1,650 (税別)

● 重量：14.6g

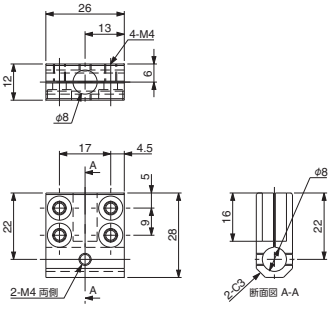

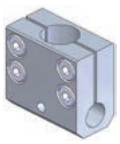

ティーコネクター＃2・φ8 φ12

注文コードNo.	131112 (P)
型　式	N01861-403
標準価格	¥1,650 (税別)

● 重量：30.8g

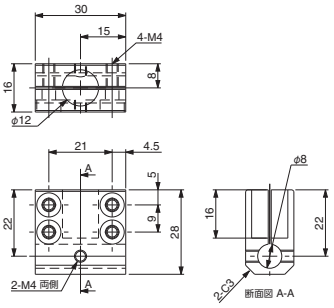

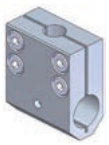

ティーコネクター＃2・φ12 φ8

注文コードNo.	131111 (P)
型　式	N01861-402
標準価格	¥1,650 (税別)

● 重量：28.3g

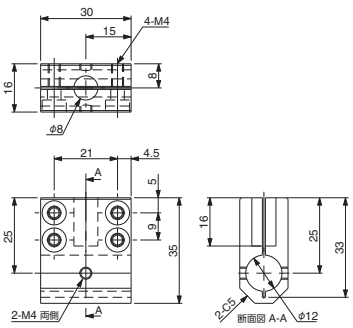

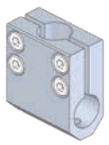

ティーコネクター＃2・φ12 φ12

注文コードNo.	131110 (P)
型　式	N01861-401
標準価格	¥1,650 (税別)

● 重量：25.7g

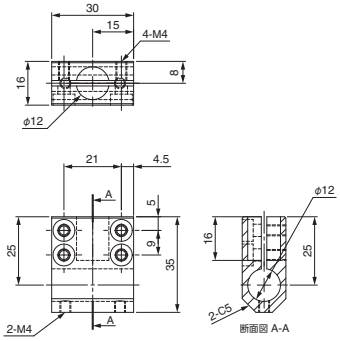

(P) ポイント対象品

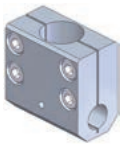

ティーコネクター＃2・φ12 φ20

注文コードNo.	131116 (P)
型　式	N01861-407
標準価格	¥2,000 (税別)

● 重量：87.2g

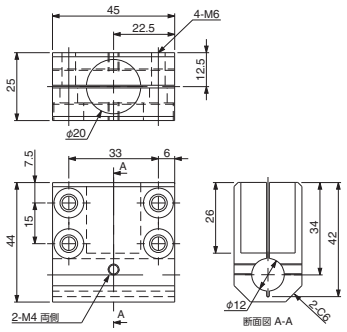

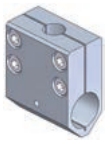

ティーコネクター＃2・φ20 φ12

注文コードNo.	131113 (P)
型　式	N01861-404
標準価格	¥2,050 (税別)

● 重量：107.4g

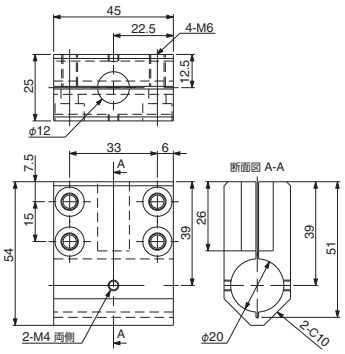

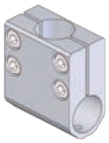

ティーコネクター＃2・φ20 φ20

注文コードNo.	131114 (P)
型　式	N01861-405
標準価格	¥1,970 (税別)

● 重量：77.3g

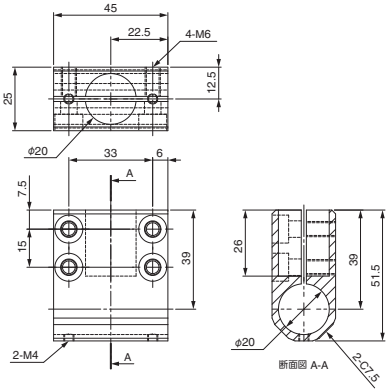

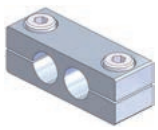

パラレルコネクター・φ8 φ8

注文コードNo.	131096 (P)
型　式	N01861-107
標準価格	¥1,270 (税別)

● 重量：9.1g

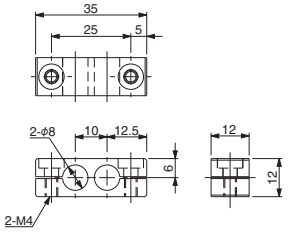

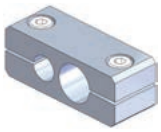

パラレルコネクター・φ8 φ12

注文コードNo.	131092 (P)
型　式	N01861-101
標準価格	¥1,050 (税別)

● 重量：20.6g

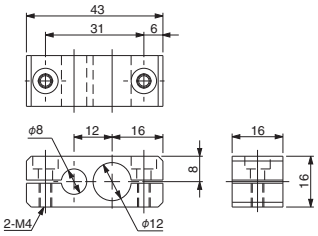

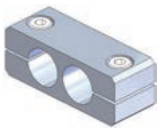

パラレルコネクター・φ12 φ12

注文コードNo.	131093 (P)
型　式	N01861-102
標準価格	¥1,050 (税別)

● 重量：18.6g

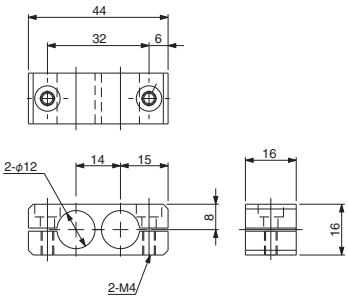

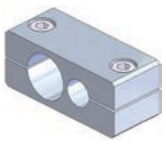

パラレルコネクター・φ20 φ12

注文コードNo.	131094 (P)
型　式	N01861-104
標準価格	¥1,540 (税別)

● 重量：67.2g

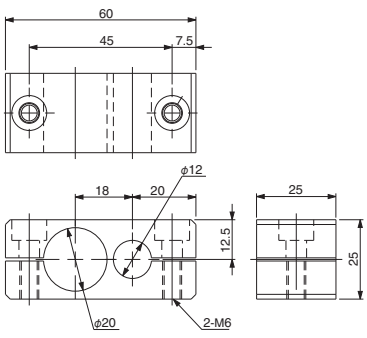

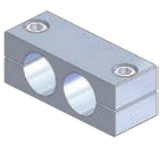

パラレルコネクター・φ20 φ20

注文コードNo.	131095 (P)
型　式	N01861-106
標準価格	¥1,540 (税別)

● 重量：60.7g

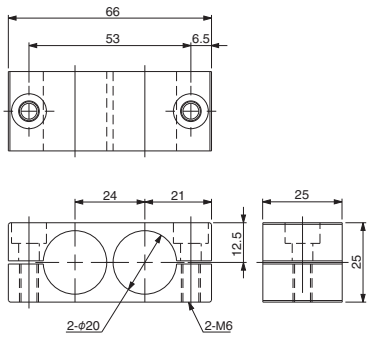

コネクター・SSW用

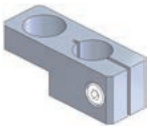

注文コードNo.	131097 (P)
型式	N01861-108
標準価格	¥1,320 (税別)

● 重量：15.5g

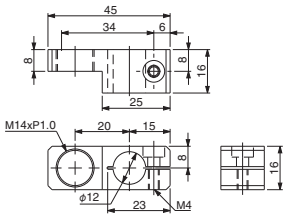

フローティングパラレルコネクターϕ12

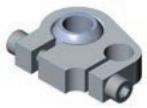

注文コードNo.	054344 (P)
型式	F-PARA-12
標準価格	¥4,400 (税別)

● 重量：40.0g

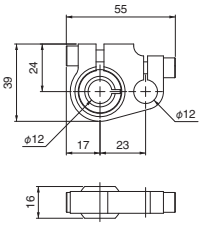

フローティングパラレルコネクターϕ20

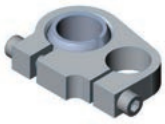

注文コードNo.	054345 (P)
型式	F-PARA-20
標準価格	¥4,950 (税別)

● 重量：56.0g

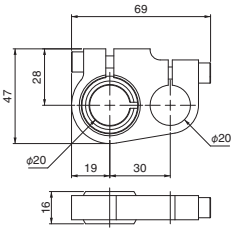

ストレートコネクター・ϕ8

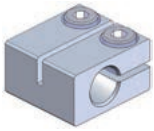

注文コードNo.	131488 (P)
型式	N01868-501
標準価格	¥1,300 (税別)

● 重量：12.2g

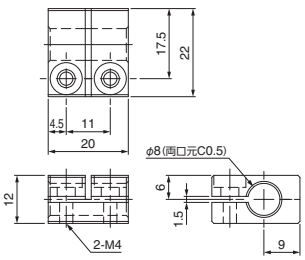

ストレートコネクター・ϕ12

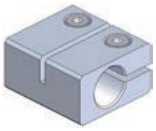

注文コードNo.	131489 (P)
型式	N01868-502
標準価格	¥1,150 (税別)

● 重量：26.8g

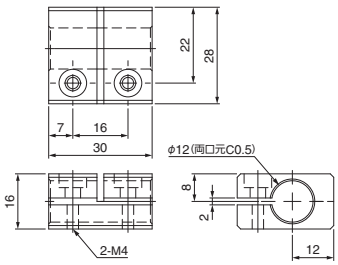

ストレートコネクター・ϕ20

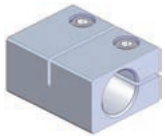

注文コードNo.	131490 (P)
型式	N01868-503
標準価格	¥1,550 (税別)

● 重量：102.1g

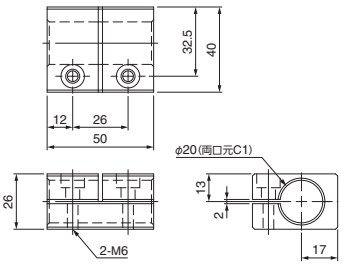

アクセスロボブラケット・ϕ12・M6

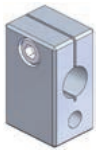

注文コードNo.	131125 (P)
型式	N01862-210
標準価格	¥1,210 (税別)

● 重量：41.5g

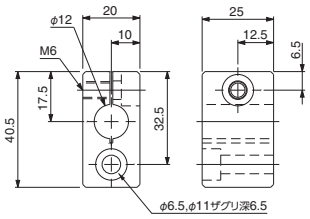

アクセスロボブラケット・ϕ20・M6

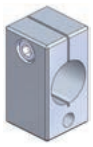

注文コードNo.	131126 (P)
型式	N01862-211
標準価格	¥1,210 (税別)

● 重量：50.8g

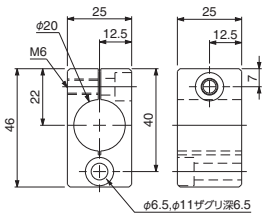

アタッチブラケット・ϕ8・M5



注文コードNo.	131306 (P)
型式	N01862-208
標準価格	¥940 (税別)

● 重量：15.0g

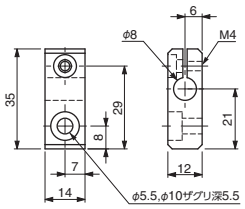

アタッチブラケット・ϕ8・M6



注文コードNo.	131121 (P)
型式	N01862-205
標準価格	¥990 (税別)

● 重量：11.1g

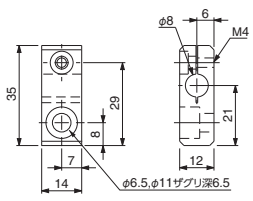

アタッチブラケット・ϕ12・M5

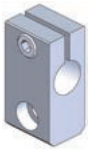

注文コードNo.	131305 (P)
型式	N01862-204
標準価格	¥940 (税別)

● 重量：30.0g

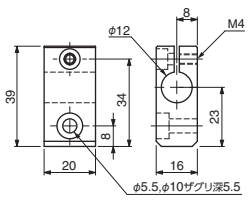

アタッチブラケット・ϕ12・M6



注文コードNo.	131118 (P)
型式	N01862-201
標準価格	¥990 (税別)

● 重量：24.1g

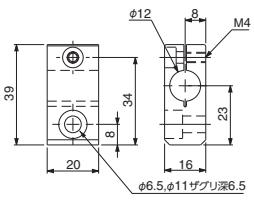

ジャングルジムシリーズ接続金具



アタッチブラケット・φ12・M8

注文コードNo.	131225 P
型　式	N01862-213
標準価格	¥1,210（税別）

● 重量：41.5g

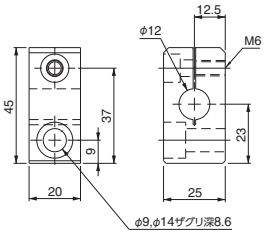



アタッチブラケット・φ20・M6

注文コードNo.	131123 P
型　式	N01862-207
標準価格	¥1,430（税別）

● 重量：44.7g

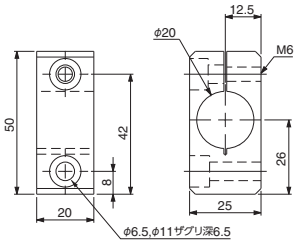



アタッチブラケット・φ20・M8

注文コードNo.	131226 P
型　式	N01862-214
標準価格	¥1,210（税別）

● 重量：50.7g

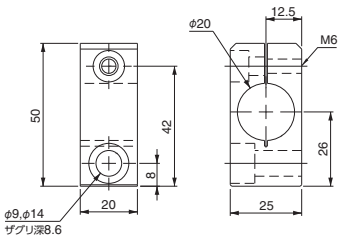

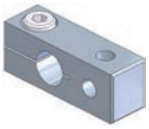

サクションブラケット・φ8・M5

注文コードNo.	131122 P
型　式	N01862-206
標準価格	¥990（税別）

● 重量：8.1g

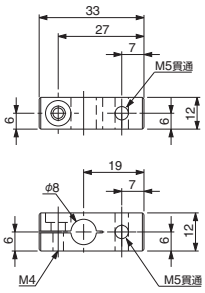

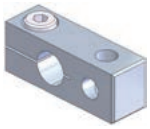

サクションブラケット・φ8・M6

注文コードNo.	131124 P
型　式	N01862-209
標準価格	¥1,100（税別）

● 重量：7.8g　● M6（細目）

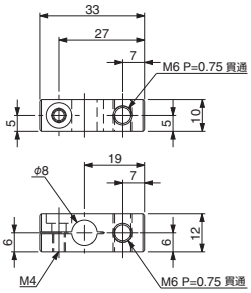

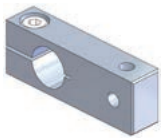

サクションブラケット・φ12・M5

注文コードNo.	131119 P
型　式	N01862-202
標準価格	¥990（税別）

● 重量：15.7g

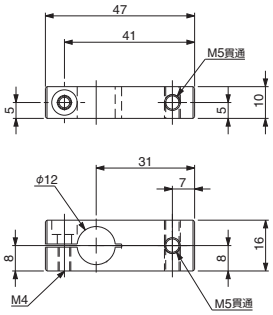

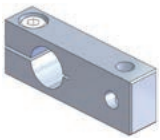

サクションブラケット・φ12・M6

注文コードNo.	131127 P
型　式	N01862-212
標準価格	¥1,100（税別）

● 重量：15.4g　● M6（細目）

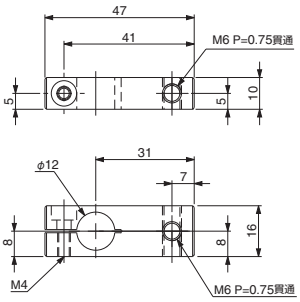

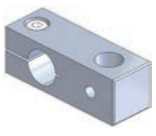

サクションブラケット・φ12・PT1/8

注文コードNo.	131120 P
型　式	N01862-203
標準価格	¥1,060（税別）

● 重量：24.1g

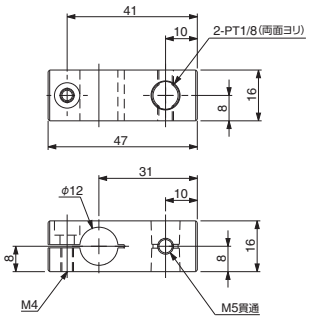

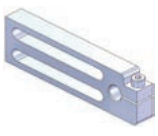

シリンダーブラケット・φ8

注文コードNo.	131075 P
型　式	N01915-113
標準価格	¥1,960（税別）

● 重量：44g

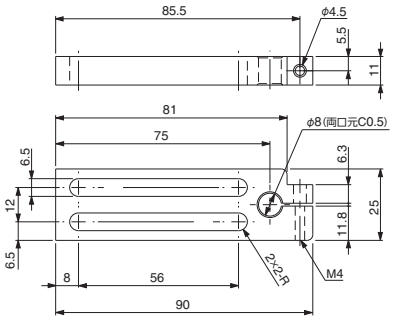

P ポイント対象品

シリンダーブラケット・φ12

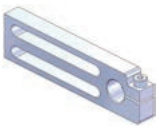

注文コードNo.	131074 P
型　式	N01915-112
標準価格	¥1,980（税別）

● 重量：45g

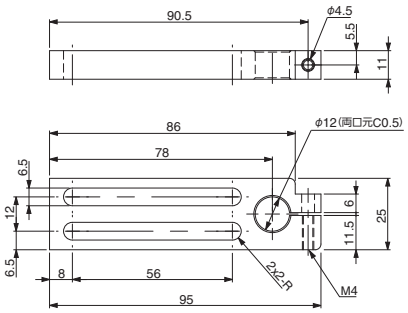

シリンダーブラケット・φ20



注文コードNo.	131066 P
型　式	N01915-103
標準価格	¥2,200（税別）

● 重量：49g

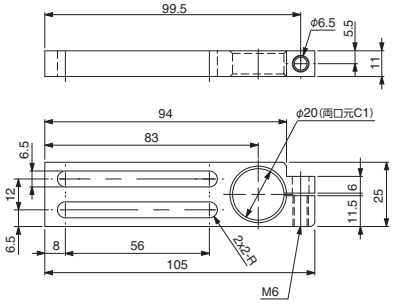

スイングブラケット

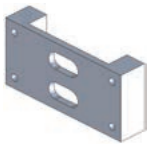

注文コードNo.	131065 P
型　式	N01915-102
標準価格	¥1,380（税別）

● 重量：32.1g

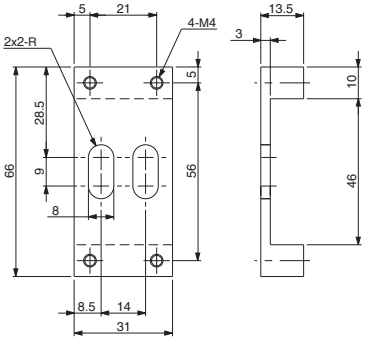

スライドブラケット・φ8

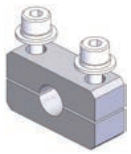

注文コードNo.	131151 P
型　式	N01863-207
標準価格	¥1,210（税別）

● 重量：10.4g

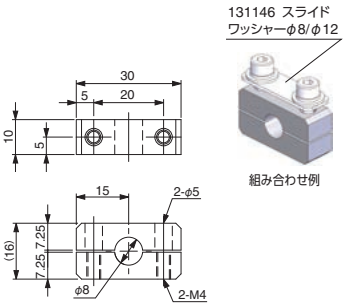

スライドブラケット・φ12

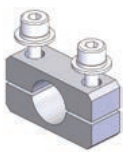

注文コードNo.	131145 P
型　式	N01863-201
標準価格	¥1,020（税別）

● 重量：8.5g

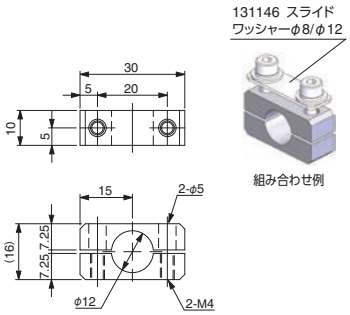

スライドブラケット・φ20

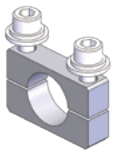

注文コードNo.	131149 P
型　式	N01863-205
標準価格	¥1,160（税別）

● 重量：15.0g

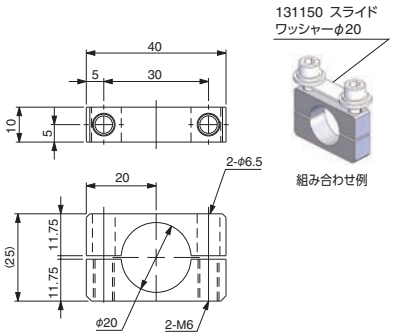

スライドブラケット・W・φ8

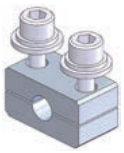

注文コードNo.	131217 P
型　式	N01863-113
標準価格	¥1,160（税別）

● 重量：12.0g

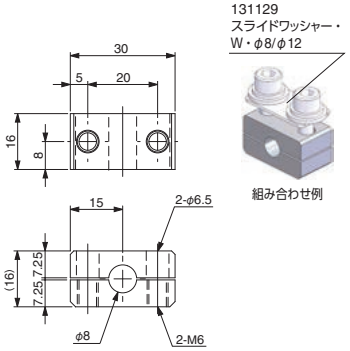

スライドブラケット・W・φ12



注文コードNo.	131128 P
型　式	N01863-101
標準価格	¥1,050（税別）

● 重量：13.3g

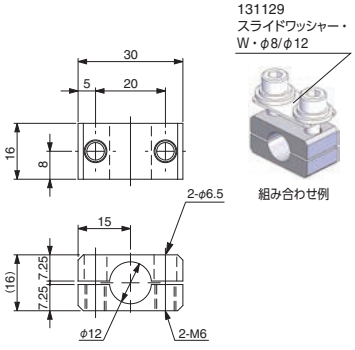

スライドブラケット・W・φ20

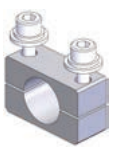

注文コードNo.	131134 P
型　式	N01863-111
標準価格	¥1,160（税別）

● 重量：26.2g

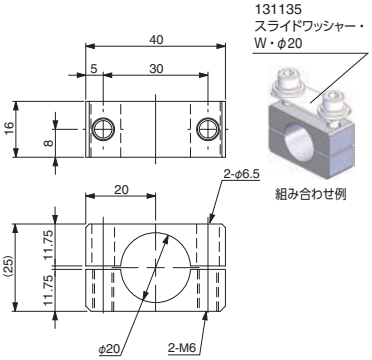

P ポイント対象品

ジャングルジムシリーズ接続金具

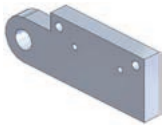

センサーブラケット・φ12

注文コードNo.	131189 P
型　式	N01867-101
標準価格	¥1,160（税別）

- 重量：9.2g
- リミットスイッチ➡6-19、光電センサー➡6-22の取付ができます。

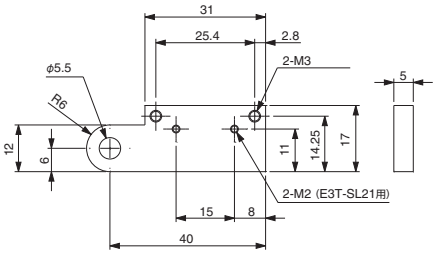

光電センサー取付例

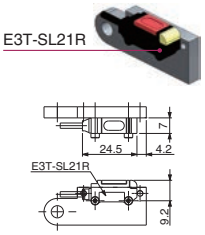

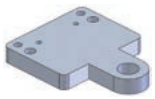

センサーブラケット

注文コードNo.	131077 P
型　式	N01915-201
標準価格	¥1,430（税別）

- 重量：12.6g
- リミットスイッチ➡6-19、光電センサー➡6-22の取付ができます。

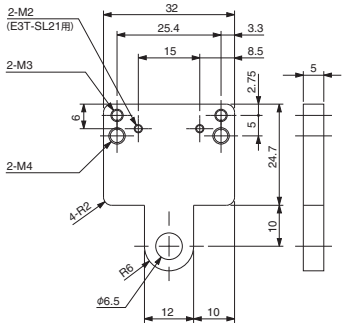

光電センサー取付例

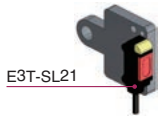

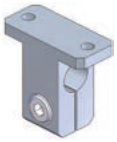

チャックブラケット・TH・φ8

注文コードNo.	131188 P
型　式	N01866-502
標準価格	¥1,600（税別）

- 重量：8.6g
- 基礎フレームφ8では緩み回る可能性があります。
- ボルト長に注意。

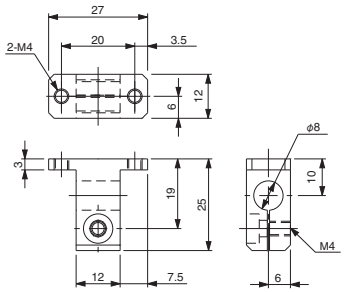



チャックブラケット・TH・φ12

注文コードNo.	131187 P
型　式	N01866-501
標準価格	¥1,930（税別）

- 重量：18.3g
- ボルト長に注意。

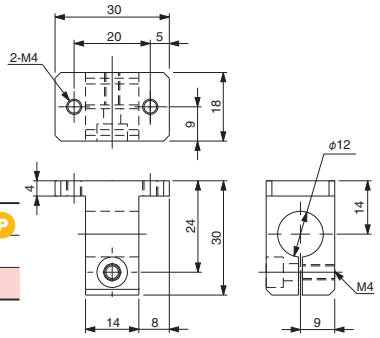

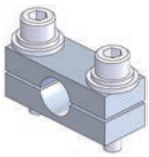

チャックブラケット・φ12 P

注文コードNo.	131067
型　式	N01915-105
標準価格	¥1,210（税別）

- 重量：19.6g

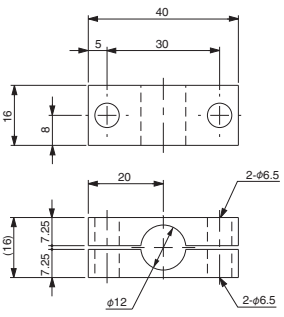

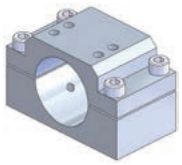

ニッパーブラケット・A P

注文コードNo.	131078
型　式	N01915-301
標準価格	¥2,700（税別）

- 重量：208.8g

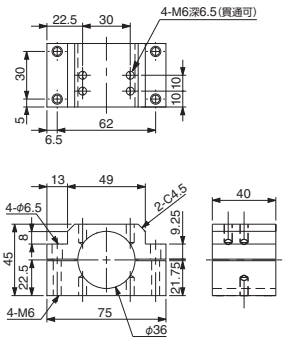

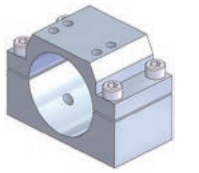

ニッパーブラケット・B P

注文コードNo.	131216
型　式	N01915-302
標準価格	¥3,100（税別）

- 重量：198.4g

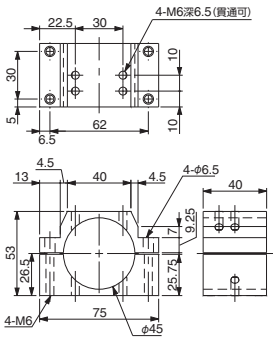

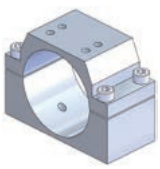

ニッパーブラケット・C P

注文コードNo.	131080
型　式	N01915-303
標準価格	¥3,500（税別）

- 重量：241.3g

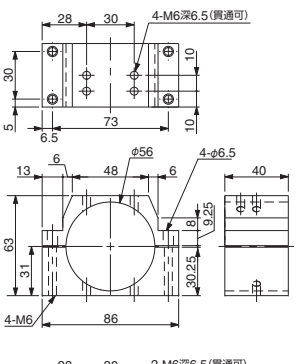

ニッパーブラケット・D

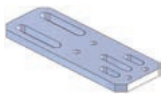

注文コードNo.	131081 (P)
型　式	N01915-304
標準価格	¥2,820 (税別)

- 重量：109.4g
- NW-10、NW-20、GT-NT3用

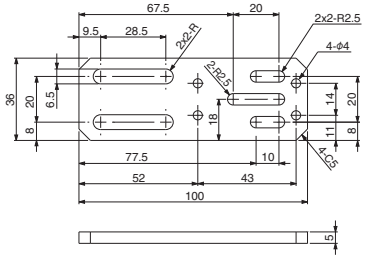

ニッパーブラケット・E



注文コードNo.	131082 (P)
型　式	N01915-305
標準価格	¥3,590 (税別)

- 重量：214.0g
- NW-35、GT-NT05、GT-NT10、GT-NT20用

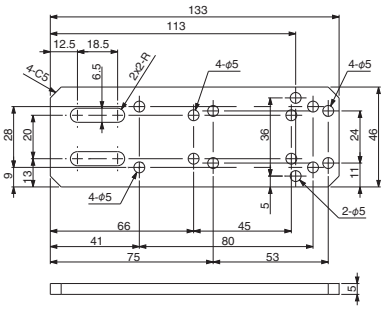

ブラケット・L・φ8・UMCD用



注文コードNo.	131180 (P)
型　式	N01866-202
標準価格	¥1,450 (税別)

- 重量：9.3g
- 基礎フレームφ8では緩み回る可能性があります。
- ボルト長に注意。

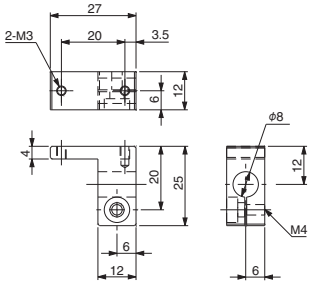

ブラケット・L・φ12・MCD用

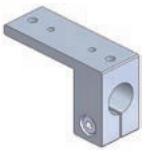

注文コードNo.	131179 (P)
型　式	N01866-201
標準価格	¥1,550 (税別)

- 重量：21.8g
- ボルト長に注意。

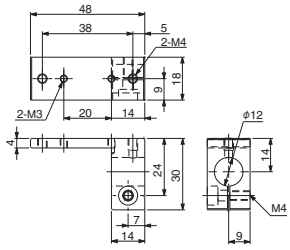

ブラケット・T・φ12・MCD用

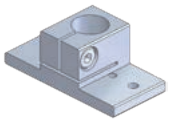

注文コードNo.	131176 (P)
型　式	N01866-101
標準価格	¥1,400 (税別)

- 重量：19.3g

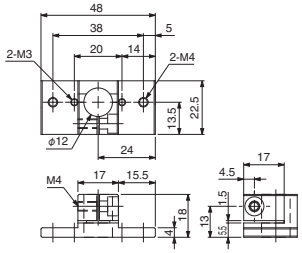

ブラケット・T・φ20・MCD用

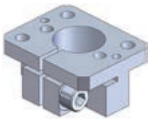

注文コードNo.	131554 (P)
型　式	N01866-103A
標準価格	¥2,750 (税別)

- 重量：49.0g

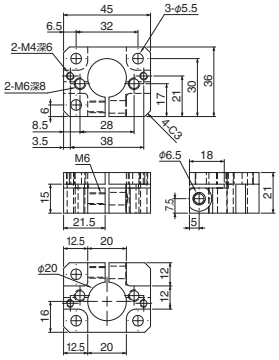

ブラケット・T・φ8・UMCD用

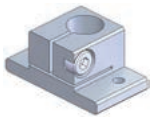

注文コードNo.	131177 (P)
型　式	N01866-102
標準価格	¥1,250 (税別)

- 重量：6.1g
- 基礎フレームφ8では緩み回る可能性があります。

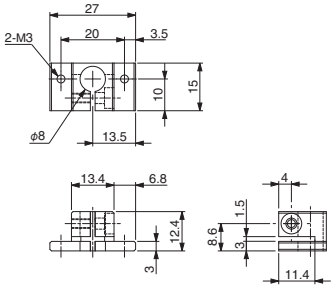

ブラケット・TH・φ8・UMCD用



注文コードNo.	131182 (P)
型　式	N01866-302
標準価格	¥1,400 (税別)

- 重量：8.2g
- 基礎フレームφ8では緩み回る可能性があります。
- ボルト長に注意。

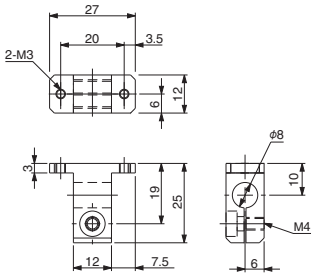

ブラケット・TH・φ12・MCD用

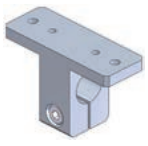

注文コードNo.	131181 (P)
型　式	N01866-301
標準価格	¥1,750 (税別)

- 重量：21.8g
- ボルト長に注意。

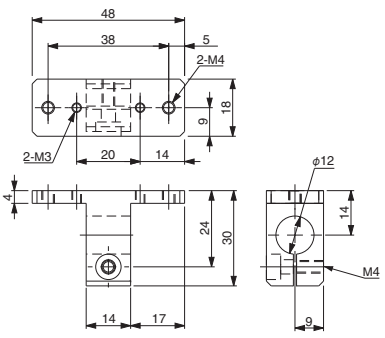

(P) ポイント対象品

ジャングルジムシリーズ接続金具

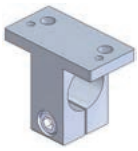

ブラケット・TH・φ20・MCD用

注文コードNo.	131183 P
型　式	N01866-303
標準価格	¥1,900（税別）

- 重量：40.6g
- ミニシリンダー取付ボルト長に注意。
- ミニコンテナシリンダー取付時、パイプとボルト頭が干渉する可能性があります。

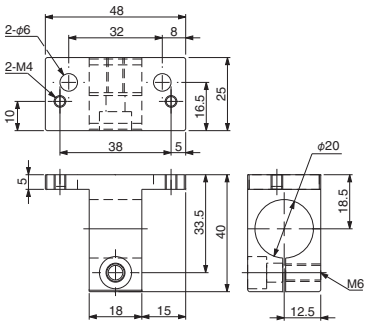

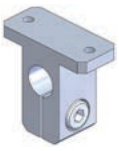

ブラケット・TV・φ8・UMCD用

注文コードNo.	131185 P
型　式	N01866-402
標準価格	¥1,600（税別）

- 重量：8.7g
- 基礎フレームφ8では緩み回る可能性があります。

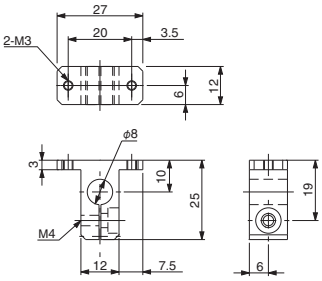

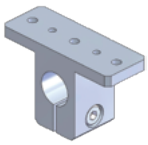

ブラケット・TV・φ12・MCD用

注文コードNo.	131184 P
型　式	N01866-401
標準価格	¥1,800（税別）

- 重量：25.6g

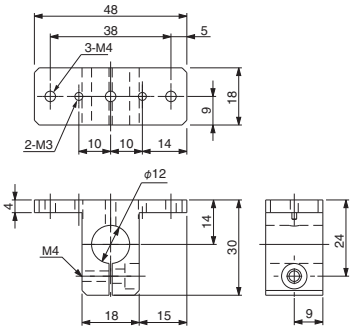

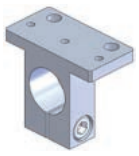

ブラケット・TV・φ20・MCD用

注文コードNo.	131186 P
型　式	N01866-403
標準価格	¥2,200（税別）

- 重量：35.9g

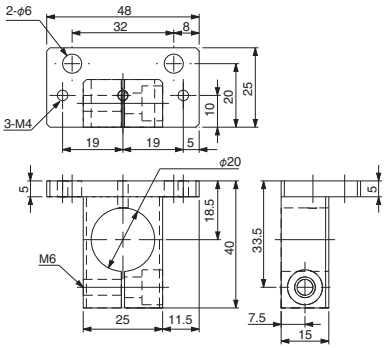

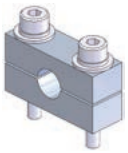

ブラケット・φ8

注文コードNo.	131073 P
型　式	N01915-111
標準価格	¥1,160（税別）

- 重量：10.0g

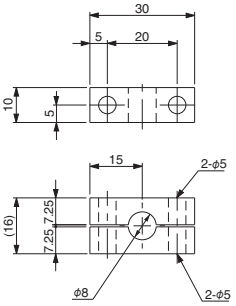

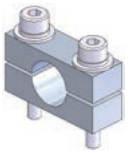

ブラケット・φ12

注文コードNo.	131071 P
型　式	N01915-109
標準価格	¥1,210（税別）

- 重量：8.2g

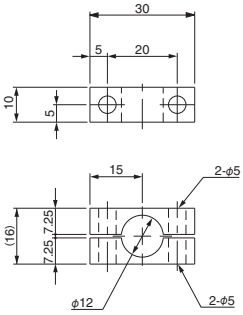

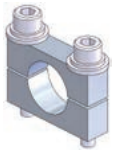

ブラケット・φ20

注文コードNo.	131072 P
型　式	N01915-110
標準価格	¥1,490（税別）

- 重量：16.1g

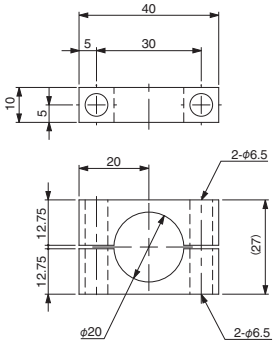

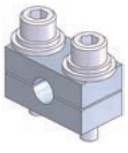

ブラケット・W・φ8

注文コードNo.	131070 P
型　式	N01915-108
標準価格	¥1,210（税別）

- 重量：15.8g

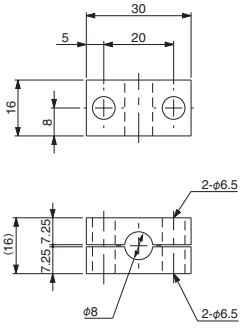

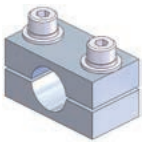

ブラケット・W・φ12

注文コードNo.	131068 P
型　式	N01915-106
標準価格	¥1,210（税別）

- 重量：12.9g

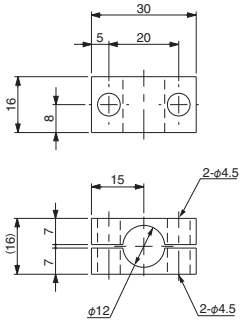

P ポイント対象品

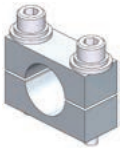

ブラケット・W・φ20

注文コードNo.	131069 (P)
型　式	N01915-107
標準価格	¥1,430 (税別)

● 重量：28.6g

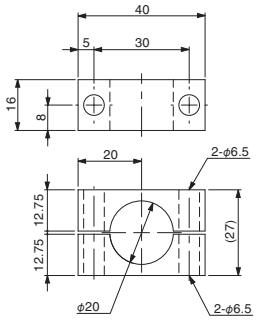

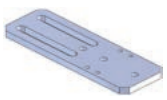

ブラケット・NCON

注文コードNo.	131083 (P)
型　式	N01915-401
標準価格	¥2,810 (税別)

● 重量：153.7g
● NCON-20W、40W、80W用

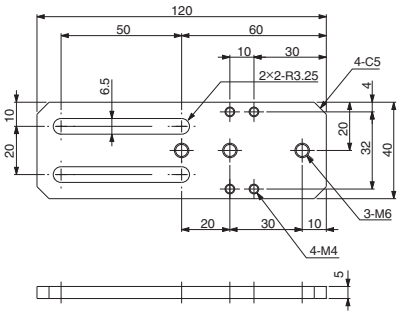

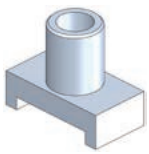

ローテーション ブラケット・φ20

注文コードNo.	131064 (P)
型　式	N01915-101
標準価格	¥990 (税別)

● 重量：8.9g

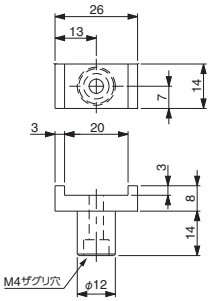

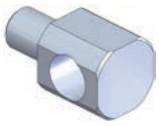

ローテーション ブラケット・M10・8A

注文コードNo.	131434 (P)
型　式	N01864-305
標準価格	¥770 (税別)

● 重量：7.0g

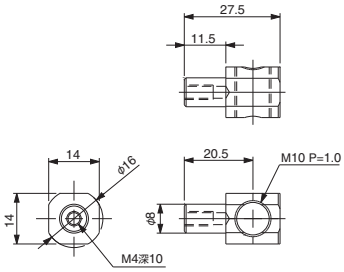

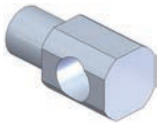

ローテーション ブラケット・M12・12A

注文コードNo.	131173 (P)
型　式	N01864-306
標準価格	¥740 (税別)

● 重量：12.9g

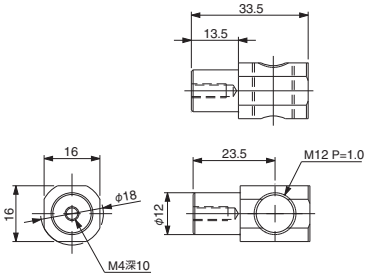

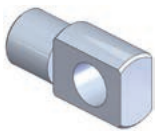

ローテーション ブラケット・M17・20A

注文コードNo.	131174 (P)
型　式	N01864-307
標準価格	¥1,760 (税別)

● 重量：59.3g

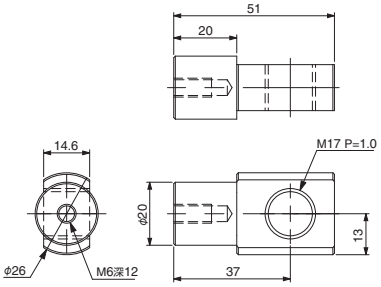

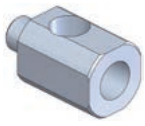

ローテーション ブラケット・PT1/8・8A

注文コードNo.	131175 (P)
型　式	N01864-401
標準価格	¥880 (税別)

● 重量：11.8g

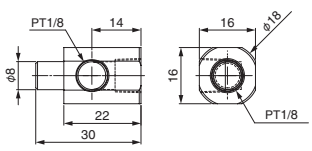

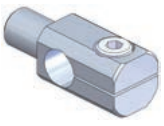

ローテーション ブラケット・φ8・8A

注文コードNo.	131170 (P)
型　式	N01864-303
標準価格	¥1,100 (税別)

● 重量：6.6g

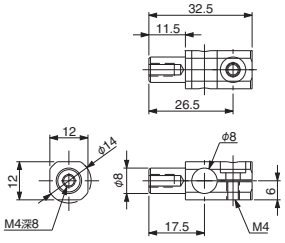

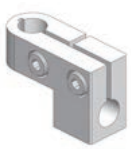

ローテーション ブラケット・φ8・8B

注文コードNo.	131606 (P)
型　式	N01864-103A
標準価格	¥1,380 (税別)

● 重量：18.0g

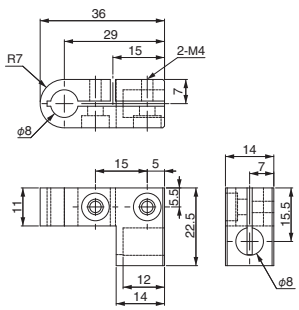

(P) ポイント対象品

ジャングルジムシリーズ接続金具

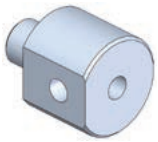

ローテーション ブラケット・φ8・M5A

注文コードNo.	131164 (P)
型　式	N01864-202
標準価格	¥660 (税別)

● 重量：10.0g

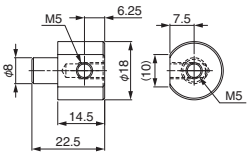

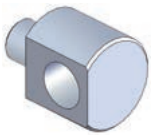

ローテーション ブラケット・φ8・M10A

注文コードNo.	131435 (P)
型　式	N01864-201
標準価格	¥500 (税別)

● 重量：8.0g

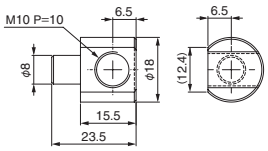

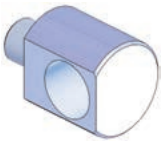

ローテーション ブラケット・φ8・M12A

注文コードNo.	131433 (P)
型　式	N01864-205
標準価格	¥580 (税別)

● 重量：7.6g

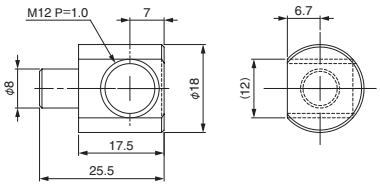

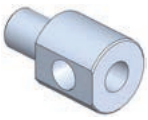

ローテーション ブラケット・φ12・PT1/8A

注文コードNo.	131166 (P)
型　式	N01864-204
標準価格	¥720 (税別)

● 重量：24.6g

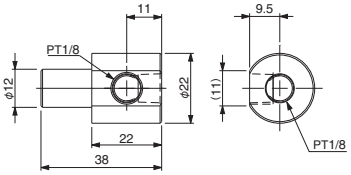

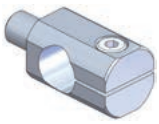

ローテーション ブラケット・φ12・8A

注文コードNo.	131169 (P)
型　式	N01864-302
標準価格	¥1,210 (税別)

● 重量：11.9g

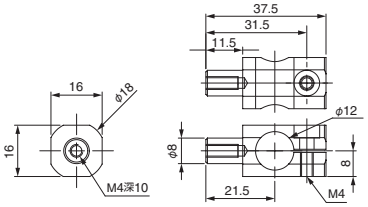

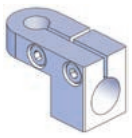

ローテーション ブラケット・φ12・8B

注文コードNo.	131600 (P)
型　式	N01864-101A
標準価格	¥1,270 (税別)

● 重量：24.0g

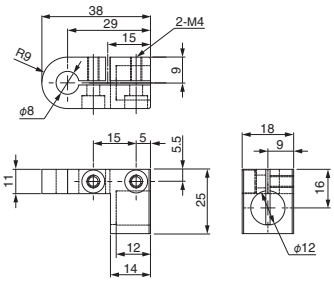

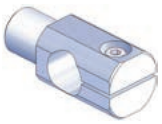

ローテーション ブラケット・φ12・12A

注文コードNo.	131168 (P)
型　式	N01864-301
標準価格	¥880 (税別)

● 重量：14.6g

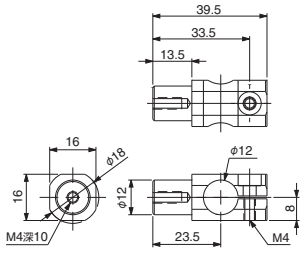



ローテーション ブラケット・φ12・12AL

注文コードNo.	131567 (P)
型　式	N01864-301L
標準価格	¥1,320 (税別)

● 重量：15.0g

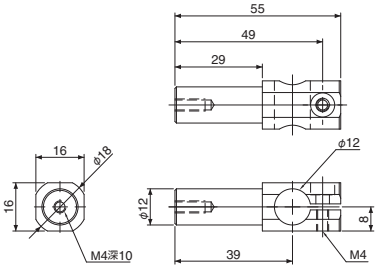

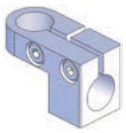

ローテーション ブラケット・φ12・12B

注文コードNo.	131605 (P)
型　式	N01864-102A
標準価格	¥1,380 (税別)

● 重量：22.0g

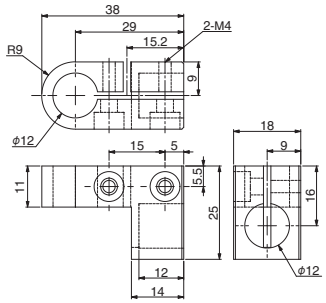

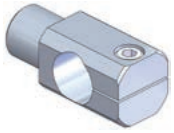

ローテーション ブラケット・φ20・20A

注文コードNo.	131171 (P)
型　式	N01864-304
標準価格	¥1,760 (税別)

● 重量：50.7g

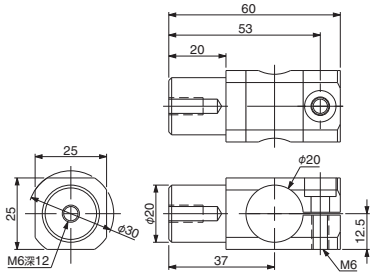

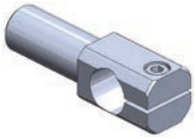

ローテーション ブラケット・φ20・20AL

注文コードNo.	131568 (P)
型　式	N01864-304L
標準価格	¥1,980 (税別)

● 重量：80.0g

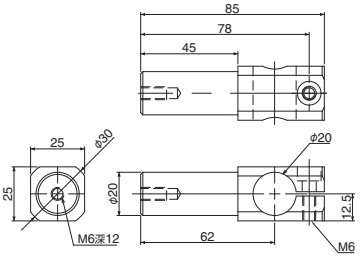

(P) ポイント対象品

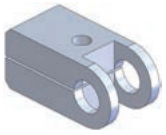

サクションローテ＃A・φ8

注文コードNo.	131194 (P)
型　式	N01868-104
標準価格	¥1,350 (税別)

● 重量：11.6g

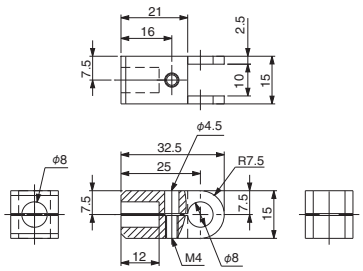



サクションローテ＃A・φ12

注文コードNo.	131191 (P)
型　式	N01868-101
標準価格	¥1,250 (税別)

● 重量：17.1g

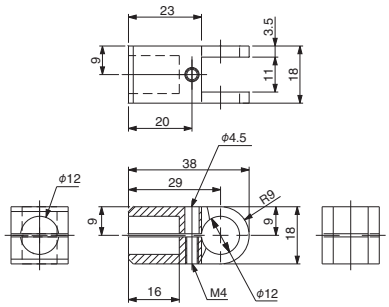



サクションローテ＃B・M5・φ12

注文コードNo.	131192 (P)
型　式	N01868-102
標準価格	¥430 (税別)

● 重量：4.8g

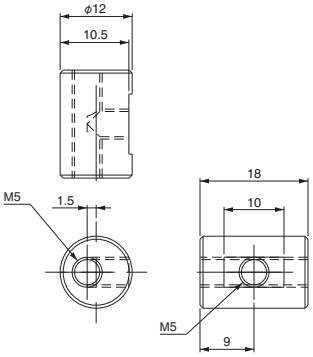

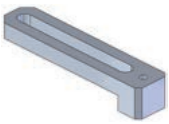

スライド40ブラケット・M3

注文コードNo.	131158 (P)
型　式	N01863-214
標準価格	¥1,250 (税別)

● 重量：6.5g

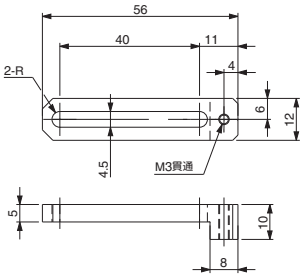

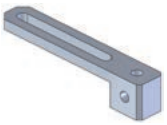

スライド40ブラケット・M5

注文コードNo.	131147 (P)
型　式	N01863-203
標準価格	¥1,200 (税別)

● 重量：8.6g

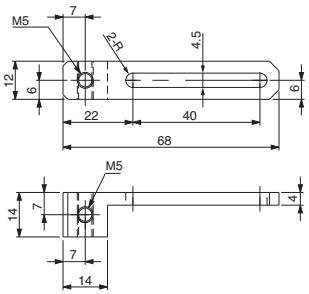

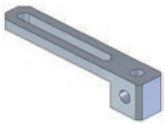

スライド40ブラケット・M6

注文コードNo.	131156 (P)
型　式	N01863-212
標準価格	¥1,250 (税別)

● 重量：10.3g　● M6 (細目)

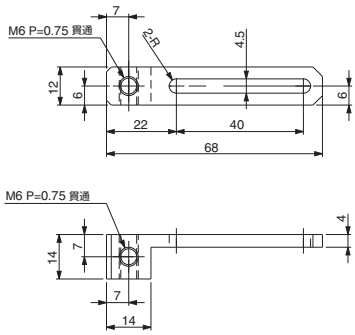

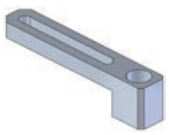

スライド40ブラケット・PT1/8

注文コードNo.	131154 (P)
型　式	N01863-210
標準価格	¥1,650 (税別)

● 重量：12.0g

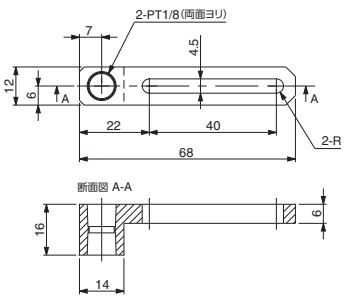

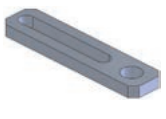

スライド40ブラケット・W・M10

注文コードNo.	131139 (P)
型　式	N01863-117
標準価格	¥770 (税別)

● 重量：10.5g　● M10 (細目)

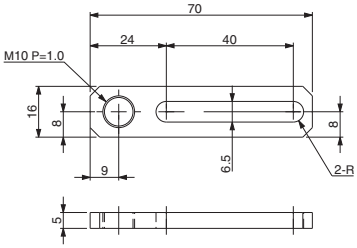

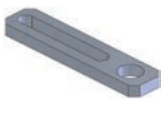

スライド40ブラケット・W・M12

注文コードNo.	131140 (P)
型　式	N01863-118
標準価格	¥910 (税別)

● 重量：10.6g　● M12 (細目)

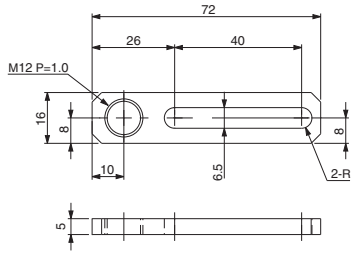

(P) ポイント対象品

ジャングルジムシリーズ接続金具

スライド40ブラケット・W・M17

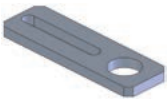

注文コードNo.	131143 P
型　式	N01863-122
標準価格	¥990（税別）

● 重量：21.2g　● M17（細目）

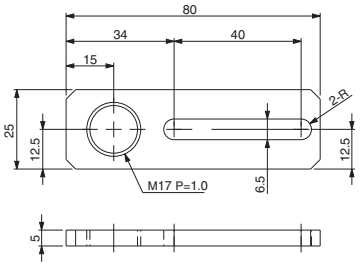

スライド40ブラケット・φ8

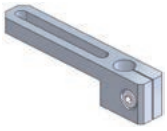

注文コードNo.	131152 P
型　式	N01863-208
標準価格	¥1,500（税別）

● 重量：16.7g

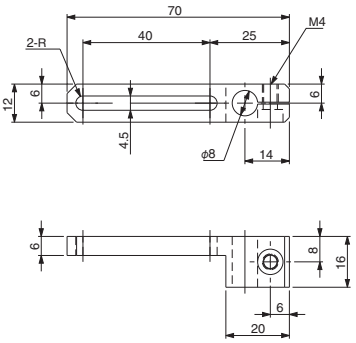

スライド40ブラケット・W・φ8

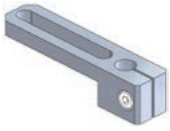

注文コードNo.	131131 P
型　式	N01863-106
標準価格	¥1,400（税別）

● 重量：22.7g

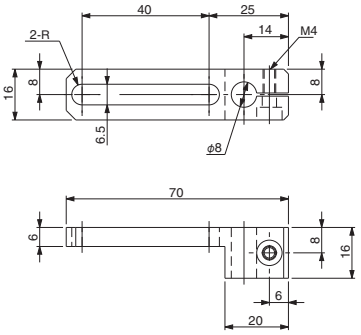

スライド40ブラケット・W・φ12

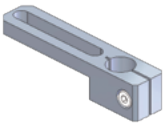

注文コードNo.	131132 P
型　式	N01863-107
標準価格	¥1,400（税別）

● 重量：20.0g

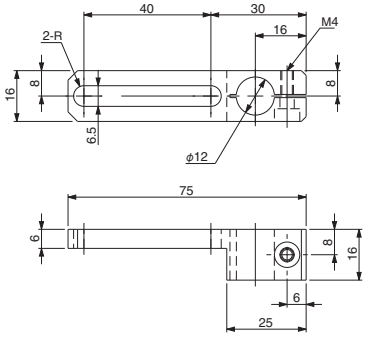

スライド40ブラケット・W・φ20

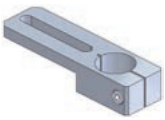

注文コードNo.	131137 P
型　式	N01863-114
標準価格	¥1,650（税別）

● 重量：40.0g

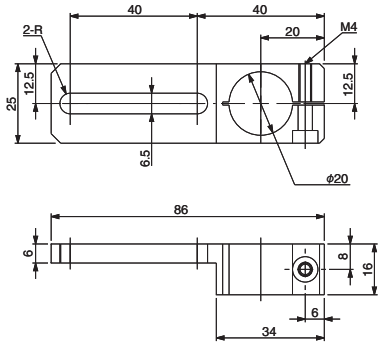

スライド40ブラケット・T・W・φ8

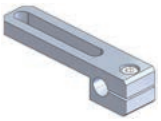

注文コードNo.	230051 P
型　式	XL0005-102
標準価格	¥1,620（税別）

● 重量：20.7g

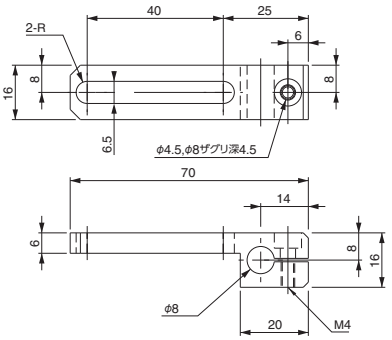

スライド40ブラケット・T・φ8

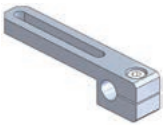

注文コードNo.	230056 P
型　式	XL0005-107
標準価格	¥1,750（税別）

● 重量：16.2g

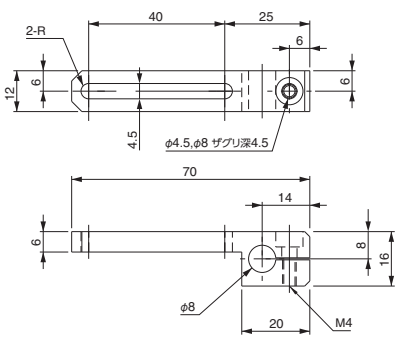

スライド40ブラケット・T・φ12

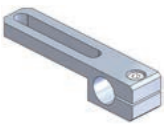

注文コードNo.	230052 P
型　式	XL0005-103
標準価格	¥1,600（税別）

● 重量：21.4g

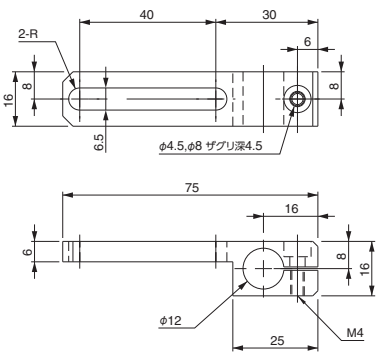

スライド40ブラケット・T・φ20

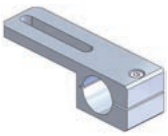

注文コードNo.	230054 P
型　式	XL0005-105
標準価格	¥1,850（税別）

● 重量：54.4g

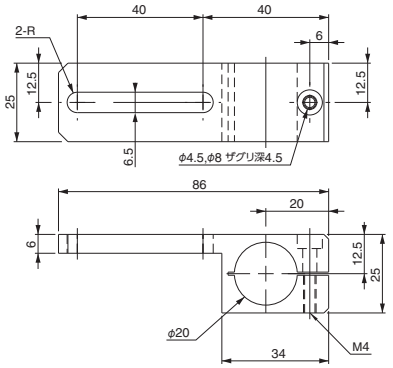

P ポイント対象品

スライド70ブラケット・M3

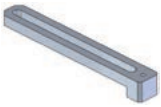

注文コードNo.	131159 (P)
型　式	N01863-217
標準価格	¥1,350 (税別)

● 重量：9.6g

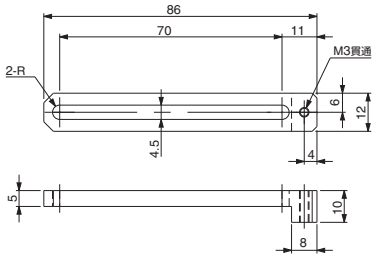

スライド70ブラケット・M5

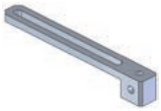

注文コードNo.	131148 (P)
型　式	N01863-204
標準価格	¥1,300 (税別)

● 重量：13.2g

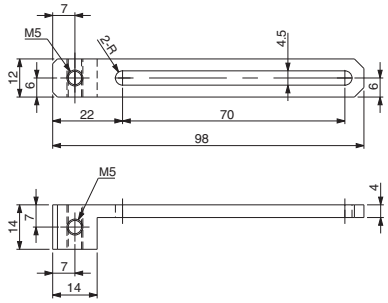

スライド70ブラケット・M6

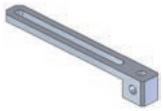

注文コードNo.	131157 (P)
型　式	N01863-213
標準価格	¥1,450 (税別)

● 重量：12.8g　● M6 (細目)

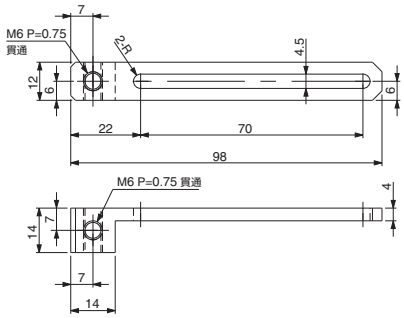

スライド70ブラケット・PT1/8

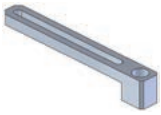

注文コードNo.	131155 (P)
型　式	N01863-211
標準価格	¥1,850 (税別)

● 重量：15.8g

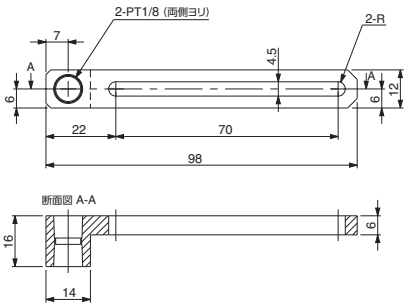

スライド70ブラケット・W・M10



注文コードNo.	131141 (P)
型　式	N01863-120
標準価格	¥1,100 (税別)

● 重量：14.5g　● M10 (細目)

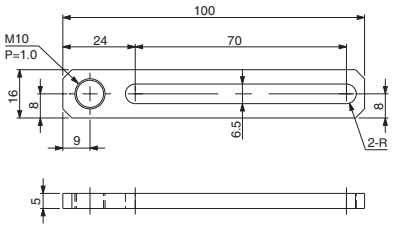

スライド70ブラケット・W・M12



注文コードNo.	131142 (P)
型　式	N01863-121
標準価格	¥1,100 (税別)

● 重量：14.6g　● M12 (細目)

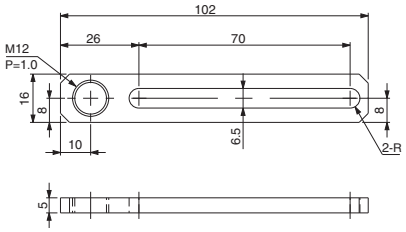

スライド70ブラケット・W・M17



注文コードNo.	131144 (P)
型　式	N01863-124
標準価格	¥1,210 (税別)

● 重量：29.0g　● M17 (細目)

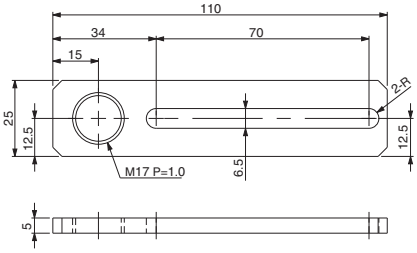

スライド70ブラケット・φ8

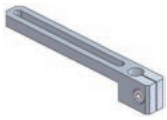

注文コードNo.	131153 (P)
型　式	N01863-209
標準価格	¥1,900 (税別)

● 重量：20.5g

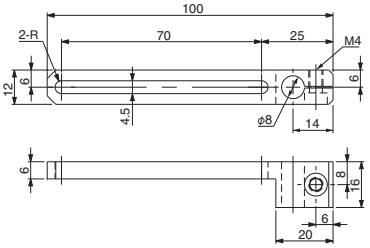

スライド70ブラケット・W・φ8

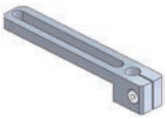

注文コードNo.	131133 (P)
型　式	N01863-110
標準価格	¥1,520 (税別)

● 重量：27.4g

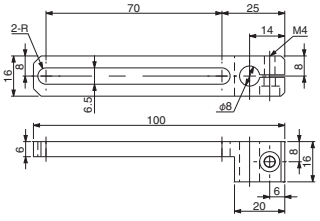

(P) ポイント対象品

ジャングルジムシリーズ接続金具

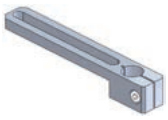

スライド70ブラケット・W・φ12

注文コードNo.	131130 (P)
型　式	N01863-103
標準価格	¥1,450 (税別)

● 重量：24.7g

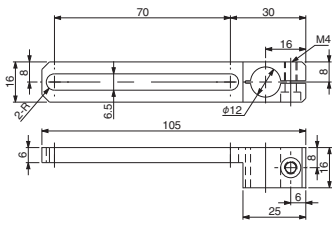

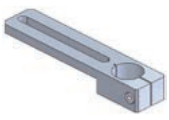

スライド70ブラケット・W・φ20

注文コードNo.	131138 (P)
型　式	N01863-115
標準価格	¥2,350 (税別)

● 重量：48.3g

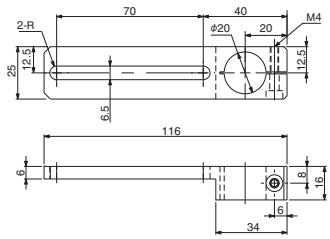

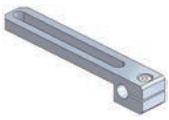

スライド70ブラケット・T・W・φ8

注文コードNo.	230053 (P)
型　式	XL0005-104
標準価格	¥1,700 (税別)

● 重量：25.4g

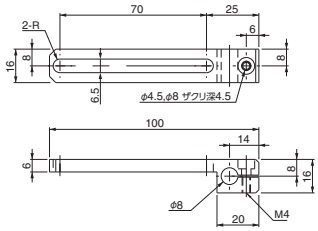

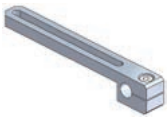

スライドブラケット・T・φ8

注文コードNo.	230057 (P)
型　式	XL0005-108
標準価格	¥2,100 (税別)

● 重量：20.0g

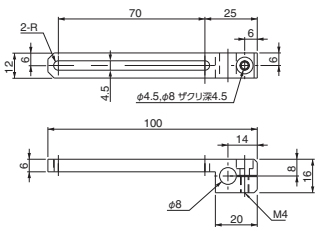

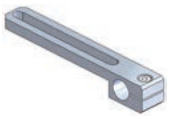

スライド70ブラケット・T・φ12

注文コードNo.	230050 (P)
型　式	XL0005-101
標準価格	¥1,550 (税別)

● 重量：26.2g

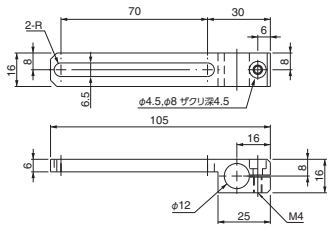



スライド70ブラケット・T・φ20

注文コードNo.	230055 (P)
型　式	XL0005-106
標準価格	¥2,600 (税別)

● 重量：63.7g

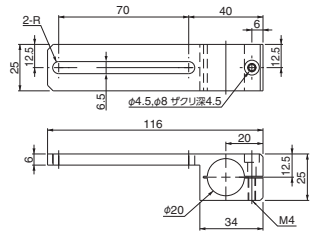



スライドワッシャー・φ8/φ12

注文コードNo.	131146
型　式	N01863-202
標準価格	¥70 (税別)

● 重量：1.0g

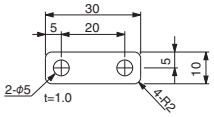



スライドワッシャー・W・φ8/φ12

注文コードNo.	131129
型　式	N01863-102
標準価格	¥70 (税別)

● 重量：1.7g

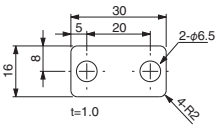



スライドワッシャー・φ20

注文コードNo.	131150
型　式	N01863-206
標準価格	¥90 (税別)

● 重量：1.4g

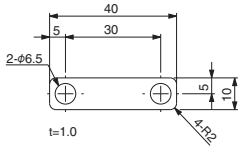



スライドワッシャー・W・φ20

注文コードNo.	131135
型　式	N01863-112
標準価格	¥100 (税別)

● 重量：2.3g

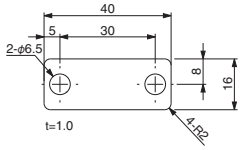



締付板・スライドブラケット用

注文コードNo.	023197
型　式	CP-076
標準価格	¥350 (税別)

● 重量：15.0g

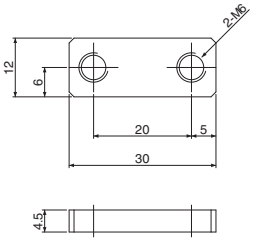

(P) ポイント対象品



ブッシュナット・φ8・M5

注文コードNo.	131200 (P)
型　式	N01868-401
標準価格	¥390 (税別)

● 重量：1.4g

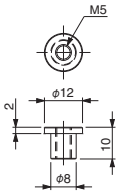



ブッシュナット・φ8・M6

注文コードNo.	131206 (P)
型　式	N01868-410
標準価格	¥390 (税別)

● 重量：1.3g　● M6 (細目)

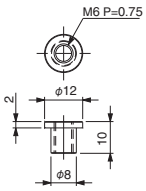



ブッシュナット・φ12・M5

注文コードNo.	131202 (P)
型　式	N01868-403
標準価格	¥1,010 (税別)

● 重量：5.5g

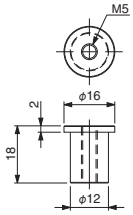



ブッシュナット・φ12・M10

注文コードNo.	131201 (P)
型　式	N01868-402
標準価格	¥460 (税別)

● 重量：3.0g　● M10 (細目)

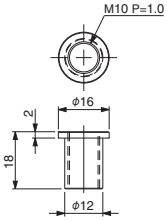



ブッシュナット・φ12・PT1/8

注文コードNo.	131207 (P)
型　式	N01868-411
標準価格	¥490 (税別)

● 重量：1.7g

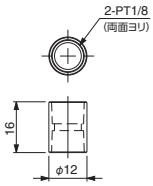



ブッシュナット・φ20・M12

注文コードNo.	131205 (P)
型　式	N01868-409
標準価格	¥450 (税別)

● 重量：12.3g　● M12 (細目)

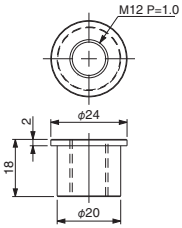



ブッシュナット・φ20・PT1/8

注文コードNo.	131199 (P)
型　式	N01868-305
標準価格	¥550 (税別)

● 重量：40.0g

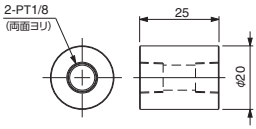



ブッシュナット・M5-M3

注文コードNo.	131204 (P)
型　式	N01868-407
標準価格	¥550 (税別)

● 重量：2.6g

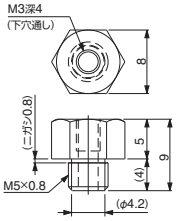

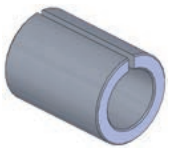

ブッシュ・φ12φ8

注文コードNo.	131196 (P)
型　式	N01868-301
標準価格	¥350 (税別)

● 重量：2.8g

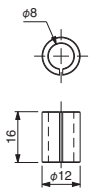

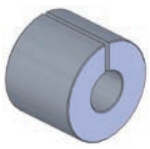

ブッシュ・φ20φ8

注文コードNo.	131197 (P)
型　式	N01868-302
標準価格	¥500 (税別)

● 重量：11.6g

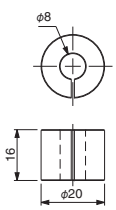

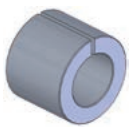

ブッシュ・φ20φ12

注文コードNo.	131198 (P)
型　式	N01868-303
標準価格	¥580 (税別)

● 重量：8.9g

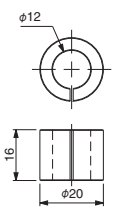

(P) ポイント対象品

基礎フレームモジュール

ジャングルジム用のハンドパーツをモジュール化しました。

●各構成モジュール、構成パーツに記載しています SUS パイプは基礎フレームのパイプ長と異なります。

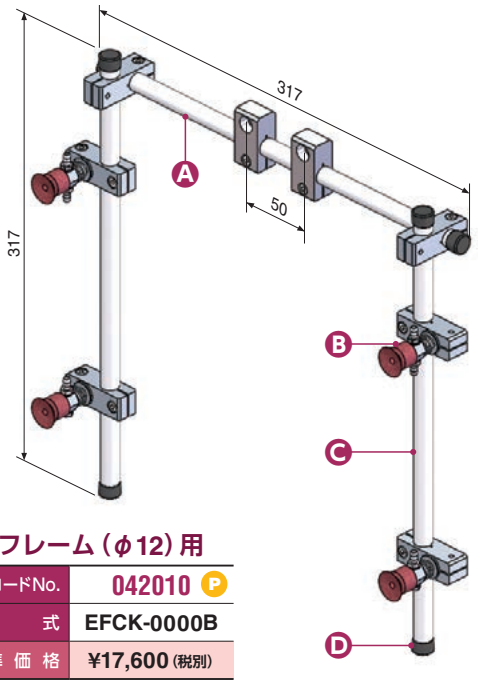

基礎フレーム（φ12）用

注文コードNo.	042010 (P)
型　式	EFCK-0000B
標準価格	¥17,600 (税別)

● 重量：417g

構成モジュール	型 式	注文コードNo.	使用数	詳 細
Ⓐ 基礎フレーム・ジャングルジム用	EFCK-0001B	042011	1	5-26
Ⓑ 吸着モジュール・ジャングルジム(φ12)用	JSM-004	090158	4	5-26
Ⓒ ジャングルジム・SUSパイプφ12	12*0.6*1000	271528	1	5-8
Ⓓ パイプエンドキャップ・φ12	R-CAP-12	171339	4	5-9

基礎フレーム・ジャングルジム用　EFCK-0000B構成品…Ⓐ

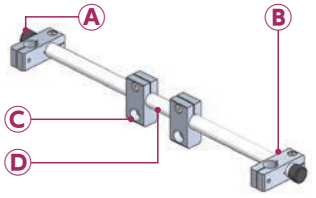

注文コードNo.	042011 (P)
型　式	EFCK-0001B
標準価格	¥5,170 (税別)

● 重量：148g

構成パーツ	型 式	注文コードNo.	使用数	詳 細
Ⓐ パイプエンドキャップ・φ12	R-CAP-12	171339	2	5-9
Ⓑ クロスコネクター・φ12φ12	N01861-202	131099	2	5-10
Ⓒ アタッチブラケット・φ12・M6	N01862-201	131118	2	5-13
Ⓓ ジャングルジム・SUSパイプφ12	12*0.6*500	271527	1	5-8

吸着モジュール・ジャングルジム（φ12）用

EFCK-0000B構成品…Ⓑ

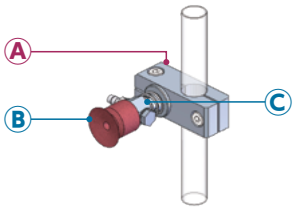

注文コードNo.	090158 (P)
型　式	JSM-004
標準価格	¥2,420 (税別)

● 重量：39g

構成パーツ	型 式	注文コードNo.	使用数	詳 細
Ⓐ クロスコネクター・φ12φ12	N01861-202	131099	1	5-10
Ⓑ 吸着パッド・埋込式・シリコン・茶	VAPH-20C	210194	1	3-4
Ⓒ 吸着金具・スモール用	VFIL1-S-5-P12	211006	1	3-26

基礎フレーム・ジャングルジム用

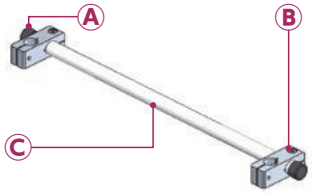

注文コードNo.	042012 (P)
型　式	EFCK-0002B
標準価格	¥3,190 (税別)

● 重量：96g

構成パーツ	型 式	注文コードNo.	使用数	詳 細
Ⓐ パイプエンドキャップ・φ12	R-CAP-12	171339	2	5-9
Ⓑ クロスコネクター・φ12φ12	N01861-202	131099	2	5-10
Ⓒ ジャングルジム・SUSパイプφ12	12*0.6*500	271527	1	5-8

基礎フレーム・ジャングルジム用

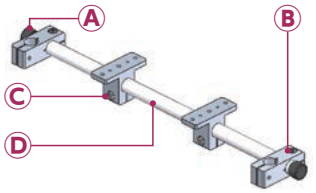

注文コードNo.	042013 (P)
型　式	EFCK-0003B
標準価格	¥6,710 (税別)

● 重量：151g

構成パーツ	型 式	注文コードNo.	使用数	詳 細
Ⓐ パイプエンドキャップ・φ12	R-CAP-12	171339	2	5-9
Ⓑ クロスコネクター・φ12φ12	N01861-202	131099	2	5-10
Ⓒ ブラケット・TV・φ12・MCD用	N01866-401	131184	2	5-18
Ⓓ ジャングルジム・SUSパイプφ12	12*0.6*500	271527	1	5-8

基礎フレーム・ジャングルジム用

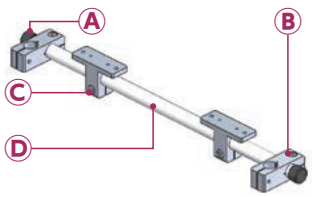

注文コードNo.	042014 (P)
型　式	EFCK-0004B
標準価格	¥6,600 (税別)

● 重量：144g

構成パーツ	型 式	注文コードNo.	使用数	詳 細
Ⓐ パイプエンドキャップ・φ12	R-CAP-12	171339	2	5-9
Ⓑ クロスコネクター・φ12φ12	N01861-202	131099	2	5-10
Ⓒ ブラケット・TH・φ12・MCD用	N01866-301	131181	2	5-17
Ⓓ ジャングルジム・SUSパイプφ12	12*0.6*500	271527	1	5-8

基礎フレーム・ジャングルジム用

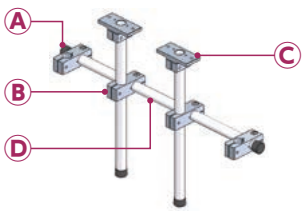

注文コードNo.	042015 (P)
型　式	EFCK-0005B
標準価格	¥9,020 (税別)

● 重量：247g

構成パーツ	型 式	注文コードNo.	使用数	詳 細
Ⓐ パイプエンドキャップ・φ12	R-CAP-12	171339	4	5-9
Ⓑ クロスコネクター・φ12φ12	N01861-202	131099	4	5-10
Ⓒ ブラケット・T・φ12・MCD用	N01866-101	131176	2	5-17
Ⓓ ジャングルジム・SUSパイプφ12	12*0.6*1000	271528	1	5-8

(P) ポイント対象品

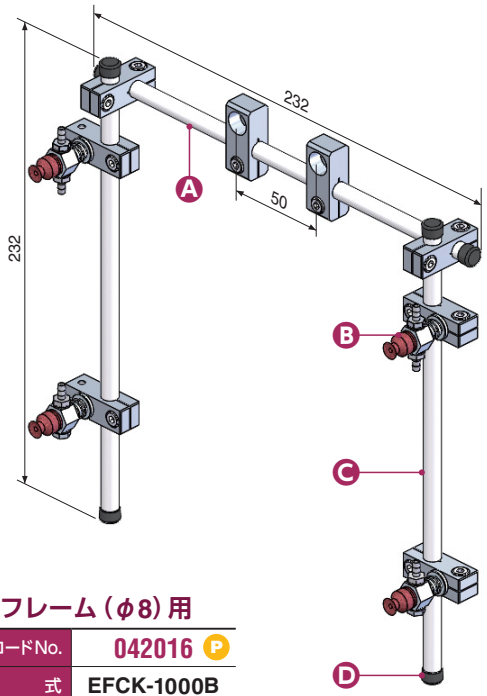

基礎フレーム（φ8）用

注文コードNo.	042016 (P)
型　式	EFCK-1000B
標準価格	¥14,850（税別）

● 重量：202g

構成モジュール	型式	注文コードNo.	使用数	詳細
(A) 基礎フレーム・ジャングルジム用	EFCK-1001B	042017	1	5-27
(B) 吸着モジュール・ジャングルジム(φ8)用	JSM-001	090155	4	5-27
(C) ジャングルジム・SUSパイプφ8	8*0.6*500	340905	1	5-8
(D) パイプエンドキャップ・φ8	R-CAP-8	171338	4	5-9

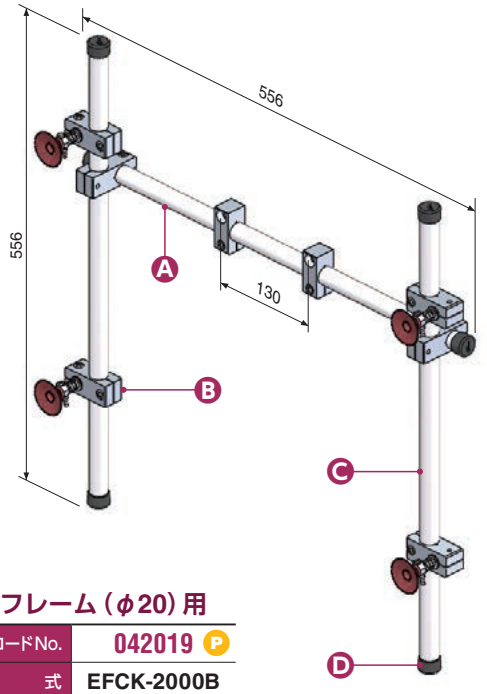

基礎フレーム（φ20）用

注文コードNo.	042019 (P)
型　式	EFCK-2000B
標準価格	¥20,350（税別）

● 重量：1,293g

構成モジュール	型式	注文コードNo.	使用数	詳細
(A) 基礎フレーム・ジャングルジム用	EFCK-2001B	042020	1	5-27
(B) 吸着モジュール・ジャングルジム(φ20)用	JSM-008	090162	4	5-27
(C) ジャングルジム・SUSパイプφ20	20*0.8*1500	281814	1	5-8
(D) パイプエンドキャップ・φ20	R-CAP-20	171340	4	5-9

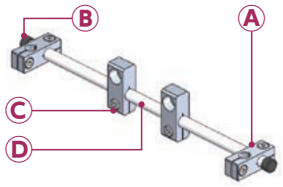

EFCK-1000B構成品…(A)

注文コードNo.	042017 (P)
型　式	EFCK-1001B
標準価格	¥5,390（税別）

● 重量：72g

構成パーツ	型式	注文コードNo.	使用数	詳細
(A) クロスコネクター・φ8φ8	N01861-207	131102	2	5-10
(B) パイプエンドキャップ・φ8	R-CAP-8	171338	2	5-9
(C) アタッチブラケット・φ8・M6	N01862-205	131121	2	5-13
(D) ジャングルジム・SUSパイプφ8	8*0.6*500	340905	1	5-8

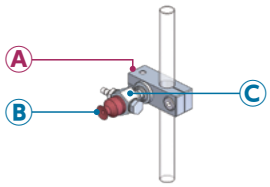

EFCK-1000B構成品…(B)

注文コードNo.	090155 (P)
型　式	JSM-001
標準価格	¥2,420（税別）

● 重量：21g

構成パーツ	型式	注文コードNo.	使用数	詳細
(A) クロスコネクター・φ8φ8	N01861-207	131102	1	5-10
(B) 吸着パッド・埋込式・シリコン・茶	VAPH-8C	210191	1	3-4
(C) 吸着金具・ミニ用	VFIL2-SS-5-P8	211030	1	3-23

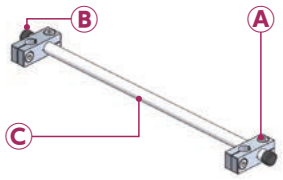

基礎フレーム・ジャングルジム用

注文コードNo.	042018 (P)
型　式	EFCK-1002B
標準価格	¥3,300（税別）

● 重量：47g

構成パーツ	型式	注文コードNo.	使用数	詳細
(A) クロスコネクター・φ8φ8	N01861-207	131102	2	5-10
(B) パイプエンドキャップ・φ8	R-CAP-8	171338	2	5-9
(C) ジャングルジム・SUSパイプφ8	8*0.6*500	340905	1	5-8

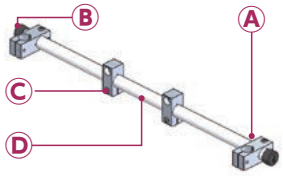

EFCK-2000B構成品…(A)

注文コードNo.	042020 (P)
型　式	EFCK-2001B
標準価格	¥7,370（税別）

● 重量：452g

構成パーツ	型式	注文コードNo.	使用数	詳細
(A) クロスコネクター・φ20φ20	N01861-206	131101	2	5-10
(B) パイプエンドキャップ・φ20	R-CAP-20	171340	2	5-9
(C) アタッチブラケット・φ20・M8	N01862-214	131226	2	5-14
(D) ジャングルジム・SUSパイプφ20	20*0.8*1000	281813	1	5-8

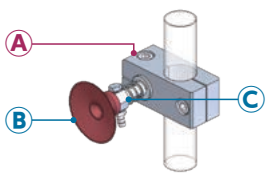

EFCK-2000B構成品…(B)

注文コードNo.	090162 (P)
型　式	JSM-008
標準価格	¥2,970（税別）

● 重量：102g

構成パーツ	型式	注文コードNo.	使用数	詳細
(A) クロスコネクター・φ20φ12	N01861-204	131100	1	5-10
(B) 吸着パッド・埋込式・シリコン・茶	VAPH-40C	210196	1	3-5
(C) 吸着金具・スモール用	VFIL1-S-5-P12	211006	1	3-26

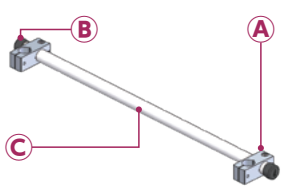

基礎フレーム・ジャングルジム用

注文コードNo.	042021 (P)
型　式	EFCK-2002B
標準価格	¥5,280（税別）

● 重量：358g

構成パーツ	型式	注文コードNo.	使用数	詳細
(A) クロスコネクター・φ20φ20	N01861-206	131101	2	5-10
(B) パイプエンドキャップ・φ20	R-CAP-20	171340	2	5-9
(C) ジャングルジム・SUSパイプφ20	20*0.8*1000	281813	1	5-8

(P) ポイント対象品

販売方法変更(単体販売へ変更)

▶基礎フレームモジュール(φ8)用

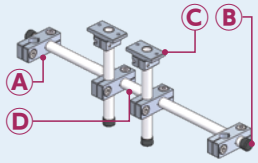

基礎フレーム・ジャングルジム用

注文コードNo.	041664
型　式	EFCK-1005

● 重量:101g

構成パーツ	型 式	注文コードNo.	使用数	詳 細
Ⓐ クロスコネクター・φ8φ8	N01861-207	131102	4	5-10
Ⓑ パイプエンドキャップ・φ8	R-CAP-8	171338	4	5-9
Ⓒ ブラケット・T・φ8・UMCD用	N01866-102	131177	2	5-17
Ⓓ ジャングルジム・SUSパイプφ8	8*0.6*500	340905	1	5-8

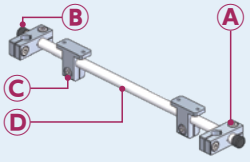

基礎フレーム・ジャングルジム用

注文コードNo.	041663
型　式	EFCK-1004

構成パーツ	型 式	注文コードNo.	使用数	詳 細
Ⓐ クロスコネクター・φ8φ8	N01861-207	131102	2	5-10
Ⓑ パイプエンドキャップ・φ8	R-CAP-8	171338	2	5-9
Ⓒ ブラケット・TH・φ8・UMCD用	N01866-302	131182	2	5-17
Ⓓ ジャングルジム・SUSパイプφ8	8*0.6*500	340905	1	5-8

※SUSパイプφ8単品注文の場合、パイプ長は500mmとなります。

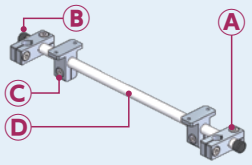

基礎フレーム・ジャングルジム用

注文コードNo.	041662
型　式	EFCK-1003

構成パーツ	型 式	注文コードNo.	使用数	詳 細
Ⓐ クロスコネクター・φ8φ8	N01861-207	131102	2	5-10
Ⓑ パイプエンドキャップ・φ8	R-CAP-8	171338	2	5-9
Ⓒ ブラケット・TV・φ8・UMCD用	N01866-402	131185	2	5-18
Ⓓ ジャングルジム・SUSパイプφ8	8*0.6*500	340905	1	5-8

※SUSパイプφ8単品注文の場合、パイプ長は500mmとなります。

▶基礎フレームモジュール(φ20)用

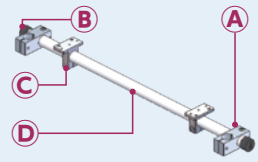

基礎フレーム・ジャングルジム用

注文コードNo.	041668
型　式	EFCK-2003

● 重量:379g

構成パーツ	型 式	注文コードNo.	使用数	詳 細
Ⓐ クロスコネクター・φ20φ20	N01861-206	131101	2	5-10
Ⓑ パイプエンドキャップ・φ20	R-CAP-20	171340	2	5-9
Ⓒ ブラケット・TV・φ20・MCD用	N01866-403	131186	2	5-18
Ⓓ ジャングルジム・SUSパイプφ20	20*0.8*1000	281813	1	5-8

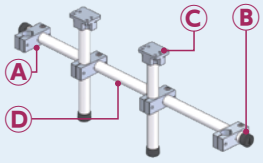

基礎フレーム・ジャングルジム用

注文コードNo.	041670
型　式	EFCK-2005

● 重量:767g

構成パーツ	型 式	注文コードNo.	使用数	詳 細
Ⓐ クロスコネクター・φ20φ20	N01861-206	131101	4	5-10
Ⓑ パイプエンドキャップ・φ20	R-CAP-20	171340	4	5-9
Ⓒ ブラケット・T・φ20・MCD用	N01866-103A	131554	2	5-17
Ⓓ ジャングルジム・SUSパイプφ20	20*0.8*1000	281813	1	5-8

▶基礎フレーム(Φ20)用

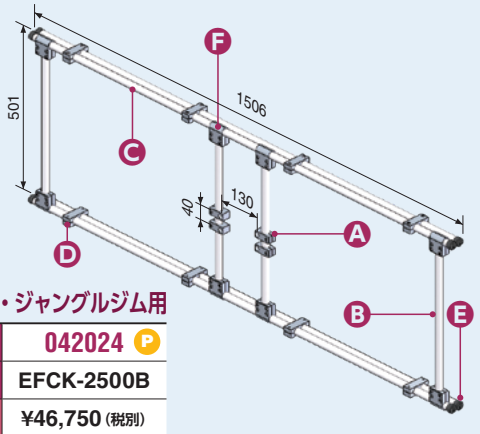

基礎フレーム・ジャングルジム用

注文コードNo.	042024 (P)
型　式	EFCK-2500B
標準価格	¥46,750(税別)

● 重量:4,282g

構成モジュール	型 式	注文コードNo.	使用数	詳 細
Ⓐ アタッチブラケット・φ20・M8	NO1862-214	131226	4	5-14
Ⓑ ジャングルジム・SUSパイプφ20	20*0.8*500	281812	4	5-8
Ⓒ ジャングルジム・SUSパイプφ20	20*0.8*1500	281814	4	5-8
Ⓓ パラレルコネクター・φ20φ20	N01861-106	131095	8	5-12
Ⓔ パイプエンドキャップ・φ20	R-CAP-20	171340	8	5-9
Ⓕ ティーコネクター#2・φ20φ20	N01861-405	131114	4	5-12

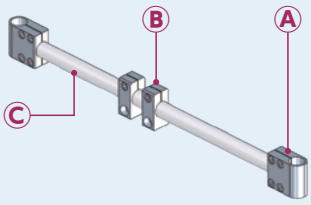

EFCK-2500B構成品

基礎フレーム・ジャングルジム用

注文コードNo.	041672
型　式	EFCK-2501

● 重量:457g

構成パーツ	型 式	注文コードNo.	使用数	詳 細
Ⓐ ティーコネクター#2・φ20φ20	N01861-405	131114	2	5-12
Ⓑ アタッチブラケット・φ20・M8	N01862-214	131226	2	5-14
Ⓒ ジャングルジム・SUSパイプφ20	20*0.8*500	281812	1	5-8

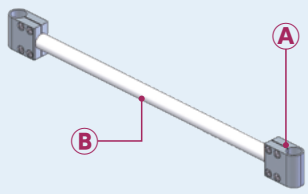

EFCK-2500B構成品

基礎フレーム・ジャングルジム用

注文コードNo.	041673
型　式	EFCK-2502

● 重量:363g

構成パーツ	型 式	注文コードNo.	使用数	詳 細
Ⓐ ティーコネクター#2・φ20φ20	N01861-405	131114	2	5-12
Ⓑ ジャングルジム・SUSパイプφ20	20*0.8*500	281812	1	5-8

(P) ポイント対象品

ロボットハンド製作事例

ジャングルジムパーツをベースに製作したハンド事例です。

ハンド製作事例①

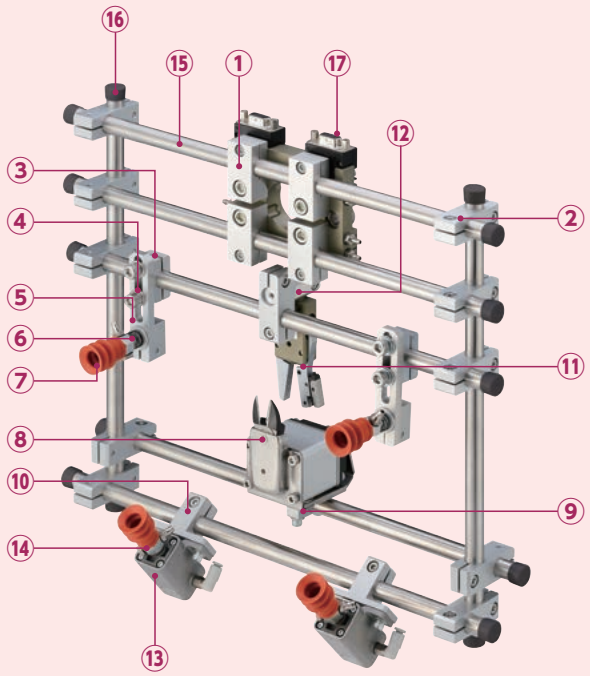

構成パーツ		型 式	注文コードNo.	使用数
①	アタッチブラケット・φ12・M6	N01862-201	131118	4
②	クロスコネクター・φ12φ12	N01861-202	131099	11
③	スライドブラケット・W・φ12	N01863-101	131128	2
④	スライドワッシャー・W・φ8/φ12	No1863-102	131129	2
⑤	スライド40ブラケット・W・φ12	N01863-107	131132	2
⑥	吸着金具・スモール用	VFIL1-S-5-P12	211006	2
⑦	吸着パッド	VAPH-20C-3	210661	4
⑧	ミニエアーニッパー・本体・逆刃付	NW3-35R	131644	1
⑨	ブラケット・W・φ12	N01915-106	131068	1
⑩	ブラケット・TH・φ12・MCD用	N01866-301	131181	2
⑪	ランナーチャックEM（センサー付き）	CHE-EM1-12-C	022999	1
⑫	ローテーションブラケット・φ12・12A	N01864-301	131168	1
⑬	ミニシリンダー・MCD	MCD1-10	123219	2
⑭	吸着金具・スモール・ミニシリンダー用	CP-063B	023195	2
⑮	SUSパイプφ12	12＊0.5＊500	271527	7
⑯	パイプエンドキャップ（黒）・φ12	R-CAP-12	171339	14
⑰	ツールチェンジャー・ツール側	OX-SBI	140182	1

ハンド製作事例②

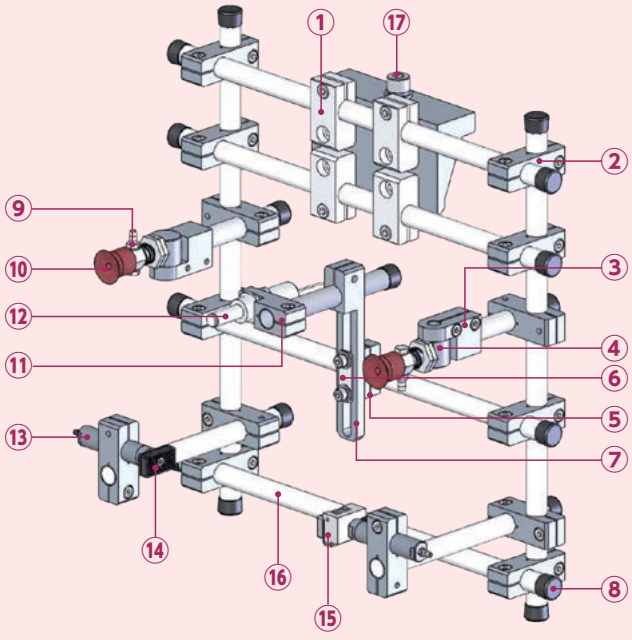

構成パーツ		型 式	注文コードNo.	使用数
①	アタッチブラケット・φ12・M6	N01862-201	131118	4
②	クロスコネクター・φ12φ12	N01861-202	131099	14
③	ローテーションブラケット・φ12・8B	N01864-101A	131600	2
④	ローテーションブラケット・φ8・M12A	N01864-205-2	131433	2
⑤	スライドブラケット・W・φ12	N01863-101	131128	1
⑥	スライドワッシャー・W・φ8/φ12	No1863-102	131129	1
⑦	スライド70ブラケット・W・φ12	N01863-103	131130	1
⑧	パイプエンドキャップ（黒）・φ12	R-CAP-12	171339	17
⑨	吸着金具・スモール用	VFIL-S-5A	210974	2
⑩	吸着パッド	VAPH-20C	210194	2
⑪	コネクター・SSW用	N01861-108	131097	1
⑫	スターセンサー	SSW-15	181139	1
⑬	パイプシリンダー	MCP1-1210	123699	2
⑭	当板・角型・黒・マイクロシリンダー用	CPUM-01	022797	1
⑮	当板・角型・SW付・マイクロシリンダー用	L1131-100	110568	1
⑯	SUSパイプφ12	12＊0.5＊500	271527	7
⑰	チャックワンタッチ・手動・ツール側	OA1-SAI	140257	1

ロボットハンド製作事例

ハンド製作事例③

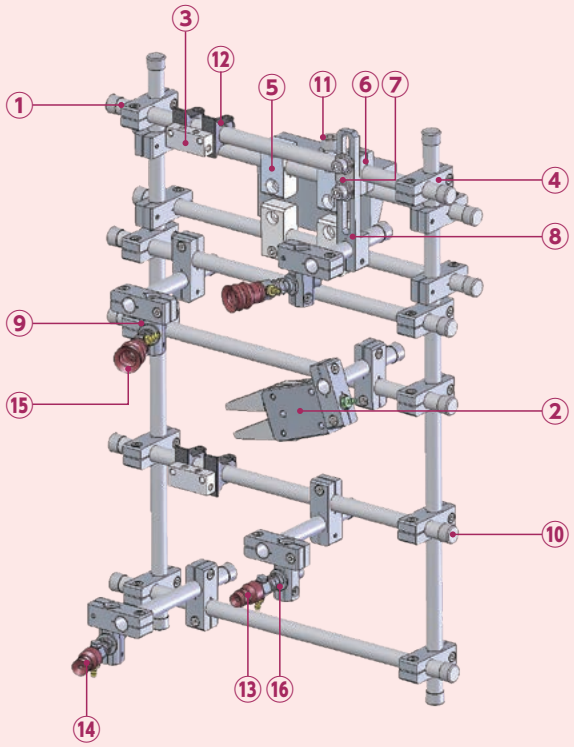

構成パーツ		型 式	注文コードNo.	使用数
①	SUSパイプφ12	12＊0.6＊500	271527	12
②	ランナーチャックEL（センサー無し）	CHK-EL1-12	022994	1
③	マニホールド	MM-6P	122034	2
④	φ12φ12クロスコネクタ	N01861-202	131099	23
⑤	アタッチブラケット・φ12・M6	N01862-201	131118	4
⑥	スライドブラケット・W・φ12	N01863-101	131128	1
⑦	スライドワッシャー・W・φ8/φ12	N01863-102	131129	1
⑧	スライド70ブラケット・W・φ12	N01863-103	131130	1
⑨	ローテーションブラケット・φ12・12A	N01864-301	131168	4
⑩	パイプエンドキャップ（黒）・φ12	R-CAP-12	171339	23
⑪	チャックワンタッチ・手動・ツール側	OA1-SAI	140257	1
⑫	樹脂固定具（M4）	RCB12	171212	4
⑬	吸着パット	TR-1062-3	196135	1
⑭	吸着パット	TR-1062-4	196136	1
⑮	ジャバラパット	VAPH-20C-3	210661	2
⑯	吸着金具（スモール）	VFIL1-S-10-P12	211008	4

ハンド製作事例④

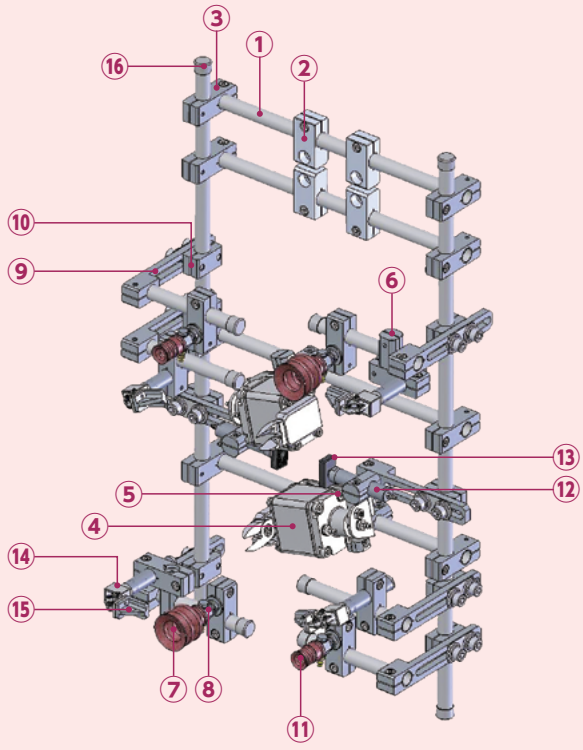

構成パーツ		型 式	注文コードNo.	使用数
①	SUSパイプφ12	12＊0.6＊500	271527	7
②	アタッチブラケット・φ12・M6	N01862-201	131118	4
③	クロスコネクター・φ12φ12	N01861-202	131099	16
④	ミニエアーニッパー・本体・正刃付	NW3-35	131643	2
⑤	ブラケット・W・φ12	N01915-106	131068	2
⑥	ローテーションブラケット・φ12・12A	N01864-301	131168	8
⑦	ジャバラパット	VAPH-30C-3	210662	2
⑧	吸着金具（スモール）	VFIL1-S-5-P12	211006	4
⑨	スライド70ブラケット・W・φ12	N01863-103	131130	8
⑩	スライドブラケット・W・φ12	N01863-101	131128	8
⑪	ジャバラパット	VAPH-15C-3	210697	2
⑫	パイプシリンダー	MCP1-1220	123700	2
⑬	マイクロミニシリンダー用当板角型	CPUM-01	022797	2
⑭	パイプ複合チャックEφ12・90°	J25410-40A	090204	4
⑮	90度フラットA	N01871-101	131218	4
⑯	パイプエンドキャップ・φ12	N01902-002	131211	10

ハンド製作事例⑤

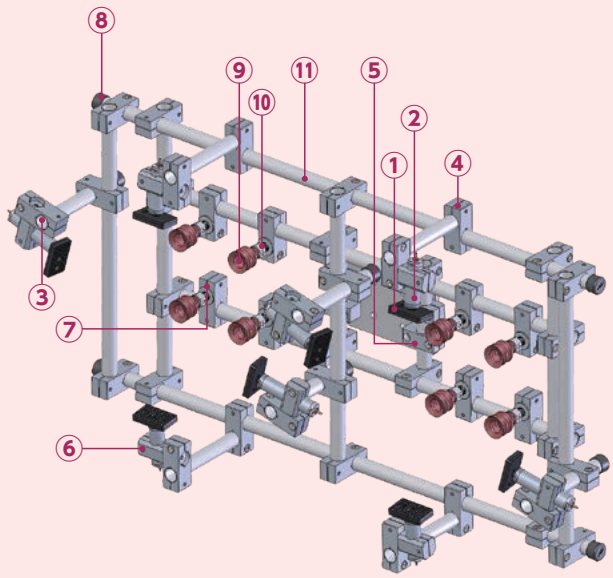

構成パーツ		型 式	注文コードNo.	使用数
①	ミニシリンダー用当板角型（黒2ヶ穴）	CPL-060	023336	8
②	パイプシリンダー	MCP1-2010	123701	4
③	パイプシリンダー	MCP1-2030	123703	4
④	クロスコネクター・φ20φ20	N01861-206	131101	42
⑤	アタッチブラケット・φ20・M6	N01862-207	131123	4
⑥	ローテーションブラケット・φ20・20A	N01864-304	131171	8
⑦	φ20プッシュナットM12	N01868-409	131205	8
⑧	パイプエンドキャップ（黒）・φ20	R-CAP-20	171340	8
⑨	ジャバラパット	VAPH-30C-3	210662	8
⑩	吸着金具固定式	VFILK-S-M12	210698	8
⑪	SUSパイプφ20	20＊0.8＊1000	281813	8

ハンド製作事例⑥

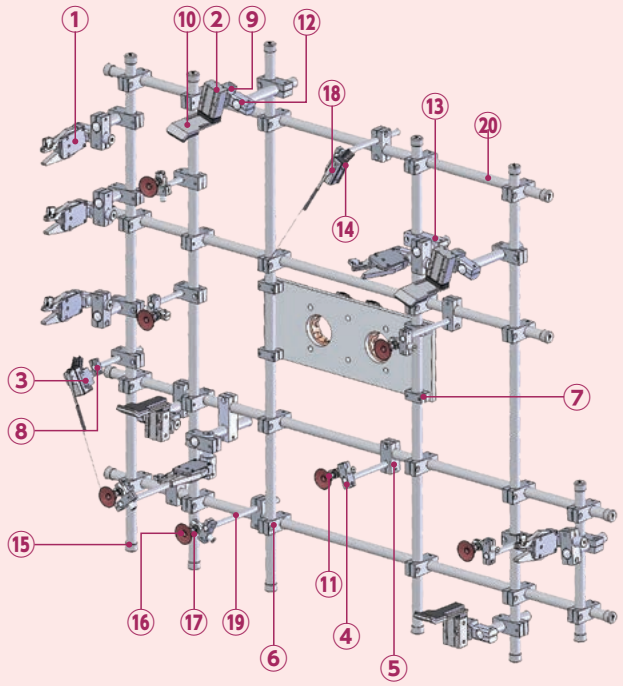

構成パーツ		型 式	注文コードNo.	使用数
①	ランナーチャックEX（リミットSW付）	CHK-EX1-20-C1	023007	6
②	ミニコンテナシリンダー	NCON-M20W	130711	4
③	センサーブラケット	N01915-201	131077	2
④	クロスコネクター・φ12φ12	N01861-202	131099	7
⑤	クロスコネクター・φ20φ12	N01861-204	131100	9
⑥	クロスコネクター・φ20φ20	N01861-206	131101	36
⑦	スライドブラケット・W・φ20	N01863-111	131134	4
⑧	スライドブラケット・φ12	N01863-201	131145	2
⑨	ブラケット・T・φ20・MCD用	N01866-303	131183	4
⑩	当板・ミニコン用	NCON-CP-05	131260	4
⑪	ローテーションブラケット・φ12・12AL	N01864-301L	131567	7
⑫	ローテーションブラケット・φ20・20AL	N01864-304L	131568	10
⑬	ロスコネクター・ロング・φ20・φ20	N01861-206B	131573	2
⑭	マイクロケース	OM-1	140039	2
⑮	パイプエンドキャップ・φ20	R-CAP-20	171340	20
⑯	吸着パット（埋め込み式）	VAPH-40C	210196	7
⑰	吸着金具・スモール用	VFIL1-S-5-P12	211006	7
⑱	高感度、小勢力ヒンジレバー型	Z-15GW55-B	250017	2
⑲	SUSパイプφ12	12＊0.6＊1500	271529	1
⑳	SUSパイプφ20	20＊0.8＊1000	281813	4

パーツ使用事例

吸着パッド取付け例

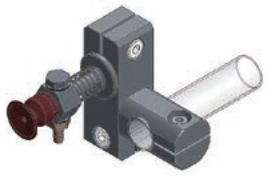

構成パーツ	型　式	注文コードNo.
吸着金具・ミニ用	VFIL2-SS-10-P12	211034
吸着パッド・埋込式・シリコン・茶	VAPH-14C	210616
クロスコネクター・φ12φ12	N01861-202	131099
ローテーションブラケット・φ12・12A	N01864-301	131168

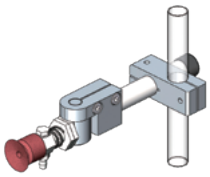

構成パーツ	型　式	注文コードNo.
クロスコネクター・φ12φ12	N01861-202	131099
ローテーションブラケット・φ12・8B	N01864-101A	131600
ローテーションブラケット・φ8・M12A	N01864-205	131433
吸着金具・スモール用 (M5)	VFIL-S-5A	210974
吸着パッド・埋込式・シリコン・茶	VAPH-20C	210194
パイプエンドキャップ (黒)・φ12	R-CAP-12	171339
ジャングルジム・SUSパイプφ12 ※	12*0.6*500	271527

※80mmで切断して使用しています。

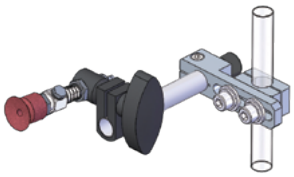

構成パーツ	型　式	注文コードNo.
スライドブラケット・W・φ12	N01863-101	131128
スライド40ブラケット・W・φ12	N01863-107	131132
パイプエンドキャップ (黒)・φ12	R-CAP-12	171339
スライドワッシャー・W・φ8／φ12	N01863-102	131129
吸着金具・回止式・スモール用	VFILB2-SH	211045
吸着パット・埋込式・シリコン・茶	VAPH-20C	210194
クリップ・TMA・φ12＊φ10	TMA-CL (12*10)	196564
ジャングルジム・SUSパイプφ12 ※	12*0.6*500	271527

※100mmで切断して使用しています。



構成パーツ	型　式	注文コードNo.
吸着金具・ミニ用	VFIL2-SS-10-P12	211034
吸着パッド・埋込式・シリコン・茶	VAPH-14C	210616
スライドブラケット・W・φ12	N01863-101	131128
スライド40ブラケット・W・φ12	N01863-107	131132
スライドワッシャー・W・φ8φ12	N01863-102	131129

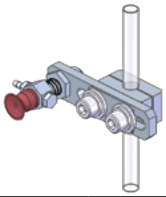

構成パーツ	型　式	注文コードNo.
スライドブラケット・W・φ8	N01863-113	131217
スライドワッシャー・W・φ8／φ12	N01863-102	131129
スライド40ブラケット・W・M10	N01863-117	131139
吸着金具・ミニ用	VFIL1-SS-5	211029
吸着パッド・埋込式・シリコン・茶	VAPH-14C	210616

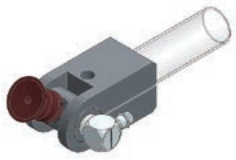

構成パーツ	型　式	注文コードNo.
吸着パッド・埋込式・シリコン・茶	VAPH-14C	210616
吸着アタッチヘッド・M5・ミニ用	N01392-201	131208
サクションローテ＃B・M5・φ12	N01868-102	131192
サクションローテ＃A・φ12	N01868-101	131191

エアーシリンダー取付け例



構成パーツ	型　式	注文コードNo.
当板・角型・黒2穴・ミニシリンダー用	CPL-060	023336
ミニシリンダー・MCD用	MCD1-10	123219
ブラケット・T・φ12・MCD用	N01866-101	131176



構成パーツ	型　式	注文コードNo.
当板・角型・黒SW付・ミニシリンダー用	KRCR-5000	101832
ミニシリンダー・MCD用	MCD1-10	123219
ブラケット・TH・φ12・MCD用	N01866-301	131181

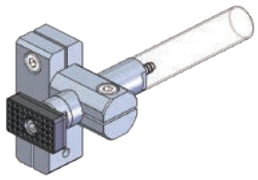

構成パーツ	型　式	注文コードNo.
パイプシリンダー	MCP1-1210	123699
当板・角型・黒・マイクロミニシリンダー用	CPUM-01	022797
クロスコネクター・φ12φ12	N01861-202	131099
ローテーションブラケット・φ12・12A	N01864-301	131168
六角穴付ボルト (サンカシロ)	M3*6	123231

エアーニッパー取付け例

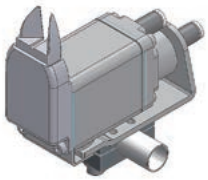

構成パーツ	型　式	注文コードNo.
ブラケット・W・φ12	N01915-106	131068
ミニエアーニッパー・本体・正刃	NW3-20	131629

センサー取付け例

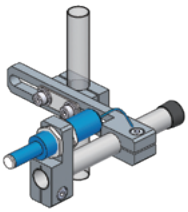

構成パーツ	型　式	注文コードNo.
スライドブラケット・W・φ12	N01863-101	131128
スライドワッシャー・W・φ8／φ12	N01863-102	131129
スライド70ブラケット・W・φ12	N01863-103	131130
コネクター・SSW用	N01861-108	131097
スターセンサー	SSW-15	181139
パイプエンドキャップ (黒)・φ12	R-CAP-12	171339
ジャングルジム・SUSパイプφ12 ※	12*0.6*500	271527

※100mmで切断して使用しています。

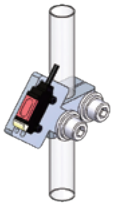

構成パーツ	型　式	注文コードNo.
スライドブラケット・W・φ12	N01863-101	131128
センサーブラケット	N01915-201	131077
光電センサー	E3T-SL21R (NPN)	041412

MEMO

レッツジョイント

▶ 多種多様なパーツの組み合わせにより、ワーク形状に合ったロボットハンドを簡単に製作できます。
▶ 軽量で加工の容易なアルミ材を使用。

フレーム・モジュール

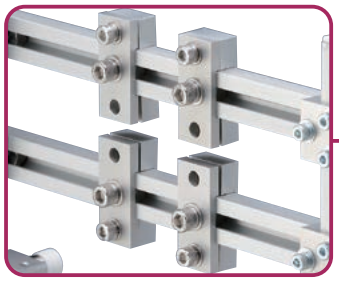

掴む

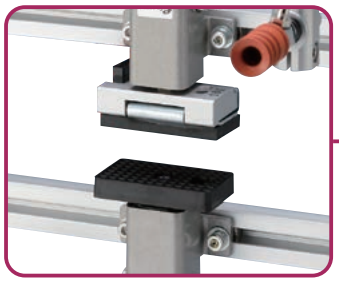

吸着

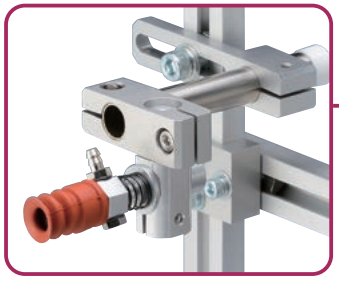

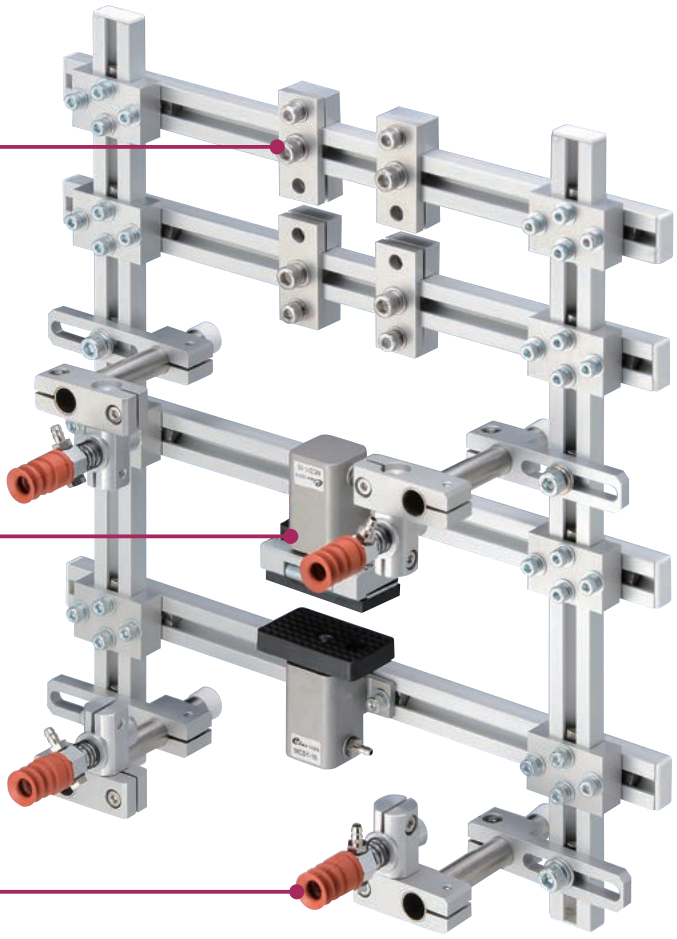

配管部品は 6-1

レッツジョイントシリーズは３種類のアルミ引き抜き材を基本とし、ロボットハンドを構成します。
製品に合った取出し方法を決定後、レッツジョイント商品一覧から個々の部品を選定します。

■その他の構成パーツ使用例

▶ レッツジョイント＋コネクター＋ブラケット＋ナット

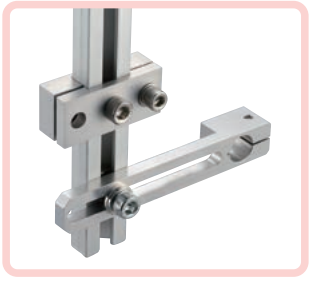



注文コードNo.	271520 Ⓟ
型　　式	10*20*500
標 準 価 格	¥550 (税別)



注文コードNo.	131130 Ⓟ
型　　式	N01863-103
標 準 価 格	¥1,450 (税別)



注文コードNo.	131222 Ⓟ
型　　式	N01911-204-205SET
標 準 価 格	¥2,420 (税別)



注文コードNo.	131056 Ⓟ
型　　式	N01914-103
標 準 価 格	¥130 (税別)

Ⓟ ポイント対象品

レッツジョイント商品一覧

3種類のアルミ引き抜き材をベースに各種パーツを取付けることが出来ます。



スマートフォン等にて、QRコードから商品の動画がご覧いただけます。

図面等の詳細は、einsオンラインショップ（www.eins1.jp）にてご確認頂けます。

■仕　様

	品名		注文コードNo. 型式	標準価格（税別）
フレーム	レッツジョイント・PROFILE		271520 P 10*20*500	¥550
			271521 P 10*20*1000	¥1050
			271515 P 10*20*1500	¥1,600
			281807 P 25*25*500	¥650
			281809 P 25*25*1000	¥1,250
			281753 P 25*25*1500	¥1,900
			281808 P 25*50*500	¥1,050
			281810 P 25*50*1000	¥2,050
			281754 P 25*50*1500	¥3,100
アルミエンドキャップ	アルミエンドキャップ・10-20		131213 P N01902-004	¥120
	アルミエンドキャップ・25-25		131214 N01902-005	¥80
	アルミエンドキャップ・25-50		131215 P N01902-006	¥130
コネクターセット	コネクター20・セットB		131221 P N01911-201-203SET	¥5,170
	コネクター20・セットC		131222 P N01911-204-205SET	¥2,420
	クロスコネクター・20/25・セットA		131223 P N01911-208-106-201SET	¥5,720
	コネクター25・セットA		131224 P N01911-101-102SET	¥5,280
コネクター	クロスコネクター・20		131028 P N01911-206	¥1,210
	クロスコネクター・25		131019 P N01911-103	¥2,310
	クロスコネクター・25/50		131033 P N01911-401	¥2,970

	品名		注文コードNo. 型式	標準価格（税別）
コネクター	クロスコネクター・50		131032 P N01911-301	¥3,520
	コネクター20・F		131029 P N01911-207	¥1,100
	コネクター20・G		131031 P N01911-209	¥940
	シリンダコネクター25・A		131020 P N01911-104	¥2,530
	シリンダコネクター25・B		131021 P N01911-105	¥2,530
ブロック	コネクターブロック50・B		131040 P N01912-203	¥3,520
	コネクターブロック・GCYL用		131039 P N01912-202	¥4,790
	コネクターブロック・ライト		131038 P N01912-106	¥880
	コネクターブロック25/50・A		131041 P N01912-301	¥2,700
	コネクターブロック25・C		131035 P N01912-103	¥1,240
	コネクターブロック25・D		131036 P N01912-104	¥1,540
ブラケット	スライド40ブラケット・M3	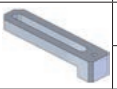	131158 P N01863-214	¥1,250
	スライド40ブラケット・M5		131147 P N01863-203	¥1,200
	スライド40ブラケット・M6		131156 P N01863-212	¥1,250
	スライド40ブラケット・PT1/8		131154 P N01863-210	¥1,650
	スライド40ブラケット・W・M10		131139 P N01863-117	¥770
	スライド40ブラケット・W・M12		131140 P N01863-118	¥910
	スライド40ブラケット・W・M17		131143 P N01863-122	¥990
	スライド40ブラケット・φ8		131152 P N01863-208	¥1,500

P ポイント対象品

レッツジョイント商品一覧

図面等の詳細は、einsオンラインショップ（www.eins1.jp）にてご確認頂けます。

	品名		注文コードNo. 型式	標準価格（税別）
ブラケット	スライド40 ブラケット・W・φ8	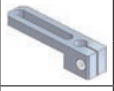	131131 P N01863-106	¥1,400
	スライド40 ブラケット・W・φ12		131132 P N01863-107	¥1,400
	スライド40 ブラケット・W・φ20		131137 P N01863-114	¥1,650
	スライド40 ブラケット・T・W・φ8		230051 P XL0005-102	¥1,620
	スライド40 ブラケット・T・φ8		230056 P XL0005-107	¥1,750
	スライド40 ブラケット・T・φ12		230052 P XL0005-103	¥1,600
	スライド40 ブラケット・T・φ20		230054 P XL0005-105	¥1,850
	スライド70 ブラケット・M3	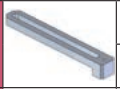	131159 P N01863-217	¥1,350
	スライド70 ブラケット・M5	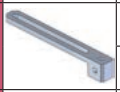	131148 P N01863-204	¥1,300
	スライド70 ブラケット・M6	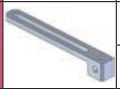	131157 P N01863-213	¥1,450
	スライド70 ブラケット・PT1/8	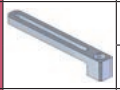	131155 P N01863-211	¥1,850
	スライド70 ブラケット・W・M10		131141 P N01863-120	¥1,100
	スライド70 ブラケット・W・M12		131142 P N01863-121	¥1,100
	スライド70 ブラケット・W・M17		131144 P N01863-124	¥1,210
	スライド70 ブラケット・φ8		131153 P N01863-209	¥1,900
	スライド70 ブラケット・W・φ8		131133 P N01863-110	¥1,520
	スライド70 ブラケット・W・φ12	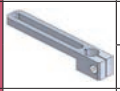	131130 P N01863-103	¥1,450
	スライド70 ブラケット・W・φ20	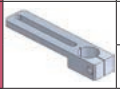	131138 P N01863-115	¥2,350
	スライド70 ブラケット・T・W・φ8		230053 P XL0005-104	¥1,700

	品名		注文コードNo. 型式	標準価格（税別）
ブラケット	スライド70 ブラケット・T・φ8		230057 P XL0005-108	¥2,100
	スライド70 ブラケット・T・φ12	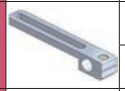	230050 P XL0005-101	¥1,550
	スライド70 ブラケット・T・φ20		230055 P XL0005-106	¥2,600
	スイングブラケット		131065 P N01915-102	¥1,380
	コネクター ブラケット25・E		131037 P N01912-105	¥1,180
	サクションリンク ブラケット・M12		131090 P N01918-201	¥770
	シリンダー ブラケット・φ8		131075 P N01915-113	¥1,960
	シリンダー ブラケット・φ12		131074 P N01915-112	¥1,980
	シリンダー ブラケット・φ20		131066 P N01915-103	¥2,200
	リンクブラケット 25/50		131034 P N01911-402	¥1,350
	チャックブラケット・φ12		131067 P N01915-105	¥1,210
	センサーブラケット		131077 P N01915-201	¥1,430
	ニッパーブラケット・D		131081 P N01915-304	¥2,820
	ニッパーブラケット・E		131082 P N01915-305	¥3,590
	ブラケット・NCON		131083 P N01915-401	¥2,810
	ブラケット・φ8		131073 P N01915-111	¥1,160
	ブラケット・φ12		131071 P N01915-109	¥1,210
	ブラケット・φ20		131072 P N01915-110	¥1,490
	ブラケット・W・φ8		131070 P N01915-108	¥1,210

P ポイント対象品



スマートフォン等にて、QRコードから
商品の動画がご覧いただけます。

	品名		注文コードNo. 型式	標準価格（税別）
ブラケット	ブラケット・W・φ12		131068 P N01915-106	¥1,210
	ブラケット・W・φ20		131069 P N01915-107	¥1,430
	ローテーションブラケット・φ20		131064 P N01915-101	¥990
プレート	コネクタープレート20・A		131413 P N01913-201	¥880
	コネクタープレート25・A		131406 P N01913-101	¥1,450
	コネクタープレート25・B		131407 P N01913-102	¥900
	コネクタープレート25・C		131405 P N01913-103	¥1,000
	コネクタープレート25・D		131408 P N01913-104	¥1,000
	コネクタープレート25・F		131410 P N01913-106	¥1,830
	コネクタープレート25・G		131411 P N01913-107	¥1,430
	コネクタープレート25・H		131412 P N01913-108	¥1,000
	コネクタープレート25/50・A		131416 P N01913-401	¥1,200
	コネクタープレート50・A		131414 P N01913-301	¥1,750
	コネクタープレート50・B		131415 P N01913-302	¥1,320
ワッシャー	ワッシャー A・レッツジョイント用		131087 P N01918-102	¥110
	ワッシャー B・レッツジョイント用		131088 P N01918-103	¥100
ナット	ナット・M4		131061 P N01914-108	¥140
	ナット・M4・2P・32、M5・2P・28		131063 P N01914-202	¥300
	ナット・M4・2P・38、M3・2P・20		131062 P N01914-201	¥320

	品名		注文コードNo. 型式	標準価格（税別）
ナット	ナット・M6	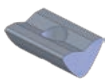	131056 P N01914-103	¥130
	ナット・M6・2P・12	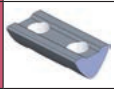	131055 P N01914-102	¥130
	ナット・M6・2P・15		131054 P N01914-101	¥160
	ナット・M6・2P・20		131058 P N01914-105	¥140
	ナット・M6・2P・25		131059 P N01914-106	¥150
	ナット・M6・3P・15		131057 P N01914-104	¥250
	ナット・M6・3P・30		131060 P N01914-107	¥280
ガイドバー	ガイドバー・100		131084 P N01916-201	¥880
	ガイドバー・200		131085 P N01916-202	¥1,380
スペーサー	スペーサー25・T5・P25		131086 P N01918-101	¥1,050
プレート	アタッチプレート・A		131091 P N01918-301	¥9,350

P ポイント対象品

基礎フレームモジュール

レッツジョイント用のハンドパーツをモジュール化しました。

図面等の詳細は、einsオンラインショップ（www.eins1.jp）にてご確認頂けます。

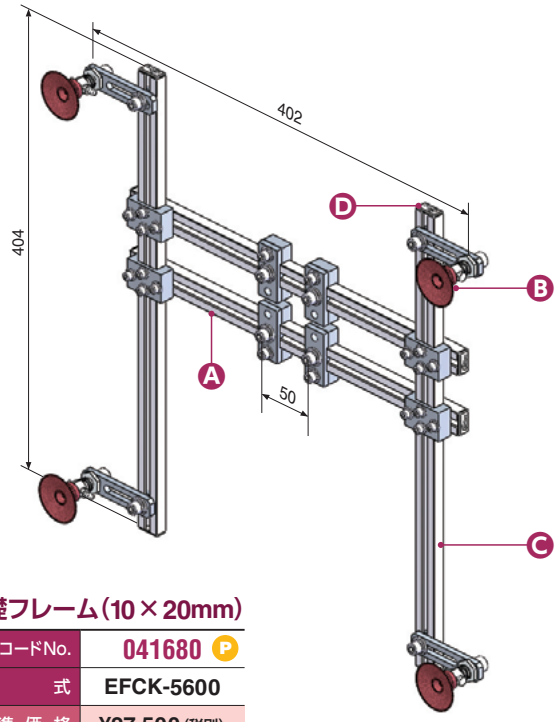

基礎フレーム（10×20mm）

注文コードNo.	041680 P
型　式	EFCK-5600
標準価格	¥27,500（税別）

● 重量：775g

構成モジュール	型 式	注文コードNo.	使用数	詳 細
A 基礎フレーム・レッツジョイント用	EFCK-5601	041681	2	5-38
B 吸着モジュール・レッツジョイント用	LSM-003	110571	4	5-39
C レッツジョイント・PROFILE	10*20*500	271520	2	5-35
D アルミエンドキャップ・10-20	N01902-004	131213	4	5-35

基礎フレーム・レッツジョイント用　EFCK-5600構成品…A

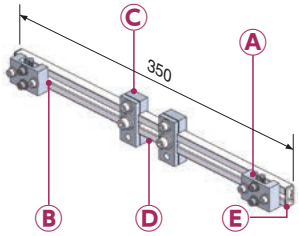

注文コードNo.	041681 P
型　式	EFCK-5601
標準価格	¥9,350（税別）

● 重量：180g

構成パーツ	型 式	注文コードNo.	使用数	詳 細
A コネクター 20・F	N01911-207	131029	2	5-35
B ナット・M4	N01914-108	131061	8	5-37
C コネクター 20・セットC	N01911-204-205set	131222	2	5-35
D レッツジョイント・PROFILE	10*20*500	271520	1	5-35
E アルミエンドキャップ・10-20	N01902-004	131213	2	5-35

基礎フレーム・レッツジョイント用

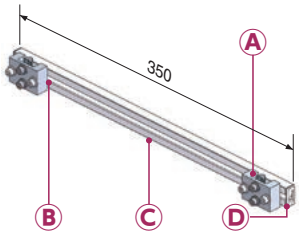

注文コードNo.	041682 P
型　式	EFCK-5602
標準価格	¥3,630（税別）

● 重量：130g

構成パーツ	型 式	注文コードNo.	使用数	詳 細
A コネクター 20・F	N01911-207	131029	2	5-35
B ナット・M4	N01914-108	131061	8	5-37
C レッツジョイント・PROFILE	10*20*500	271520	1	5-35
D アルミエンドキャップ・10-20	N01902-004	131213	2	5-35

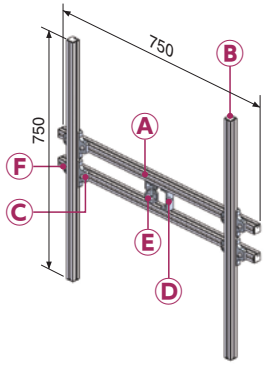

基礎フレーム（25×25mm）

注文コードNo.	041683 P
型　式	EFCK-7000
標準価格	¥18,700（税別）

● 重量：3,114g

構成パーツ	型 式	注文コードNo.	使用数	詳 細
A レッツジョイント・25*25*1500	25*25*1500	281753	2	5-35
B アルミエンドキャップ・25・25	N01902-005	131214	8	5-35
C クロスコネクター・25	N01911-103	131019	4	5-35
D コネクターブロック25・C	N01912-103	131035	4	5-35
E ナット・M6・2P・15	N01914-101	131054	4	5-37
F ナット・M6	N01914-103	131056	16	5-37

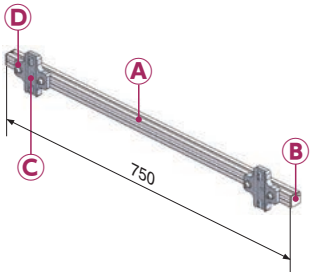

基礎フレーム・レッツジョイント用

注文コードNo.	041685 P
型　式	EFCK-7002
標準価格	¥7,370（税別）

● 重量：961g

構成パーツ	型 式	注文コードNo.	使用数	詳 細
A レッツジョイント・25*25*1000	25*25*1000	281809	1	5-35
B アルミエンドキャップ・25・25	N01902-005	131214	2	5-35
C クロスコネクター・25	N01911-103	131019	2	5-35
D ナット・M6	N01914-103	131056	8	5-37

販売方法変更(単体販売へ変更)

▶販売方法変更品

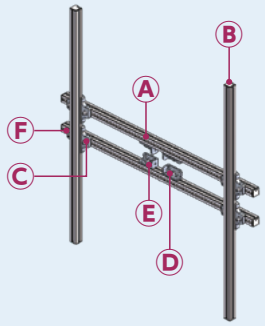

基礎フレーム

注文コードNo.	041686
型　式	EFCK-7500

● 重量：3,476g

構成パーツ	型 式	注文コードNo.	使用数	詳 細
Ⓐ レッツジョイント・25＊25＊1500	25＊25＊1500	281753	2	5-35
Ⓑ アルミエンドキャップ・25・25	N01902-005	131214	8	5-35
Ⓒ クロスコネクター・25	N01911-103	131019	4	5-35
Ⓓ コネクターブロック25・D	N01912-104	131036	4	5-35
Ⓔ ナット・M6・2P・15	N01914-101	131054	4	5-37
Ⓕ ナット・M6	N01914-103	131056	16	5-37

※PROFILE単品注文の場合、長さは1,500mmとなります。



基礎フレーム・レッツジョイント用

注文コードNo.	041684
型　式	EFCK-7001

● 重量：1,030g

構成パーツ	型 式	注文コードNo.	使用数	詳 細
Ⓐ クロスコネクター・25	N01911-103	131019	2	5-35
Ⓑ コネクターブロック25・D	N01912-104	131036	2	5-35
Ⓒ ナット・M6・2P・15	N01914-101	131054	2	5-37
Ⓓ アルミエンドキャップ・25・25	N01902-005	131214	2	5-35
Ⓔ PROFILE25＊25	25＊25＊500	281807	1	5-35

※PROFILE単品注文の場合、PROFILE長は500mmとなります。

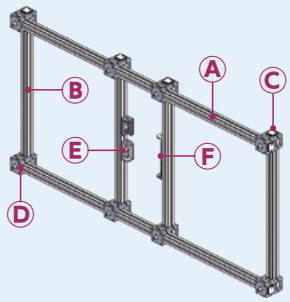

基礎フレーム

注文コードNo.	041689
型　式	EFCK-7600

● 重量：3,992g

構成パーツ	型 式	注文コードNo.	使用数	詳 細
Ⓐ レッツジョイント・25＊25＊1000	25＊25＊1000	281809	2	5-35
Ⓑ レッツジョイント・25＊25＊500	25＊25＊500	281807	4	5-35
Ⓒ アルミエンドキャップ・25・25	N01902-005	131214	12	5-35
Ⓓ コネクター25・セットA	N01911-101-102SET	131224	8	5-35
Ⓔ コネクターブロック25・D	N01912-104	131036	4	5-35
Ⓕ ナット・M6・2P・15	N01914-101	131054	4	5-37

※PROFILE単品注文の場合、長さは1,000mm、500mmとなります。

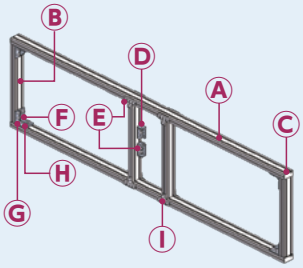

基礎フレーム

注文コードNo.	041692
型　式	EFCK-8000

● 重量：7,612g

構成パーツ	型 式	注文コードNo.	使用数	詳 細
Ⓐ レッツジョイント・25＊50＊1500	25＊50＊1500	281754	2	5-35
Ⓑ レッツジョイント・25＊50＊500	25＊50＊500	281808	4	5-35
Ⓒ アルミエンドキャップ・25・50	N01902-006	131215	4	5-35
Ⓓ コネクターブロック25・D	N01912-104	131036	4	5-35
Ⓔ ナット・M6・2P・15	N01914-101	131054	20	5-37
Ⓕ コネクターブロック50・B	N01912-203	131040	4	5-35
Ⓖ ナット・M6・2P・20	N01914-105	131058	8	5-37
Ⓗ ナット・M6・2P・25	N01914-106	131059	8	5-37
Ⓘ コネクタープレート25・D	N01913-104	131408	8	5-37

※PROFILE単品注文の場合、長さは1,500mm、500mmとなります。

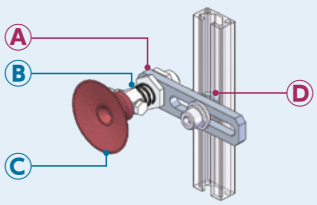

吸着モジュール・レッツジョイント用

注文コードNo.	110571 P
型　式	LSM-003
標 準 価 格	¥2,100 (税別)

● 重量：50g

構成パーツ	型 式	注文コードNo.	使用数	詳 細
Ⓐ スライド40ブラケット・W・M12	N01863-118	131140	1	5-35
Ⓑ 吸着金具・スモール用	VFIL-S-5A	210974	1	3-26
Ⓒ 吸着パッド・埋込式・シリコン・茶	VAPH-40C	210196	1	3-5
Ⓓ ナット・M6	N01914-103	131056	1	5-37

ロボットハンド製作事例

レッツジョイントパーツをベースに製作したハンド事例です。

ハンド製作事例①

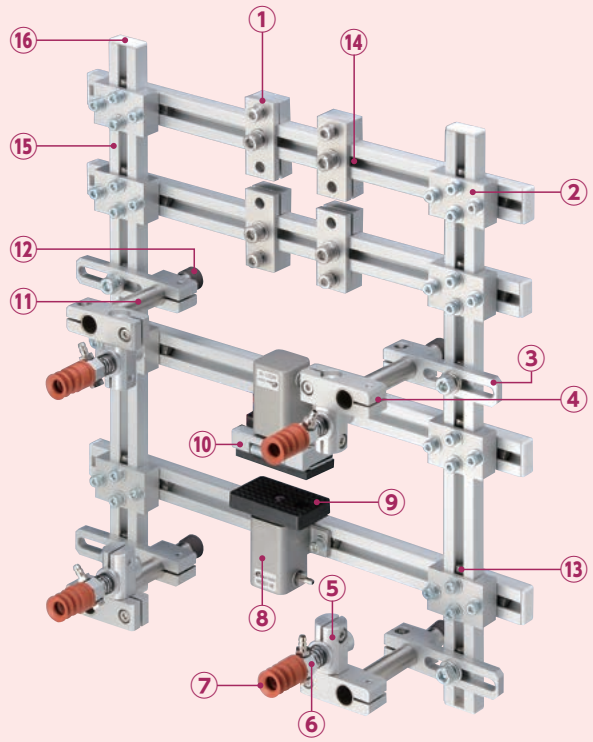

構成パーツ		型 式	注文コードNo.	使用数
①	コネクター 20・セットC	N01911-201-203SET	131222	4
②	コネクター 20F	N01911-207	131029	8
③	スライド40BKT・W・φ12	N01863-107	131132	4
④	クロスコネクター・φ12φ12	N01861-202	131099	4
⑤	ローテーションブラケット・φ12・12A	N01864-301	131600	4
⑥	吸着金具・スモール用	VFIL1-S-5-P12	211006	4
⑦	吸着パッド	VAPH-20C-3	210661	4
⑧	ミニシリンダー・MCD	MCD1-10	123219	2
⑨	当板・角型・黒2穴・ミニシリンダー用	CPL-060	023336	1
⑩	当板・角型・SW付・ミニシリンダー用	KRCR-5000	101832	1
⑪	SUSパイプφ12	12＊0.5＊500	271527	1
⑫	パイプエンドキャップ(黒)・φ12	R-CAP-12	171339	4
⑬	ナット・M4	N01914-108	131061	36
⑭	ナット・M6	N01914-103	131056	4
⑮	フレーム(レッツジョイント)	10*20*1000	271515	3
⑯	アルミエンドキャップ・10-20	N01902-004	131213	12

ハンド製作事例②

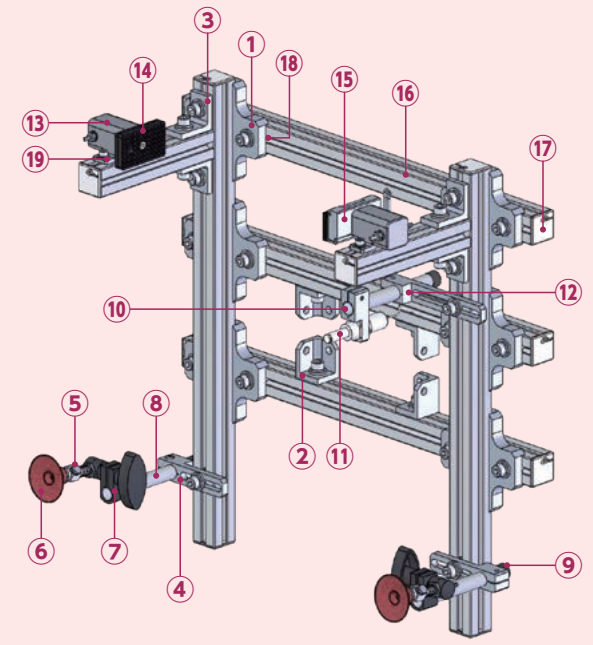

構成パーツ		型 式	注文コードNo.	使用数
①	クロスコネクター・20	N01911-103	131019	6
②	コネクターブロック・25・D	N01912-104	131036	4
③	コネクターブロック・ライト	N01912-106	131038	4
④	スライド40BKT・W・φ12	N01863-107	131132	2
⑤	吸着金具・スモール用	VFIL1-S-5-P12	211006	2
⑥	吸着パッド	VAPH-40C	210196	2
⑦	クリップ・TMA・φ12＊φ12	TMA-CL(12*12)	196562	2
⑧	SUSパイプφ12	12*0.5*500	271527	1
⑨	パイプエンドキャップ(黒)・φ12	R-CAP-12	171339	3
⑩	コネクター・SSW用	N01861-108	131097	1
⑪	スターセンサー	SSW-15	181139	1
⑫	ブラケット・W・φ12	N01915-106	131068	1
⑬	ミニシリンダー・MCD	MCD1-10	123219	2
⑭	当板・角型・黒2穴・ミニシリンダー用	CPL-060	023336	1
⑮	当板・角型・SW付・ミニシリンダー用	KRCR-5000	101832	1
⑯	フレーム(レッツジョイント)	25＊25＊500	281807	6
⑰	アルミエンドキャップ・25-25	N01902-005	131214	12
⑱	ナット・M6	N01914-103	131056	40
⑲	ナット・M4　2P32.M3 2P28	N01914-202	131063	2

パーツ使用事例

吸着パッド取付け例

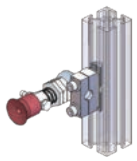

構成パーツ	型　式	注文コードNo.
ブラケット・φ8	N01915-111	131073
ローテーションブラケット・φ8・M12A	N01864-205	131433
吸着金具・スモール用	VFIL-S-5A	210974
吸着パッド・埋込式・シリコン・茶	VAPH-20C	210194
ナット・M4	N01914-108	131061
スライドワッシャー・φ8／φ12	N01863-202	131146
六角穴付ボルト（サンカシロ）	M4*25	122798
M4用SW、平W	M4	122773、122778

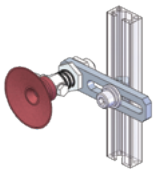

構成パーツ	型　式	注文コードNo.
スライド40ブラケット・W・M12	N01863-118	131140
吸着金具・スモール用	VFIL-S-5A	210974
吸着パッド・埋込式・シリコン・茶	VAPH-40C	210196
ナット・M6	N01914-103	131056
六角穴付ボルト（SW平W付き）三価白	M6*15（E）	122821

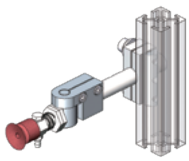

構成パーツ	型　式	注文コードNo.
ナット・M6・3P・15	N01914-104	131057
チャックブラケット・φ12	N01915-105	131067
ローテーションブラケット・φ12・8B	N01864-101A	131600
ローテーションブラケット・φ8・M12A	N01864-205	131433
吸着金具・スモール用	VFIL-S-5A	210974
吸着パッド・埋込式・シリコン・茶	VAPH-20C	210194
パイプエンドキャップ（黒）・φ12	R-CAP-12	171339
ジャングルジム・SUSパイプφ12 ※	12*0.6*500	271527
六角穴付ボルト（サンカシロ）	M6*25	122969
M6用SW、平W	M6	122775、122780

※80mmで切断して使用してください。

エアシリンダー取付け例

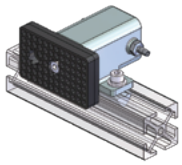

構成パーツ	型　式	注文コードNo.
ミニシリンダー・MCD1	MCD1-10	123219
当板・角型・黒2穴・ミニシリンダー用	CPL-060	023336
ナット・M4・2P・38、M3・2P・20	N01914-201	131062
継手	BF-5	190109
六角穴付ボルト（SW平W付き）三価白	M4*12（E）	122812
六角穴付ボルト（サンカシロ）	M4*10	122795

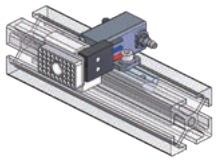

構成パーツ	型　式	注文コードNo.
マイクロミニシリンダー	UMCD-10	200123
当板・角型・SW付・マイクロミニシリンダー用	L1131-100	110568
ナット・M4・2P・38、M3・2P・20	N01914-201	131062
継手	BF-3	010473
六角穴付ボルト（サンカシロ）	M3*10	122790
M3用SW、平W	M3	122772、122777
六角穴付ボルト（サンカシロ）	M3*8	123232

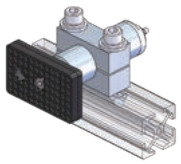

構成パーツ	型　式	注文コードNo.
パイプシリンダー	MCP1-2010	123701
当板・角型・黒2穴・ミニシリンダー用	CPL-060	023336
ブラケット・W・φ20	N01915-107	131069
ナット・M6・3P・15	N01914-104	131057
六角穴付ボルト（サンカシロ）	M6*35	122989
M6用SW、平W	M6	122775、122780
六角穴付ボルト（サンカシロ）	M4*10	122795

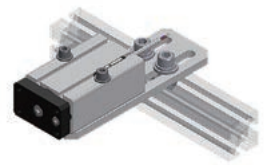

構成パーツ	型　式	注文コードNo.
当板・ミニコン用	NCON-CP-01	131256
ミニコンテナシリンダー	NCON-M15S	131015
ブラケット・NCON	N01915-401	131083
ナット・M6・2P・20	N01914-105	131058

エアーニッパー取付け例

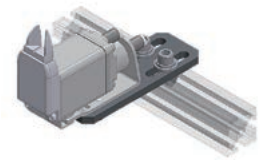

構成パーツ	型　式	注文コードNo.
ミニエアーニッパー・本体・正刃	NW3-20	131629
ニッパーブラケット・D	N01915-304	131081
ナット・M6・2P・20	N01914-105	131058

ガイドバー取付け例

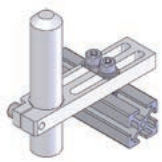

構成パーツ	型　式	注文コードNo.
ガイドバー・100	N01916-201	131084
シリンダーブラケット・φ20	N01915-103	131066
ナット・M6・2P・20	N01914-105	131058
ワッシャーB・レッツジョイント用	N01918-103	131088

センサー取付け例

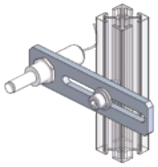

構成パーツ	型　式	注文コードNo.
スライド70ブラケット・W・M17	N01863-124	131144
スターセンサー	SSW-15	181139
ナット・M6	N01914-103	131056
六角穴付ボルト（SW平W付き）三価白	M6*15（E）	122821

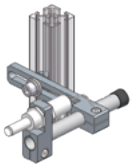

構成パーツ	型　式	注文コードNo.
スライド70ブラケット・W・φ12	N01863-103	131130
コネクター・SSW用	N01861-108	131097
スターセンサー	SSW-15	181139
パイプエンドキャップ（黒）・φ12	R-CAP-12	171339
ナット・M6	N01914-103	131056
ジャングルジム・SUSパイプφ12 ※	12*0.6*500	271527
六角穴付ボルト（SW平W付き）三価白	M6*15（E）	122821

※100mmで切断して使用してください。

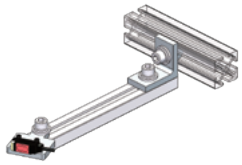

構成パーツ	型　式	注文コードNo.
コネクタブロック・ライト	N01912-106	131038
センサーブラケット	N01915-201	131077
光電センサー	E3T-SL21R（NPN）	041412
ナット・M6	N01914-103	131056
レッツジョイント・PROFILE ※	10*20*500	271520
六角穴付ボルト（SW平W付き）三価白	M6*15（E）	122821

※150mmで切断して使用してください。

レッツSUS

- 軽量、剛性、回り止めに優れ、ジャングルジムパーツに連結できます。
- 多種多様なパーツの組み合わせにより、ワーク形状に合ったロボットハンドを簡単に製作できます。

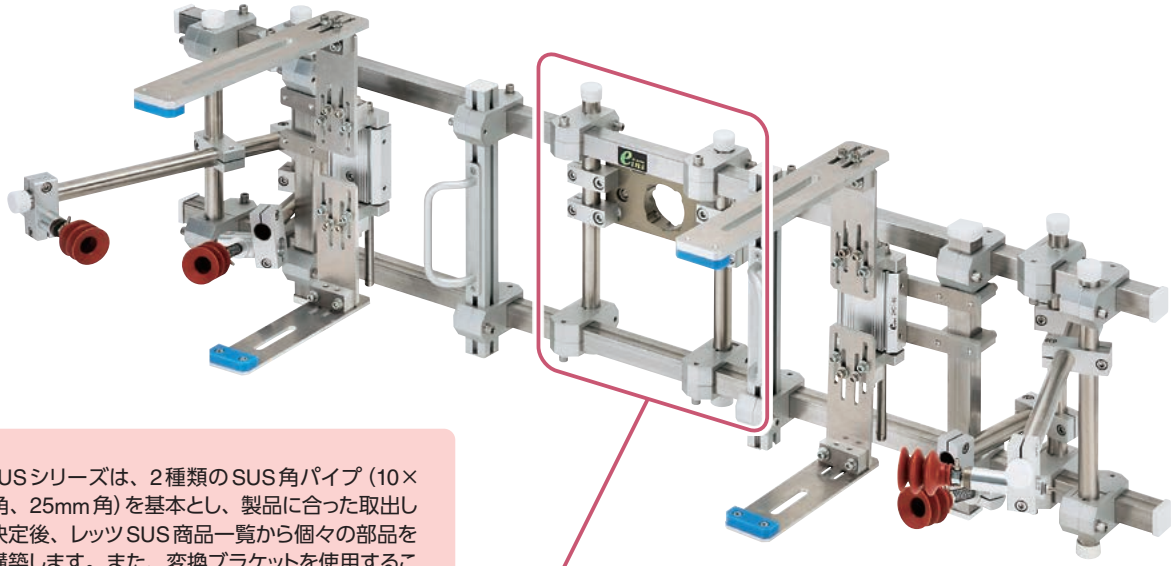

レッツSUSシリーズは、2種類のSUS角パイプ（10×20mm角、25mm角）を基本とし、製品に合った取出し方法を決定後、レッツSUS商品一覧から個々の部品を選んで構築します。また、変換ブラケットを使用することで、ジャングルジムパーツと組み合せができます。

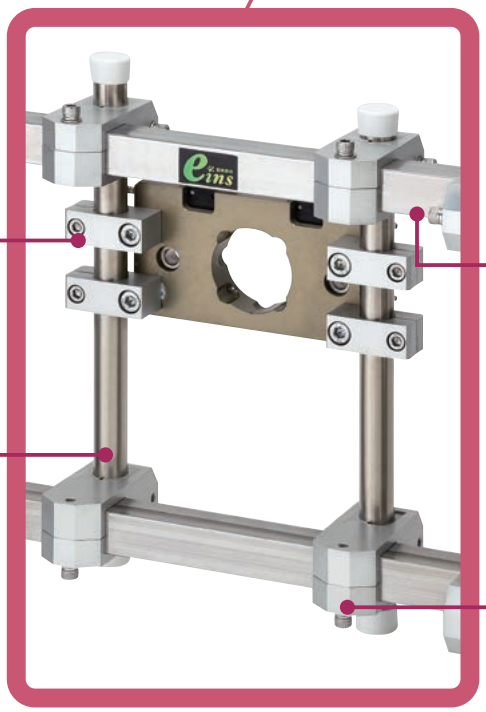

アタッチブラケット・
φ20・M8

5-14



5-8



ジャングルジム
SUSパイプΦ20

配管部品は 6-1

レッツSUS・角パイプ

5-45



角クロスコネクター・
25-25



変換ブロック・25-φ20

レッツSUSパイプ／パイプエンドキャップ

レッツSUS角パイプをベースに各種パーツを取付ることが出来ます。



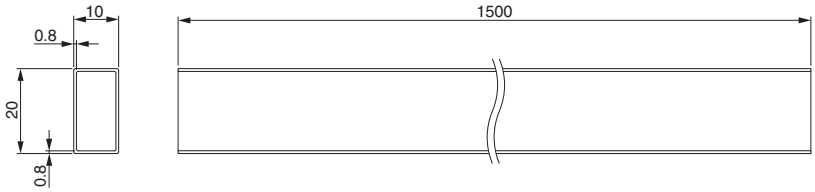

レッツSUS・角パイプ

※切断時に口径が膨張する場合があります。

注文コードNo.	185124
型　　式	S10*20*1500
標 準 価 格	¥4,620（税別）

● 重量：535g

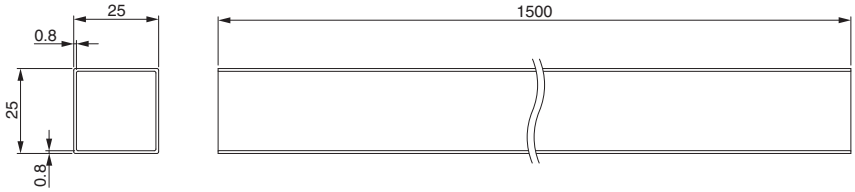

注文コードNo.	185125
型　　式	S25*25*1500
標 準 価 格	¥4,950（税別）

● 重量：895g



パイプエンドキャップ・10*20

注文コードNo.	185219 Ⓟ
型　　式	S-CAP 10-20
標 準 価 格	¥130（税別）

● 重量：1g

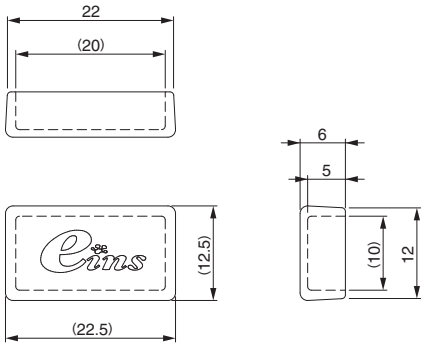



パイプエンドキャップ・25*25

注文コードNo.	185218 Ⓟ
型　　式	S-CAP 25-25
標 準 価 格	¥130（税別）

● 重量：3g

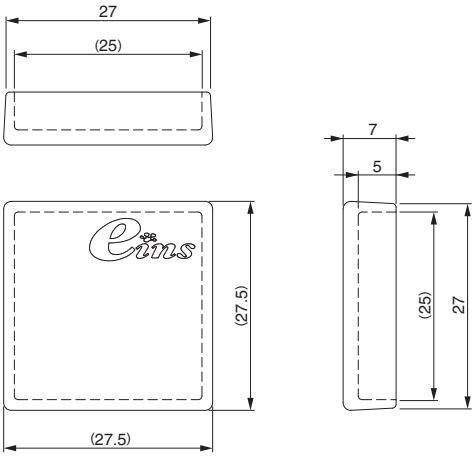

Ⓟ ポイント対象品

レッツSUSシリーズ接続金具

精密加工により、レッツSUS角パイプを確実に固定します。

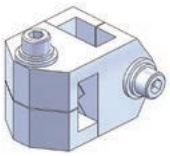

角クロスコネクター・10-20

注文コードNo.	185126 P
型　　式	S-CROSS 10-20
標 準 価 格	¥6,160 (税別)

● 重量：102g

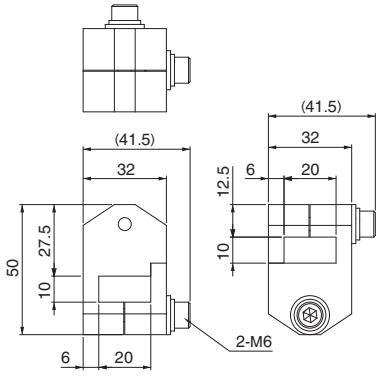

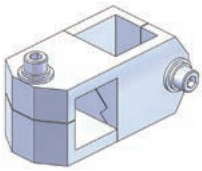

角クロスコネクター・25-25

注文コードNo.	185127 P
型　　式	S-CROSS 25-25
標 準 価 格	¥7,150 (税別)

● 重量：170g

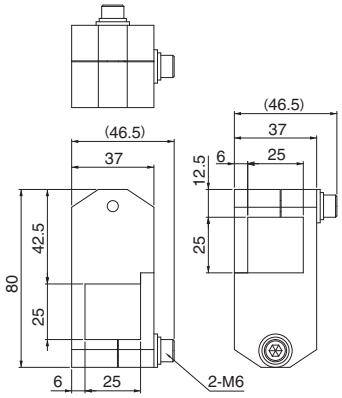

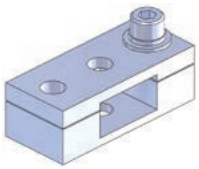

アタッチブラケット・10-20・M6

注文コードNo.	185128 P
型　　式	S-ATBR 10-20・M6
標 準 価 格	¥1,540 (税別)

● 重量：30g

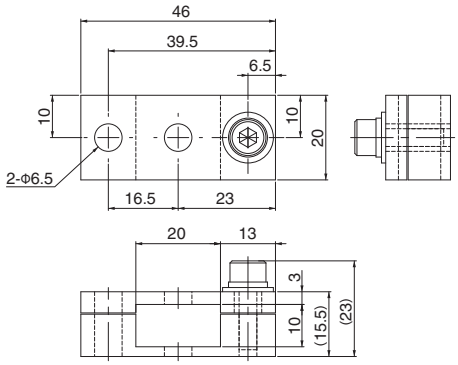

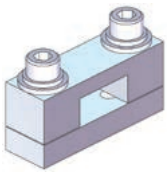

角スライドブラケット・10-20

注文コードNo.	185129 P
型　　式	S-SLBR 10-20
標 準 価 格	¥1,540 (税別)

● 重量：55g

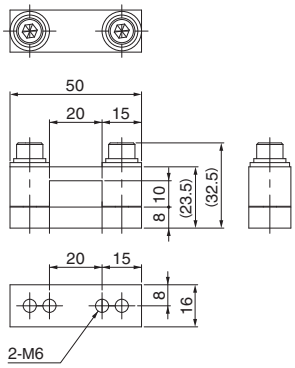

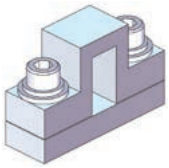

角スライドブラケット・20-10

注文コードNo.	185130 P
型　　式	S-SLBR 20-10
標 準 価 格	¥1,870 (税別)

● 重量：57g

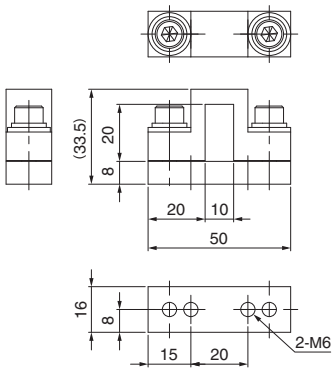

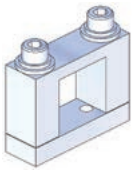

角スライドブラケット・25-25

注文コードNo.	185131 P
型　　式	S-SLBR 25-25
標 準 価 格	¥1,760 (税別)

● 重量：73g

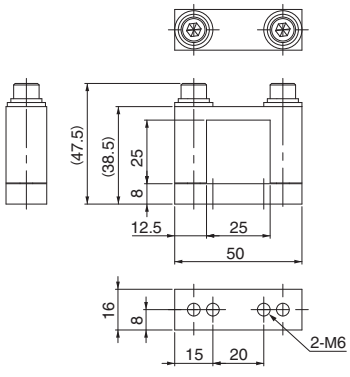

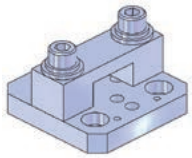

角ブラケット・10・MCD

注文コードNo.	185132 (P)
型　式	S-BR10 MCD
標準価格	¥1,980 (税別)

● 重量：87g

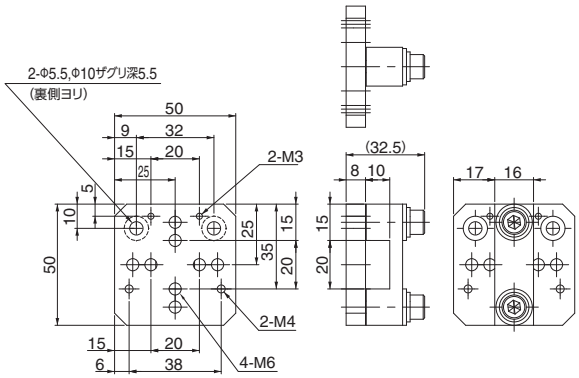

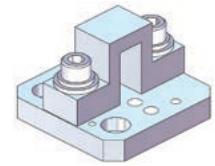

角ブラケット・20・MCD

注文コードNo.	185133 (P)
型　式	S-BR20 MCD
標準価格	¥2,420 (税別)

● 重量：90g

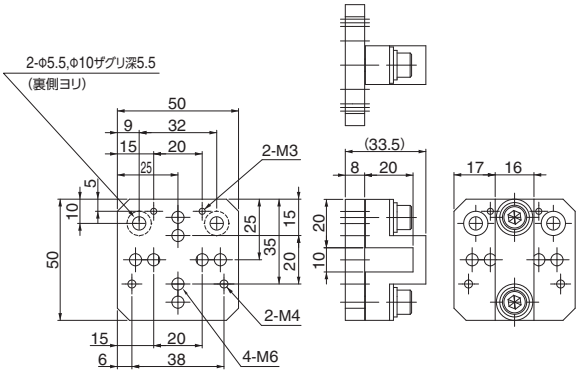

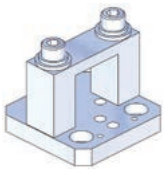

角ブラケット・25・MCD

注文コードNo.	185134 (P)
型　式	S-BR25 MCD
標準価格	¥2,150 (税別)

● 重量：105g

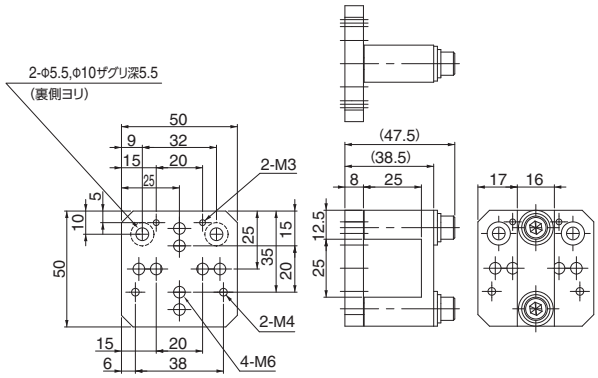

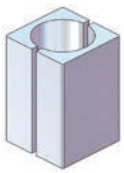

変換ブロック・25-φ20

注文コードNo.	185135 (P)
型　式	S-CBL25-D20
標準価格	¥2,200 (税別)

● 重量：31g

レッツSUS角パイプ(25×25)の内寸をジャングルジムφ20に変換します。

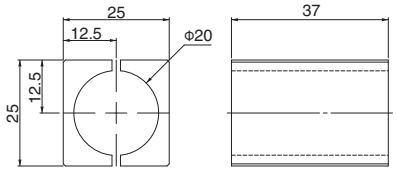

使用上の注意

締め付け方向と逆に取り付けると変換ブロックが固定できなくなるため注意が必要です。

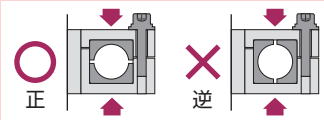

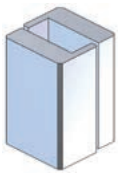

変換ブロック・25-10-20

注文コードNo.	185136 (P)
型　式	S-CBL25-10-20
標準価格	¥1,400 (税別)

● 重量：42g

レッツSUS角パイプ(25×25)の内寸をレッツSUS角パイプ(10×20)に変換します。

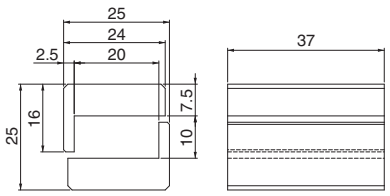

使用上の注意

締め付け方向と逆に取り付けると変換ブロックが固定できなくなるため注意が必要です。

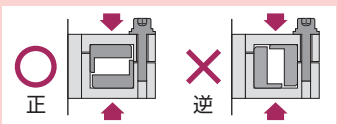

■接続案内

	対　応	掲載ページ
ピッチ20-M3	マイクロミニシリンダー	2-4
ピッチ38-M4	ミニシリンダー	2-4
ピッチ32-ザグリ	ミニコンテナシリンダー	2-19
ピッチ20-M6	スライドブラケットφ8, φ12	5-15
	スライドブラケット	5-21,22,23,24
	ニッパーブラケット	5-36
	ブラケットNCON	5-36

(P) ポイント対象品

基礎アルミ材

▶ アルミ板

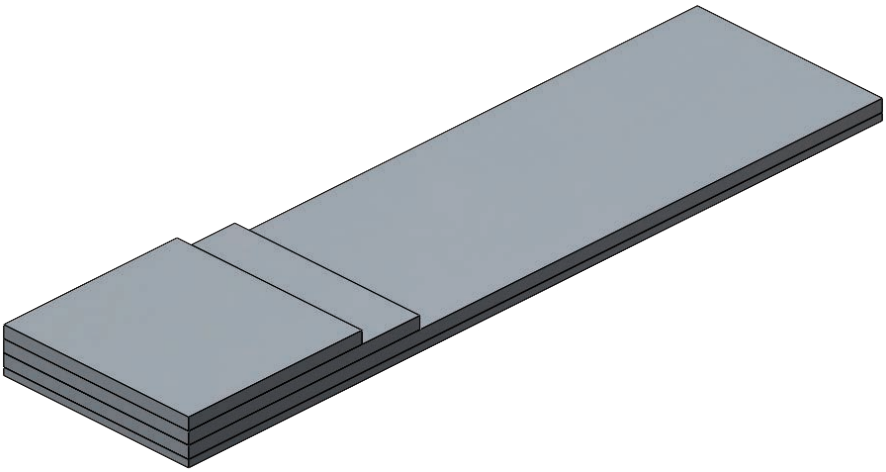

▶ アルミアングル

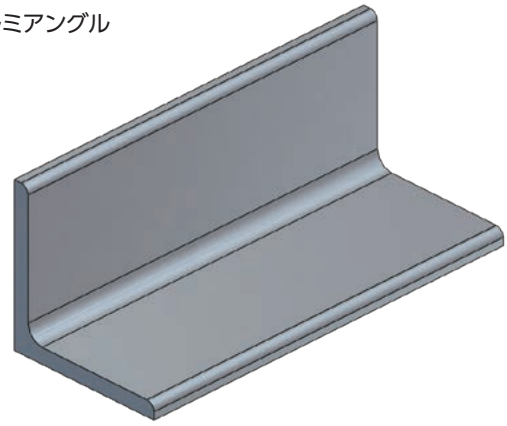

▶ アルミ平角棒

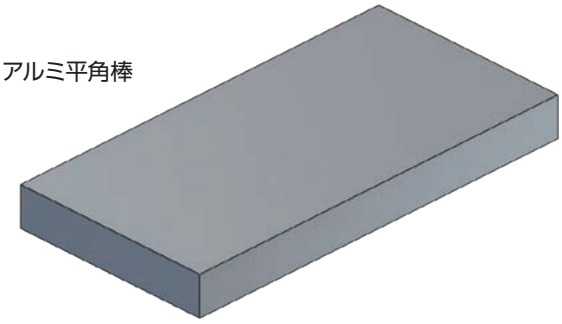

■仕　様

品 名	型 式	注文コードNo.	重 量 (g)	標準価格 (税別)	備 考
アルミ板	3T*400*1200	370029	3,920	¥6,670	材料記号：A5052
	5T*400*300	370028	1,630	¥3,500	材料記号：A5052
	5T*400*400	370027	2,180	¥4,500	材料記号：A5052
	5T*400*1200	370026	6,530	¥11,220	材料記号：A5052
アルミアングル	3T*30*30*2M	370074	900	¥1,380	材料記号：A5052
	4T*40*40*2M	370075	1,670	¥2,850	材料記号：A6063
	5T*30*30*2M	370077	1,400	¥1,900	材料記号：A6063
	5T*50*50*2M	370076	2,440	¥3,120	材料記号：A6063
アルミ平角棒	10T*30*2M	370373	1,470	¥2,260	材料記号：A6063
	10T*50*2M	370374	2,630	¥4,180	材料記号：A6063

● 長さが1.5mを超えるものについては、宅配業者が変更となります。（西濃運輸）
● 寸法精度は+0～2mmとなります。

▶ アルミアングル

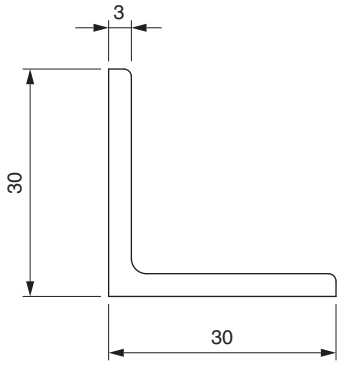

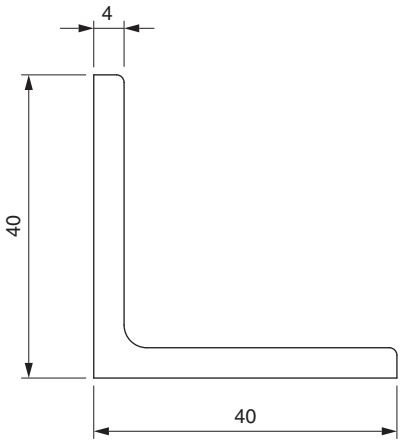

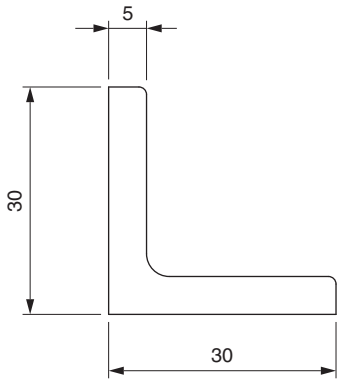

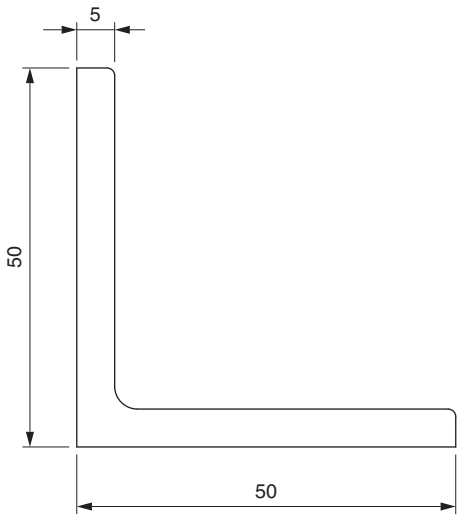

▶ アルミ平角棒

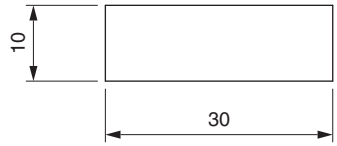

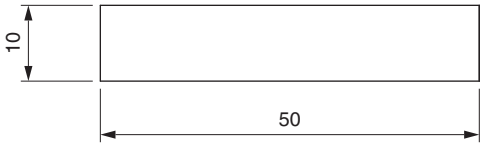

自在チャック

▶ ワークの形状に合わせ吸着金具を自在に移動可能です。

▶ ハンド取付部は、主な他社製ロボットにも取付け可能なユニバーサル仕様。

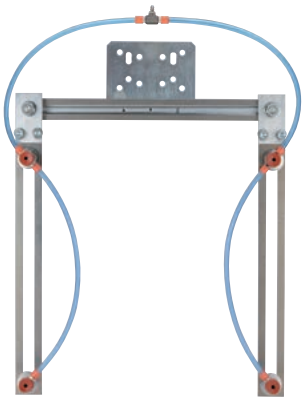

▶ 吸着金具：スモール用

自在チャック（門型）

注文コードNo.	054285
型　式	FCK1-0000
標準価格	¥34,100（税別）

● 重量：1,150g

展開図

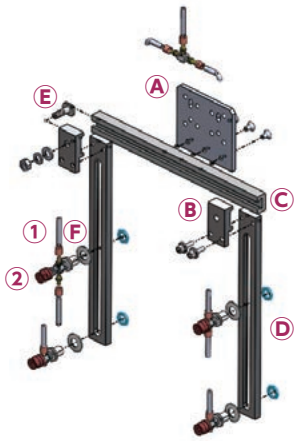

Ⓐ 自在チャック取付ベース



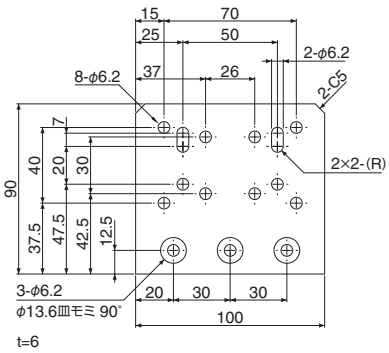

Ⓑ 自在チャック スライドホルダー



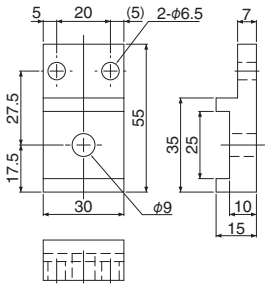

Ⓒ 自在チャック スライドベース

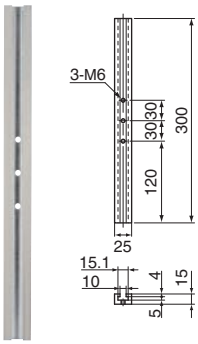

Ⓓ 自在チャック縦バー（L）



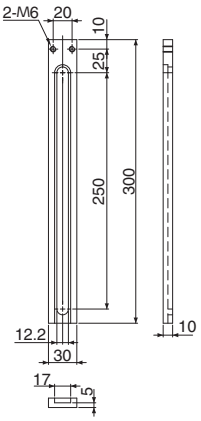

FCK1-0003L-400 は長さ400mm

Ⓔ 自在チャック締付ボルト

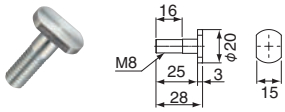

Ⓕ テーパーワッシャー・スモール用

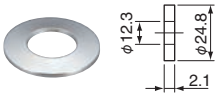

■構成パーツ

	品名		型式	注文コードNo.	重量(g)	標準価格(税別)	数量
A	自在チャック取付ベース		FCK1-0001	054287	393	¥4,400	1
B	自在チャックスライドホルダー		FCK1-0002S	054288	41	¥2,860	2
C	自在チャックスライドベース		FCK2-0004	054325	213	¥3,740	1
D	自在チャック縦バー（L）	300mm(標準)	FCK1-0003L	054289	139	¥3,850	2
		400mm	FCK1-0003L-400	054290	183	¥5,500	—
E	自在チャック締付ボルト		FCK1-0005	054326	11	¥880	2
1	吸着金具・スモール用(M5)		VFIL-S-5A	210974 P	20	¥690	4
2	吸着パッド・埋込み式・シリコン・茶		VAPH-15C	210193	2.2	¥330	4
F	テーパーワッシャー・スモール用		12ﾊﾟｲ(VFIL-Sﾖｳ)	370244	4	¥60	4

■使用ボルトの詳細

	品名	型式	注文コードNo.	標準価格(税別)	数量
A+C	六角穴付皿ネジ	M6＊10	122786	¥20	3
B+C	ナット1種	M8	122783	¥10	2
	スプリングワッシャー	M8	122776	¥10	2
	平ワッシャー	M8	122781	¥10	2
B+D	六角穴付ボルト(SW+平W付)	M6＊20	122822	¥40	4

P ポイント対象品

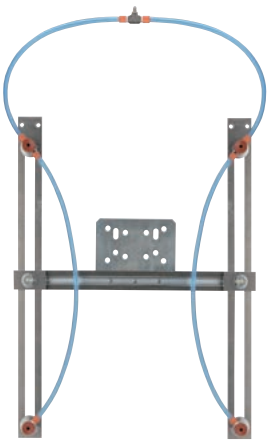

▶吸着金具：スモール用

自在チャック（H型）

注文コードNo.	054286
型　　式	FCKH-0000
標 準 価 格	¥37,400（税別）

● 重量：1,185g

展開図

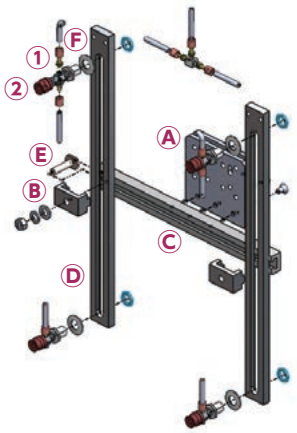

A 自在チャック取付ベース



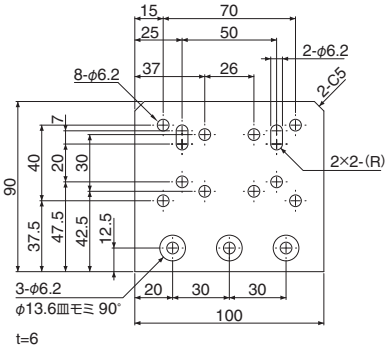

B 自在チャック スライドホルダー H



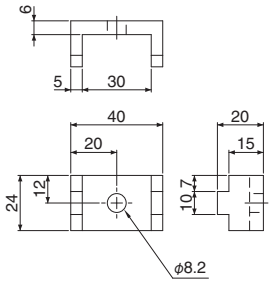

C 自在チャック スライドベース

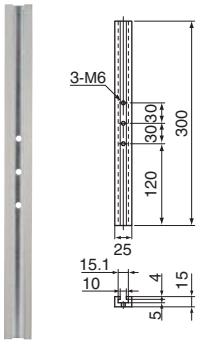

D 自在チャック縦バー（L）



FCK1-0003Lは長さ300mm

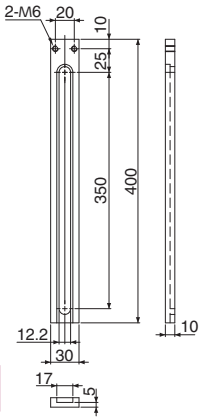

E 自在チャック締付ボルトH



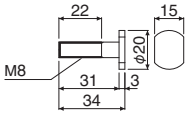

F テーパーワッシャー・スモール用



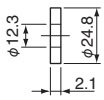

■構成パーツ

	品　名		型　式	注文コードNo.	重量（g）	標準価格（税別）	数量
A	自在チャック取付ベース		FCK1-0001	054287	393	¥4,400	1
B	自在チャックスライドホルダーH		FCKH-0007	054291	21	¥3,410	2
C	自在チャックスライドベース		FCK2-0004	054325	213	¥3,740	1
D	自在チャック縦バー（L）	400mm（標準）	FCK1-0003L-400	054290	183	¥5,500	2
		300mm	FCK1-0003L	054289	139	¥3,850	—
E	自在チャック締付ボルトH		FCKH-0005L	054292	16	¥1,100	2
1	吸着金具・スモール用（M5）		VFIL-S-5A	210974 P	20	¥690	4
2	吸着パッド・埋込み式・シリコン・茶		VAPH-15C	210193	2.2	¥330	4
F	テーパーワッシャー・スモール用		12ﾊﾟｲ（VFIL-Sﾖｳ）	370244	4	¥60	4

■使用ボルトの詳細

	品　名	型　式	注文コードNo.	標準価格（税別）	数量
A+C	六角穴付皿ネジ	M6*10	122786	¥20	3
B+C	ナット1種	M8	122783	¥10	2
	スプリングワッシャー	M8	122776	¥10	2
	平ワッシャー	M8	122781	¥10	2

P ポイント対象品

自在チャック

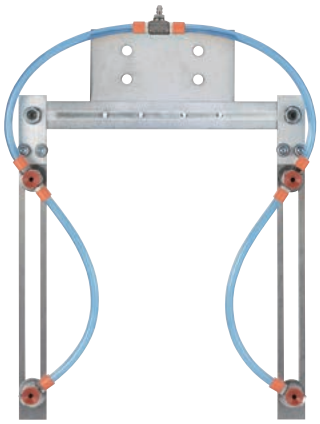

▶ 吸着金具：ミニ用

自在チャック（ミニ）

注文コードNo.	054324
型　　式	FCK1-1000
標 準 価 格	¥19,800（税別）

● 重量：616g

展開図

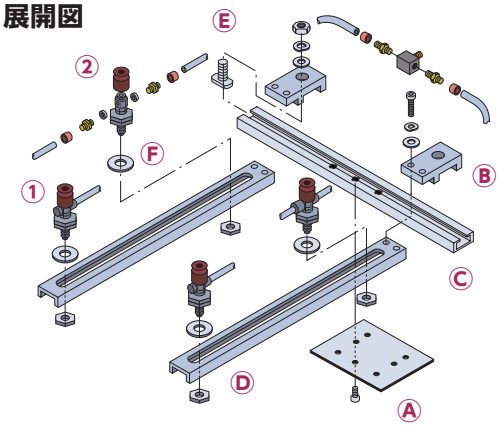

A 自在チャック取付ベース



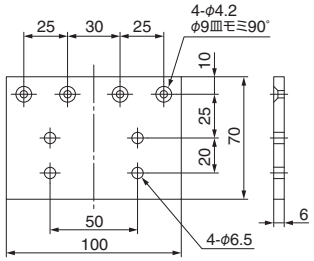

B 自在チャック スライドホルダー



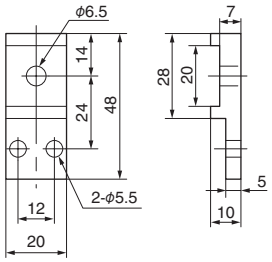

C 自在チャック スライドベース



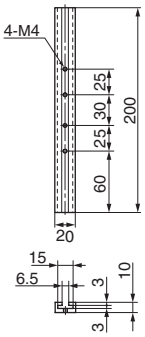

D 自在チャック縦バー



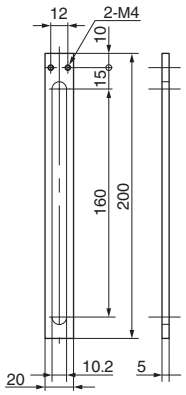

自在チャック スライドホルダー



※H型に変更する場合に使用ください。

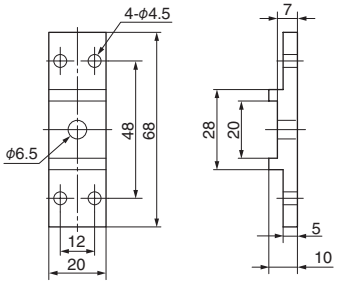

E 自在チャック締付ボルト



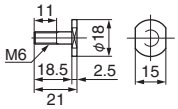

■構成パーツ

	品　名	型　式	注文コードNo.	重量（g）	標準価格（税別）	数量
A	自在チャック取付ベース	FCK1-1001	054340	313	¥1,320	1
B	自在チャックスライドホルダー	FCK1-1002	054321	16	¥2,090	2
C	自在チャックスライドベース	FCK-1004	370735	69	¥2,750	1
D	自在チャック縦バー 200mm	FCK1-1003	054322	32	¥2,590	2
E	自在チャック締付ボルト	FCK-1005	370736	8	¥1,210	2
1	吸着パッド・埋込み式・シリコン・茶	VAPH-12C	210192	0.8	¥260	4
2	吸着金具・ミニ用	VFIL1-SS-5	211029 (P)	14	¥830	4
F	テーパーワッシャー（ミニ）	10パイ（VFIL-SSヨウ）	371362	1.9	¥60	4
	自在チャックスライドホルダー	FCK-1006	050794	18	¥1,550	–

※H型に変更する場合に使用ください。

■使用ボルトの詳細

	品　名	型　式	注文コードNo.	標準価格（税別）	数量
A+C	六角穴付皿ネジ	M4＊8	122785	¥30	4
B+C	ナット1種	M6	122782	¥10	2
	スプリングワッシャー	M6	122775	¥10	2
	平ワッシャー	M6	122780	¥10	2
B+D	六角穴付ボルト（SW+平W付）	M4＊12	122812	¥20	4

(P) ポイント対象品

ロボットハンド（多関節ロボット用）

短時間で多品種のワークに対応可能。

ロボットハンド



スマートフォン等にて、QRコードから商品の動画がご覧いただけます。

- ワーク形状に合わせ吸着金具を自在に調整ができます。
- SUSパイプに目盛刻印を採用。
- 豊富なハンドパーツと組合せでき、多様なニーズにお応えします。



NEW



ロボットハンド

注文コードNo.	171372 P
型　式	RHK10-150
標準価格	¥38,000（税別）

- 重量：490g
- 吸着パッド：VAPH-15C-3（4個）
- エア供給口：Rc 1/8
- 取付ピッチ（mm）：P.C.D 31.5
- 取付部ボス径（mm）：外径φ20、高さ2.5
- 位置決め用PIN穴（mm）：φ4・φ5
- 吸着金具ピッチ（mm）：50 ～ 150

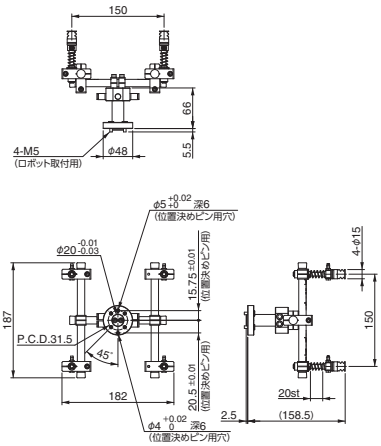

NEW

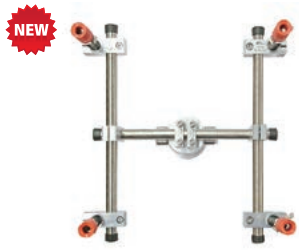

ロボットハンド

注文コードNo.	171373 P
型　式	RHK10-200
標準価格	¥39,000（税別）

- 重量：545g
- 吸着パッド：VAPH-15C-3（4個）
- エア供給口：Rc 1/8
- 取付ピッチ（mm）：P.C.D 31.5
- 取付部ボス径（mm）：外径φ20、高さ2.5
- 位置決め用PIN穴（mm）：φ4・φ5
- 吸着金具ピッチ（mm）：100 ～ 200

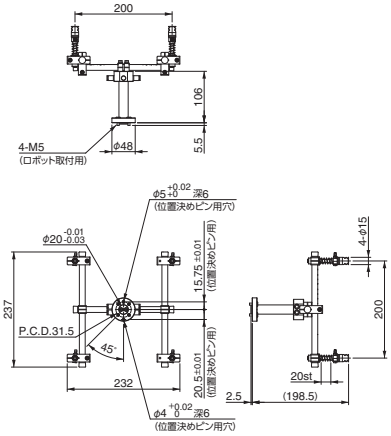

NEW



ロボットハンド

注文コードNo.	171374 P
型　式	RHK10-250
標準価格	¥40,000（税別）

- 重量：612g
- 吸着パッド：VAPH-15C-3（4個）
- エア供給口：Rc 1/8
- 取付ピッチ（mm）：P.C.D 31.5
- 取付部ボス径（mm）：外径φ20、高さ2.5
- 位置決め用PIN穴（mm）：φ4・φ5
- 吸着金具ピッチ（mm）：150 ～ 250

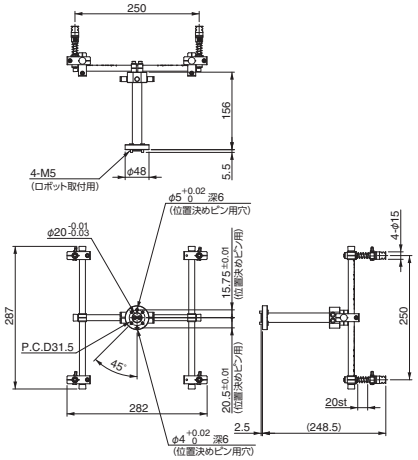

NEW



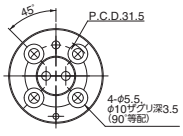

取付フランジ

注文コードNo.	171375
型　式	RHK10-FA
標準価格	¥3,200（税別）

- 重量：41.6g
- 取付ピッチ（mm）：P.C.D 31.5
- 取付部ボス径（mm）：無し（フラット）
- 位置決め用PIN穴（mm）：φ4・φ5
- 取付ボルト：M5

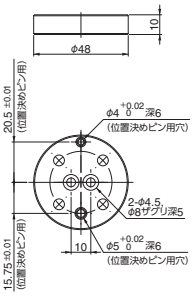

NEW



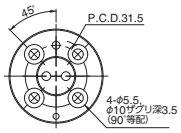

取付フランジ

注文コードNo.	171376
型　式	RHK10-FB
標準価格	¥3,200（税別）

- 重量：41.8g
- 取付ピッチ（mm）：P.C.D 31.5
- 取付部ボス径（mm）：外径φ12、高さ2.5
- 位置決め用PIN穴（mm）：φ4・φ5
- 取付ボルト：M5

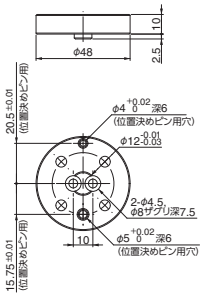



P ポイント対象品

MEMO