eins

総合カタログ Vol.7

CONTENTS

1-1 チャック（ハンド）交換
- チャックワンタッチ手動
- チャックワンタッチ手動（OM タイプ）
- ツールチェンジャー
- ハンド自動交換システム

2-1 掴 む
- ミニシリンダー
- ミニシリンダー用アクセサリー
- コンテナシリンダー
- コンテナシリンダー用アクセサリー
- 機能チャック
- クッション材

3-1 吸 着
- 吸着パッド
- 吸着金具
- パッド in パッド
- 真空グリッパー
- エジェクター / フィルター / チェックバルブ
- 超小型成形品用パーツ
- 真空発生ユニット

4-1 切 る
- エアーニッパー（小型・中型）
- エアーニッパー（大型）

5-1 フレーム・モジュール
- ジャングルジム
- レッツジョイント
- レッツSUS
- 基礎アルミ材
- 自在チャック

6-1 配管部品・センサー
- 配管部品
- 製品確認用センサー / マルチ AND 基板
- 電源通信 IO ユニット

7-1 軽量シリーズ
- フレーム / 吸着 / シリンダー / 当板 / マニホールド

8-1 業 種 別
- 物流・パレタイズ / 板金・プレス・金属加工

9-1 組付用ツール
- 工具 / 治具

10-1 ご 案 内
- 各種ご案内

アインツロボットハンド用パーツラインナップ

1-2
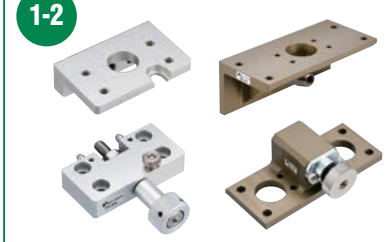
チャックワンタッチ手動

1-6

チャックワンタッチ手動（OMタイプ）

1-8
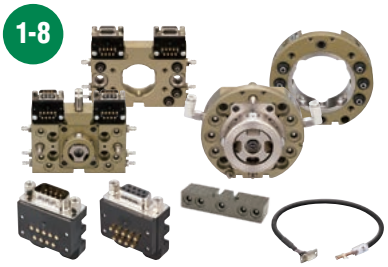
ツールチェンジャー

1-40
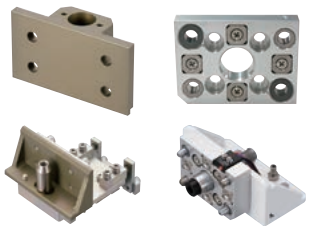
ハンド自動交換システム

2-2

ミニシリンダー／樹脂ミニシリンダー

2-8

ミニシリンダー用アクセサリー

2-18

コンテナシリンダー

2-24
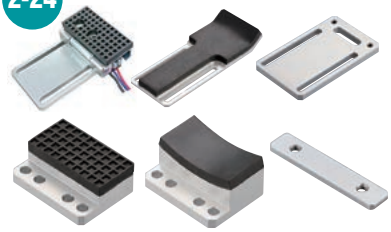
コンテナシリンダー用アクセサリー

2-26

機能チャック

2-52


クッション材

3-2

吸着パッド

3-22

吸着金具／吸着樹脂具

3-40

パッドinパッド

3-44

真空グリッパー

3-46

エジェクター/フィルター/チェックバルブ

3-52

超小型成形品用パーツ

4-2

エアーニッパー（小型・中型）

4-22

エアーニッパー（大型）

5-2
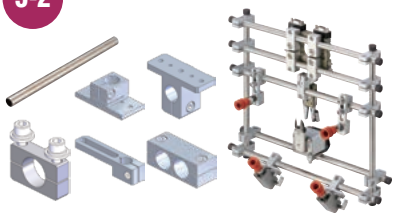
ジャングルジム

5-34
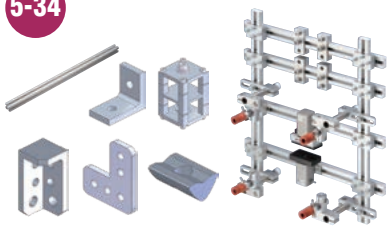
レッツジョイント

5-42
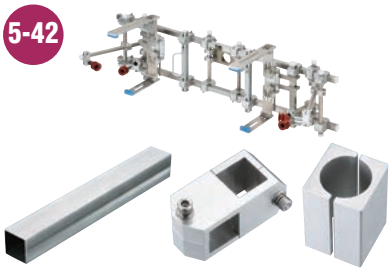
レッツSUS

5-46
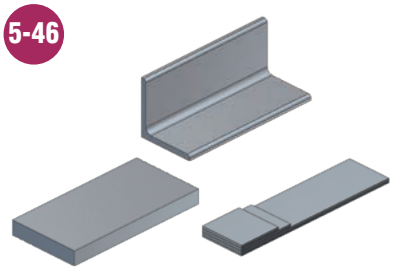
基礎アルミ材

5-48
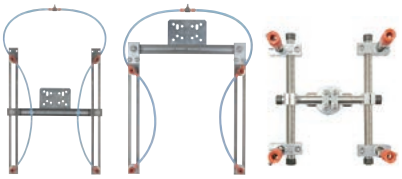
自在チャック

6-2
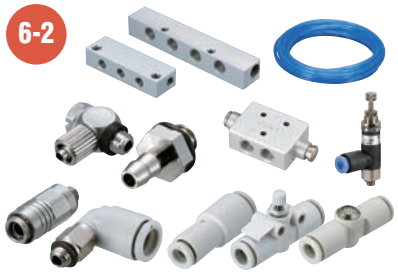
配管部品

6-16

製品確認用センサー／マルチAND基板

7-2

軽量シリーズ

8-2
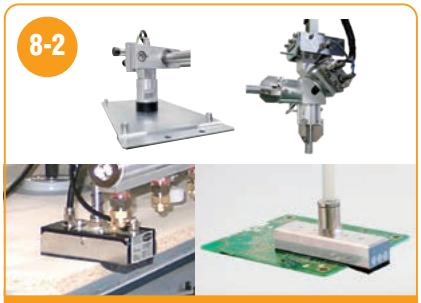
業種別

9-2

組付用ツール

用途別製品検索

チャック(ハンド)交換

1-2 チャックワンタッチ手動
- OA-SSL／OA-SSⅠ／OA1-SA／OA1-SAⅠ …… 1-3
- OA2-LA／OA-LAⅠ／チャックスペーサー・樹脂製 … 1-4
- OA-SSL(SUS)／OA-SSI(SUS)／OC-LA／OC-LAⅡ … 1-5

1-6 チャックワンタッチ手動(OMタイプ)
- OMタイプ …… 1-6

1-8 ツールチェンジャー
- B／BNタイプ …… 1-11
- ロングセンターガイド …… 1-16
- A／B／BNタイプ用増設エアーオプション …… 1-17
- A／B／BNタイプ用アクセサリー …… 1-18
- オプション&アフターパーツ対応表 …… 1-20
- 多関節ロボット用 …… 1-24
- 多関節ロボット用アクセサリー …… 1-30
- オプション&アフターパーツ対応表 …… 1-36

1-40 ハンド自動交換システム
- 自動交換用ハンガー／ハンガーツール …… 1-41
- ネオチャックハンガー …… 1-42

掴　む

2-2 ミニシリンダー
- マイクロミニシリンダー(UMCD)／ミニシリンダー(MCD1)／樹脂シリンダー(MCDR) … 2-4
- ミニシリンダー(MCDP／MCE) …… 2-5
- ミニシリンダーH／ミニシリンダーオプションパーツ … 2-6
- パイプシリンダー(MCP1)／吸着複合シリンダー(VMCP) …… 2-7

2-8 ミニシリンダー用アクセサリー
- 当板 …… 2-10
- ツメ／締付板 …… 2-13
- チャックスペーサー(樹脂製)／スペーサー(アルミ製) … 2-14
- 延長軸／軸受／スライドプレート …… 2-15
- マイクロミニシリンダー／ミニシリンダー⇔当板選定表 … 2-16

2-18 コンテナシリンダー
- ミニコンテナシリンダー(単動型／複動型) …… 2-19
- コンテナシリンダー(複動型／強化型) …… 2-20
- コンテナシリンダー(複動型／強化型)GCYLシリーズ … 2-21
- コンテナシリンダー(複動型／強化型)NGCYLシリーズ … 2-22

2-24 コンテナシリンダー用アクセサリー
- 当板／延長板／締付板 …… 2-25

2-26 機能チャック
- ランナーチャックEシリーズ(超ジュラルミン製爪) … 2-32
- ランナーチャックE1シリーズ(鉄製爪) …… 2-34
- ランナーチャックE1シリーズ(L爪タイプ) …… 2-36
- ランナーチャックE1シリーズ(爪着脱式) …… 2-37
- ランナーモジュール／ランナーチャックプレート …… 2-39
- ランナーチャックバッファユニット／トンネルゲートランナーチャック …… 2-40
- パイプ複合チャック／パイプ複合チャック・グリップ … 2-41
- ヒンジシリンダー …… 2-42
- クランプ・ヒンジチャック(複動型) …… 2-43
- マグネットチャック …… 2-44
- 三爪チャック(複動型) …… 2-45
- 平行チャック(単動型／複動型) …… 2-46
- 薄型平行ハンド(複動型) …… 2-50
- ニードルグリッパー …… 2-51

2-52 クッション材
- ゴム板／EPスポンジ／シリコンスポンジ …… 2-52

吸　着

3-2 吸着パッド
- ゴムの材質と特性一覧 …… 3-3
- 埋込式／ビス止式 …… 3-4
- ジャバラ／TR／TRN …… 3-6
- スポンジ付 …… 3-7
- 十字／フリー／EPスポンジ付／吸着キャップ …… 3-8
- 吸着パッド用アクセサリー …… 3-9
- フッ素ジャバラ／薄肉鋼板用 …… 3-10
- バキューム …… 3-11
- 多段ジャバラ …… 3-12
- パウチ …… 3-13
- 薄型非接触パッド …… 3-14
- 金具付(フラット真空) …… 3-15
- 金具付(ベローズ／1.5段) …… 3-17
- 金具付(ベローズ／2.5段) …… 3-18
- 金具付(長円) …… 3-19
- 薄鋼板用パッド …… 3-20
- 交換用吸着パッド …… 3-21

3-22 吸着金具
- 吸着金具・吸着樹脂具(マイクロ／ミニ／スモール／ラージ) …… 3-23
- 回止式(マイクロ／ミニ／スモール／⅛接続用／角度調整／ラージ) …… 3-30
- 吸着金具・保持機構付 …… 3-32
- 吸着アタッチヘッド …… 3-33
- 吸着金具⇔吸着パッド選定表 …… 3-34
- 固定式／ミニシリンダー用 …… 3-36
- アジャスター …… 3-37
- 吸着角度調整ブラケット …… 3-38

3-40 パッドinパッド
- 中金具／外金具 …… 3-40
- 中パッド／外パッド／テストキット …… 3-41
- パッドinパッド選定表 …… 3-42

3-44 真空グリッパー

3-46 エジェクター/フィルター/チェックバルブ
- エアーエジェクター …… 3-47
- 小型フィルター …… 3-48
- プラスチックエジェクター …… 3-49
- 小型チェックバルブ(真空パッド用) …… 3-50

3-52 超小型成形品用パーツ

3-54 真空発生ユニット

切　る

4-2 エアーニッパー(小型・中型)
- エアーニッパー選定方法 …… 4-2
- NWシリーズ …… 4-4
- HNWシリーズ …… 4-10
- エアーニッパー⇔替刃選定表 …… 4-16
- エアーニッパー替刃 …… 4-17
- エアーニッパー⇔アクセサリー選定表 …… 4-18
- アクセサリー …… 4-19
- ニッパー取付金具 …… 4-20
- NWワンタッチクリップ／ニッパー調製金具 …… 4-21

4-22 エアーニッパー(大型)
- NTシリーズ …… 4-23
- NSシリーズ／NRシリーズ／増圧ユニット …… 4-24

- ニッパー固定ホルダー／ブラケット／ローテーションBRT …… 4-25
- NBシリーズ …… 4-26
- スプルーカットユニット／タイミングコントローラー … 4-27
- エアーニッパー替刃／アクセサリー …… 4-28
- ヒートニッパー（NTH／NKHシリーズ） …… 4-30

フレーム・モジュール

5-2 ジャングルジム

- ジャングルジム商品一覧 …… 5-3
- ジャングルジムSUS・CFRPパイプ／樹脂製固定具 … 5-8
- パイプエンドキャップ／パイプカッター／クリップ … 5-9
- 接続金具（コネクター） …… 5-10
- 接続金具（ブラケット） …… 5-13
- 接続金具（ローテーション） …… 5-19
- 接続金具（スライド） …… 5-21
- 接続金具（ワッシャー） …… 5-24
- 接続金具（ナット／ブッシュ） …… 5-25
- 基礎フレームモジュール …… 5-26
- ロボットハンド製作事例 …… 5-29
- パーツ使用事例 …… 5-32

5-34 レッツジョイント

- レッツジョイント商品一覧 …… 5-35
- 基礎フレームモジュール …… 5-38
- ロボットハンド製作事例 …… 5-40
- パーツ使用事例 …… 5-41

5-42 レッツSUS

- レッツSUSパイプ／パイプエンドキャップ …… 5-43
- 接続金具 …… 5-44

5-46 基礎アルミ材

5-48 自在チャック

- ロボットハンド（多関節ロボット用） …… 5-51

配管部品・センサー

6-2 配管部品

- マニホールド …… 6-3
- 軽量樹脂マニホールド …… 6-4
- 継手 …… 6-5
- ガスケット／エアーカプラー／マイクロカプラー …… 6-8
- エアーチューブ／スリーブ …… 6-9
- 結束バンド／固定具／チューブカッター …… 6-10
- レギュレーター／押ボタン型バルブ／手動押ボタン … 6-11
- スピコン …… 6-12
- バルブ継手 …… 6-13
- ミニチュア減圧弁 …… 6-14
- ボルト／ナット／ワッシャー …… 6-15

6-16 製品確認用センサー／マルチAND基板

- スターセンサー …… 6-17
- マイクロスイッチ／リミットスイッチ …… 6-18
- 取付L金具・リミットスイッチ用 …… 6-19
- オートスイッチ（有接点・無接点） …… 6-20
- 高精度シリンダセンサ …… 6-21
- 光電センサー …… 6-22
- 光エリアセンサー …… 6-24
- 光ファイバー …… 6-25
- 光アンプ …… 6-26
- 近接スイッチ …… 6-30
- マルチAND基板 …… 6-32

6-34 電源通信IOユニット

軽量シリーズ

7-2 フレーム

- CFRPパイプ（φ12／φ20） …… 7-2
- パイプエンドキャップ …… 7-2
- 樹脂固定具 …… 7-2

7-3 吸着

- 吸着樹脂具（ミニ） …… 7-3
- 吸着樹脂具（スモール） …… 7-4

7-5 シリンダー／当板／マニホールド

- 樹脂シリンダー …… 7-5
- 当板（角型／R型） …… 7-5
- 樹脂マニホールド …… 7-5

業種別

8-2 物流・パレタイズ

- エアエジェクター／パッド …… 8-2
- 真空グリッパー …… 8-3

8-4 板金・プレス・金属加工

- マグネットチャック …… 8-4
- 三爪チャック …… 8-5
- 吸着パッド …… 8-6

組付用ツール

9-2 工具／治具

- 六角ボルト／継ぎ手締付け工具 …… 9-2
- パイプ切断工具 …… 9-3
- 切断工具 …… 9-4
- 切断工具／カッター／バリ取り …… 9-5
- 配線工具／ペンチ工具 …… 9-6
- チューブ／ダクト切断工具／測定工具 …… 9-7
- 接着剤／調整工具／治具／静電除去パーツ …… 9-8

新商品のご案内

商品については、当該ページにてご確認ください。
例）1-7 ➡1-7ページをご確認ください。

1-6



チャックワンタッチ・手動

注文コードNo.	型　式
140382	OM-50
140383	OM-50I
140384	OM-90
140385	OM-90I
140388	OMR-CBX20

1-17



エアーオプション継手

注文コードNo.	型　式
140391	OX-SCA-10
140392	OX-SCIA-10

1-18
1-30



ツールチェンジャーアフターパーツ

注文コードNo.	型　式
230117	XL0054-206A
110739	LX0219-203
152755	PHI.11
200320	UR10-10
221487	WRBC15-8-3
131773	NPB10

1-28



多関節用ツールチェンジャー

注文コードNo.	型　式
140373	OX-120A
140374	OX-120AI
140314	OX-230A
140319	OX-230AI

1-31



プローブコネクター

注文コードNo.	型　式
140393	OXR-MPS0508
140394	OXR-MPS1304
140395	OXR-MPS0508-I
140396	OXR-MPS1304-I
140397	OXR-PCS

2-4
2-10



マイクロミニシリンダー（引込）

注文コードNo.	型　式
200260	UMCD-5T
200261	UMCD-10T
023357	CPUM-10
023358	CPUM-11

2-5



ミニシリンダー・スリム型

注文コードNo.	型　式
123929	MCDP-10
123930	MCDP-20
123931	MCDP-AJBKT

2-22



コンテナシリンダー・複動型・ガイド付

注文コードNo.	型　式
131686	NGCYL20＊20
131687	NGCYL20＊40
131688	NGCYL20＊50
131689	NGCYL20＊75
131690	NGCYL20＊100

2-27



ランナーチャック（リミットSW付）

注文コードNo.	型　式
023456	CHK-ES-08-C1
023457	CHK-EM-12-C1
023458	CHK-EL-12-C1
023459	CHK-EX-20-C1

2-33



ランナーチャックEMR（センサー無）

注文コードNo.	型　式
023440	CHK-EMR-12
023443	CHK-EMR-CPE

2-40



ランナーチャックバッファユニット

注文コードNo.	型　式
023439	CHK-BU

2-41



パイプ複合チャック・グリップ

注文コードNo.	型　式
090262	J25410G-40
090263	J25410G-30

2-45



三爪チャック

注文コードNo.	型　式
197258	TCC-16
197259	TCC-25
197260	TCC-32

2-46



平行チャック20st

注文コードNo.	型　式
073318	HC-20
073319	HC-20S

3-9



アルミ製ラミジップ

注文コードNo.	型　式
002407	AL-22

3-11



バキュームパッド・シリコン

注文コードNo.	型　式
042095	EPJG-2-S
042096	EPJG-4-S
042097	EPJG-2-F-RA
042098	EPJG-4-F-RA
042099	EPJG-6-F-RA
042100	EPJG-8-F-RA

3-11
3-33



外金具アタッチヘッド

注文コードNo.	型　式
042111	ETN-PS-2A-M5
042112	ETN-PS-10-M5

3-12



吸着パッド・ジャバラ・シリコン

注文コードNo.	型　式
042101	EPCG-3-S

3-12



吸着パッド・多段ジャバラ・シリコン

注文コードNo.	型　式
042102	EPLG-15-S5
042103	EPLG-20-S5

3-13



吸着パッド・星形パウチ・シリコン

注文コードNo.	型　式
042107	EPMG-56L-S4
042108	EPMG-24S-S4
042109	EPMG-40S-S4
042110	EPMG-56S-S4

3-13



吸着パッド・パウチ・2段ジャバラ

注文コードNo.	型　　式
042104	EPNG-132B-S4
042105	EPNG-133B-S4
042106	EPNG-134B-S4

3-14



薄型非接触パッド

注文コードNo.	型　　式
042113	ECOPS-40-Y
042114	ECOPS-60-Y
042115	ECOPS-80-Y

3-23



吸着樹脂具・ミニ用

注文コードNo.	型　　式
211144	VFILPL-SS-5
211145	VFILPL-SS-10
211146	VFILPL-SS-20
211147	VFILPL-SS-30

3-26



吸着樹脂具・スモール用

注文コードNo.	型　　式
211148	VFILPL-S-5
211149	VFILPL-S-10
211150	VFILPL-S-20
211151	VFILPL-S-30

3-47



エアーエジェクター

注文コードNo.	型　　式
042116	ESVP10-A
042129	ESVP10-A-20
042117	ESVP-A-PA
010749	B1.5/60-MU65-N6-G-F2-38M
010750	B1.5/60-MU80-N6-G-F2-38M

注文コードNo.	型　　式
042118	ESVP-A-SA
042130	ESVP10-BKTJT12
042131	ESVP10-BKTJT20
042132	ESVP10-SEAL
042133	ESVP10-NOZL-UT

4-3



ミニエアニッパー・刃開調整付

注文コードNo.	型　　式
131722	NW3-35-BAST
131723	NW3-35R-BAST
131724	NW3-20-BAST
131725	NW3-20R-BAST

4-21



ニッパー取付金具

注文コードNo.	型　　式
131732	NW-ADJBKT
131770	NW-MOUNT12-20

4-10



HNWニッパー

注文コードNo.	型　　式
073301	HNW-10
073302	HNW-101
073303	HNW-10R
073304	HNW-20
073305	HNW-201
073306	HNW-20-V001S
073307	HNW-20-01C
073308	HNW-20R

注文コードNo.	型　　式
073309	HNW-20R-V001S
073310	HNW-35
073311	HNW-35-V001S
073312	HNW-35-01C
073313	HNW-35R
073314	HNW-35R-V001S
073315	HNW-50
073316	HNW-50R

4-25



ニッパー調整金具

注文コードNo.	型　　式
131712	NP-RTB-NR10
131713	NP-RTB-NR20
131714	NP-RTB-NR30

4-27



スプルーカットユニット

注文コードNo.	型　　式
131717	NS20UR

5-51



ロボットハンド

注文コードNo.	型　　式
171372	RHK10-150
171373	RHK10-200
171374	RHK10-250
171375	RHK10-FA
171376	RHK10-FB

6-6



配管継手

注文コードNo.	型　　式
102051	KQ2L06-M6A
101596	KQ2T04-00A
101597	KQ2T06-00A
100817	KCH04-M5
100818	KCH06-M5

6-18
6-21



リミットスイッチ・センサー

注文コードNo.	型　　式
250006	Z-15GW55-B
002433	ACH02LN
002434	ACH02LS

9-1



工具・静電除去

ロボットハンドの組付けに便利な工具を追加致しました。
ワーク取出しや解放時における静電気除去パーツを追加。
詳しくは 9-8 をご覧ください。

新商品の詳細は右記URLまたはQRコードにて弊社アインツ事業部ホームページにアクセスしていただき、掲載資料にてご確認ください。

https://www.eins1.jp/image/catalog/pdf/20240601.pdf

価格改定・仕様変更のご案内

▶ 価格改定

価格改定商品につきましては大変お手数ですが、
下記URLまたはQRコードにて弊社アインツ事業部ホームページにアクセスしていただき、
掲載資料にてご確認をお願い申し上げます。

https://www.eins1.jp/image/catalog/pdf/20240601_price.pdf

▶ 仕様変更商品

注文コードNo.	変更前商品	品　名		注文コードNo.	変更後商品	品　名	変更内容	記載ページ
140311	OX-35A	多関節用ツールチェンジャー・ロボット側	→	140398	OX-35B	多関節用ツールチェンジャー・ロボット側	ピストン内部変更	1-27
140312	OX-35AT	多関節用ツールチェンジャー・ロボット側	→	140399	OX-35BT	多関節用ツールチェンジャー・ロボット側		1-29
131281	NCON-CP-06	当板・ミニコン用	→	131677	NCON-CP-06A	当板・ミニコン用	当板の形状変更	2-25
131603	NW-50	ミニエアーニッパー	→	131771	NW1-50	ミニエアーニッパー	ブレード固定方法変更	4-8
131604	NW-50R	ミニエアーニッパー	→	131772	NW1-50R	ミニエアーニッパー		4-8
041955	EG-NW50	ミニエアーニッパー替刃	→	042134	EG1-NW50	ミニエアーニッパー替刃		4-17
041956	EG-NW50R	ミニエアーニッパー替刃	→	042135	EG1-NW50R	ミニエアーニッパー替刃		4-17
131045	N01913-104	コネクタープレート25・D	→	131408	N01913-104	コネクタープレート25・D	材質、板厚の変更	5-37
131047	N01913-106	コネクタープレート25・F	→	131410	N01913-106	コネクタープレート25・F	材質、板厚、形状の変更	5-37
131051	N01913-301	コネクタープレート50・A	→	131414	N01913-301	コネクタープレート50・A	材質、板厚の変更	5-37
050794	FCK1-1006	自在チャックスライドホルダー(ミニ)	→	054323	FCK1-1006	自在チャックスライドホルダー	材質処理の変更	5-50
000012	AZ8166	リミットスイッチ	→	073334	HL-5300	リミットスイッチ	メーカーの変更	6-18

販売方法変更・販売終了のご案内

▶ 下記モジュール（セット）をセット販売から単品販売へ変更致します。

注文コードNo.	品　名	型　式	記載ページ
042024	基礎フレーム・ジャングルジム用	EFCK-2500B	5-28
041664	基礎フレーム・ジャングルジム用φ8	EFCK-1005	5-28
041662	基礎フレーム・ジャングルジム用φ8	EFCK-1003	5-28
041663	基礎フレーム・ジャングルジム用φ8	EFCK-1004	5-28
041666	基礎フレーム・ジャングルジム用φ20	EFCK-2003	5-28
041670	基礎フレーム・ジャングルジム用φ20	EFCK-2005	5-28
041672	基礎フレーム・ジャングルジム用φ20	EFCK-2501	5-28
041673	基礎フレーム・ジャングルジム用φ20	EFCK-2502	5-28
041686	基礎フレーム・レッツジョイント用	EFCK-7500	5-39
041689	基礎フレーム・レッツジョイント用	EFCK-7600	5-39
041692	基礎フレーム・レッツジョイント用	EFCK-8000	5-39
041684	基礎フレーム・レッツジョイント用	EFCK-7001	5-39
110571	吸着モジュール・レッツジョイント用	LSM-003	5-39

▶ 販売終了

注文コードNo.	品　名	型　式	記載ページ
131086	スペーサー 25・T5・P25	N01918-101	5-37
041686	基礎フレーム・レッツジョイント用	EFCK-7500	5-39
041689	基礎フレーム・レッツジョイント用	EFCK-7600	5-39
041692	基礎フレーム・レッツジョイント用	EFCK-8000	5-39
042024	基礎フレーム・ジャングルジム用	EFCK-2500B	5-29
090171	グリップモジュール・ジャングルジム用	JGM-009	5-31
090175	グリップモジュール・ジャングルジム用	JGM-013	5-31
090178	グリップモジュール・ジャングルジム用	JGM-016	5-32
090180	グリップモジュール・ジャングルジム用	JGM-018	5-32
090190	リミットモジュール・ジャングルジム用	JLM-003	5-33
090216	吸着モジュール・ジャングルジム用	JSM-003B	5-30
090219	リミットモジュール・ジャングルジム用	JLM-001B	5-33
090235	グリップモジュール・ジャングルジム用	JGM1-004	5-31
090245	グリップモジュール・ジャングルジム用	JGM1-023	5-32
110569	吸着モジュール・レッツジョイント用	LSM-001	5-40
110583	グリップモジュール・レッツジョイント用	LGM-008	5-41
110584	グリップモジュール・レッツジョイント用	LGM-009	5-41
110589	グリップモジュール・レッツジョイント用	LGM-014	5-42
110590	グリップモジュール・レッツジョイント用	LGM-015	5-42
110592	グリップモジュール・レッツジョイント用	LGM-017	5-42
110599	リミットモジュール・レッツジョイント用	LLM-003	5-42

お取引のご案内

アインツオンラインショップへご注文いただく場合

本カタログ掲載商品は「アインツオンラインショップ」にてご注文いただく事ができます。
ご注文いただくには会員登録が必要となります。会員登録は下記参照願います。

●会員登録方法

下記のいずれかでお申込みください。
受付確認後、ご記入のメールアドレス宛に「会員ID」をご連絡いたします。

▶パソコン（einsオンラインショップ）でのご登録
https://www.eins1.jp
サイト内会員登録フォームより簡単にご登録ができます。

▶E-mailでのご登録
eins.info@star.stertec.co.jp
会員登録用紙※1に必要事項をご記入の上、メールでお送りください。

▶FAXでのご登録
0587-94-1319
会員登録用紙※1に必要事項をご記入の上、FAXでご送付ください。

アインツオンラインショップへご注文

https://www.eins1.jp
アインツ会員ID・パスワードでログインされますとご精算時に、見積書のダウンロードができます。※2

↓

内容のご確認

商品の発送 ↓ 発送完了のお知らせをE-mailにてご連絡

ご注文商品のお受け取り

※1 用紙は、本カタログ最終ページをコピーの上ご利用ください。
※2 会員登録内容に変更が生じた場合、すみやかにご連絡ください（メール／FAX／TEL）。

アインツオンラインショップ会員特典

特典1
ポイント10%還元!
対象商品に限ります。

特典2
送料無料!
1回のご注文金額が15,000円（税抜）以上の場合。

特典3
CADデータ無料ダウンロード!
DXF・IGES・STEP形式。

特典4
メールマガジン配信!
新商品など最新情報の定期配信。

●特典をご利用になるには会員登録が必須です。　●ポイントは、1ポイントにつき1円換算となります。
●ポイント付与は、商品発送後に確定されます。次回のご購入からご利用頂けます。
●ポイント利用によるご注文においては、対象商品であってもポイントは付与されません。
●ポイントは送料及び消費税にもご利用頂けます。
●1年以上購入が無い場合、ポイントは0になります。（但し、1ヶ月前にその旨のお知らせメールを送信します。）

国内でお取引されましたアインツ商品は、海外へ転売することが出来ません。
別途、海外の事業所がございますので、詳しくはお問い合わせください。

最寄りの弊社支店・営業所へご注文いただく場合

弊社支店・営業所で購入を希望※3されるお客様は、アインツ会員登録は不要です。
下記ご連絡先をご参照の上、最寄りの弊社支店・営業所へ直接ご注文ください。

●㈱スター精機 支店・営業所連絡先

- 関東支店…TEL：0283-24-8211 FAX：0283-24-5687
- 東京営業所…TEL：03-5824-5010 FAX：0283-24-5687
- 仙台営業所…TEL：022-249-4691 FAX：022-249-4725
- 新潟営業所…TEL：0256-68-3366 FAX：0256-68-3367
- 甲信営業所…TEL：0263-51-5230 FAX：0263-51-5235
- 神奈川営業所…TEL：046-400-7161 FAX：046-400-7163
- 名古屋支店…TEL：0587-95-7557 FAX：0587-96-1291
- 浜松営業所…TEL：053-432-6131 FAX：053-433-0107
- 静岡営業所…TEL：054-289-2241 FAX：054-289-2239
- 富山営業所…TEL：076-492-3260 FAX：076-492-3216
- 岡崎シャトルセンター…TEL：0587-95-7557 FAX：0587-96-1291
- 大阪支店…TEL：06-4255-8811 FAX：06-4255-8812
- 滋賀営業所…TEL：077-551-1721 FAX：077-551-1725
- 広島営業所…TEL：082-874-6320 FAX：082-874-6353
- 福岡営業所…TEL：092-592-8270 FAX：092-592-8271
- 大分シャトルセンター…TEL：0979-43-2005 FAX：092-592-8271

※3 取引条件がアインツオンラインショップとは異なりますので、詳細は事前にお問い合わせください。

最寄りのスター精機 支店・営業所へご注文※3

アインツ会員の登録は不要です

E-mail、電話、FAXでご注文

内容のご確認

商品の発送

ご注文商品のお受け取り

お支払い方法・発送について

お支払い方法

掛け払い（請求書払い）

代金引換（オンラインショップに限ります）

クレジットカード決済（オンラインショップに限ります）

VISA Mastercard JCB AMERICAN EXPRESS Diners Club International

- 但し、弊社規定により掛け払いを希望された場合でも代金引換取引を指定させて頂く場合がございます。
- ご利用頂けるクレジットカードの種類（VISA/MASTER/JCB/AMERICAN EXPRESS/Diners）

宅配業者

ヤマト運輸　午後4時までのご注文は、当日出荷致します。午後4時以降のご注文につきましては翌営業日発送となります。

送料

※離島、特別便を除く

発送料金（1回のご注文ごと※離島・特別便を除く）。
但し、オンラインショップに限り1回のご注文金額が15,000円（税抜）以上の場合は送料無料。

1,200円（税別）

中部	愛知・岐阜・三重・静岡
北陸	富山・石川・福井
関東	群馬・栃木・茨城・千葉・埼玉・神奈川・東京・山梨
信越	新潟・長野
関西	大阪・京都・奈良・滋賀・兵庫・和歌山

1,300円（税別）

中国	島根・鳥取・山口・広島・岡山
四国	愛媛・香川・高知・徳島
北東北	青森・秋田・岩手
南東北	宮城・山形・福島

1,400円（税別）

九州	福岡・佐賀・長崎・熊本・大分・宮崎・鹿児島

2,700円（税別）

北海道	北海道

4,300円（税別）

沖縄	沖縄

代金引換の場合　代金引換をご利用のお客様は、送料以外に1回の発送につき、別途300円（消費税別途）の代金引換手数料がかかります。

縦・横・高さの合計が1.5mを超えるものについては、宅配業者が変更となります。（西濃運輸）

●在庫切れ商品及び在庫をもたない一部商品につきましては、入荷次第の発送となります。尚発送日については後日ご連絡いたします。●商品表示価格には、消費税は含まれておりません。●代金引換・クレジットカード決済の場合、弊社から領収書は発行いたしません。代金引換の場合、領収書は運送会社から発行されます。クレジットカード決済の場合、弊社から「納品書兼請求書」をメールでお送りします。●営業日は「営業日カレンダー」でご確認いただけます。●重量及び大きさによって送料が割増しになる場合が有ります。●お振込み手数料は、お客様ご負担となります。●ご登録時の取引条件が「振込み」となっている場合、代金引換、クレジットカード決済に変更頂く事も可能です。●長尺品（1,500mm 以上）の配送は、西濃運輸便となります。送料は上記価格と異なります事をご了承願います。●ご注文内容に在庫が無い商品が含まれる場合は商品の入荷を待っての発送となります。●発送は全てのご注文商品が揃ってからとなります。（分割での発送の場合、送料をご負担いただく事があります。）

ご変更、キャンセル、返品、クレーム対応について

午後4時までのご注文は、当日出荷となりますので午後4時までにご連絡いただければ変更、キャンセルが出来ます。
午後4時以降のご注文は、翌営業日の午後4時までにご連絡いただければ変更、キャンセルが出来ます。
返品及びクレーム等に関しては、商品到着後、1週間以内に弊社ご購入窓口までご連絡ください。

チャック製作に必要なノウハウが身につきます！

eins無料セミナーのご紹介

ロボットハンドの製作を無料でお教えします!!



- **ロボットハンドパーツの紹介**
  （パーツの最適な使用方法）
- **必要情報の事前準備**
  （事前に準備が必要な情報の説明）
- **取出し方法**
  （製品に合った取出し方法の説明）
- **設計作業実演**
  （構想を基に、設計の実演）
- **3D設計のメリット**
- **パーツデータのダウンロード方法**
  （使用方法、機能、特長を紹介）
- **組立作業体験**
  （図面を基に組付を実施）
- **プロツールの紹介**
  （作業効率を上げるツール紹介）

お客様のご要望に沿ったプログラムで、
パーツの使用方法、構想・設計図の製作・組立に至るまで、
トータルサポート致します！

所要時間 約4時間

お申込はWebサイト・URL・QRコードまたは最寄りの弊社支店・営業所までご連絡ください。

本社・工場	TEL. 0587-95-6491	浜松営業所	TEL. 053-432-6131
出雲工場	TEL. 0853-72-4311	静岡営業所	TEL. 054-289-2241
関東支店	TEL. 0283-24-8211	富山営業所	TEL. 076-492-3260
東京営業所	TEL. 03-5824-5010	岡崎シャトルセンター	TEL. 0587-95-7557
仙台営業所	TEL. 022-249-4691	大阪支店	TEL. 06-4255-8811
新潟営業所	TEL. 0256-68-3366	滋賀営業所	TEL. 077-551-1721
神奈川営業所	TEL. 046-400-7161	広島営業所	TEL. 082-874-6320
甲信営業所	TEL. 0263-51-5230	福岡営業所	TEL. 092-592-8270
名古屋支店	TEL. 0587-95-7557	大分シャトルセンター	TEL. 0979-43-2005

はセミナー開催会場となります。





eins 移動展示車(キャラバンカー)は全国へお伺いします！

その場で 触れて 試して 注文できる！

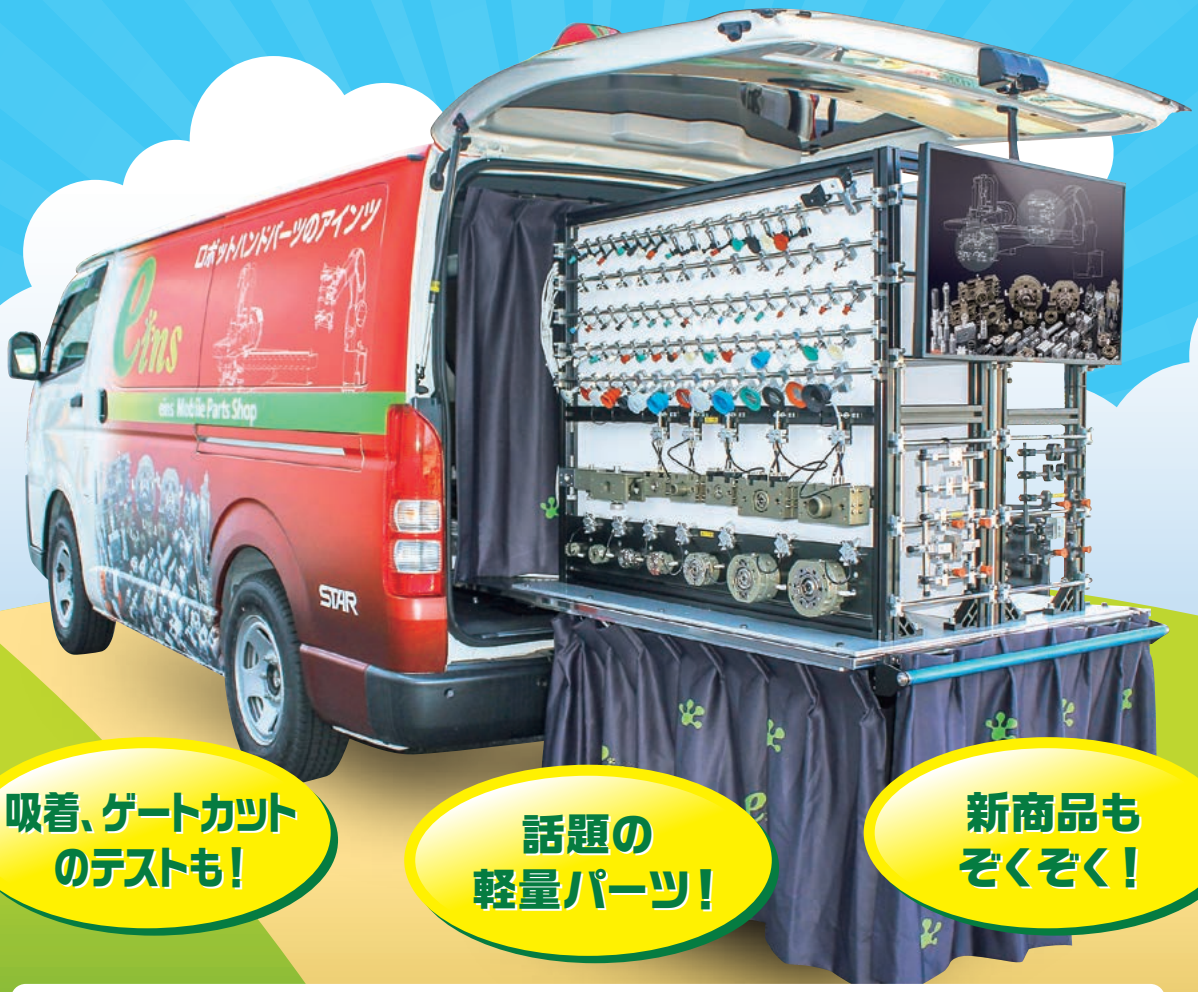

吸着、ゲートカットのテストも！

話題の軽量パーツ！

新商品もぞくぞく！

アインツキャラバンカーは、商品を満載してご希望の場所へお伺いします！

商品に触れてテストもでき、納得してからその場でご注文いただけます。

遠方の展示会まで行けない、アドバイスが欲しいなどのご要望にアインツはお応えします。

お気軽に弊社営業スタッフまでお問い合わせください

STAR 株式会社スター精機

直交ロボットの総合メーカー。

射出成形機用取出ロボットをはじめ、物流の段ボール積み付け、金属加工のワーク搬送など、あらゆる分野での最適なロボットシステムをご提案いたします。

〒480-0132　愛知県丹羽郡大口町秋田3-133
TEL：0587-95-7615（営業本部）



取出ロボット



ロボットパレタイザー

UNIMORI 株式会社 国盛化学

プラスチックに関わるプラスαの可能性を技術力と製品力で対応します。

射出成形・押し出し成形でプラスチック各分野での製品対応をしています。お客様のニーズに合わせた製品・自社オリジナル商品も企画販売しております。

〒485-8521　愛知県小牧市河内屋新田262
TEL：0568-77-5171㈹



FAコンテナ



サイルベアシリーズ

スターテクノ株式会社 STARTECHNO COMPANY LIMITED

切る、つなぐ、運ぶ。加工プロセスをスマートに。

多様化・専門化する生産現場のニーズを的確に捉え、お客様に最適なロボットシステムをトータルでご提案するロボットSIerです。

〒482-0036　愛知県岩倉市西市町羅々23
TEL：0587-65-7690㈹



ビジョンフィーダー

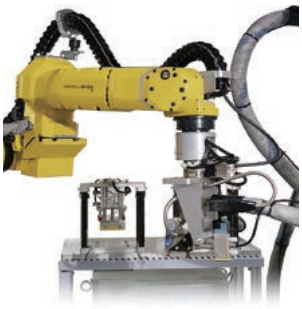

プラスチック3D塗布システム

STERTEC 株式会社 ステルテック

ITとIDEAで挑む。

ITソフトウェア開発において磨き上げた経験と洞察力で、他社にはない高いクオリティの「ワンストップIoT開発」を可能にしています。

〒485-0085　愛知県小牧市河内屋新田86-17
TEL：0568-74-2691㈹



材料誤投入防止システム



生産進捗管理システム

チャック(ハンド)交換





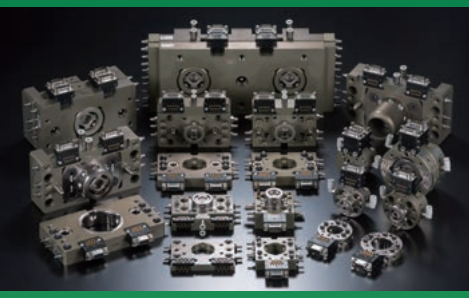

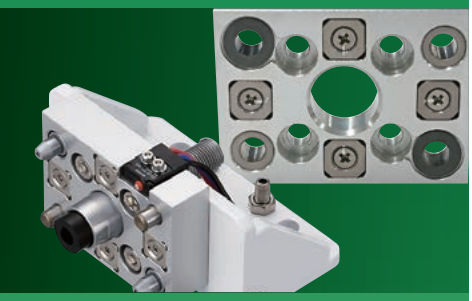

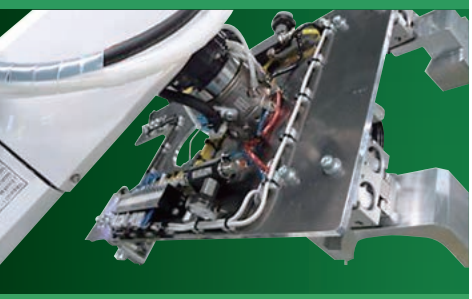

チャックワンタッチ手動 ・・・・・・・・・・ 1-2

- OA-SSL／OA-SSI ／OA1-SA／OA1-SAI ・・・・・・・・・・ 1-3
- OA2-LA／OA-LAI ／チャックスペーサー・樹脂製 ・・・・・ 1-4
- OA-SSL (SUS)／OA-SSI (SUS)／OC-LA／OC-LAII ・・・ 1-5

チャックワンタッチ手動 (OMタイプ) ・・・ 1-6

- OMタイプ ・・・・・・・・・・

チャックワンタッチ手動

性能表はWEBサイトにてご確認願います。

- 1本のネジを締めるだけでハンドの取付けが可能です。
- OAタイプは、超ジュラルミン製のため軽量で剛性に優れています。
- また、旧型のOCタイプと互換性があります。



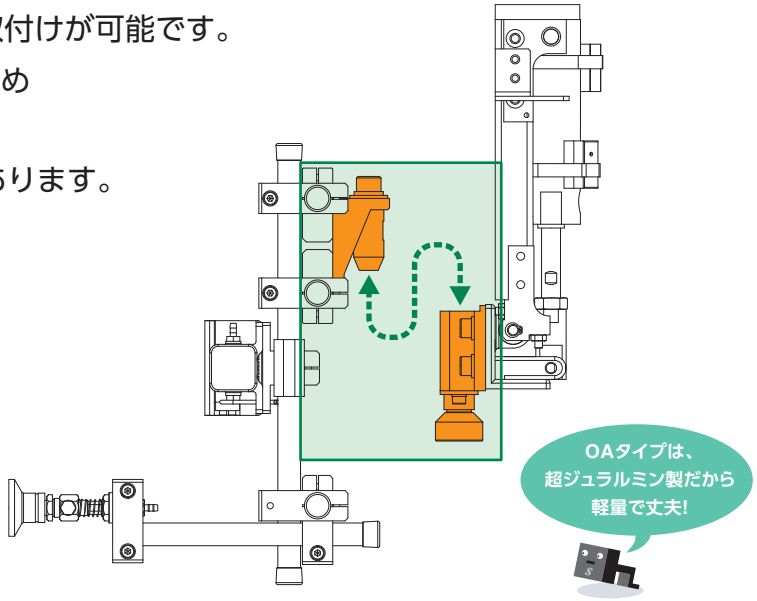

■仕　様

品名		注文コードNo. 型式	標準価格(税別)	重量(g)	可搬重量(kg)	対象成形機(ton)	掲載ページ
▶超ジュラルミン製							
チャックワンタッチ手動		140219 Ⓟ OA-SSL	¥8,140	166	～10	40～650	1-3
		140151 Ⓟ OA-SSI	¥5,060	97			
		140290 Ⓟ OA1-SA	¥7,150	190	～15		
		140257 Ⓟ OA1-SAI	¥6,160	228			
▶ステンレス(SUS)製							
チャックワンタッチ手動		140271 Ⓟ OA-SSI (SUS)	¥19,800	370	～10	40～650	1-5
		140272 Ⓟ OA-SSI (SUS)	¥8,690	265			

品名		注文コードNo. 型式	標準価格(税別)	重量(g)	可搬重量(kg)	対象成形機(ton)	掲載ページ
▶超ジュラルミン製							
チャックワンタッチ手動		140291 Ⓟ OA2-LA	¥14,080	547	～35	650～1,600	1-4
		140155 Ⓟ OA-LAI	¥11,550	548			
▶鉄製							
チャックワンタッチ金具		140042 OC-LA	¥17,600	1,283	～35	650～1,600	1-5
		140043 OC-LAⅡ	¥11,550	1,000			
▶樹脂製							
スペーサー		041645 Ⓟ ECP-031	¥500	35	–	–	1-4

OA-SSI、OA1-SAI(OC-SAI)の静的許容荷重曲線(OA-LAI、OC-LAⅡの比較は➡1-4)

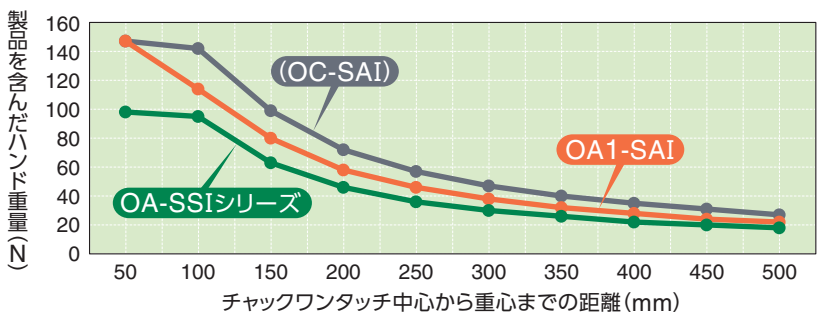

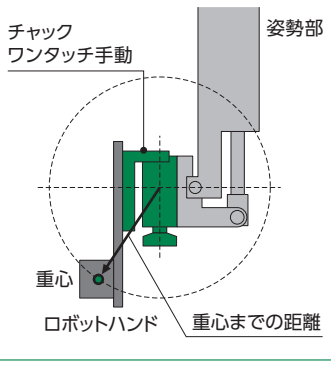

Ⓟ ポイント対象品

チャックワンタッチ手動(超ジュラルミン製)

1本のネジを締めるだけで取付け完了。

▶ OA-SSの取り付けボルトを延長しました。



ロボット側

注文コードNo.	140219 (P)
型　式	OA-SSL
標 準 価 格	¥8,140 (税別)

- 材質：超ジュラルミン製
- 重量：166g
- 取付位置：ロボット側
- 可搬重量：～ 10kg
- 連結時の厚み：24mm

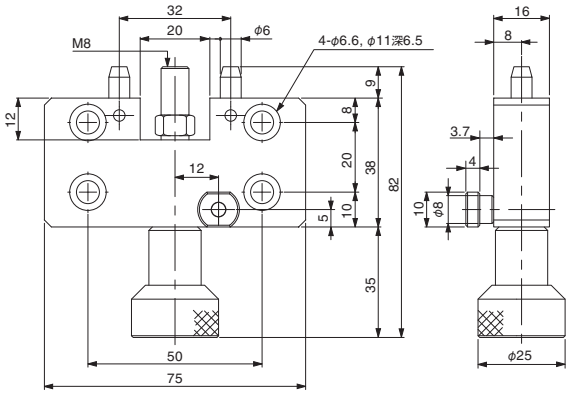

▶ OCタイプと互換性があるためロボット側はそのまま使用可能。



ツール側

注文コードNo.	140151 (P)
型　式	OA-SSI
標 準 価 格	¥5,060 (税別)

- 材質：超ジュラルミン製
- 重量：97g
- 取付位置：ツール側
- 可搬重量：～ 10kg
- 連結時の厚み：24mm

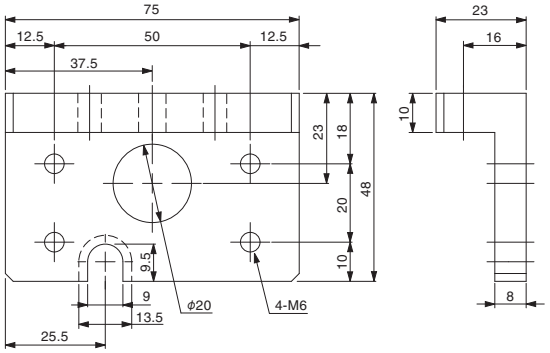

▶ 超ジュラルミン製の為、軽量で剛性に優れています。



ロボット側

注文コードNo.	140290 (P)
型　式	OA1-SA
標 準 価 格	¥7,150 (税別)

- 材質：超ジュラルミン製
- 重量：190g
- 取付位置：ロボット側
- 可搬重量：～ 15kg
- 連結時の厚み：33mm

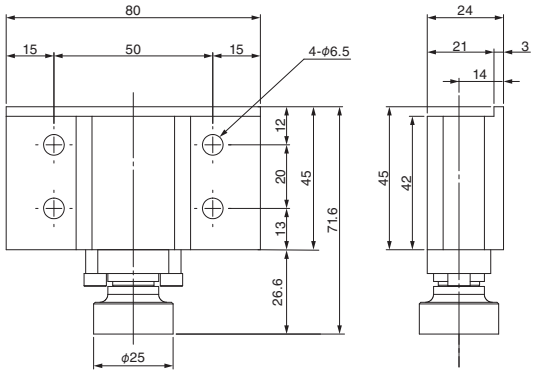

▶ OCタイプと互換性があるためロボット側はそのまま使用可能。



ツール側

注文コードNo.	140257 (P)
型　式	OA1-SAI
標 準 価 格	¥6,160 (税別)

- 材質：超ジュラルミン製
- 重量：228g
- 取付位置：ツール側
- 可搬重量：～ 15kg
- 連結時の厚み：33mm

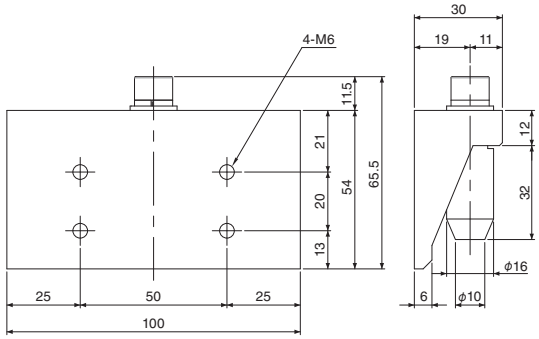

(P) ポイント対象品

チャックワンタッチ手動(超ジュラルミン製)/チャックスペーサー

1本のネジを締めるだけで取付け完了。

▶超ジュラルミン製の為、軽量かつ高剛性。中型機にも取り付け可能。

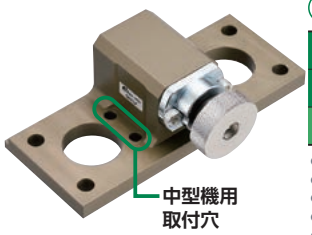

ロボット側

注文コードNo.	140291 P
型　式	OA2-LA
標準価格	¥14,080(税別)

- 材質:超ジュラルミン製
- 重量:547g
- 取付位置:ロボット側
- 可搬重量:～35kg
- 連結時の厚み:61mm

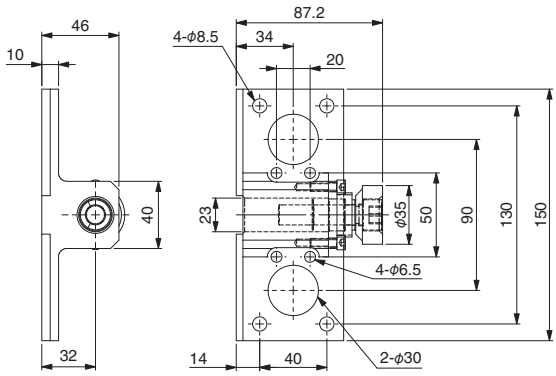

▶OCタイプと互換性がある為、ロボット側はそのまま使用可能。

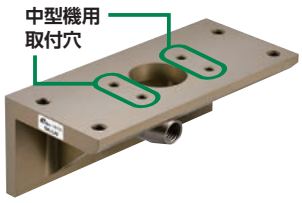

ツール側

注文コードNo.	140155 P
型　式	OA-LAI
標準価格	¥11,550(税別)

- 材質:超ジュラルミン製
- 重量:548g
- 取付位置:ツール側
- 可搬重量:～35kg
- 連結時の厚み:61mm

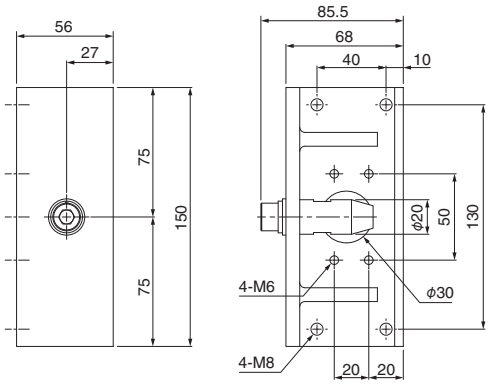

▶取付けスペーサー　高さを変更する際にご使用下さい。



チャックスペーサー・樹脂製・チャック用

注文コードNo.	041645 P
型　式	ECP-031
標準価格	¥500(税別)

- 材質:樹脂製(ポリプロピレン)
- 重量:35g

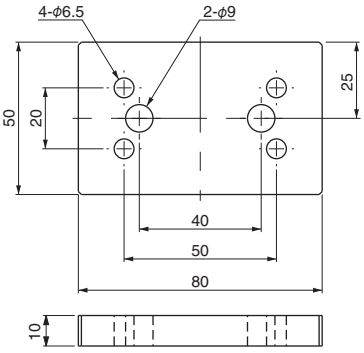

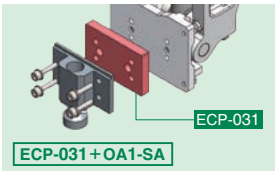

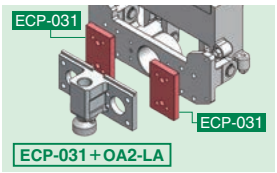

OA-LAI(穴有)、OA-LAI、OC-LAⅡの静的許容荷重曲線

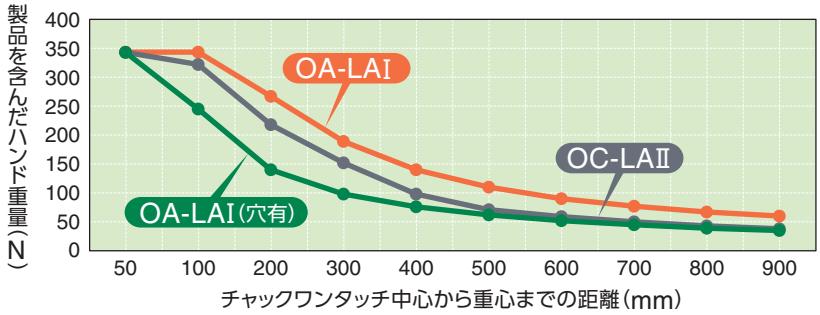

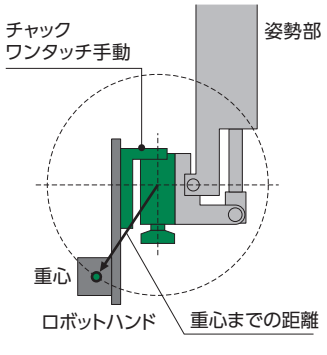

P ポイント対象品

チャックワンタッチ手動(ステンレス製)／チャックワンタッチ金具(鉄製)

1本のネジを締めるだけで取付け完了。

▶ 本体がステンレス(SUS)製のため、食品・医療分野にも対応できます。



ロボット側

注文コードNo.	140271 (P)
型　式	OA-SSL(SUS)
標準価格	¥19,800(税別)

- 材質：ステンレス製
- 重量：370g
- 取付位置：ロボット側
- 可搬重量：～10kg
- 連結時の厚み：24mm

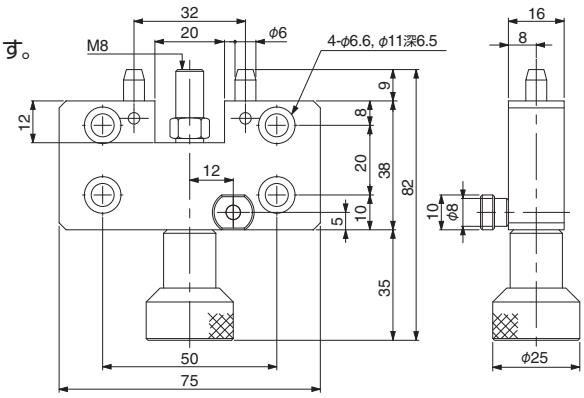



ツール側

注文コードNo.	140272 (P)
型　式	OA-SSI (SUS)
標準価格	¥8,690(税別)

- 材質：ステンレス製
- 重量：265g
- 取付位置：ツール側
- 可搬重量：～10kg
- 連結時の厚み：24mm

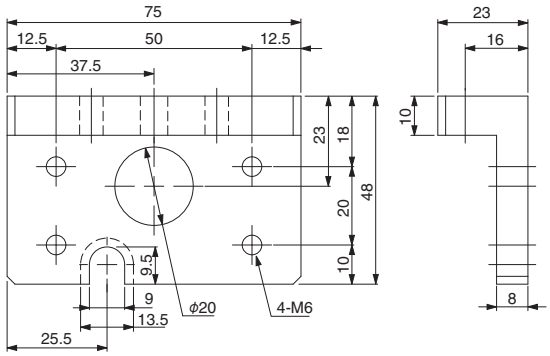

▶ 変形が少なく、剛性に優れています。



ロボット側

注文コードNo.	140042
型　式	OC-LA
標準価格	¥17,600(税別)

- 材質：鉄製
- 重量：1,283g
- 取付位置：ロボット側
- 可搬重量：～35kg
- 連結時の厚み：59.5mm

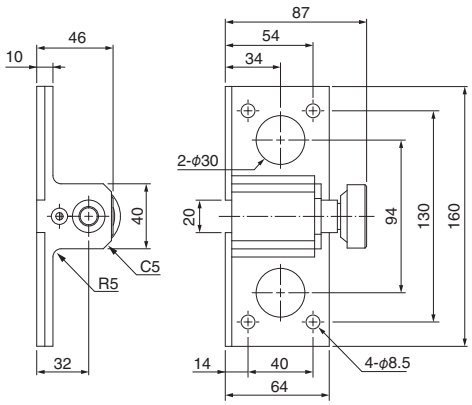



ツール側

注文コードNo.	140043
型　式	OC-LAⅡ
標準価格	¥11,550(税別)

- 材質：鉄製
- 重量：1,000g
- 取付位置：ツール側
- 可搬重量：～35kg
- 連結時の厚み：59.5mm

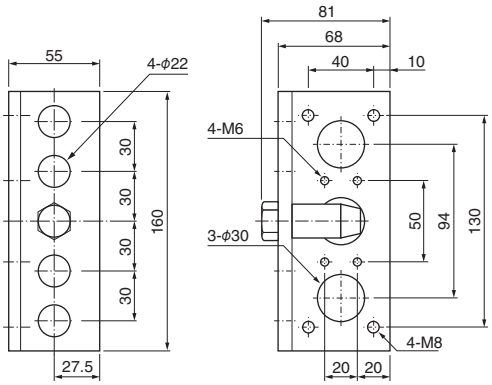

(P) ポイント対象品

チャックワンタッチ手動（OMタイプ）

性能表はWEBサイトにてご確認願います。

- ハンドルを回転させるだけでハンドの交換ができます。
- エアー回路の接続ミスを防止致します。

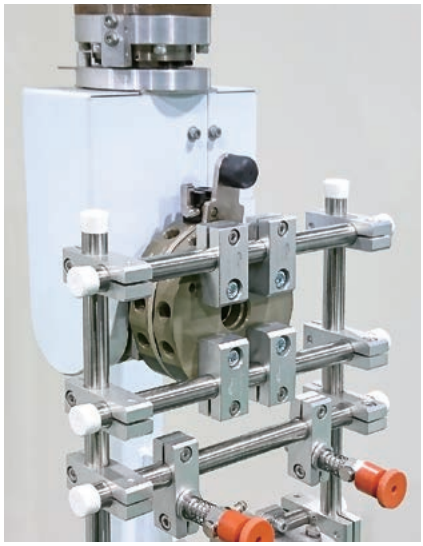

取付方法

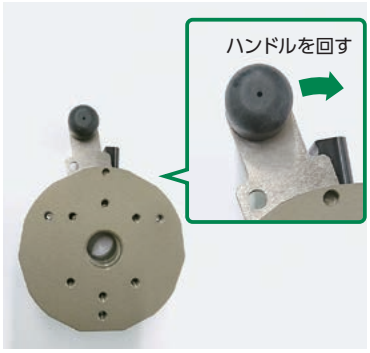

ロボットハンドを取り付け、ロボット側のハンドルを右方向へ回します。
ロックピンが突き出し固定されます。

解除方法

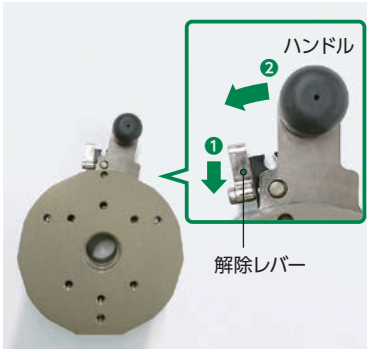

ハンドル横の解除レバーを指で押し込みながら、ハンドルを左へ回しロックピンを解除します。
確認後ロボットハンドを取り外します。

■仕　様

品　名	注文コードNo.	型　式	標準価格（税別）	重　量（g）	可搬重量（kg）	接続配管	レバー回転角度	固定回転トルク	解除回転トルク	電気接点 コネクタ形状	嵌合用固定ピン数	繰返し精度
NEW チャックワンタッチ手動（OMタイプ）	140382 P	OM-50	¥34,000	105	～5	4回路（M5）	20°	30N·m	15N·m	9芯 2A DC24V Max コネクタ別売	3	±0.02
	140383 P	OM-50Ⅰ	¥13,000	65								
	140384 P	OM-90	¥42,000	328	～20	8回路（PT1/8）	20°	180N·m	100N·m	11芯 2A DC24V Max コネクタ別売	3	±0.02
	140385 P	OM-90Ⅰ	¥15,000	212						16芯 2A DC24V Max コネクタ別売		

※静的許容荷重曲線については、WEBサイトをご確認ください。（上記QRコードより）

チャックワンタッチ金具

NEW



ロボット側

注文コードNo.	140382 P
型　式	OM-50
標準価格	¥34,000（税別）

- 材質：超ジュラルミン製
- 重量：105g
- 取付位置：ロボット側
- 可搬重量：5kg
- 連結時の厚み：32.7mm
- 接続配管：4回路（M5）

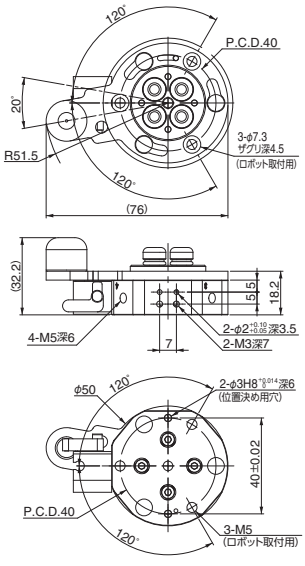

NEW



ツール側

注文コードNo.	140383 P
型　式	OM-50Ⅰ
標準価格	¥13,000（税別）

- 材質：超ジュラルミン製
- 重量：65g
- 取付位置：ツール側
- 可搬重量：5kg
- 連結時の厚み：32.7mm
- 接続配管：4回路（M5）

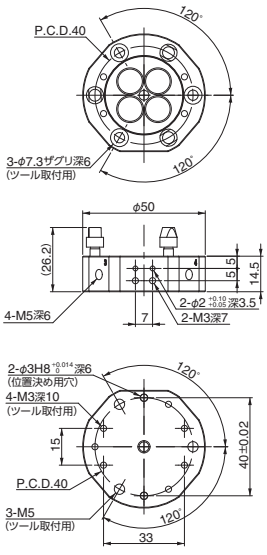

P ポイント対象品

チャックワンタッチ手動(OMタイプ)

ハンドルを回転させるだけで交換できます。

チャックワンタッチ手動(OMタイプ)



スマートフォン等にて、QRコードから商品の動画がご覧いただけます。

▶ チャックワンタッチ金具

NEW



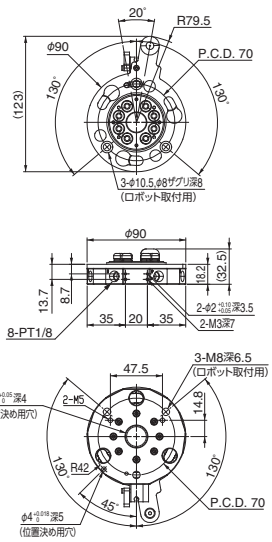

ロボット側

注文コードNo.	140384 (P)
型式	OM-90
標準価格	¥42,000 (税別)

- 材質：超ジュラルミン製
- 重量：328g
- 取付位置：ロボット側
- 可搬重量：20kg
- 連結時の厚み：32.7mm
- 接続配管：8回路 (PT1/8)

NEW



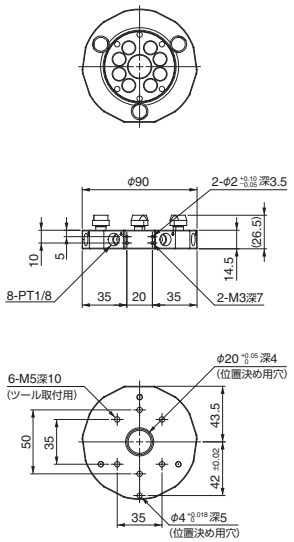

ツール側

注文コードNo.	140385 (P)
型式	OM-90I
標準価格	¥15,000 (税別)

- 材質：超ジュラルミン製
- 重量：212g
- 取付位置：ツール側
- 可搬重量：20kg
- 連結時の厚み：32.7mm
- 接続配管：8回路 (PT1/8)

▶ コネクターアクセサリー

D-SUB&プローブコネクター



ロボット側

ツール側

	ロボット側	ツール側
注文コードNo.	140190 (P)	140192 (P)
型式	OXR-DPS09	OXR-DPS09-I
標準価格	¥4,400 (税別)	¥4,950 (税別)
重量	25g	
配線仕様	AWG22	
電気接点	9芯	
付属ネジ	十字穴付皿ネジ M4×10 [123515]	

● コネクター図面は ➡ (1-33) をご参照ください。

プローブコネクター(ハンダ式)



ロボット側

ツール側

	ロボット側	ツール側
注文コードNo.	140264 (P)	140265 (P)
型式	OXR-PS16	OXR-PS16-I
標準価格	¥7,700 (税別)	¥12,100 (税別)
重量	8g	11g
配線仕様	AWG22	
電気接点	16芯	
付属ネジ	十字穴付皿ネジ M4×10 [123515]	

● コネクター図面は ➡ (1-33) をご参照ください。

プローブコネクター



ロボット側

ツール側

	ロボット側	ツール側
注文コードNo.	140362 (P)	140363 (P)
型式	OXR-PSH11	OXR-PSH11-I
標準価格	¥6,600 (税別)	¥9,350 (税別)
重量	53g	
配線仕様	ハンダ処理済 (AWG23) 500mm	
電気接点	11点	
付属ネジ	十字穴付皿ネジ M4×10 [123515]	

● コネクター図面は ➡ (1-33) をご参照ください。

NEW プローブコネクター取付ブラケット



注文コードNo.	140388 (P)
型式	OXR-CBX20
標準価格	¥2,800 (税別)
重量	10g

● 付属品：位置決めピン、取付ボルト

●電気接点コネクタを取付ける場合に必要です。(図面は ➡ (1-33))

▶ ケーブルアクセサリー

D-SUBケーブル・OX用(OX-Bタイプ用)

ストレートタイプ



● 曲げ半径 (mm)：R46

	ロボット側		ツール側	
注文コードNo.	140197	140247	140202	140364
型式	OX-DS09S-H	OX-DS09S-H (1.5M)	OX-DS09P-I-H	OX-DS09P-I-H (1.5M)
標準価格	¥3,740 (税別)	¥4,620 (税別)	¥3,520 (税別)	¥4,400 (税別)
重量	60g	138g	60g	140g
ケーブル長さ	0.5m	1.5m	0.5m	1.5m
電気接点	9芯			
電気配線	可動ケーブル (AWG22), UL対応			

D-SUBケーブル・OX用(OX-Bタイプ用)

L字タイプ



● 曲げ半径 (mm)：R46

	ロボット側 (L)		ツール側 (L)	
注文コードNo.	140203	140248	140204	140365
型式	OX-DS09SL-H	OX-DS09SL-H (1.5M)	OX-DS09PL-I-H	OX-DS09PL-I-H (1.5M)
標準価格	¥5,720 (税別)	¥6,600 (税別)	¥5,500 (税別)	¥6,380 (税別)
重量	60g	138g	60g	140g
ケーブル長さ	0.5m	1.5m	0.5m	1.5m
電気接点	9芯			
電気配線	可動ケーブル (AWG22), UL対応			

(P) ポイント対象品

特許登録番号（JP）：特許第4126074号

ツールチェンジャー

ツールチェンジャーで、**「ロボットの多機能化」「段取り時間の短縮」**が可能。
多品種少量生産に対応し、生産性を向上させます。

【特長】

- 連結部分はボールロック式でスムーズな着脱。
- 着脱時の「引き込み機能」と「離脱機能」を備えています。
- エアー遮断回路付（離脱時のエアーをストップ）
- 超ジュラルミンを採用し、剛性が強く、長寿命。
- エアーが遮断した場合の「フェールセーフ機構（脱落防止）」により安全を確保します。

A / B / BNタイプ

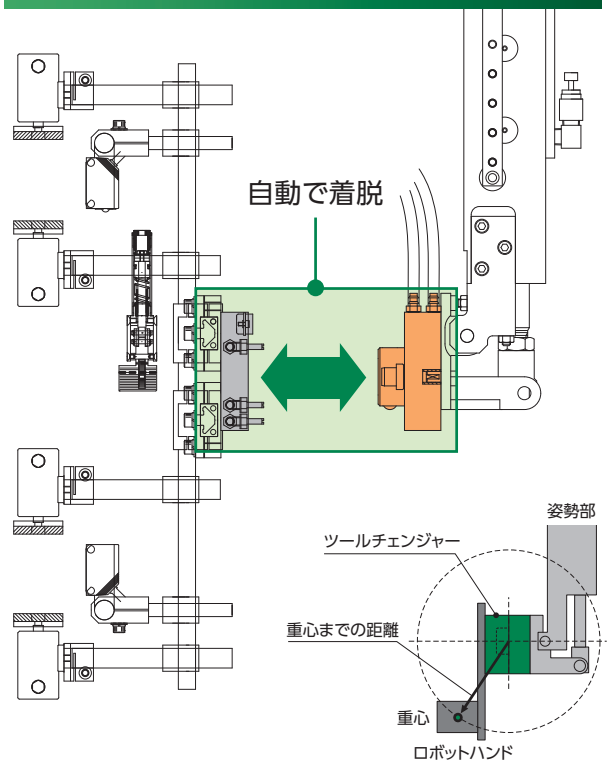

ロングセンターガイド

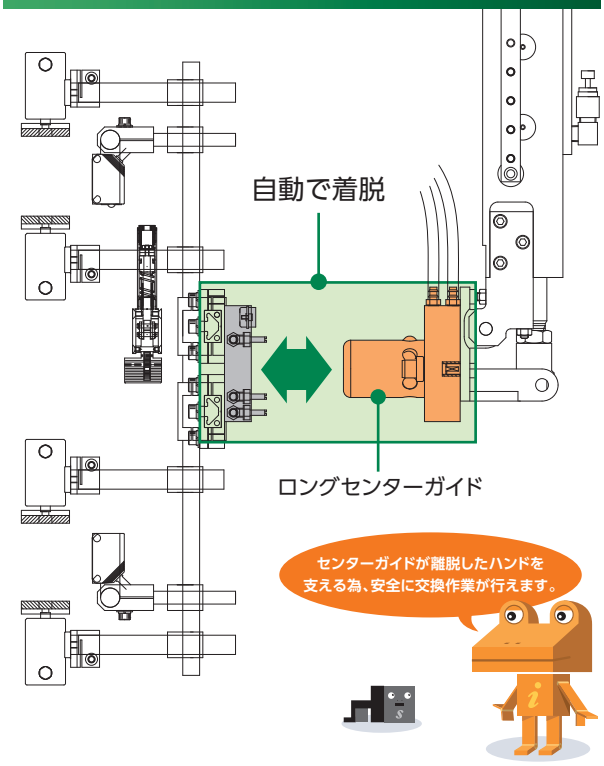

OX-*Bシリーズの各静的許容荷重曲線

OX-SSB　OX-SBS　OX-SB系　OX-WSB　OX-LB　OX-WLB

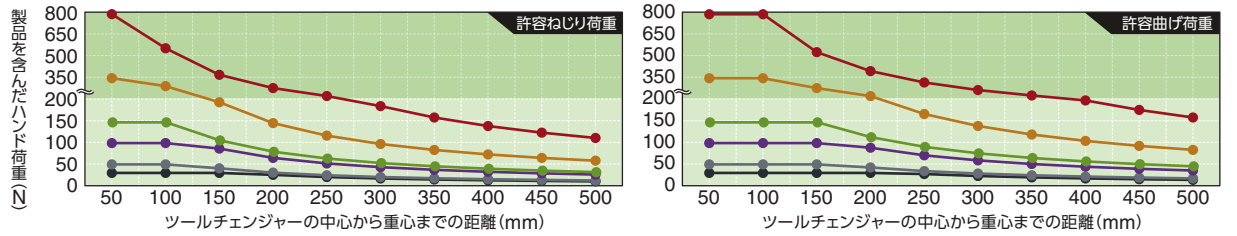

OX-*Aシリーズの各静的許容荷重曲線

OX-SA　OX-WSA　OX-LA　OX-WLA

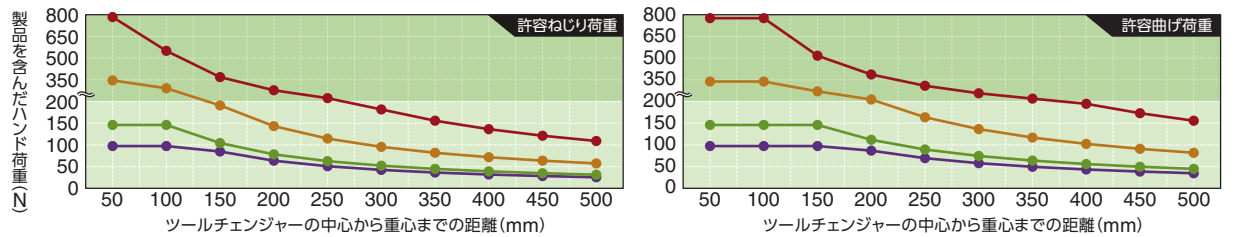

型式名解説

OX- SB N I

- タイプ(サイズ)
- コネクター　N (無し) / 無 (コネクター付属)
- 取付先　無 (ロボット側) / I (ツール側)

性能表はWEBサイトにてご確認願います。

ツールチェンジャー

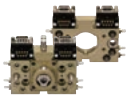

スマートフォン等にて、QRコードから商品の動画がご覧いただけます。

■仕　様

品名		注文コードNo.	型式	標準価格(税別)	重量(g)	可搬重量(kg)	対象成形機(ton)	許容曲げモーメント(Nm)	許容ねじりモーメント(Nm)	引込力(N)/押出力(N)	電気接点 コネクタ形状	接続配管	掲載ページ
ツールチェンジャー	Bタイプ (コネクタ有)	140266 P	OX-SSB	¥32,400	330	～3	40～80	6.7	5.0	1500/480	7芯×2 1A DC24V Max プローブコネクタ ハンダ固定式	4回路 (M5)	1-11
		140268 P	OX-SSBI	¥15,600	120								
		140181 P	OX-SB	¥31,900	475	～10	80～650	17.5	12.8	1700/550	9芯×2 2A DC24V Max D-SUBコネクタ プローブコネクタ	6回路 (M5)	1-11
		140182 P	OX-SBI	¥16,500	235								
		140299 P	OX-WSB	¥60,500	845	～15	200～650	22.5	15.7	2,000/700		12回路 (M5)	1-12
		140301 P	OX-WSBI	¥29,700	365								
		140183 P	OX-LB	¥43,800	1,290	～35	650～1,600	41.2	28.7	4,000/750		6回路 (M5)	1-12
		140186 P	OX-LBI	¥22,000	615								
		140274 P	OX-LBF	¥45,000	1,485								1-13
		140273 P	OX-LBFI	¥25,300	760								
		140184 P	OX-WLB	¥74,800	2,720	～80	1,600～5,000	78.4	54.8	7,000/1,500		10回路 (M5)	
		140187 P	OX-WLBI	¥31,900	1,385								
		140217 P	OX-SBY	¥33,000	475	～10	80～650	17.5	12.8	1,700/500		6回路 (M5)	1-14
		140218 P	OX-SBYI	¥16,500	235								
		140275 P	OX-SBH	¥33,000	440								
		140276 P	OX-SBHI	¥16,500	245								
		140233 P	OX-SBS	¥33,000	305	～5	80～300	8.4	6.0	1,000/280	9芯×1 2A DC24V Max D-SUBコネクタ プローブコネクタ		1-15
		140234 P	OX-SBSI	¥16,500	122								
	BNタイプ (コネクタ無)	140280 P	OX-SSBN	¥31,300	318	～3	40～80	6.7	5.0	1,500/480	—	6回路 (M5)	1-11
		140281 P	OX-SSBNI	¥14,500	108								
		140225 P	OX-SBN	¥26,400	431	～10	80～650	17.5	12.8	1,700/550			
		140226 P	OX-SBNI	¥12,100	197								
		140300 P	OX-WSBN	¥55,000	787	～15	200～650	22.5	15.7	2,000/700		12回路 (M5)	1-12
		140302 P	OX-WSBNI	¥25,300	320								
		140231 P	OX-LBN	¥38,300	1,250	～35	650～1,600	41.2	28.7	4,000/750		6回路 (M5)	1-12
		140232 P	OX-LBNI	¥17,600	575								
		140258 P	OX-LBFN	¥39,500	1,478								1-13
		140259 P	OX-LBFNI	¥20,900	756								

※着脱を手動で行う場合、手動押ボタン「PB1-E(152308)、PBW1-E(152306) ➡ 1-18 6-11 」をご利用ください。

P ポイント対象品

型式名解説

OX- SB N I

- SB：タイプ（サイズ）
- N：コネクター　N（無し）　無（コネクター付属）
- I：取付先　無（ロボット側）　I（ツール側）

性能表はWEBサイトにてご確認願います。

■仕　様

品名			注文コードNo.	型式	標準価格（税別）	重量（g）	可搬重量（kg）	対象成形機（ton）	許容曲げモーメント（Nm）	許容ねじりモーメント（Nm）	引込力（N）/押出力（N）	電気接点 コネクタ形状	接続配管	掲載ページ
ツールチェンジャー	BNタイプ（コネクタ無）	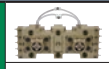	140277 P	OX-WLBN	¥69,300	2,680	～80	1,600～5,000	78.4	54.8	7,000/1,500	—	10回路（M5）	1-13
			140278 P	OX-WLBNI	¥27,500	1,345								
			140229 P	OX-SBYN	¥27,500	435	～10	80～650	17.5	12.8	1,700/550		6回路（M5）	1-14
			140230 P	OX-SBYNI	¥12,100	195								
			140260 P	OX-SBHN	¥27,500	399								
			140261 P	OX-SBHNI	¥12,100	202								
	ロングセンターガイド（コネクタ有）		140228 P	OX-LB-30	¥49,400	1,370	～35	650～1,600	41.2	28.7	4,000/750	9芯×2 2A DC24V Max D-SUBコネクタ プローブコネクタ	6回路（M5）	1-16
			140283 P	OX-WLB-30	¥86,900	2,905	～80	1,600～5,000	78.4	54.8	7,000/1,500	9芯×2 2A DC24V Max D-SUBコネクタ	10回路（M5）	
	ロングセンターガイド（コネクタ無）		140345 P	OX-SBN-30	¥31,900	470	～10	80～650	17.5	12.8	1,700/550	—	6回路（M5）	
			140279 P	OX-LBN-30	¥43,900	1,330	～35	650～1,600	41.2	28.7	4,000/750		6回路（M5）	
			140267 P	OX-WLBN-30	¥81,400	2,865	～80	1,600～5,000	78.4	54.8	7,000/1,500		10回路（M5）	

※着脱を手動操作で行う場合、手動押ボタン「PB1-E（152308）、PBW1-E（152306）➡ 1-18 6-11 」をご利用ください。

■共通仕様

位置再現精度	作動空気圧	駆動配管	適合電線	許容温度・湿度範囲
±0.02mm※1	0.5～0.7MPa	清浄空気 φ6（φ4※2）配管 複動型	AWG20以下	0～55℃、0～95%（結露なきこと）

※1 当社測定にもとづく
※2 φ4は、OX-SBシリーズ（SSB、SB、SBY、SBH、SBS、SBN、SBYN、SBHN）となります。

特　長

- 独自の離脱機構搭載（特許第4126074号）
- フェールセーフ機構（脱落防止）内蔵
- エアーチェッキ弁内蔵

メリット

- 段取り時間の短縮
- 取付位置の再現性
- 配管・配線の接続違い防止

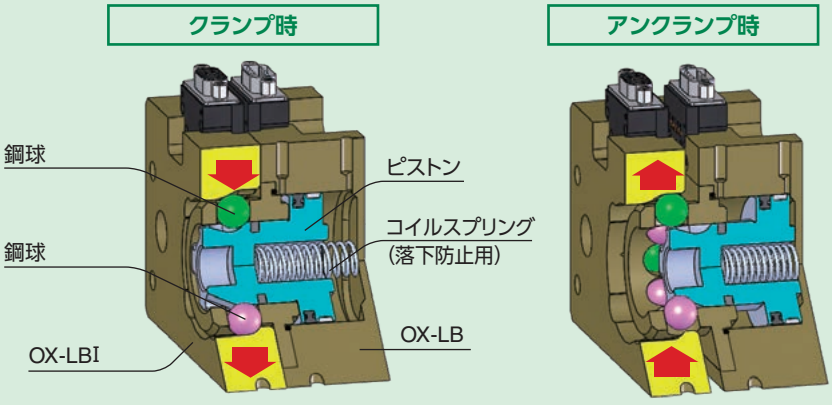

P ポイント対象品

B／BNタイプ

ロボットや搬送ローダーのハンドを短時間で簡単に交換できます。

▶ 可搬重量3kg仕様

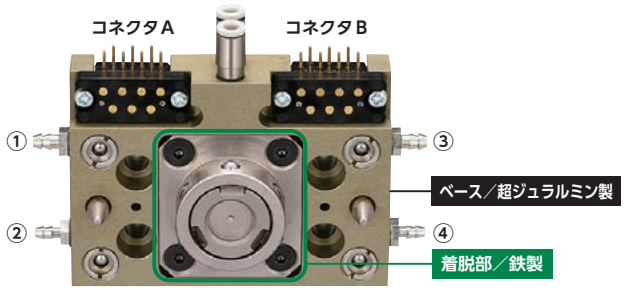

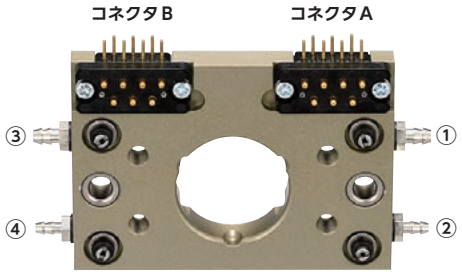

ロボット側

注文コードNo.	140266 (P)
型　式	OX-SSB
標準価格	¥32,400 (税別)

- 重量：330g
- 取付位置：ロボット側
- 可搬重量：～3kg
- 連結時の厚み：29mm

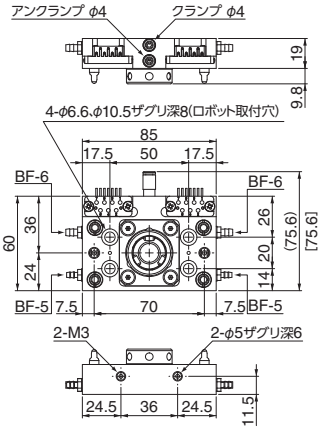

※[ ]内の数値はコネクター無しタイプを示す。

コネクター無しタイプ

注文コードNo.	140280 (P)
型　式	OX-SSBN
標準価格	¥31,300 (税別)

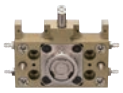

- 重量：318g
- 取付位置：ロボット側
- 可搬重量：～3kg
- 連結時の厚み：29mm

ツール側

注文コードNo.	140268 (P)
型　式	OX-SSBI
標準価格	¥15,600 (税別)

- 材質：超ジュラルミン製
- 重量：120g
- 取付位置：ツール側
- 可搬重量：～3kg
- 連結時の厚み：29mm

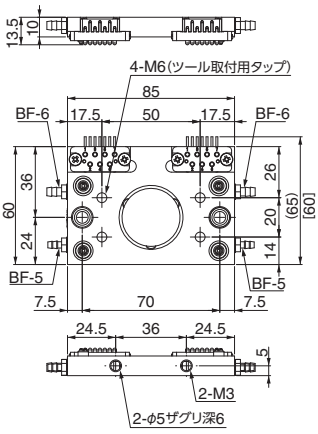

※[ ]内の数値はコネクター無しタイプを示す。

コネクター無しタイプ

注文コードNo.	140281 (P)
型　式	OX-SSBNI
標準価格	¥14,500 (税別)



- 材質：超ジュラルミン製
- 重量：108g
- 取付位置：ツール側
- 可搬重量：～3kg
- 連結時の厚み：29mm

▶ 可搬重量10kg仕様



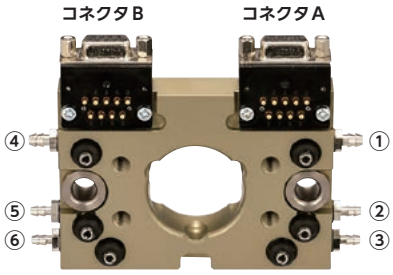

ロボット側

注文コードNo.	140181 (P)
型　式	OX-SB
標準価格	¥31,900 (税別)

- 材質：超ジュラルミン製
- 重量：475g
- 取付位置：ロボット側
- 可搬重量：～10kg
- 連結時の厚み：40mm

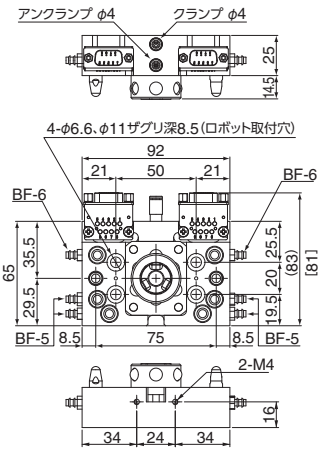

※[ ]内の数値はコネクター無しタイプを示す。

コネクター無しタイプ

注文コードNo.	140225 (P)
型　式	OX-SBN
標準価格	¥26,400 (税別)



- 材質：超ジュラルミン製
- 重量：431g
- 取付位置：ロボット側
- 可搬重量：～10kg
- 連結時の厚み：40mm

ツール側

注文コードNo.	140182 (P)
型　式	OX-SBI
標準価格	¥16,500 (税別)

- 材質：超ジュラルミン製
- 重量：235g
- 取付位置：ツール側
- 可搬重量：～10kg
- 連結時の厚み：40mm
- OX-SBY(N)にも取付可能

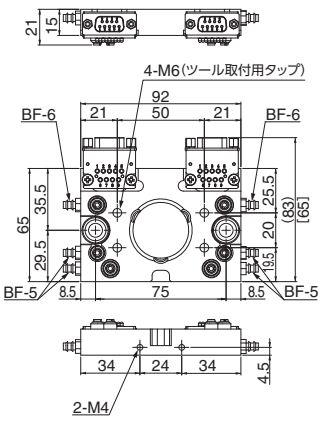

※[ ]内の数値はコネクター無しタイプを示す。

コネクター無しタイプ

注文コードNo.	140226 (P)
型　式	OX-SBNI
標準価格	¥12,100 (税別)



- 材質：超ジュラルミン製
- 重量：197g
- 取付位置：ツール側
- 可搬重量：～10kg
- 連結時の厚み：40mm
- OX-SBY(N)にも取付可能

(P) ポイント対象品

▶可搬重量15kg仕様

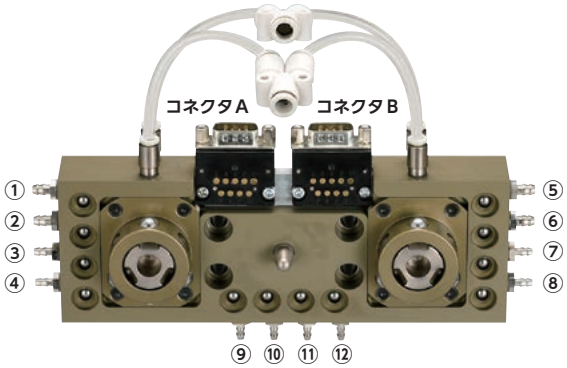

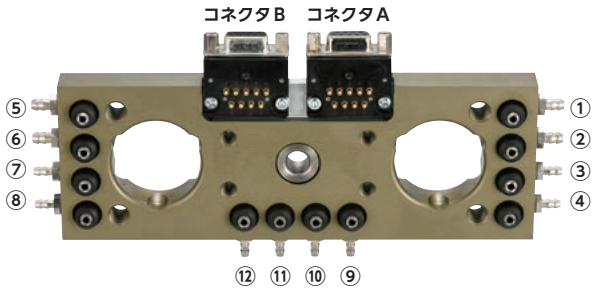

ロボット側

注文コードNo.	140299 P
型　式	OX-WSB
標準価格	¥60,500（税別）

- 材質：超ジュラルミン製
- 重量：845g
- 取付位置：ロボット側
- 可搬重量：～15kg
- 連結時の厚み：39mm

コネクター無しタイプ

注文コードNo.	140300 P
型　式	OX-WSBN
標準価格	¥55,000（税別）

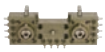

- 材質：超ジュラルミン製
- 重量：787g
- 取付位置：ロボット側
- 可搬重量：～15kg
- 連結時の厚み：39mm

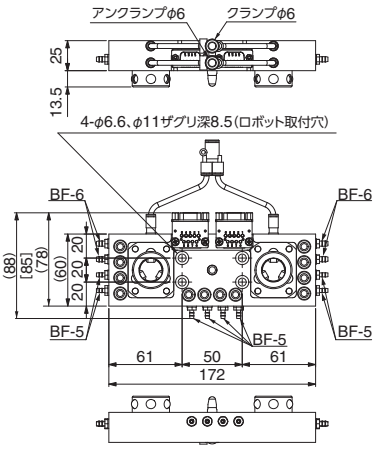

ツール側

注文コードNo.	140301 P
型　式	OX-WSBI
標準価格	¥29,700（税別）

- 材質：超ジュラルミン製
- 重量：365g
- 取付位置：ツール側
- 可搬重量：～15kg
- 連結時の厚み：39mm

コネクター無しタイプ

注文コードNo.	140302 P
型　式	OX-WSBNI
標準価格	¥25,300（税別）



- 材質：超ジュラルミン製
- 重量：320g
- 取付位置：ツール側
- 可搬重量：～15kg
- 連結時の厚み：39mm

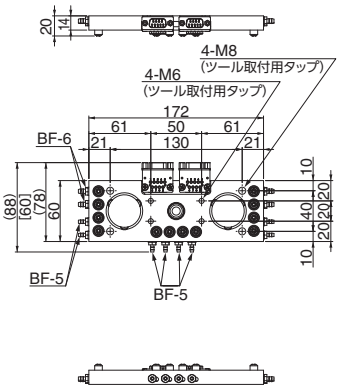

▶可搬重量35kg仕様



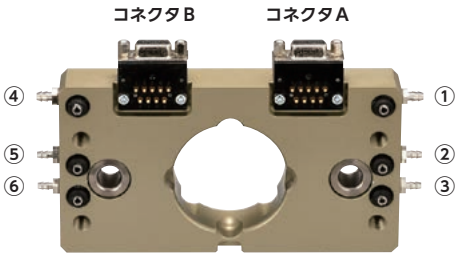

ロボット側

注文コードNo.	140183 P
型　式	OX-LB
標準価格	¥43,800（税別）

- 材質：超ジュラルミン製
- 重量：1,290g
- 取付位置：ロボット側
- 可搬重量：～35kg
- 連結時の厚み：60mm

コネクター無しタイプ

注文コードNo.	140231 P
型　式	OX-LBN
標準価格	¥38,300（税別）



- 材質：超ジュラルミン製
- 重量：1,250g
- 取付位置：ロボット側
- 可搬重量：～35kg
- 連結時の厚み：60mm

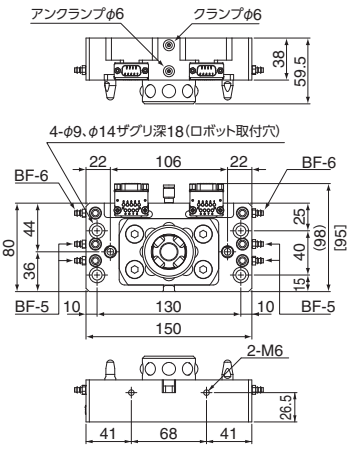

ツール側

注文コードNo.	140186 P
型　式	OX-LBI
標準価格	¥22,000（税別）

- 材質：超ジュラルミン製
- 重量：615g
- 取付位置：ツール側
- 可搬重量：～35kg
- 連結時の厚み：60mm

コネクター無しタイプ

注文コードNo.	140232 P
型　式	OX-LBNI
標準価格	¥17,600（税別）



- 材質：超ジュラルミン製
- 重量：575g
- 取付位置：ツール側
- 可搬重量：～35kg
- 連結時の厚み：60mm

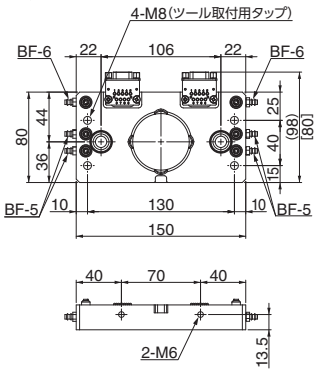

P ポイント対象品

▶可搬重量35kg仕様

▶ベースが超ジュラルミン製、着脱部が鉄製のハイブリット構造で耐久性を強化しました。



ロボット側

注文コードNo.	140274 P
型式	OX-LBF
標準価格	¥45,000(税別)

- 重量：1,485g
- 取付位置：ロボット側
- 可搬重量：～35kg
- 連結時の厚み：60mm

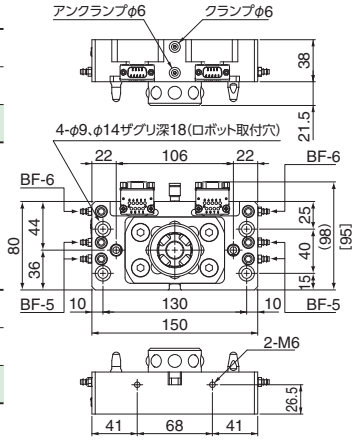

※[ ]内の数値はコネクター無しタイプを示す。

コネクター無しタイプ

注文コードNo.	140258 P
型式	OX-LBFN
標準価格	¥39,500(税別)



- 重量：1,478g
- 取付位置：ロボット側
- 可搬重量：～35kg
- 連結時の厚み：60mm

ツール側

注文コードNo.	140273 P
型式	OX-LBFI
標準価格	¥25,300(税別)

- 重量：760g
- 取付位置：ツール側
- 可搬重量：～35kg
- 連結時の厚み：60mm

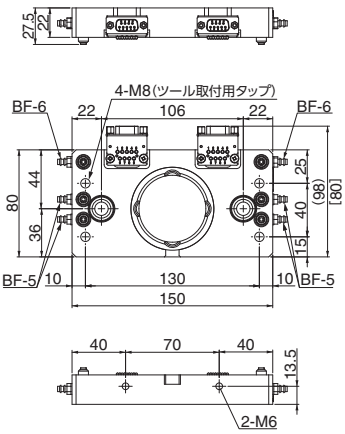

※[ ]内の数値はコネクター無しタイプを示す。

コネクター無しタイプ

注文コードNo.	140259 P
型式	OX-LBFNI
標準価格	¥20,900(税別)



- 重量：756g
- 取付位置：ツール側
- 可搬重量：～35kg
- 連結時の厚み：60mm

▶可搬重量80kg仕様

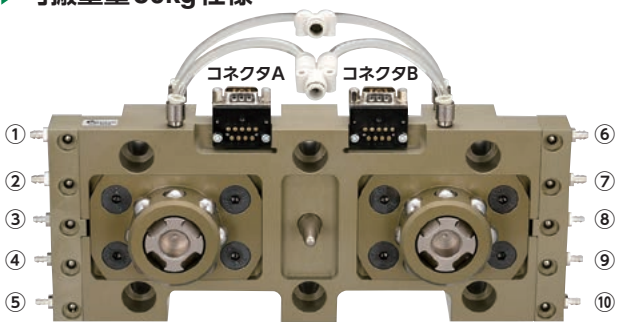

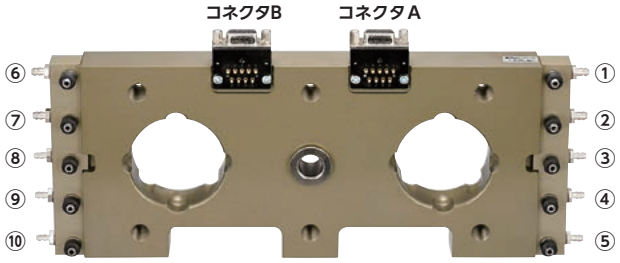

ロボット側

注文コードNo.	140184 P
型式	OX-WLB
標準価格	¥74,800(税別)

- 材質：超ジュラルミン製
- 重量：2,720g
- 取付位置：ロボット側
- 可搬重量：～80kg
- 連結時の厚み：60mm



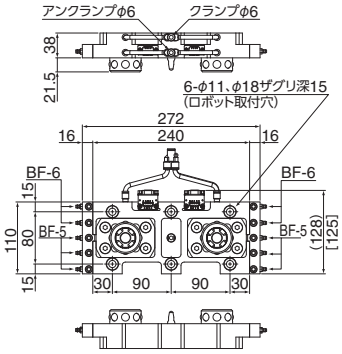

※[ ]内の数値はコネクター無しタイプを示す。

コネクター無しタイプ

注文コードNo.	140277 P
型式	OX-WLBN
標準価格	¥69,300(税別)

- 材質：超ジュラルミン製
- 重量：2,680g
- 取付位置：ロボット側
- 可搬重量：～80kg
- 連結時の厚み：60mm

ツール側

注文コードNo.	140187 P
型式	OX-WLBI
標準価格	¥31,900(税別)

- 材質：超ジュラルミン製
- 重量：1,385g
- 取付位置：ツール側
- 可搬重量：～80kg
- 連結時の厚み：60mm



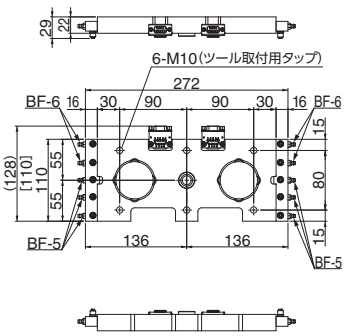

※[ ]内の数値はコネクター無しタイプを示す。

コネクター無しタイプ

注文コードNo.	140278 P
型式	OX-WLBNI
標準価格	¥27,500(税別)

- 材質：超ジュラルミン製
- 重量：1,345g
- 取付位置：ツール側
- 可搬重量：～80kg
- 連結時の厚み：60mm

P ポイント対象品

B／BNタイプ

他社製直交ロボットの取付ピッチにも対応！

▶可搬重量10kg仕様

取付ピッチ
27×50

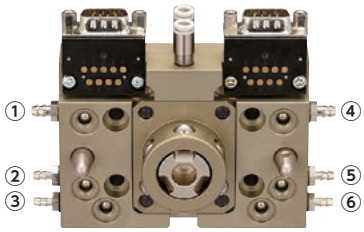

ロボット側

注文コードNo.	140217 P
型　式	OX-SBY
標準価格	¥33,000（税別）

- 材質：超ジュラルミン製
- 重量：475g
- 取付位置：ロボット側
- 可搬重量：～10kg
- 連結時の厚み：40mm

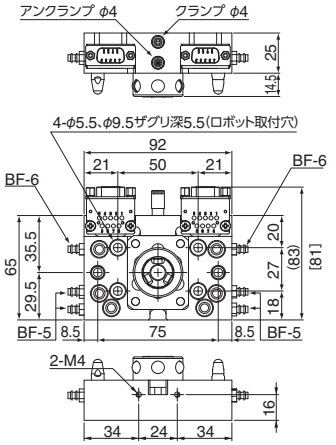

※[ ]内の数値はコネクター無しタイプを示す。

コネクター無しタイプ

注文コードNo.	140229 P
型　式	OX-SBYN
標準価格	¥27,500（税別）



- 材質：超ジュラルミン製
- 重量：435g
- 取付位置：ロボット側
- 可搬重量：～10kg
- 連結時の厚み：40mm

ツール側

注文コードNo.	140218 P
型　式	OX-SBYI
標準価格	¥16,500（税別）

- 材質：超ジュラルミン製
- 重量：235g
- 取付位置：ツール側
- 可搬重量：～10kg
- 連結時の厚み：40mm
- OX-SB（N）にも取付可能

コネクター無しタイプ

注文コードNo.	140230 P
型　式	OX-SBYNI
標準価格	¥12,100（税別）



- 材質：超ジュラルミン製
- 重量：195g
- 取付位置：ツール側
- 可搬重量：～10kg
- 連結時の厚み：40mm
- OX-SB（N）にも取付可能

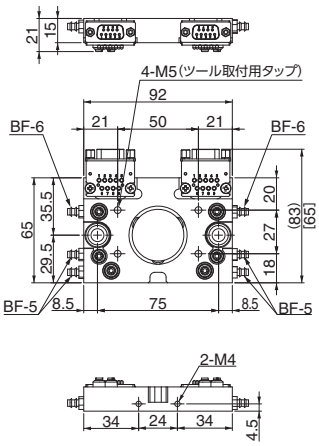

※[ ]内の数値はコネクター無しタイプを示す。

▶可搬重量10kg仕様

取付ピッチ
40×70

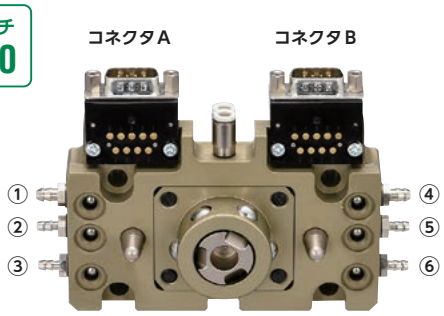

ロボット側

注文コードNo.	140275 P
型　式	OX-SBH
標準価格	¥33,000（税別）

- 材質：超ジュラルミン製
- 重量：440g
- 取付位置：ロボット側
- 可搬重量：～10kg
- 連結時の厚み：40mm

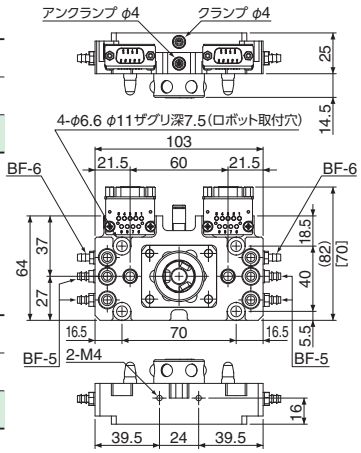

※[ ]内の数値はコネクター無しタイプを示す。

コネクター無しタイプ

注文コードNo.	140260 P
型　式	OX-SBHN
標準価格	¥27,500（税別）



- 材質：超ジュラルミン製
- 重量：399g
- 取付位置：ロボット側
- 可搬重量：～10kg
- 連結時の厚み：40mm

ツール側

注文コードNo.	140276 P
型　式	OX-SBHI
標準価格	¥16,500（税別）

- 材質：超ジュラルミン製
- 重量：245g
- 取付位置：ツール側
- 可搬重量：～10kg
- 連結時の厚み：40mm

コネクター無しタイプ

注文コードNo.	140261 P
型　式	OX-SBHNI
標準価格	¥12,100（税別）



- 材質：超ジュラルミン製
- 重量：202g
- 取付位置：ツール側
- 可搬重量：～10kg
- 連結時の厚み：40mm

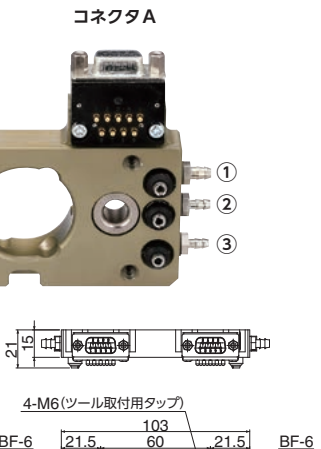

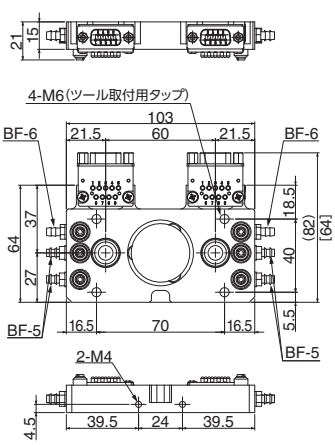

※[ ]内の数値はコネクター無しタイプを示す。

P ポイント対象品

▶ 可搬重量5kg仕様

取付ピッチ 30×26

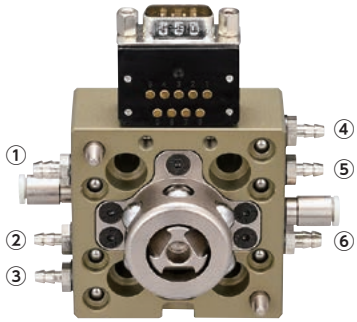

ロボット側

注文コードNo.	140233 (P)
型式	OX-SBS
標準価格	¥33,000(税別)

- 材質:超ジュラルミン製
- 重量:305g
- 取付位置:ロボット側
- 可搬重量:～5kg
- 連結時の厚み:42mm
- 使用するコネクターは多関節用のOXR系統となる。
➡(1-31)をご参照ください。

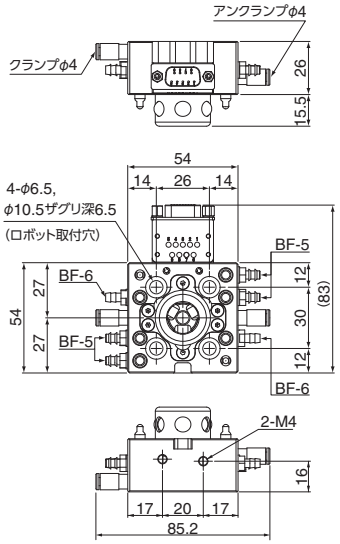

取付ピッチ 30×26

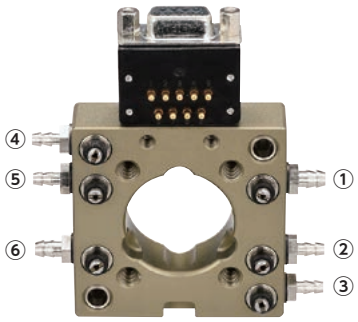

ツール側

注文コードNo.	140234 (P)
型式	OX-SBSI
標準価格	¥16,500(税別)

- 材質:超ジュラルミン製
- 重量:122g
- 取付位置:ツール側
- 可搬重量:～5kg
- 連結時の厚み:42mm
- 使用するコネクターは多関節用のOXR系統となる。
➡(1-31)をご参照ください。

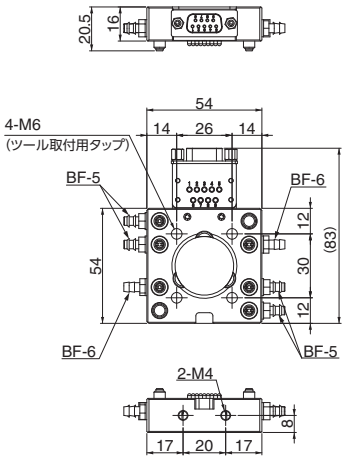

ロングセンターガイド

ロングセンターガイドで、重いロボットハンドの交換作業を補助します。

ツールチェンジャー
(ロングセンターガイド)



スマートフォン等にて、QRコードから
商品の動画がご覧いただけます。

●組み合わせ時、30mm程センターガイドがツール取付け面より出るため、ロボットハンド設計には注意が必要です。

▶可搬重量10kg仕様

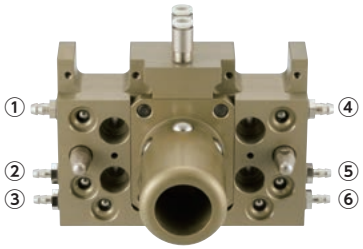

接合例

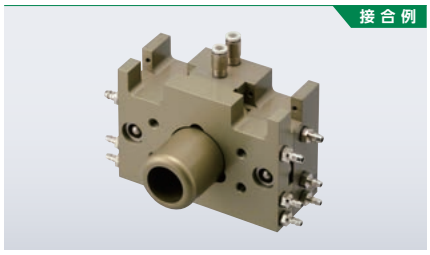

ロボット側

コネクター無し

注文コードNo.	140345 (P)
型　式	OX-SBN-30
標準価格	¥31,900 (税別)

- 材質：超ジュラルミン製
- 重量：470g
- 取付位置：ロボット側
- 可搬重量：～10kg
- 対応ツール：OX-SBNI、OX-SBYNI

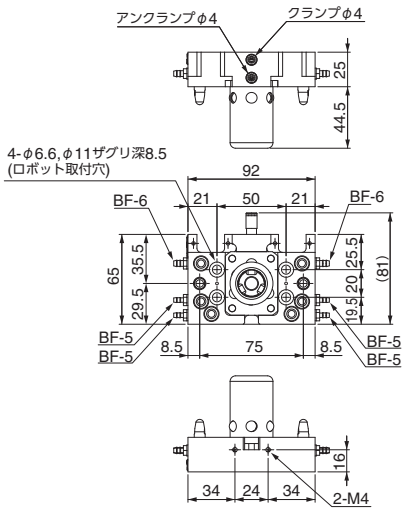

▶可搬重量35kg仕様

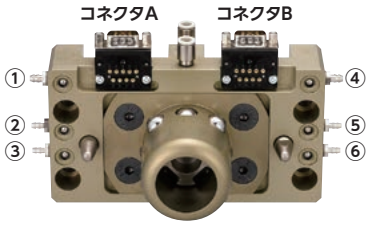

接合例

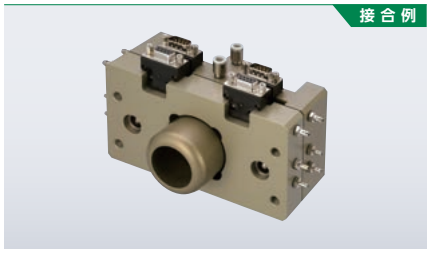

ロボット側

コネクター無し

注文コードNo.	140228 (P)
型　式	OX-LB-30
標準価格	¥49,400 (税別)

- 材質：超ジュラルミン製
- 重量：1,370g
- 取付位置：ロボット側
- 可搬重量：～35kg
- 対応ツール：OX-LBI

コネクター無しタイプ

注文コードNo.	140279 (P)
型　式	OX-LBN-30
標準価格	¥43,900 (税別)



- 材質：超ジュラルミン製
- 重量：1,330g
- 取付位置：ロボット側
- 可搬重量：～35kg
- 対応ツール：OX-LBNI

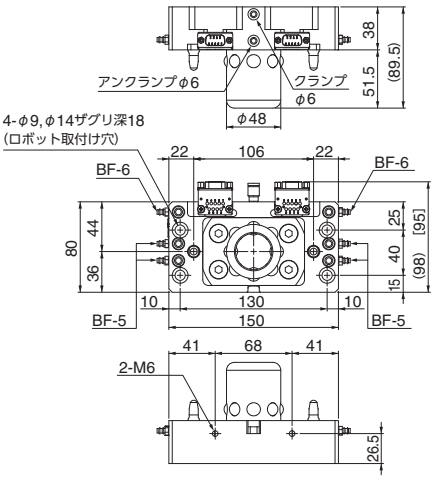

※[ ]内の数値はコネクター無しタイプを示す。

▶可搬重量80kg仕様

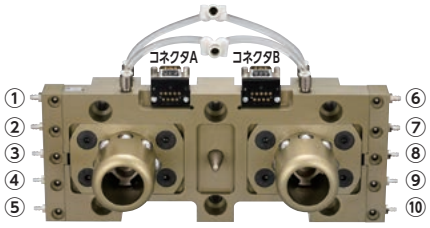

接合例

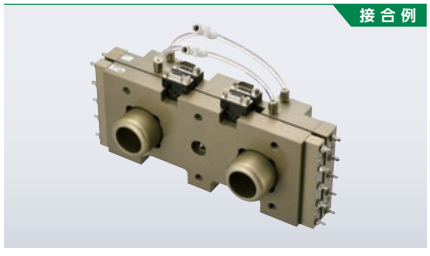

ロボット側

コネクター無し

注文コードNo.	140283 (P)
型　式	OX-WLB-30
標準価格	¥86,900 (税別)

- 材質：超ジュラルミン製
- 重量：2,905g
- 取付位置：ロボット側
- 可搬重量：～80kg
- 対応ツール：OX-WLBI

コネクター無しタイプ

注文コードNo.	140267 (P)
型　式	OX-WLBN-30
標準価格	¥81,400 (税別)



- 材質：超ジュラルミン製
- 重量：2,865g
- 取付位置：ロボット側
- 可搬重量：～80kg
- 対応ツール：OX-WLBNI

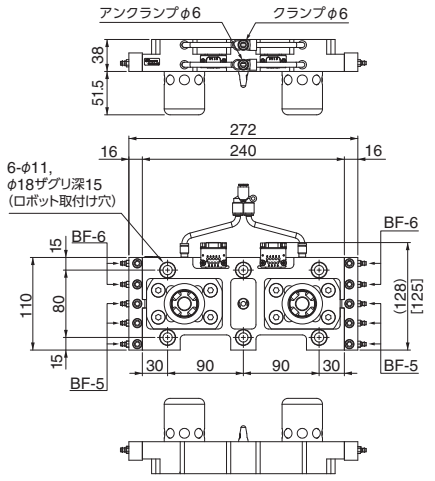

※[ ]内の数値はコネクター無しタイプを示す。

(P) ポイント対象品

増設エアーオプション

Aタイプ／Bタイプ／BNタイプ

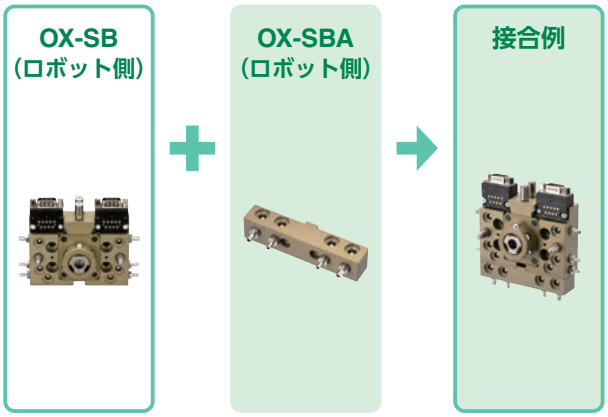

OX-SSB用　ロボット側

注文コードNo.	140294 P
型　式	OX-SSBA
標準価格	¥7,700（税別）

- 重量：56g
- 付属品：専用取付ボルト（M3）×2本
- エアーポート：M5穴4ケ
- ロボット側本体のエアーポート含め計8ポート

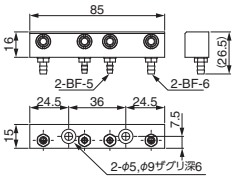

OX-SSBI用　ツール側

注文コードNo.	140295 P
型　式	OX-SSBIA
標準価格	¥4,800（税別）

- 重量：33g
- 付属品：専用取付ボルト（M3）×2本
- エアーポート：M5穴4ケ
- ツール側本体のエアーポート含め計8ポート

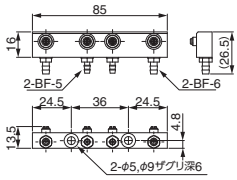

OX-SA/OX-SB用　ロボット側

注文コードNo.	140193 P
型　式	OX-SBA
標準価格	¥4,400（税別）

- 重量：90g
- 付属品：取付ボルト（M4）×2本
- エアーポート：M5穴4ケ
- ロボット側本体のエアーポート含め計10ポート

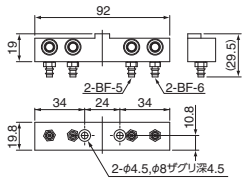

OX-SAI/OX-SBI用　ツール側

注文コードNo.	140194 P
型　式	OX-SBIA
標準価格	¥3,960（税別）

- 重量：70g
- 付属品：取付ボルト（M4）×2本
- エアーポート：M5穴4ケ
- ツール側本体のエアーポート含め計10ポート

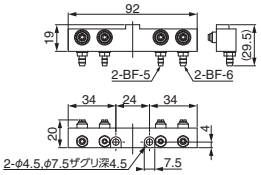

OX-SA/OX-SB用　ロボット側

注文コードNo.	140251 P
型　式	OX-SBA1
標準価格	¥4,400（税別）

- 重量：91g
- 付属品：取付ボルト（M4）×2本
- エアーポート：1/8穴4ケ チェッキ弁無し
- ロボット側本体のエアーポート含め計10ポート

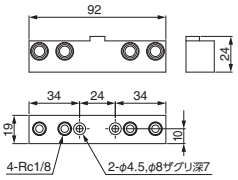

OX-SAI/OX-SBI用　ツール側

注文コードNo.	140252 P
型　式	OX-SBIA1
標準価格	¥5,720（税別）

- 重量：72g
- 付属品：取付ボルト（M4）×2本
- エアーポート：1/8穴4ケ
- ツール側本体のエアーポート含め計10ポート

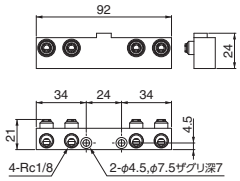

NEW OX-SB用　ロボット側

注文コードNo.	140391 P
型　式	OX-SCA-10
標準価格	¥15,400（税別）

- 重量：144g
- 付属品：取付ボルト（M4）×2本
- エアーポート：M5穴10ケ
- ロボット側本体のエアーポート含め計16ポート

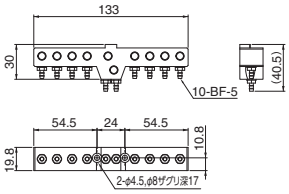

NEW OX-SBI用　ツール側

注文コードNo.	140392 P
型　式	OX-SCIA-10
標準価格	¥14,850（税別）

- 重量：90.7g
- 付属品：取付ボルト（M4）×2本
- エアーポート：M5穴10ケ
- ツール側本体のエアーポート含め計16ポート

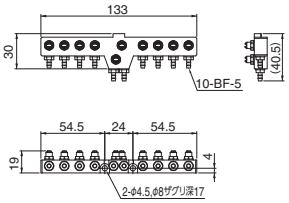

OX-LA/OX-LB用　ロボット側

注文コードNo.	140195 P
型　式	OX-LBA
標準価格	¥4,950（税別）

- 重量：115g
- 付属品：取付ボルト（M6）×2本
- エアーポート：M5穴4ケ
- ロボット側本体のエアーポート含め計10ポート

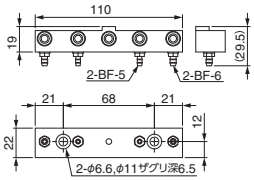

OX-LA I /OX-LB I用　ツール側

注文コードNo.	140196 P
型　式	OX-LBIA
標準価格	¥4,400（税別）

- 重量：82g
- 付属品：取付ボルト（M6）×2本
- エアーポート：M5穴4ケ
- ツール側本体のエアーポート含め計10ポート

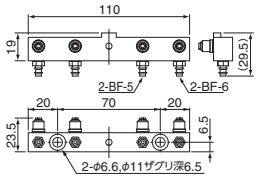

OX-LA/OX-LB用　ロボット側

注文コードNo.	140253 P
型　式	OX-LBA1
標準価格	¥4,950（税別）

- 重量：113g
- 付属品：取付ボルト（M6）×2本
- エアーポート：1/8穴5ケ チェッキ弁無し
- ロボット側本体のエアーポート含め計11ポート

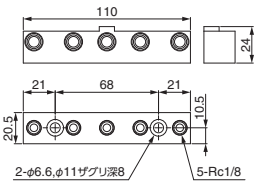

OX-LAI/OX-LBI用　ツール側

注文コードNo.	140254 P
型　式	OX-LBIA1
標準価格	¥6,500（税別）

- 重量：77g
- 付属品：取付ボルト（M6）×2本
- エアーポート：1/8穴5ケ
- ツール側本体のエアーポート含め計11ポート

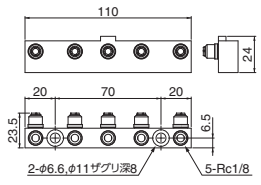

OX-LA/OX-LB用　ロボット側

注文コードNo.	140287 P
型　式	OX-LBA3
標準価格	¥6,300（税別）

- 重量：160g
- 付属品：取付ボルト（M6）×2本
- エアーポート：1/8穴4ケ チェッキ弁無し、M5穴4ケ
- ロボット側本体のエアーポート含め計14ポート

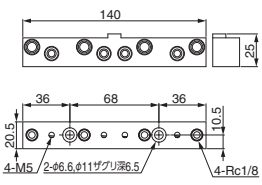

OX-LAI/OX-LBI用　ツール側

注文コードNo.	140288 P
型　式	OX-LBIA3
標準価格	¥9,350（税別）

- 重量：112g
- 付属品：取付ボルト（M6）×2本
- エアーポート：1/8穴4ケ、M5穴4ケ
- ツール側本体のエアーポート含め計14ポート

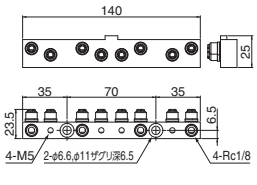

P ポイント対象品

アクセサリー

Aタイプ／Bタイプ／BNタイプ

手動用着脱バルブ

押ボタン型バルブ(リターンタイプ)



注文コードNo.	152308 (P)
型式	PB1-E
標準価格	¥3,900 (税別)
重量	65g

手動押ボタン(保持タイプ)



注文コードNo.	152306 (P)
型式	PBW1-E
標準価格	¥6,000 (税別)
重量	75g

メンテナンスパーツ

バーブ継手



	ツール側			
	OX-*A/*Bタイプ用	OX-SSB用	NEW OX-SBS用	WSBI継手用
注文コードNo.	110623 (P)	230116 (P)	230117 (P)	110722 (P)
型式	LX0004-101	XL0054-106A	XL0054-206A	LX0181-203
標準価格	¥220 (税別)	¥330 (税別)	¥330 (税別)	¥440 (税別)
重量	2g	1g	1g	1g

鋼球 ※材質:SUS304



	ロボット側	
	OX-*A/*Bタイプ用	OX-SSB/SBS用
注文コードNo.	323000 (P)	310607
型式	φ6.35	φ5.5
標準価格	¥100 (税別)	¥60 (税別)
重量	1g	1g

コイルスプリング



	ロボット側			
	OX-SB/SBY/LA用	OX-LB用	OX-WLB/SBH/SA/WSA/増設エアーオプション	OX-SSB/SBS用
注文コードNo.	110649	185221	110619	200223 (P)
型式	L00999-420	SAWANE5115	L00999-316	UR5-10
標準価格	¥80 (税別)	¥70 (税別)	¥80 (税別)	¥280 (税別)
重量	0.2g	0.4g	0.1g	0.1g

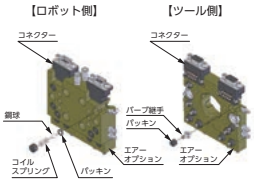

パッキン ※材質:CR(クロロプレーンゴム)


L00999-313
XL0054-204


S6
1ASS-5

	OX-*A/*Bタイプ用		OX-SSB/SBS用	
	ツール側	ロボット側	ツール側	ロボット側
注文コードNo.	110551	184474	230077	271742
型式	L00999-313	S6 (C00503-A00X8)	XL0054-204	1ASS-5
標準価格	¥150 (税別)	¥80 (税別)	¥60 (税別)	¥60 (税別)
重量	0.2g	0.05g	0.1g	0.05g

ケーブルアクセサリー

D-SUBケーブル(OX-*Aタイプ用)



	ロボット側	ツール側	ロボット側	ツール側
注文コードNo.	140168	140167	140170	140169
型式	OX-DS09-H	OX-DS09-I-H	OX-DS15-H	OX-DS15-I-H
標準価格	¥3,000 (税別)	¥3,030 (税別)	¥4,270 (税別)	¥4,540 (税別)
重量	40g			
ケーブル長さ	0.5m			
電気接点	9芯		15芯	
電気配線	可動ケーブル(AWG22), UL対応			

● 曲げ半径(mm):R46

D-SUBケーブル・OX用(OX-*Bタイプ用)

ストレートタイプ



	ロボット側	ロボット側	ツール側	ツール側
注文コードNo.	140197	140247	140202	140364
型式	OX-DS09S-H	OX-DS09S-H (1.5M)	OX-DS09P-I-H	OX-DS09P-I-H (1.5M)
標準価格	¥3,740 (税別)	¥4,620 (税別)	¥3,520 (税別)	¥4,400 (税別)
重量	60g	138g	60g	140g
ケーブル長さ	0.5m	1.5m	0.5m	1.5m
電気接点	9芯			
電気配線	可動ケーブル(AWG22), UL対応			

● 曲げ半径(mm):R46

D-SUBケーブル・OX用(OX-*Bタイプ用)

L字タイプ



	ロボット側(L)	ロボット側(L)	ツール側(L)	ツール側(L)
注文コードNo.	140203	140248	140204	140365
型式	OX-DS09SL-H	OX-DS09SL-H (1.5M)	OX-DS09PL-I-H	OX-DS09PL-I-H (1.5M)
標準価格	¥5,720 (税別)	¥6,600 (税別)	¥5,500 (税別)	¥6,380 (税別)
重量	60g	138g	60g	140g
ケーブル長さ	0.5m	1.5m	0.5m	1.5m
電気接点	9芯			
電気配線	可動ケーブル(AWG22), UL対応			

● 曲げ半径(mm):R46

コネクターアクセサリー

D-SUBコネクター（OX-Aタイプ用）



※ネジは別途ご用意ください。

	ロボット側	ツール側	ロボット側	ツール側
注文コードNo.	140172 P	140171 P	140174 P	140173 P
型式	OX-DS09	OX-DS09-I	OX-DS15	OX-DS15-I
標準価格	¥280（税別）	¥220（税別）	¥400（税別）	¥350（税別）
重量	4g			
配線仕様	AWG22			
電気接点	9芯（2A DC24V MAX）		15芯（2A DC24V MAX）	
取付ネジサイズ	OX-Aタイプ / OX-Bタイプ：十字穴付ネジ M3×6[123446] 価格60円		十字穴付ネジ M3×16（ナット4ヶ）[123449] 価格60円 / M3ナット [123301] 価格10円	十字穴付ネジ M3×10 [123447] 価格60円
	D-SUB&プローブコネクター：十字穴付ネジ M2.6×5[123448] 価格70円			

応用例



※ケーブル配線に、D-SUBコネクターの取付も可能です。

D-SUBコネクター（WSB用）



	ロボット側	ツール側
注文コードNo.	140304 P	140305 P
型式	OX-DS15-WS	OX-DS15-I-WS
標準価格	¥1,490（税別）	¥1,430（税別）
重量	21g	13g
配線仕様	AWG22	
電気接点	15芯	
付属ネジ	六角穴付ボルト M3×8	

コネクタープレート

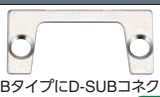

※OX-*Bタイプに D-SUBコネクターを取付ける際に必要です ➡ 1-22,23



※OX-WSBNタイプに D-SUB&プローブコネクター（OX-*A/*B用）を取付ける際に必要です。

注文コードNo.	140289 P
型式	OX-DS09CNP
標準価格	¥170（税別）
重量	2g
注文コードNo.	140303 P
型式	OX-DPS09WCNP
標準価格	¥1,200（税別）
重量	6g

D-SUB&プローブコネクター（OX-*A/*Bタイプ用）



	ロボット側	ツール側
注文コードNo.	140324 P	140325 P
型式	OX-DPS09A	OX-DPS09A-I
標準価格	¥4,400（税別）	¥4,950（税別）
重量	24g	
配線仕様	AWG22	
電気接点	9芯	
付属ネジ	十字穴付ネジ M3×6 [123446]	

● コネクター図面は ➡ 1-33 をご参照ください。

プローブコネクター（OX-*A/*Bタイプ用）ハンダ固定式



	ロボット側	ツール側
注文コードNo.	140361 P	140360 P
型式	OX-PS15	OX-PS15-I
標準価格	¥7,150（税別）	¥10,450（税別）
重量	5g	8g
配線仕様	AWG22	
電気接点	15芯	
付属ネジ	十字穴付ネジ M3×6 [123446]	

● コネクター図面は ➡ 1-33 をご参照ください。

プローブコネクター（OX-SSB/*A/*Bタイプ）ハンダ固定式



	ロボット側	ツール側
注文コードNo.	140286 P	140285 P
型式	OX-PLA-07	OX-PLA-07-I
標準価格	¥1,320（税別）	¥1,650（税別）
重量	6g	
配線仕様	AWG22	
電気接点	7芯	
付属ネジ	十字穴付ネジ M3×6 [123446]	

● コネクター図面は ➡ 1-33 をご参照ください。

プローブコネクター（OX-WSA）ハンダ固定式



	ロボット側	ツール側
注文コードNo.	140220 P	140221 P
型式	OX-PL09	OX-PL09-I
標準価格	¥1,540（税別）	¥1,870（税別）
重量	9g	
配線仕様	AWG22	
電気接点	9芯	
付属ネジ	十字穴付ネジ M3×16（ナット4ヶ）[123449]	十字穴付ネジ M3×10 [123447]

● コネクター図面は ➡ 1-33 をご参照ください。

ワイヤレスコネクター

非接触なので水・粉塵の多い場所でも使用可能

ワイヤレスコネクター

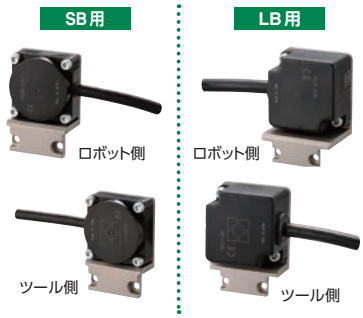

	SB用 ロボット側	SB用 ツール側	LB用 ロボット側	LB用 ツール側
注文コードNo.	140306	140307	140308	140378
型式	OX-RS04R-SB	OX-RS04T-SBI	OX-RS12R-LB	OX-RS12T1-LBI
標準価格	¥62,600（税別）	¥48,500（税別）	¥81,200（税別）	¥64,700（税別）
重量	195g	140g	417g	290g
ドライブ電圧	12V±1.5VDC	—	12V±1.5VDC	—
入出力点数	4点+1点	4点	12点+1点	12点
付属ネジ	十字穴付ナベ小ネジ M3×8	十字穴付ナベ小ネジ M3×8	十字穴付ナベ小ネジ M3×8	十字穴付ナベ小ネジ M3×8

※仕様および取扱注意を必ずご確認ください。➡ 1-38　※図面をご確認ください。➡ 1-35
※OX-RS12は基本的に可搬重量35kg以上のツールチェンジャーを対象とします。　※保護構造IP67対応
※出力形式はNPN式となります。　※供給電源電圧：DC24V　※ケーブル長さ：ロボット側2m ツール側1m

P ポイント対象品

直交ロボット用ツールチェンジャー オプション&アフターパーツ対応表

			注文コードNo. コネクター無タイプの注文コードNo.は（）表記		140266 (140280)	140268 (140281)	140181 (140225)	140182 (140226)	140299 (140300)	140301 (140302)	140183 (140231)	140186 (140232)	140274 (140258)	140273 (140259)	140184 (140277)	140187 (140278)	140217 (140229)	140218 (140230)	140275 (140260)	140276 (140261)	140233	140234	(140345)	140228 (140279)	140283 (140267)
			注文コードNo.	型式	OX-SSB(N)	OX-SSB(N)Ⅰ	OX-SB(N)	OX-SB(N)Ⅰ	OX-WSB(N)	OX-WSB(N)Ⅰ	OX-LB(N)	OX-LB(N)Ⅰ	OX-LBF(N)	OX-LBF(N)Ⅰ	OX-WLB(N)	OX-WLB(N)Ⅰ	OX-SBY(N)	OX-SBY(N)Ⅰ	OX-SBH(N)	OX-SBH(N)Ⅰ	OX-SBS	OX-SBSⅠ	OX-SBN-30	OX-LB(N)-30	OX-WLB(N)-30
エアーオプション	ロボット側		140294	OX-SSBA	○	—	—	—	—	—	—	—	—	—	—	—	—	—	—	—	—	—	—	—	—
	ツール側		140295	OX-SSBIA	—	○	—	—	—	—	—	—	—	—	—	—	—	—	—	—	—	—	—	—	—
	ロボット側		140193	OX-SBA	—	—	○	—	—	—	—	—	—	—	—	—	○	—	○	—	—	—	○	—	—
	ツール側		140194	OX-SBIA	—	—	—	○	—	—	—	—	—	—	—	—	—	○	—	○	—	—	—	—	—
	ロボット側		140251	OX-SBA1	—	—	○	—	—	—	—	—	—	—	—	—	○	—	○	—	—	—	○	—	—
	ツール側		140252	OX-SBIA1	—	—	—	○	—	—	—	—	—	—	—	—	—	○	—	○	—	—	—	—	—
	ロボット側		140391	OX-SCA-10	—	—	○	—	—	—	—	—	—	—	—	—	○	—	○	—	—	—	○	—	—
	ツール側		140392	OX-SCIA-10	—	—	—	○	—	—	—	—	—	—	—	—	—	○	—	○	—	—	—	—	—
	ロボット側		140195	OX-LBA	—	—	—	—	—	—	○	—	○	—	—	—	—	—	—	—	—	—	—	○	—
	ツール側		140196	OX-LBIA	—	—	—	—	—	—	—	○	—	○	—	—	—	—	—	—	—	—	—	—	—
	ロボット側		140253	OX-LBA1	—	—	—	—	—	—	○	—	○	—	—	—	—	—	—	—	—	—	—	○	—
	ツール側		140254	OX-LBIA1	—	—	—	—	—	—	—	○	—	○	—	—	—	—	—	—	—	—	—	—	—
	ロボット側		140287	OX-LBA3	—	—	—	—	—	—	○	—	○	—	—	—	—	—	—	—	—	—	—	○	—
	ツール側		140288	OX-LBIA3	—	—	—	—	—	—	—	○	—	○	—	—	—	—	—	—	—	—	—	—	—
メンテナンスパーツ	バーブ継手		110623	LX0004-101	—	—	—	○	—	—	—	○	—	○	—	○	—	○	—	○	—	—	—	—	—
			230116	XL0054-106A	—	○	—	—	—	—	—	—	—	—	—	—	—	—	—	—	—	○	—	—	—
			230117	XL0054-206A	—	—	—	—	—	—	—	—	—	—	—	—	—	—	—	—	○	—	—	—	—
			110722	LX0181-203	—	—	—	—	—	○	—	—	—	—	—	—	—	—	—	—	—	—	—	—	—
	鋼球		323000	φ6.35	—	—	○	—	○	—	○	—	○	—	○	—	○	—	○	—	—	—	○	○	○
			310607	φ5.5	○	—	—	—	—	—	—	—	—	—	—	—	—	—	—	—	○	—	—	—	—
	コイルスプリング		110649	L00999-420	—	—	○	—	○	—	—	—	—	—	—	—	○	—	—	—	—	—	○	—	—
			185221	SAWANE5115	—	—	—	—	—	—	○	—	○	—	—	—	—	—	—	—	—	—	—	○	—
			110619	L00999-316	—	—	—	—	—	—	—	—	—	—	○	—	—	—	○	—	—	—	—	—	○
			200223	UR5-10	○	—	—	—	—	—	—	—	—	—	—	—	—	—	—	—	○	—	—	—	—
	パッキン（ロボット側）		184474	S6(C00503-A00X8)	—	—	○	—	○	—	○	—	○	—	○	—	○	—	○	—	—	—	○	○	○
			271742	1ASS-5	○	—	—	—	—	—	—	—	—	—	—	—	—	—	—	—	○	—	—	—	—
	パッキン（ツール側）		110551	L00999-313	—	—	—	○	—	○	—	○	—	○	—	○	—	○	—	○	—	—	—	—	—
			230077	XL0054-204	—	○	—	—	—	—	—	—	—	—	—	—	—	—	—	—	—	○	—	—	—
ケーブルアクセサリー	ロボット側		140168	OX-DS09-H	—	—	○※1	—	○※1	—	○※1	—	○※1	—	○※1	—	○※1	—	○※1	—	○	—	○※1	○※1	○※1
	ツール側		140167	OX-DS09-I-H	—	—	—	○※1	—	○※1	—	○※1	—	○※1	—	○※1	—	○※1	—	○※1	—	○	—	—	—
	ロボット側		140197	OX-DS09S-H	—	—	○※1	—	○※1	—	○※1	—	○※1	—	○※1	—	○※1	—	○※1	—	○	—	○※1	○※1	○※1
			140247	OX-DS09S-H(1.5M)	—	—	○※1	—	○※1	—	○※1	—	○※1	—	○※1	—	○※1	—	○※1	—	○	—	○※1	○※1	○※1
	ツール側		140202	OX-DS09P-I-H	—	—	—	○※1	—	○※1	—	○※1	—	○※1	—	○※1	—	○※1	—	○※1	—	○	—	—	—
			140364	OX-DS09P-I-H(1.5M)	—	—	—	○※1	—	○※1	—	○※1	—	○※1	—	○※1	—	○※1	—	○※1	—	○	—	—	—
	ロボット側		140203	OX-DS09SL-H	—	—	○※1	—	○※1	—	○※1	—	○※1	—	○※1	—	○※1	—	○※1	—	○	—	○※1	○※1	○※1
			140248	OX-DS09SL-H(1.5M)	—	—	○※1	—	○※1	—	○※1	—	○※1	—	○※1	—	○※1	—	○※1	—	○	—	○※1	○※1	○※1
	ツール側		140204	OX-DS09PL-I-H	—	—	—	○※1	—	○※1	—	○※1	—	○※1	—	○※1	—	○※1	—	○※1	—	○	—	—	—
			140365	OX-DS09PL-I-H(1.5M)	—	—	—	○※1	—	○※1	—	○※1	—	○※1	—	○※1	—	○※1	—	○※1	—	○	—	—	—
コネクターアクセサリー	ロボット側		140172	OX-DS09	—	—	○※2	—	○※2	—	○※2	—	○※2	—	○※2	—	○※2	—	○※2	—	—	—	○※2	○※2	○※2
	ツール側		140171	OX-DS09-I	—	—	—	○※2	—	○※2	—	○※2	—	○※2	—	○※2	—	○※2	—	○※2	—	—	—	—	—
	ロボット側		140174	OX-DS15	—	—	—	—	○※3	—	—	—	—	—	—	—	—	—	—	—	—	—	—	—	—
	ツール側		140173	OX-DS15-I	—	—	—	—	—	○※3	—	—	—	—	—	—	—	—	—	—	—	—	—	—	—
	ロボット側		140304	OX-DS15-WS	—	—	—	—	○※3	—	—	—	—	—	—	—	—	—	—	—	—	—	—	—	—
	ツール側		140305	OX-DS15-I-WS	—	—	—	—	—	○※3	—	—	—	—	—	—	—	—	—	—	—	—	—	—	—
	コネクタープレート		140289	OX-DS09CNP	—	—	○※2	○※2	○※2	○※2	○※2	○※2	○※2	○※2	○※2	○※2	○※2	○※2	○※2	○※2	—	—	○※2	○※2	○※2
			140303	OX-DPS09WCNP	—	—	—	—	○	○	—	—	—	—	—	—	—	—	—	—	—	—	—	—	—
	ロボット側	★	140324	OX-DPS09A	—	—	○	—	○※4	—	○	—	○	—	○	—	○	—	○	—	—	—	○	○	○
	ツール側		140325	OX-DPS09A-I	—	—	—	○	—	○※4	—	○	—	○	—	○	—	○	—	○	—	—	—	—	—
	ロボット側		140361	OX-PS15	—	—	○	—	○※4	—	○	—	○	—	○	—	○	—	○	—	—	—	○	○	○
	ツール側		140360	OX-PS15-I	—	—	—	○	—	○※4	—	○	—	○	—	○	—	○	—	○	—	—	—	—	—
	ロボット側		140286	OX-PLA-07	○	—	○	—	○※4	—	○	—	○	—	○	—	○	—	○	—	—	—	○	○	○
	ツール側		140285	OX-PLA-07-I	—	○	—	○	—	○※4	—	○	—	○	—	○	—	○	—	○	—	—	—	—	—
	ロボット側	★	140190	OXR-DPS09	—	—	—	—	—	—	—	—	—	—	—	—	—	—	—	—	○	—	—	—	—
	ツール側		140192	OXR-DPS09-I	—	—	—	—	—	—	—	—	—	—	—	—	—	—	—	—	—	○	—	—	—
ワイヤレスコネクター	ロボット側		140306	OX-RS04R-SB	—	—	○	—	—	—	○	—	○	—	○	—	○	—	○	—	—	—	○	○	○
	ツール側		140307	OX-RS04T-SBI	—	—	—	○	—	—	—	○	—	○	—	○	—	○	—	○	—	—	—	—	—
	ロボット側		140321	OXR-RS04R-10	—	—	—	—	—	—	—	—	—	—	—	—	—	—	—	—	○	—	—	—	—
	ツール側		140323	OXR-RS04T-10I	—	—	—	—	—	—	—	—	—	—	—	—	—	—	—	—	—	○	—	—	—
	ロボット側		140308	OX-RS12R-LB	—	—	—	—	—	—	○※5	—	○※5	—	○※5	—	—	—	—	—	—	—	○※5	○※5	○※5
	ツール側		140378	OX-RS12T1-LBI	—	—	—	—	—	—	—	○※5	—	○※5	—	○	—	—	—	—	—	—	—	—	—

※1　コネクター無しタイプでケーブルアクセサリーを使用する場合は、対象のD-SUB& プローブコネクター（★印）が必要です。
※2　D-SUBコネクターの取付には、コネクタープレート（140289）OX-DS09CNPをセットで使用してください。
※3　D-SUBコネクター（140304）OX-DS15WS、（140305）OX-DS15-Ⅰ-WS、D-SUBコネクター（140174）OX-DS15、（140173）OX-DS15-Ⅰは、OX-WSB・WSBⅠタイプ専用となります。
※4　コネクター無しタイプへの取付には、コネクタープレート（140303）OX-DPS09WCNPが必要です。
※5　ワイヤレスコネクターの厚みにより、ツールチェンジャーの取付面と同一又は取付面から出ますので、寸法をご確認ください。

					エアーオプション											
					ロボット側	ツール側	ロボット側	ツール側	ロボット側	ツール側	ロボット側	ツール側	ロボット側	ツール側	ロボット側	ツール側
				注文コードNo.	140294	140295	140193	140194	140251	140252	140195	140196	140253	140254	140287	140288
			注文コードNo.	型　式	OX-SSBA	OX-SSBIA	OX-SBA	OX-SBIA	OX-SBA1	OX-SBIA1	OX-LBA	OX-LBIA	OX-LBA1	OX-LBIA1	OX-LBA3	OX-LBIA3 ※
メンテナンスパーツ	バーブ継手		110623	LX0004-101	—	—	—	○	—	—	—	○	—	—	—	○
			230116	XL0054-106A	—	○	—	—	—	—	—	—	—	—	—	—
			110686	LX0120-202	—	—	—	—	—	○	—	—	—	○	—	○
	鋼球		323000	φ6.35	—	—	○	—	—	—	○	—	—	—	○	—
			310607	φ5.5	○	—	—	—	—	—	—	—	—	—	—	—
	コイルスプリング		110649	L00999-420	—	—	—	—	—	—	—	—	—	—	—	—
			185221	SAWANE5115	○	—	—	—	—	—	—	—	—	—	—	—
			110619	L00999-316	—	—	○	—	—	—	○	—	—	—	○	—
			200223	UR5-10	○	—	—	—	—	—	—	—	—	—	–	—
	パッキン（ロボット側）		184474	S6(C00503-A00X8)	—	—	○	—	—	—	○	—	—	—	○	—
			271742	1ASS-5	○	—	—	—	—	—	—	—	—	—	—	—
	パッキン（ツール側）		110551	L00999-313	—	—	—	○	—	—	—	○	—	—	—	○
			230077	XL0054-204	—	○	—	—	—	—	—	—	—	—	—	—
			110687	LX0120-203	—	—	—	—	—	○	—	—	—	○	—	○

※　(140288) OX-LBIA3 [M5ポート用：(110623) LX0004-101 + (110551) L00999-313・M6ポート用：(110686) LX0120-202+ (110687) LX0120-203]

OX-SSB/SSBI

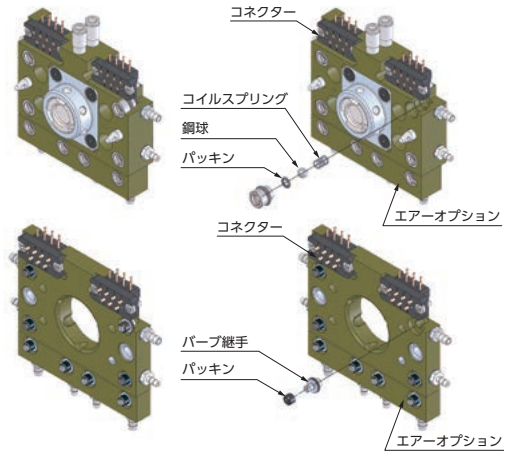

OX-SB/SBI

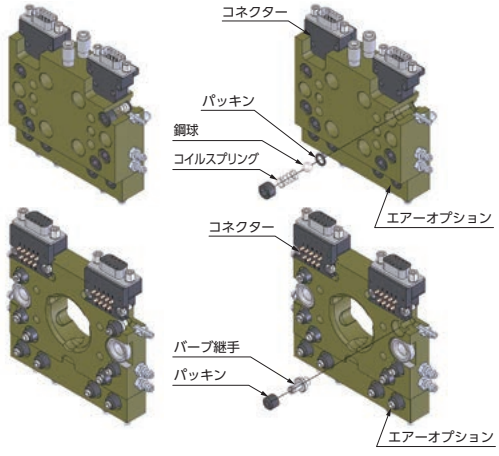

OX-WSB/WSBI

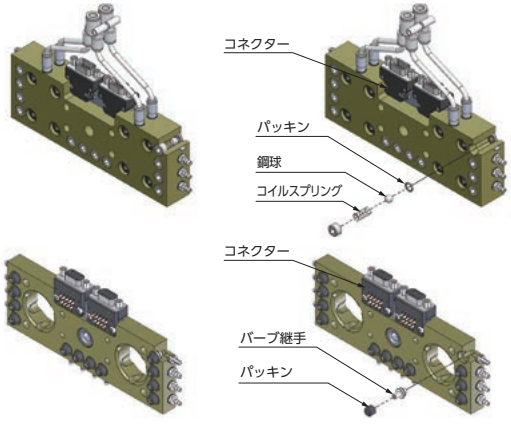

OX-WLB/WLBI

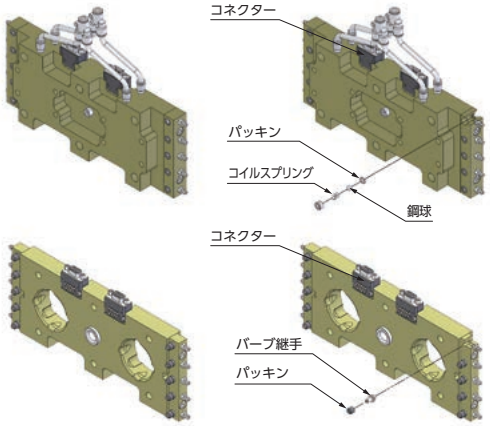

ツールチェンジャー（Aタイプ）の代替商品のご案内

ツールチェンジャー（Aタイプ）補修パーツ

※ご不明点等がございましたら、弊社支店・営業所へお問い合わせください。

ピストン		OX-SA用
	注文コードNo.	140249 Ⓟ
	型　式	OX-SAP
	標準価格	¥19,800（税別）
	重　量	94g
	付属部品	ピストンセット、スプリング鋼球、鋼球ホルダー

ピストン		OX-LA用
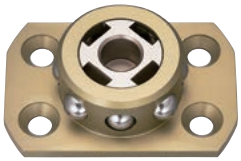	注文コードNo.	140250 Ⓟ
	型　式	OX-LAP
	標準価格	¥25,300（税別）
	重　量	336g
	付属部品	ピストンセット、スプリング鋼球、鋼球ホルダー

ツールチェンジャー（Aタイプ）の代替商品

※ご不明点等がございましたら、弊社支店・営業所へお問い合わせください。

生産中止品		代替品			
注文コードNo.	型　式	注文コードNo.	型　式	標準価格（税別）	厚み（mm）
140156	OX-SA	140225	OX-SBN	¥26,400	+5
140157	OX-SAI	140226	OX-SBNI	¥12,100	0
140158	OX-LA	140231	OX-LBN	¥38,300	+9
140159	OX-LAI	140232	OX-LBNI	¥17,600	0
140162	OX-WSA	140300	OX-WSBN	¥55,000	+4.5
140163	OX-WSAI	140302	OX-WSBNI	¥25,300	0
140160	OX-WLA	140277	OX-WLBN	¥69,300	+8
140161	OX-WLAI	140278	OX-WLBNI	¥27,500	0
140164	OX-SA-30	140345	OX-SBN-30	¥31,900	+5
140165	OX-LA-30	140279	OX-LBN-30	¥43,900	+8
140166	OX-WLA-30	140267	OX-WLBN-30	¥81,400	+7.5

増設エアーオプション（Aタイプ）の代替商品

※ご不明点等がございましたら、弊社支店・営業所へお問い合わせください。

生産中止品		代替品		
注文コードNo.	型　式	注文コードNo.	型　式	標準価格（税別）
110547	L00999-306 SET	140193	OX-SBA	¥4,400
110548	L00999-207 SET	140194	OX-SBIA	¥3,960
110545	L00999-406 SET	140195	OX-LBA	¥4,950
110546	L00999-407 SET	140196	OX-LBIA	¥4,400

OX-SA（ロボット側）

Aタイプ　Bタイプ

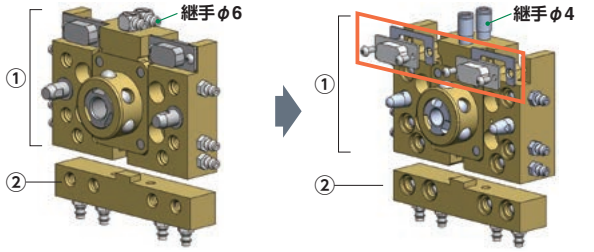

	注文コードNo.	型　式	備　考	数量
①	140225	OX-SBN	ツールチェンジャー	1
	140289	OX-DS09CNP	コネクタープレート	2
	140172	OX-DS09	D-SUBコネクター	2
	123446	BKJ 3-6（M3*6）	十字穴付ネジ	4
②	140193	OX-SBA	増設エアオプション	1

※②：未使用の場合は購入不要です。

OX-SAI（ツール側）

Aタイプ　Bタイプ

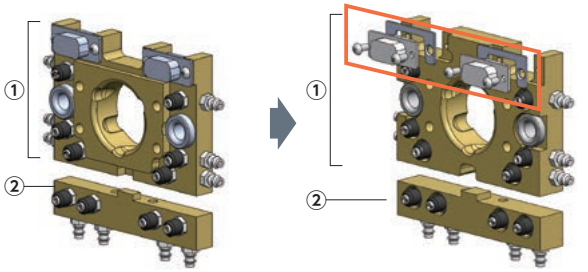

	注文コードNo.	型　式	備　考	数量
①	140226	OX-SBNI	ツールチェンジャー	1
	140289	OX-DS09CNP	コネクタープレート	2
	140171	OX-DS09-I	D-SUBコネクター	2
	123446	BKJ 3-6（M3*6）	十字穴付ネジ	4
②	140194	OX-SBIA	増設エアオプション	1

※②：未使用の場合は購入不要です。

Ⓟ ポイント対象品

OX-WSA（ロボット側）

Aタイプ　Bタイプ

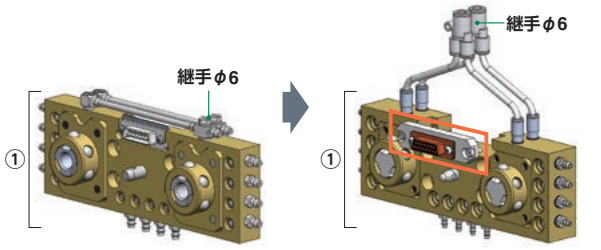

	注文コードNo.	型　式	備　考	数量
①	140300	OX-WSBN	ツールチェンジャー	1
	140304	OX-DS15-WS	D-SUBコネクター	1

OX-WSAI（ツール側）

Aタイプ　Bタイプ

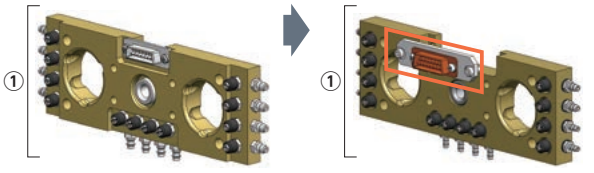

	注文コードNo.	型　式	備　考	数量
①	140302	OX-WSBNI	ツールチェンジャー	1
	140305	OX-DS15-I-WS	D-SUBコネクター	1

OX-LA（ロボット側）

Aタイプ　Bタイプ

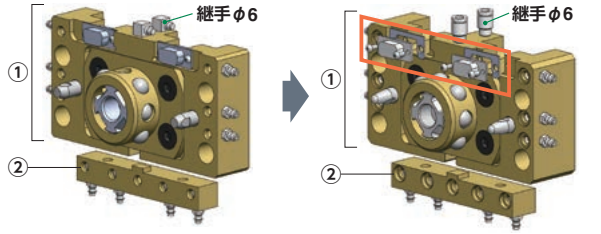

	注文コードNo.	型　式	備　考	数量
①	140231	OX-LBN	ツールチェンジャー	1
	140289	OX-DS09CNP	コネクタープレート	2
	140172	OX-DS09	D-SUBコネクター	2
	123446	BKJ 3-6（M3*6）	十字穴付ネジ	4
②	140195	OX-LBA	増設エアオプション	1

※②：未使用の場合は購入不要です。

OX-LAI（ツール側）

Aタイプ　Bタイプ

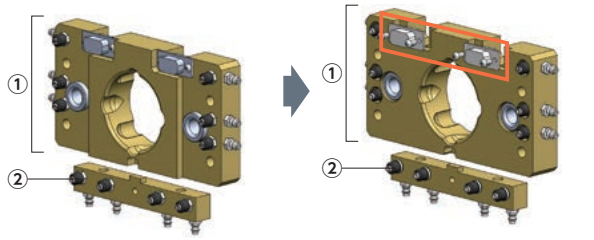

	注文コードNo.	型　式	備　考	数量
①	140232	OX-LBNI	ツールチェンジャー	1
	140171	OX-DS09-I	D-SUBコネクター	2
	123446	BKJ 3-6（M3*6）	十字穴付ネジ	4
②	140196	OX-LBIA	増設エアオプション	1

※②：未使用の場合は購入不要です。

OX-WLA（ロボット側）

Aタイプ　Bタイプ

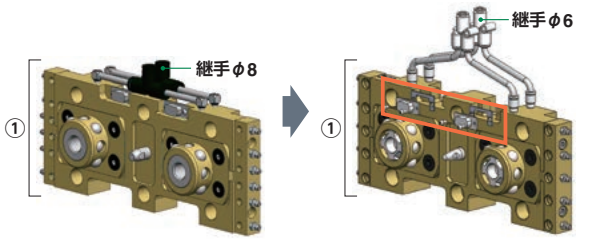

	注文コードNo.	型　式	備　考	数量
①	140277	OX-WLBN	ツールチェンジャー	1
	140289	OX-DS09CNP	コネクタープレート	2
	140172	OX-DS09	D-SUBコネクター	2
	123446	BKJ 3-6（M3*6）	十字穴付ネジ	4

OX-WLAI（ツール側）

Aタイプ　Bタイプ

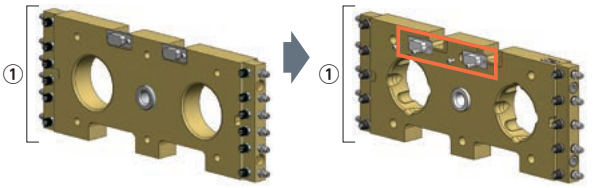

	注文コードNo.	型　式	備　考	数量
①	140278	OX-WLBNI	ツールチェンジャー	1
	140171	OX-DS09-I	D-SUBコネクター	2
	123446	BKJ 3-6（M3*6）	十字穴付ネジ	4

多関節ロボット用

ロボットのパフォーマンスを最大限に活かします。

性能表はWEBサイトにてご確認願います。

ツールチェンジャー（多関節ロボット用）



スマートフォン等にて、QRコードから商品の動画がご覧いただけます。

■仕　様

	品名	注文コードNo.	型式	標準価格（税別）	重量（g）	可搬重量（kg）	引込力（N）／押出力（N）	許容曲げモーメント（Nm）	許容ねじりモーメント（Nm）	電気接点／コネクタ形状	接続配管	掲載ページ
ツールチェンジャー		140310 P	OX-005A	¥24,600	38	～0.5	60／50	1.7	0.9	6芯 2A DC24V Max／コネクタ別売	2回路（M3）	1-25
		140315 P	OX-005AI	¥8,800	17							
		140235 P	OX-03A	¥25,300	125	～3	600／160	5.2	1.0	9芯 2A DC24V Max／コネクタ別売	6回路（M5）	
		140236 P	OX-03AI	¥9,900	45							
		140237 P	OX-05A	¥29,700	250	～5		6.5	1.2	11芯 2A DC24V Max／コネクタ別売		
		140238 P	OX-05AI	¥12,100	115							
		140262 P	OX-10B	¥44,000	199	～10	1,350／400	17.5	12.8	16芯 2A DC24V Max／コネクタ別売 ※A		1-26
		140263 P	OX-10BI	¥22,000	115							
		140292 P	OX-20B	¥61,500	507	～20	2,200／420	28.0	20.0			
		140293 P	OX-20BI	¥31,500	226							
		140398 P	OX-35B	¥93,000	1225	～35	4,000／750	91.8	55.5	9芯 2A DC24V Max／コネクタ別売	6回路（Rc1/8）	1-27
		140316 P	OX-35AI	¥38,400	545							
		140313 P	OX-60A※1	¥132,000	1440	～60	6,000／(180)※2	185.0	225.0	11芯 2A DC24V Max／コネクタ別売	8回路（Rc1/8）	
		140318 P	OX-60AI	¥47,000	734							
NEW		140373 P	OX-120A※1	¥170,000	3671	～120	14,000／(2,350)※2	750.0	750.0	16芯 2A DC24V Max／コネクタ別売	8回路（PT1/4）	1-28
NEW		140374 P	OX-120AI	¥64,000	1770							
まもなく登場！		140314 P	OX-230A※1	近日発売	6240	～230	20,000／(3,500)※2	15,000	15,000	8芯 5A AC/DC200V Max／コネクタ別売	10回路（Rc3/8）	
		140319 P	OX-230AI	近日発売	3360							
		140399 P	OX-35BT	お問い合わせください	1445	～35	4,000／750	91.8	55.5	4芯 13A AC/DC200V Max／コネクタ別売	6回路（Rc1/8）	1-29
		140317 P	OX-35ATI	お問い合わせください	535							

※着脱を手動で行う場合、手動押ボタン「PB1-E（152308）、PBW1-E（152306）➡ 1-30 6-11 」をご利用ください。
※1　OX-60A、OX-120A、OX-230Aについては、離脱機構は組込まれていません。　※2　押出力（N）はパッキンの反力値となります。

■共通仕様

位置再現精度	作動空気圧	駆動配管	適合電線	許容温度・湿度範囲
±0.02mm※1	0.5～0.7MPa	清浄空気 φ4（φ6※2）配管 複動型	AWG20以下	0～55℃、0～95%（結露なきこと）

※1 当社測定基準にもとづく
※2 φ6は、OX-35A、OX-35AT、OX-60A、OX-120A、OX-230Aとなります。

静的許容荷重曲線

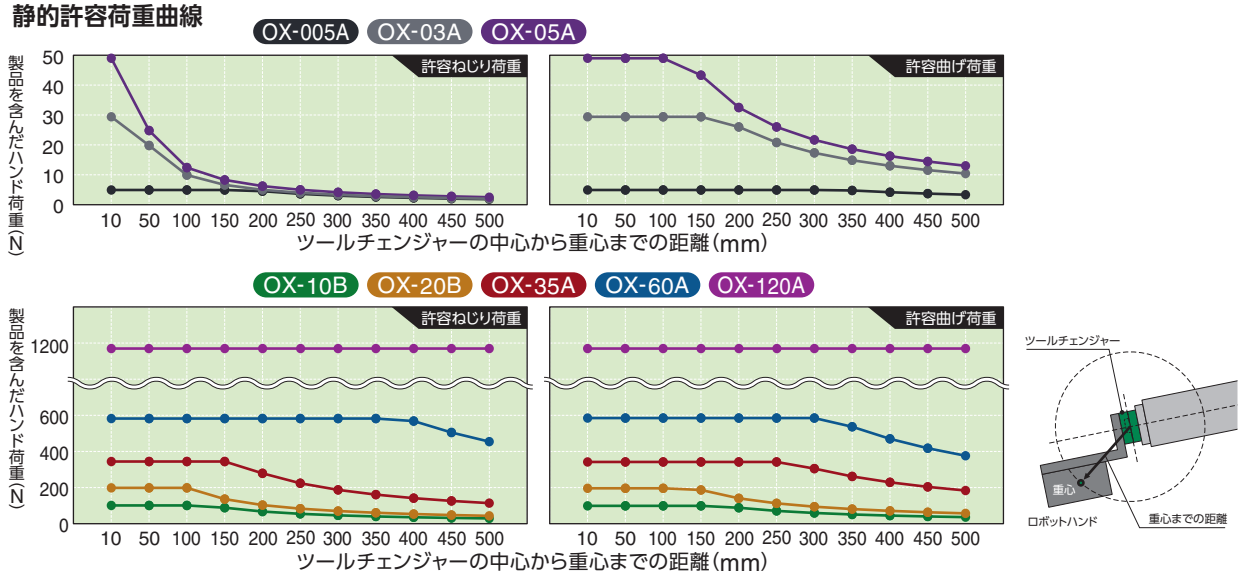

P ポイント対象品

▶パラレルリンクロボットの高速動作に対応〔可搬重量500kg仕様〕



ロボット側

注文コードNo.	140310 P
型式	OX-005A
標準価格	¥24,600(税別)

- 材質：超ジュラルミン製
- 重量：38g
- 取付位置：ロボット側
- 可搬重量：～500g
- 連結時の厚み：27mm



ツール側

注文コードNo.	140315 P
型式	OX-005AI
標準価格	¥8,800(税別)

- 材質：超ジュラルミン製
- 重量：17g
- 取付位置：ツール側
- 可搬重量：～500g
- 連結時の厚み：27mm

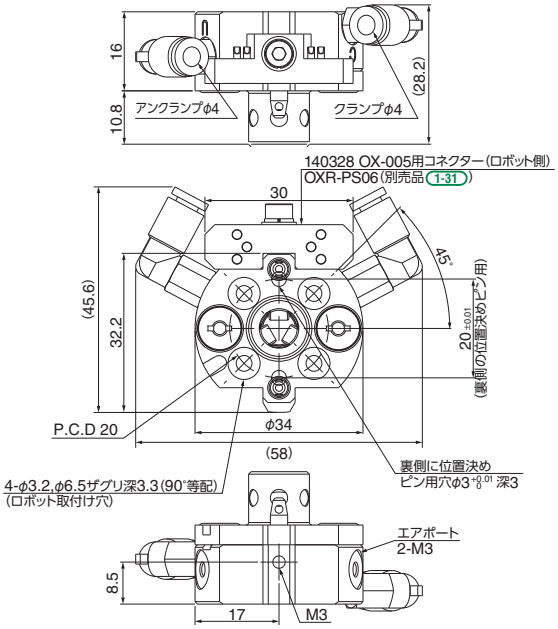

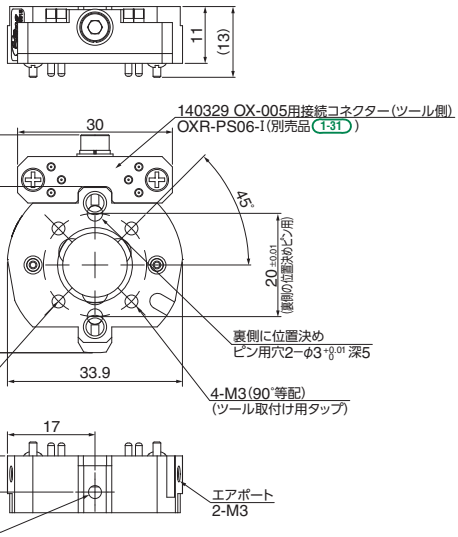

▶小型ロボット対応〔可搬重量3kg仕様 / 5kg仕様〕

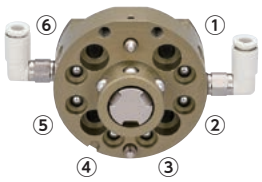

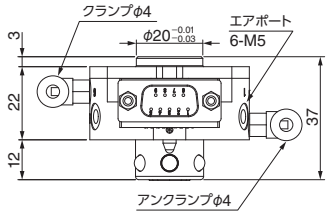

ロボット側

注文コードNo.	140235 P
型式	OX-03A
標準価格	¥25,300(税別)

- 材質：超ジュラルミン製
- 重量：125g
- 取付位置：ロボット側
- 可搬重量：～3kg
- 連結時の厚み：38mm

ロボット側

注文コードNo.	140237 P
型式	OX-05A
標準価格	¥29,700(税別)

- 材質：鉄製
- 重量：250g
- 取付位置：ロボット側
- 可搬重量：～5kg
- 連結時の厚み：38mm

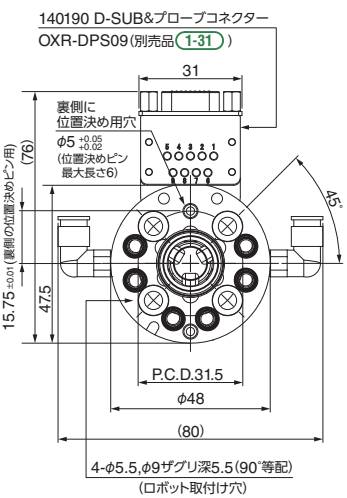

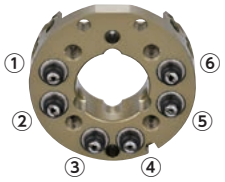

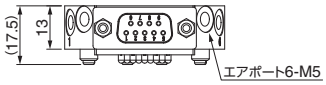

ツール側

注文コードNo.	140236 P
型式	OX-03AI
標準価格	¥9,900(税別)

- 材質：超ジュラルミン製
- 重量：45g
- 取付位置：ツール側
- 可搬重量：～3kg
- 連結時の厚み：38mm

ツール側

注文コードNo.	140238 P
型式	OX-05AI
標準価格	¥12,100(税別)

- 材質：鉄製
- 重量：115g
- 取付位置：ツール側
- 可搬重量：～5kg
- 連結時の厚み：38mm

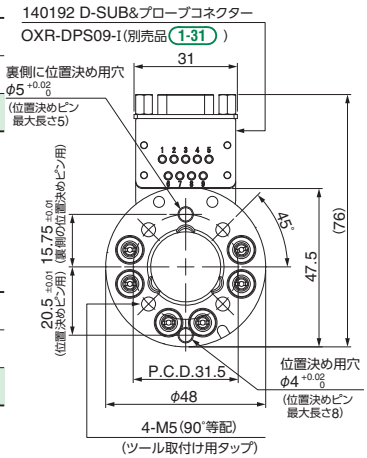

▶小型ロボット対応〔可搬重量10kg仕様〕

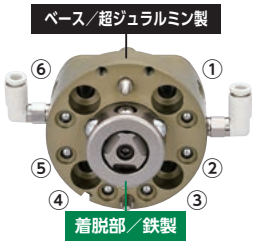

ロボット側

注文コードNo.	140262 P
型　式	OX-10B
標準価格	¥44,000（税別）

- 重量：199g
- 取付位置：ロボット側
- 可搬重量：～10kg
- 連結時の厚み：43mm



ツール側

注文コードNo.	140263 P
型　式	OX-10BI
標準価格	¥22,000（税別）

- 重量：115g
- 取付位置：ツール側
- 可搬重量：～10kg
- 連結時の厚み：43mm

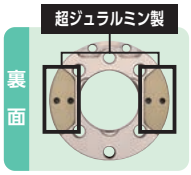

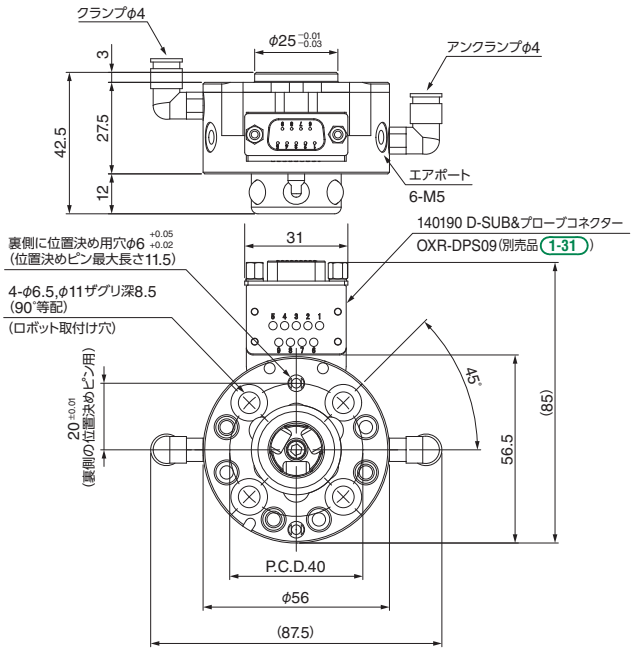

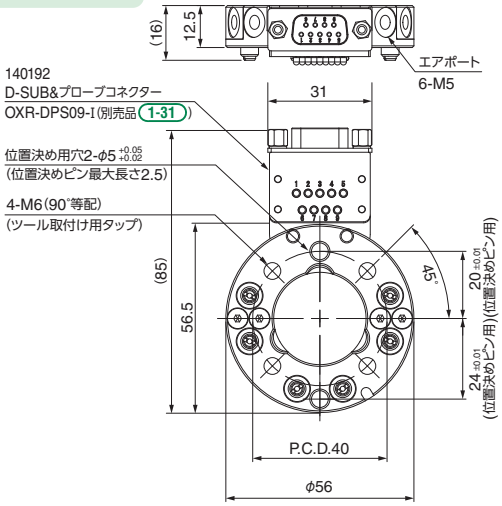

▶小型ロボット対応〔可搬重量20kg仕様〕

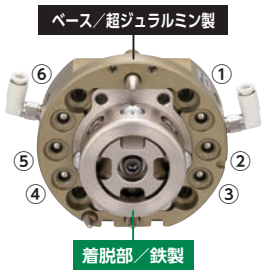

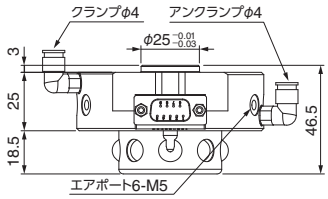

ロボット側

注文コードNo.	140292 P
型　式	OX-20B
標準価格	¥61,500（税別）

- 重量：507g
- 取付位置：ロボット側
- 可搬重量：～20kg
- 連結時の厚み：47mm
- Aタイプとの互換性有
- ピストンの動作確認センサーが取付可能（OP）

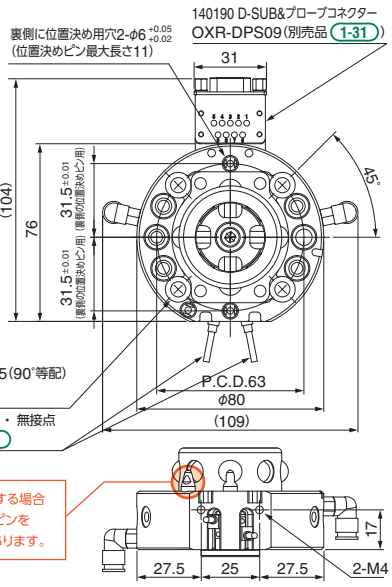



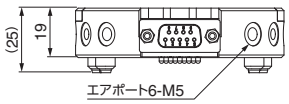

ツール側

注文コードNo.	140293 P
型　式	OX-20BI
標準価格	¥31,500（税別）

- 重量：226g
- 取付位置：ツール側
- 可搬重量：～20kg
- 連結時の厚み：47mm
- Aタイプとの互換性有

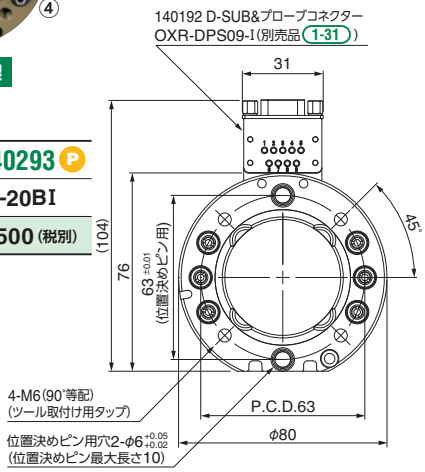

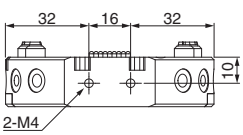

P ポイント対象品

▶ 中型ロボット対応〔可搬重量35kg仕様〕

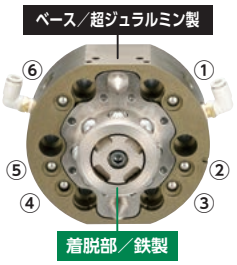

ロボット側

注文コードNo.	140398 (P)
型式	OX-35B
標準価格	¥93,000(税別)

- 重量：1225g
- 取付位置：ロボット側
- 可搬重量：～35kg
- 連結時の厚み：60mm

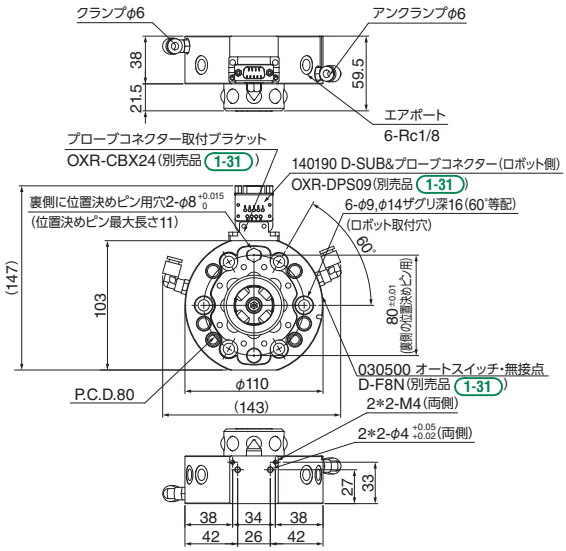

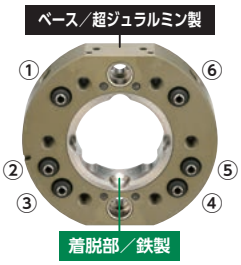

ツール側

注文コードNo.	140316 (P)
型式	OX-35AI
標準価格	¥38,400(税別)

- 重量：545g
- 取付位置：ツール側
- 可搬重量：～35kg
- 連結時の厚み：60mm

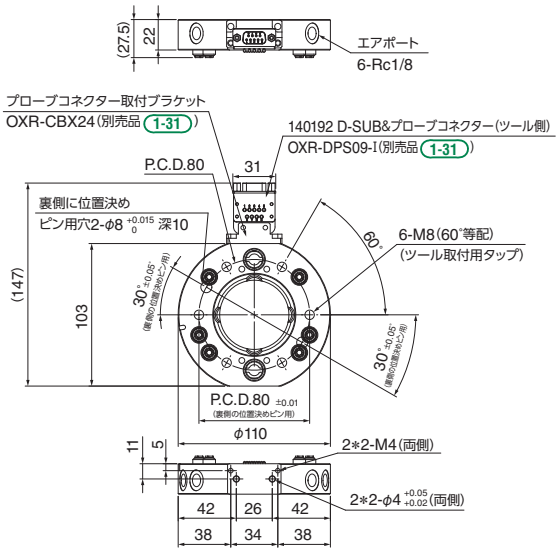

▶ 中型ロボット対応〔可搬重量60kg仕様〕

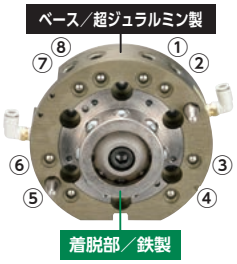

ロボット側

注文コードNo.	140313 (P)
型式	OX-60A
標準価格	¥132,000(税別)

- 重量：1440g
- 取付位置：ロボット側
- 可搬重量：～60kg
- 連結時の厚み：56mm

注）離脱機構なし

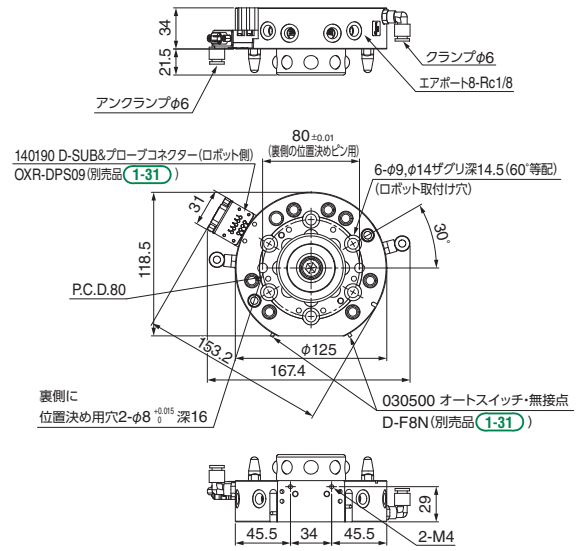



ツール側

注文コードNo.	140318 (P)
型式	OX-60AI
標準価格	¥47,000(税別)

- 重量：734g
- 取付位置：ツール側
- 可搬重量：～60kg
- 連結時の厚み：56mm

注）離脱機構なし

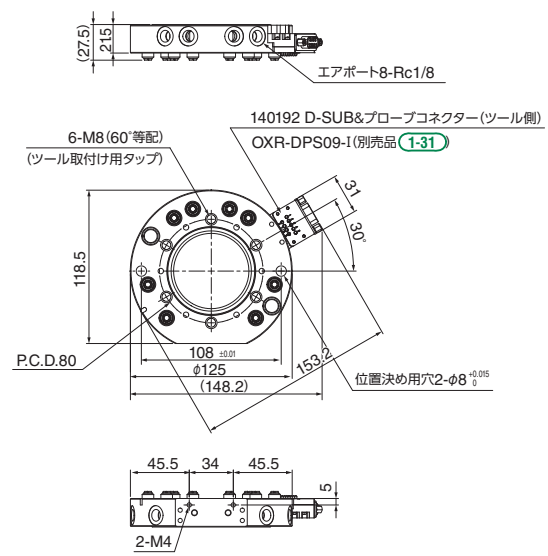

(P) ポイント対象品

▶大型ロボット対応〔可搬重量120kg仕様〕

NEW　ベース／超ジュラルミン製

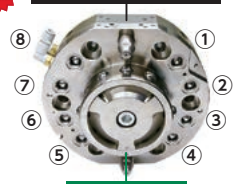

ロボット側

注文コードNo.	140373 P
型　式	OX-120A
標準価格	¥170,000（税別）

- 重量：3,671g
- 取付位置：ロボット側
- 可搬重量：～120kg
- 連結時の厚み：75mm

注）離脱機構なし

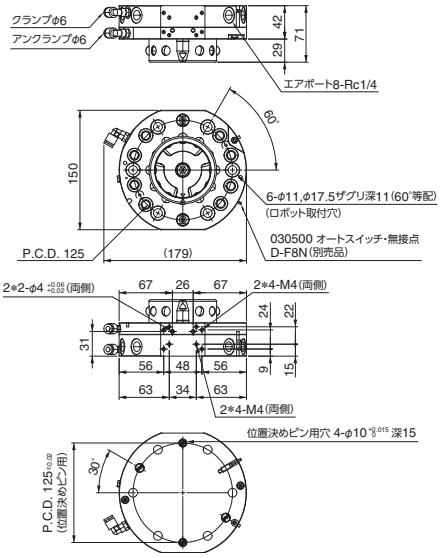

NEW　ベース／超ジュラルミン製

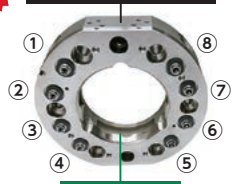

ツール側

注文コードNo.	140374 P
型　式	OX-120AI
標準価格	¥64,000（税別）

- 重量：1,770g
- 取付位置：ツール側
- 可搬重量：～120kg
- 連結時の厚み：75mm

注）離脱機構なし

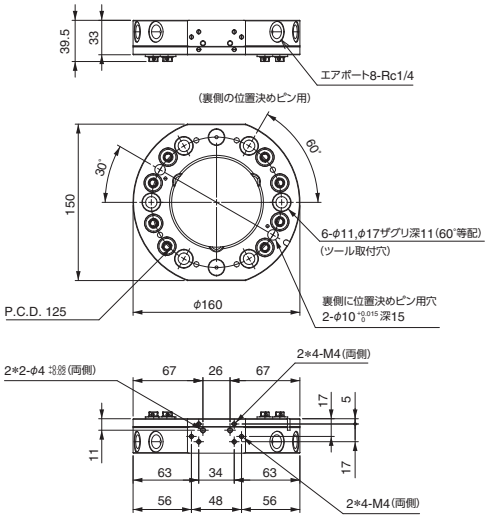

▶大型ロボット対応〔可搬重量230kg仕様〕

まもなく登場　販売時期はお問い合わせください

NEW　ベース／超ジュラルミン製

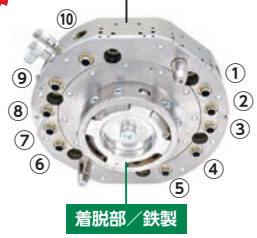

ロボット側

注文コードNo.	140314
型　式	OX-230A
標準価格	近日発売

- 重量：6,240g
- 取付位置：ロボット側
- 可搬重量：～230kg
- 連結時の厚み：83mm

注）離脱機構なし

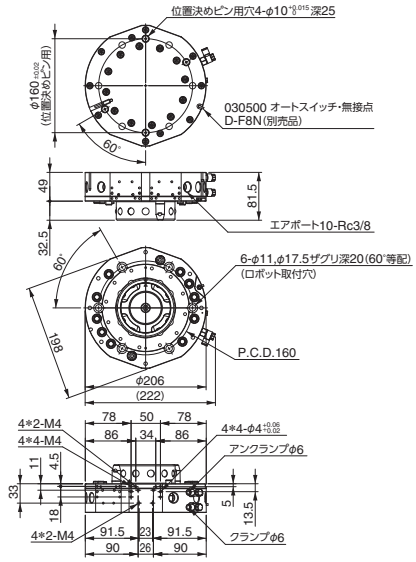

NEW　ベース／超ジュラルミン製



ツール側

注文コードNo.	140319
型　式	OX-230AI
標準価格	近日発売

- 重量：3,360g
- 取付位置：ツール側
- 可搬重量：～230kg
- 連結時の厚み：83mm

注）離脱機構なし

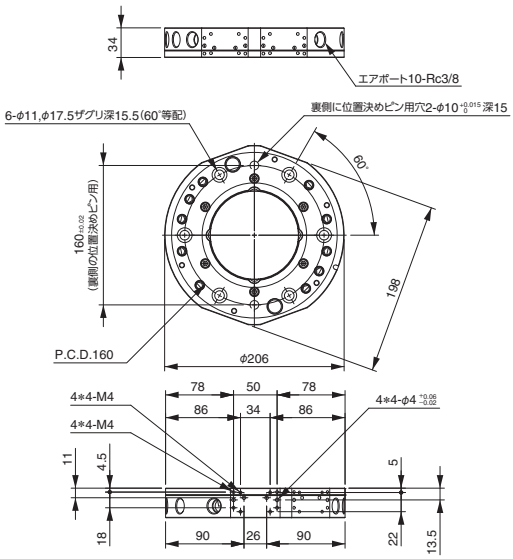

　P ポイント対象品

▶高速動作における接合誤差吸収タイプ〔可搬重量35kg仕様〕

●受注生産となりますので、納期・価格については弊社支店・営業所へお問い合わせください。

ベース／超ジュラルミン製

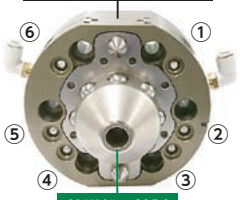

着脱部／鉄製

ロボット側

注文コードNo.	140399
型式	OX-35BT
標準価格	お問い合わせください

- 重量：1445g
- 取付位置：ロボット側
- 可搬重量：～35kg
- 連結時の厚み：60mm(最大74.5mm)
- ±10mmまでの誤差に対応

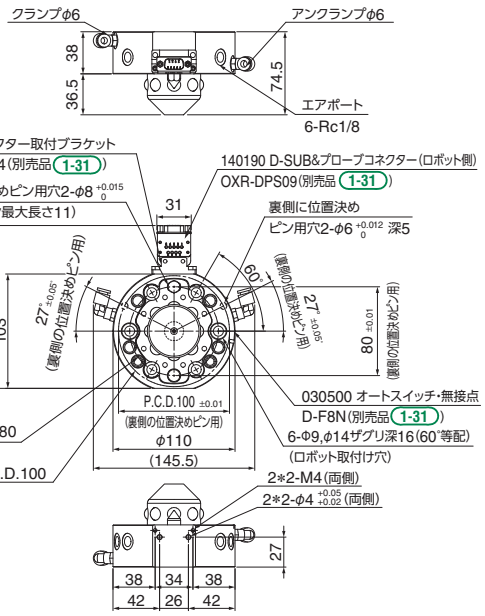

ベース／超ジュラルミン製

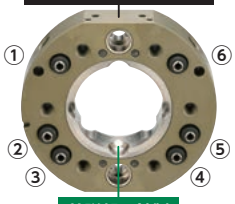

着脱部／鉄製

ツール側

注文コードNo.	140317
型式	OX-35ATI
標準価格	お問い合わせください

- 重量：535g
- 取付位置：ツール側
- 可搬重量：～35kg
- 連結時の厚み：60mm(最大74.5mm)

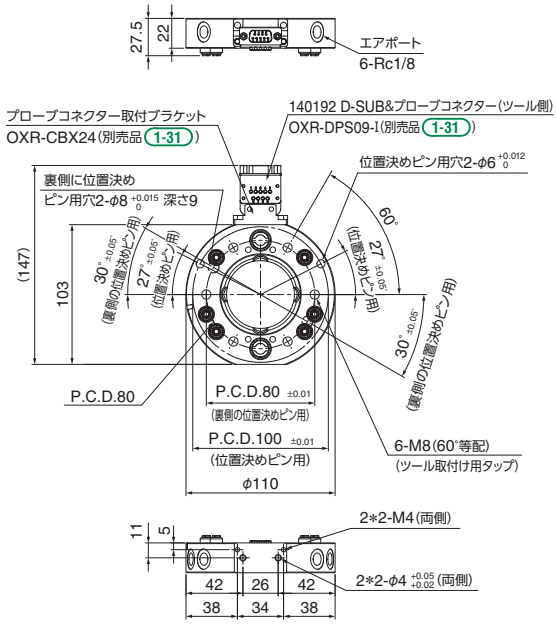

アクセサリー

多関節ロボット用

▶手動用着脱バルブ

押ボタン型バルブ(リターンタイプ)



注文コードNo.	152308 (P)
型　式	PB1-E
標準価格	¥3,900 (税別)
重　量	65g

手動押ボタン(保持タイプ)



注文コードNo.	152306 (P)
型　式	PBW1-E
標準価格	¥6,000 (税別)
重　量	75g

▶エアーポートアクセサリー

■OX-005A

増設エアーオプション		OX-005A用 ロボット側	OX-005A用 ツール側
ツール側 / ロボット側	注文コードNo.	140326 (P)	140327 (P)
	型　式	OX-005AA	OX-005AIA
	標準価格	¥5,800 (税別)	¥3,500 (税別)
	重　量	12g	7g

● 付属品：専用取付ボルト (M3×8) ×1本

■OX-20B用

増設エアーオプション		OX-20B用 ロボット側	OX-20B用 ツール側
ツール側 / ロボット側	注文コードNo.	140296 (P)	140297 (P)
	型　式	OX-20BA	OX-20BIA
	標準価格	¥5,900 (税別)	¥5,000 (税別)
	重　量	76g	57g

● 付属品：専用取付ボルト (M4×6) ×2本

■OX-35A、60A用

増設エアーオプション		OX-35/60用 ロボット側	OX-35/60用 ツール側
ツール側 / ロボット側	注文コードNo.	140342 (P)	140343 (P)
	型　式	OX-60AA	OX-60AIA
	標準価格	¥13,750 (税別)	¥7,150 (税別)
	重　量	147g	80g

● 付属品：専用取付ボルト (M4×25) ×2本

OX-005AA

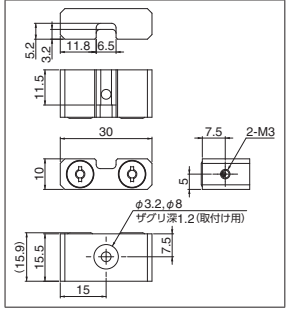

OX-005AIA

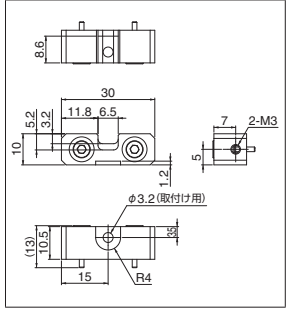

OX-20BA

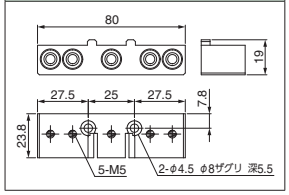

OX-20BIA

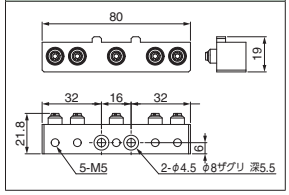

OX-60AA

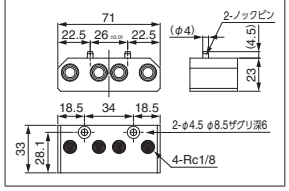

OX-60AIA

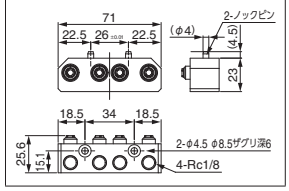

▶メンテナンスパーツ

バーブ継手		ツール側 OX-03/05用	ツール側 OX-10用	ツール側 OX-20用	ツール側 OX-35/60用	ツール側 OX-120A用
	注文コードNo.	230117 (P)	230116 (P)	110623 (P)	110686 (P)	110739 (P)
	型　式	XL0054-206A	XL0054-106A	LX0004-101	LX0120-202	LX0219-203
	標準価格	¥330 (税別)	¥330 (税別)	¥220 (税別)	¥660 (税別)	¥800 (税別)
	重　量	1g	1g	2g	2g	3.5g

鋼球 ※材質:SUS304		ロボット側 OX-005用	ロボット側 OX-03/05/10用	ロボット側 OX-20用	ロボット側 OX-35/60用	ロボット側 OX-120AI用
	注文コードNo.	382583	310607	323000 (P)	152561 (P)	152755 (P)
	型　式	φ3	φ5.5	φ6.35	φ10	φ11
	標準価格	¥60 (税別)	¥60 (税別)	¥100 (税別)	¥140 (税別)	¥180 (税別)
	重　量	1g	1g	1g	3g	5.5g

コイルスプリング		ロボット側 OX-005用	ロボット側 OX-03/05/10用	ロボット側 OX-20用	ロボット側 OX-35/60用	ロボット側 OX-120A用
	注文コードNo.	230115	200223 (P)	110649	200257	200320 (P)
	型　式	XL0060-106-2	UR5-10	L00999-420	UR8-15	UR10-10
	標準価格	¥80 (税別)	¥280 (税別)	¥80 (税別)	¥310 (税別)	¥400 (税別)
	重　量	1g	0.1g	0.2g	1g	1g

【ロボット側】

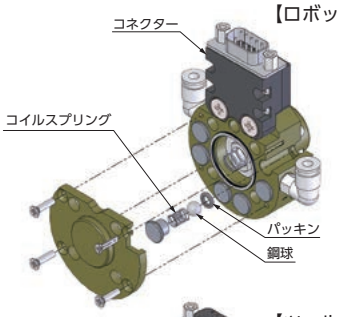

【ツール側】

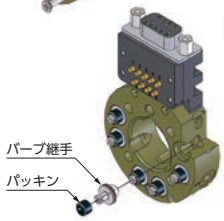

パッキン		OX-005用 ロボット側(配管)	OX-005用 ロボット側(チェッキ用)	OX-03/05/10用 ツール側	OX-03/05/10用 ロボット側	OX-20用 ツール側	OX-20用 ロボット側	OX-35/60用 ツール側	OX-35/60用 ロボット側	OX-120A用 ツール側	OX-120A用 ロボット側
ツール側: XL0054-204 L00999-313 LX0120-203 / ロボット側: S6 1ASS-5 P5、SS3 P8	注文コードNo.	152547	186738	230077	271742	110551	184474	110687 (P)	152689	221487	131773
	型　式	P5 (C000002-S7)	SS3 (C03700-A0)	XL0054-204	1ASS-5	L00999-313	S6 (C00503-A00X8)	LX0120-203	P8 NBR-70	WRBC15-8-3	NPB10
	標準価格	¥60 (税別)	¥60 (税別)	¥60 (税別)	¥60 (税別)	¥150 (税別)	¥80 (税別)	¥200 (税別)	¥110 (税別)	¥300 (税別)	¥230 (税別)
	重　量	1g	1g	0.1g	0.05g	0.2g	0.05g	1g	0.06g	1g	0.1g

(P) ポイント対象品

コネクターアクセサリー

OX-005用コネクター



	ロボット側	ツール側
注文コードNo.	140328 P	140329 P
型式	OXR-PS06	OXR-PS06-I
標準価格	¥4,400 (税別)	¥9,900 (税別)
重量	3g	
電気接点	6芯 (2A)	

● コネクター図面は ➡ 1-33 をご参照ください。

D-SUB&プローブコネクター



	ロボット側	ツール側
注文コードNo.	140190 P	140192 P
型式	OXR-DPS09	OXR-DPS09-I
標準価格	¥4,400 (税別)	¥4,950 (税別)
重量	25g	
配線仕様	AWG22	
電気接点	9芯 (2A)	
付属ネジ	十字穴付皿ネジ M4×10 [123515]	

● コネクター図面は ➡ 1-33 をご参照ください。

プローブコネクター



	ロボット側	ツール側
注文コードNo.	140362 P	140363 P
型式	OXR-PSH11	OXR-PSH11-I
標準価格	¥6,600 (税別)	¥9,350 (税別)
重量	53g	
配線仕様	ハンダ処理済 (AWG23) 500mm	
電気接点	11点	
付属ネジ	十字穴付皿ネジ M4×10 [123515]	

● コネクター図面は ➡ 1-33 をご参照ください。

プローブコネクター (ハンダ式)



	ロボット側	ツール側
注文コードNo.	140264 P	140265 P
型式	OXR-PS16	OXR-PS16-I
標準価格	¥7,700 (税別)	¥12,100 (税別)
重量	8g	11g
配線仕様	AWG22	
電気接点	16芯 (2A)	
付属ネジ	十字穴付皿ネジ M4×10 [123515]	

● コネクター図面は ➡ 1-33 をご参照ください。

D-SUBコネクター (OX-Aタイプ用)



	ロボット側	ツール側
注文コードNo.	140172 P	140171 P
型式	OX-DS09	OX-DS09-I
標準価格	¥280 (税別)	¥220 (税別)
重量	4g	
配線仕様	AWG22	
電気接点	9芯	

● ネジは別途ご用意ください。

応用例

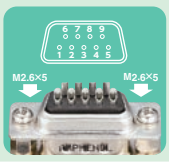

D-SUBコネクター
＋
D-SUB&プローブコネクター
取付ネジ 十字穴付ネジ M2.6×5 [123448]

※ケーブル配線に、D-SUBコネクターの取付も可能です。

NEW プローブコネクター05A



	ロボット側	ツール側
注文コードNo.	140393 P	140395 P
型式	OXR-MPS0508	OXR-MPS0508-I
標準価格	¥64,000 (税別)	¥37,000 (税別)
重量	225g	195g
電気接点	8芯 (5A)	
メタコン	NJC-2410-RM	NJC-2410-RF
対象	OX-35以上	

● コネクター図面及びケーブル側メタコン規格は ➡ 1-34 をご参照ください。

NEW プローブコネクター13A



	ロボット側	ツール側
注文コードNo.	140394 P	140396 P
型式	OXR-MPS1304	OXR-MPS1304-I
標準価格	¥78,000 (税別)	¥39,000 (税別)
重量	240g	215g
電気接点	4芯 (13A)	
メタコン	D/MS3102A-18-10-P	D/MS3102A-18-10-S
対象	OX-35以上	

● コネクター図面及びケーブル側メタコン規格は ➡ 1-34 をご参照ください。

NEW プローブコネクター取付スペーサー



注文コードNo.	140397 P
型式	OXR-PCS
標準価格	¥2,500 (税別)
重量	35g
対象	OX-35

● 図面は ➡ 1-34 をご参照ください。

OX-35B、OX-35AI にプローブコネクター 05A、13A を取り付ける際に必要となります。

プローブコネクター取付ブラケット



注文コードNo.	140344 P
型式	OXR-CBX24
標準価格	¥2,750 (税別)
重量	33g

● 付属品：位置決めピン、取付ボルト　● 図面は ➡ 1-33 をご参照ください。

OX-35B、OX-35AI、OX-35BT、OX-35ATI、OX-120A、OX-120AI にD-SUB& プローブコネクターを取付ける際に必要となります。

オートスイッチ・無接点

オートスイッチ



注文コードNo.	030500
型式	D-F8N
標準価格	¥2,530 (税別)
重量	7g

● 適用負荷：リレー PLC　● 負荷電圧：DC24V　● 負荷電流：5～40mA
● 配線：➡ 6-20 参照　● インジケータランプ付です　● ケーブル長さ：0.5m

P ポイント対象品

ワイヤレスコネクター

非接触なので水・粉塵の多い場所でも使用可能

ワイヤレスコネクター	03/05用 ロボット側	03/05用 ツール側	10/20用 ロボット側	10/20用 ツール側
注文コードNo.	140320	140322	140321	140323
型式	OXR-RS04R-03	OXR-RS04T-03I	OXR-RS04R-10	OXR-RS04T-10I
標準価格	¥62,600（税別）	¥48,500（税別）	¥62,600（税別）	¥48,500（税別）
重量	176g	122g	180g	115g
ドライブ電圧	12V±1.5VDC	—	12V±1.5VDC	—
入出力点数	4点+1点	4点	4点+1点	4点
付属ネジ	十字穴付皿ネジ M4×14		十字穴付皿ネジ M4×20	

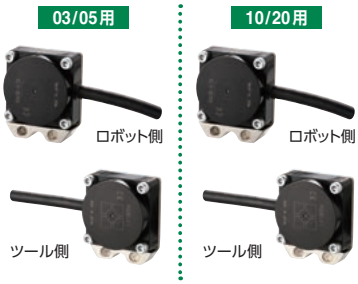

※仕様および取扱注意を必ずご確認ください。➡1-38　※図面をご確認ください。➡1-35　※保護構造IP67対応
※出力形式はNPN式となります。　※供給電源電圧：DC24V　※ケーブル長さ：ロボット側2m ツール側1m

	20用 ロボット側	20用 ツール側
注文コードNo.	140330	140379
型式	OXR-RS12R-20	OXR-RS12T1-20I
標準価格	¥81,200（税別）	¥64,700（税別）
重量	366g	260g
ドライブ電圧	12V±1.5VDC	—
入出力点数	12点+1点	12点
付属ネジ	十字穴付皿ネジ M4×10	

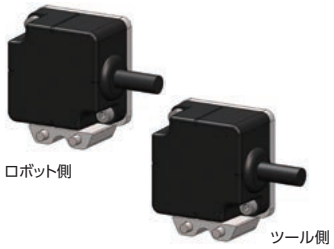

※仕様および取扱注意を必ずご確認ください。➡1-38　※図面をご確認ください。➡1-35　※保護構造IP67対応
※OXR-RS12は基本可搬重量20kg以上のツールチェンジャーを対象とします。　※供給電源電圧：DC24V
※ケーブル長さ：ロボット側2m ツール側1m　※出力形式はNPN式となります。

ケーブルアクセサリー

D-SUBケーブル（OX-Aタイプ用）	ロボット側	ツール側
注文コードNo.	140168	140167
型式	OX-DS09-H	OX-DS09-I-H
標準価格	¥3,000（税別）	¥3,030（税別）
重量	40g	
ケーブル長さ	0.5m	
電気接点	9芯	
電気配線	可動ケーブル（AWG22），UL対応	



● 曲げ半径（mm）：R46

D-SUBケーブル・OX用（OX-Bタイプ用）	ロボット側		ツール側	
注文コードNo.	140197	140247	140202	140364
型式	OX-DS09S-H	OX-DS09S-H（1.5M）	OX-DS09P-I-H	OX-DS09P-I-H（1.5M）
標準価格	¥3,740（税別）	¥4,620（税別）	¥3,520（税別）	¥4,400（税別）
重量	60g	138g	60g	140g
ケーブル長さ	0.5m	1.5m	0.5m	1.5m
電気接点	9芯			
電気配線	可動ケーブル（AWG22），UL対応			

ストレートタイプ



● 曲げ半径（mm）：R46

D-SUBケーブル・OX用（OX-Bタイプ用）	ロボット側（L）		ツール側（L）	
注文コードNo.	140203	140248	140204	140365
型式	OX-DS09SL-H	OX-DS09SL-H（1.5M）	OX-DS09PL-I-H	OX-DS09PL-I-H（1.5M）
標準価格	¥5,720（税別）	¥6,600（税別）	¥5,500（税別）	¥6,380（税別）
重量	60g	138g	60g	140g
ケーブル長さ	0.5m	1.5m	0.5m	1.5m
電気接点	9芯			
電気配線	可動ケーブル（AWG22），UL対応			

L字タイプ



● 曲げ半径（mm）：R46

Ⓟ ポイント対象品

プローブコネクター 図面

▶ Aタイプ／ Bタイプ／ BNタイプ（直交ロボット用） ➔ 1-19

OX-DPS09A

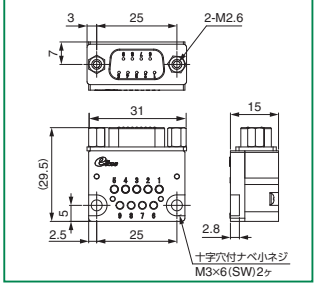

OX-DPS09A-I

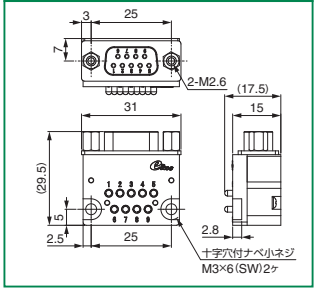

OX-PS15

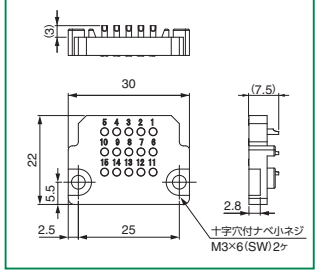

OX-PS15-I

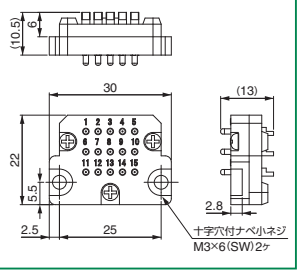

OX-PLA-07

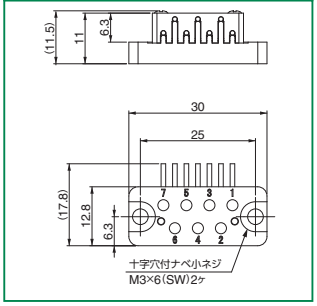

OX-PLA-07-I

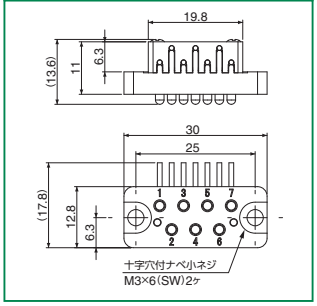

OX-PL09

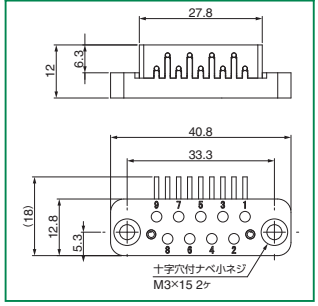

OX-PL09-I

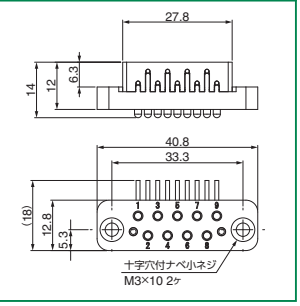

▶ チャックワンタッチ手動（OMタイプ） ➔ 1-7 ／多関節ロボット用 ➔ 1-31

OXR-PS06

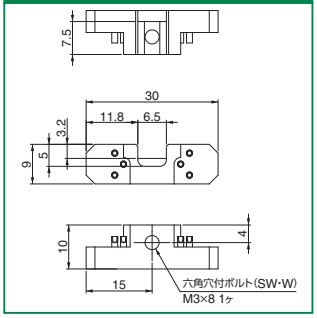

OXR-PS06-I

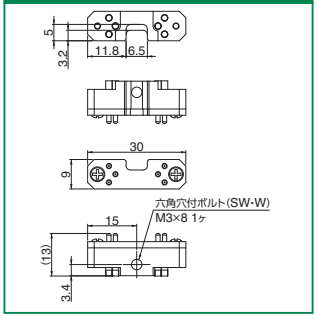

OXR-DPS09

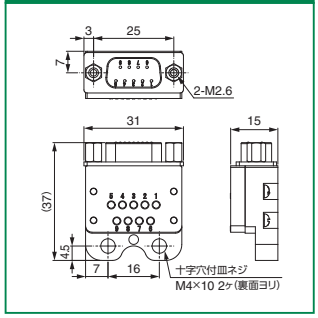

OXR-DPS09-I

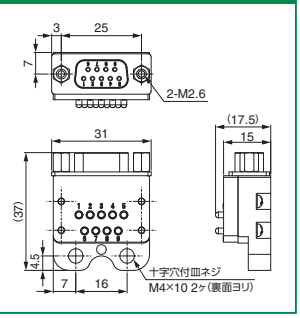

OXR-PSH11

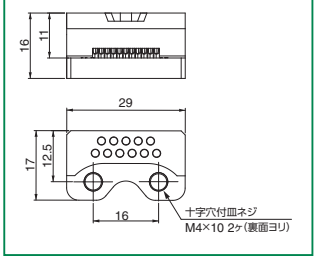

OXR-PSH11-I

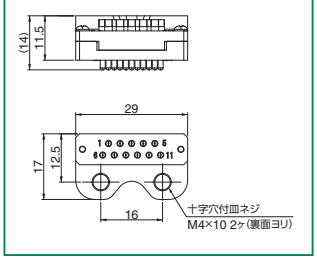

OXR-PS16

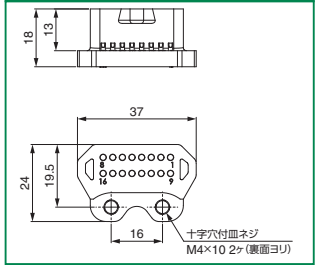

OXR-PS16-I

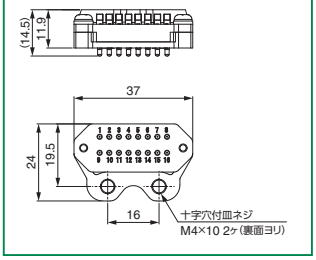

OXR-CBX20

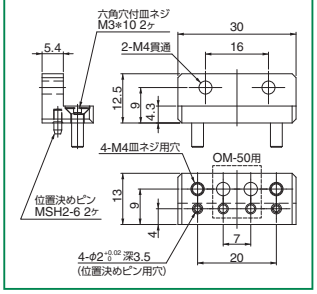

OXR-CBX24

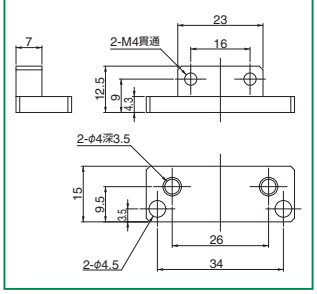

プローブコネクター 図面

▶多関節ロボット用 →1-31

5A ロボット側

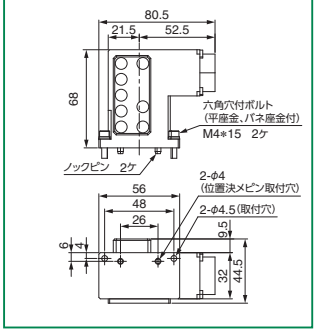

5A ツール側

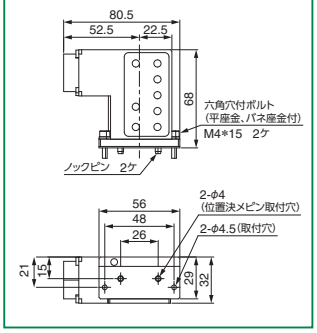

13A ロボット側

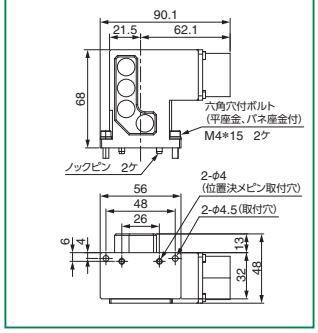

13A ツール側

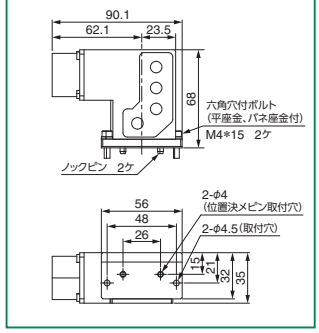

取付スペーサー

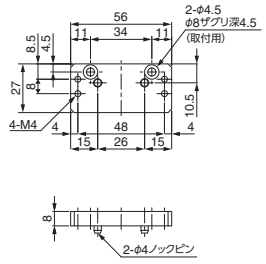

■大容量コネクター仕様一覧表

コードNo.	140393	140395	140394	140396
型式	OXR-MPS0508	OXR-MPS0508-I	OXR-MPS1304	OXR-MPS1304-I
定格	5A AC200V/DC200V		13A AC200V/DC200V	
電気接点	8 芯		4 芯	
配線仕様 ※1	AWG19		AWG15	
コネクタ形状	メタコン NJC-2410-RM（七星）	メタコン NJC-2410-RF（七星）	メタコン D/MS3102A-18-10-P (DDK)	メタコン D/MS3102A-18-10-S (DDK)
推奨ケーブル側メタコン型式	NJC-2410-PM（七星）	NJC-2410-PF（七星）	D/MS3106A-18-10-S (DDK)	D/MS3106A-18-10-P (DDK)
配線注意事項 (ピン番号は結合面から見て)	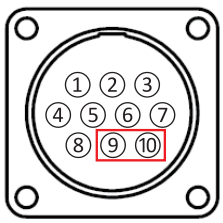	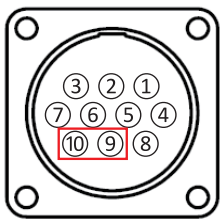	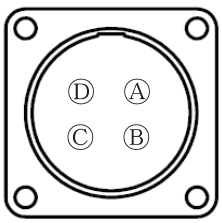	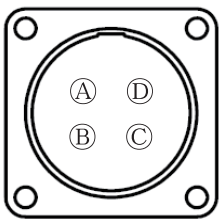
	メタコンは 10 芯ですが、9、10 番ピンの 2 本は ブランクで、結線しても通電しません。			
対象ツールチェンジャー ※2	OX-35B（要 OXR-PCS） OX-60A OX-120A	OX-35AI（要 OXR-PCS） OX-60AI OX-120AI	OX-35B（要 OXR-PCS） OX-60A OX-120A	OX-35AI（要 OXR-PCS） OX-60AI OX-120AI
メンテナンス	繰返しの使用によってプローブピンの接触面に摩耗粉が発生します。 摩耗粉があると温度上昇の要因となりますので定期的に表面を拭き取る等清掃をしてください。			

※1　コネクター内の配線情報
※2　OX-35B、35AIに大容量コネクターを使用する場合、OXR-PCS（140397）が必要です。

ワイヤレスコネクター 図面

▶ Aタイプ／ Bタイプ／ BNタイプ (直交ロボット用) ➔ 1-19

OX-RS04R-SB

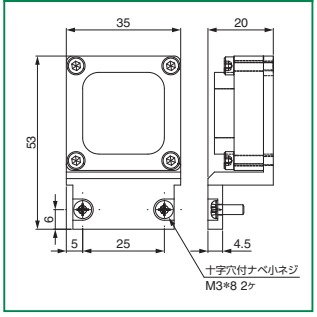

OX-RS04T-SBI

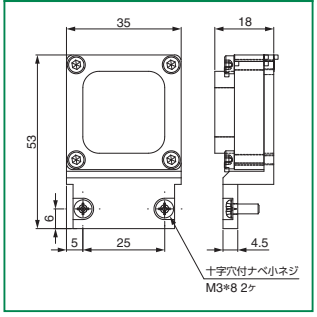

OX-RS12R-LB

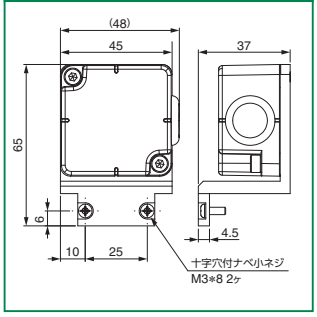

OX-RS12T1-LBI

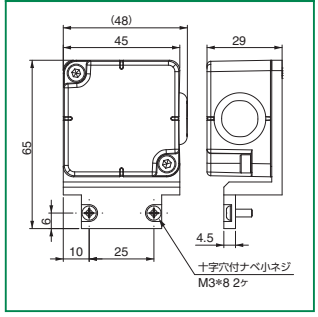

▶ 多関節ロボット用 ➔ 1-32

OXR-RS04R-03

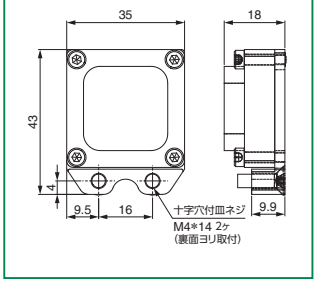

OXR-RS04T-03I

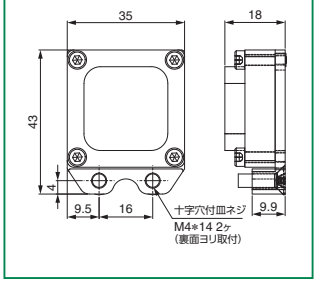

OXR-RS04R-10

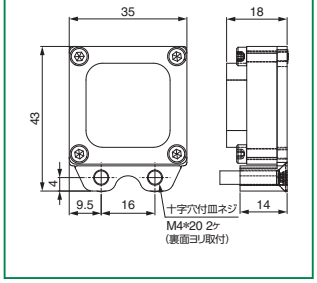

OXR-RS04T-10I

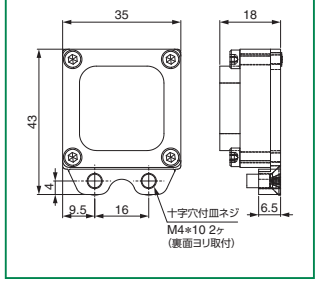

OXR-RS12R-20

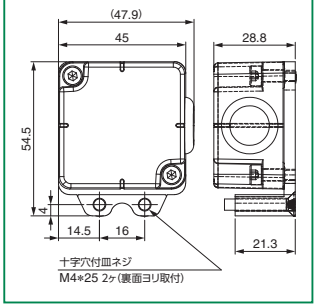

OXR-RS12T1-20I

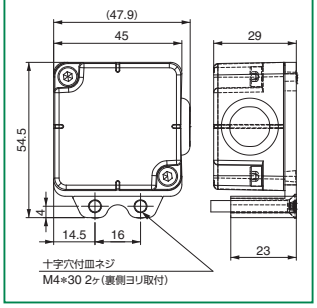

■OXR-RS04シリーズ配線図 (NPN仕様)

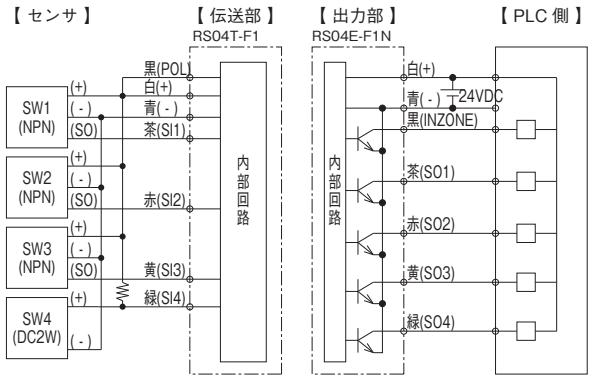

※上図のSW4は直流2線式センサの配線例です(抵抗は1～2KΩ程度を配線して下さい)。
直流3線式センサもご使用いただけます。

■OXR-RS12シリーズ配線図 (NPN仕様)

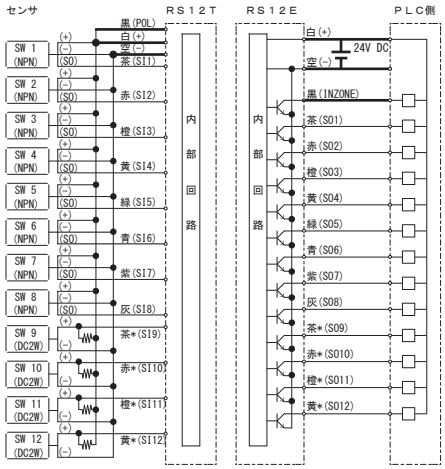

※上図のSW9～12は直流2線式センサの配線例です(抵抗は1～2KΩ程度を配線して下さい)。
直流3線式センサもご使用いただけます。
※RS12E及びRS12Tの緑*、青*、紫*のケーブルは未使用です。

多関節ロボット用ツールチェンジャー オプション&アフターパーツ対応表

			注文コードNo.		ツールチェンジャー																					
					ロボット側	ツール側	ロボット側	ツール側	ロボット側	ツール側	ロボット側	ツール側	ロボット側	ツール側	ロボット側	ツール側	ロボット側	ツール側	ロボット側	ツール側	ロボット側	ツール側	ロボット側	ツール側	ロボット側	ツール側
					140310	140315	140235	140236	140237	140238	140262	140263	140292	140293	140398	140316	140313	140318	140399	140317	140373	140374	140314	140319
			注文コードNo.	型　式	OX-005A	OX-005AI	OX-03A	OX-03AI	OX-05A	OX-05AI	OX-10B	OX-10BI	OX-20B	OX-20BI	OX-35B	OX-35AI	OX-60A	OX-60AI	OX-35BT	OX-35ATI	OX-120A	OX-120AI	OX-230A	OX-230AI
エアーオプション	ロボット側		140326	OX-005AA	○	—	—	—	—	—	—	—	—	—	—	—	—	—	—	—	—	—	—	—
	ツール側		140327	OX-005AIA	—	○	—	—	—	—	—	—	—	—	—	—	—	—	—	—	—	—	—	—
	ロボット側		140296	OX-20BA	—	—	—	—	—	—	—	—	○	—	—	—	—	—	—	—	—	—	—	—
	ツール側		140297	OX-20BIA	—	—	—	—	—	—	—	—	—	○	—	—	—	—	—	—	—	—	—	—
	ロボット側		140342	OX-60AA	—	—	—	—	—	—	—	—	—	—	○	—	○	—	○	—	—	—	—	—
	ツール側		140343	OX-60AIA	—	—	—	—	—	—	—	—	—	—	—	○	—	○	—	○	—	—	—	—
メンテナンスパーツ	バーブ継手		230116	XL0054-106A	—	—	—	—	—	—	—	○	—	—	—	—	—	—	—	—	—	—	—	—
			230117	XL0054-206A	—	—	—	○	—	○	—	—	—	—	—	—	—	—	—	—	—	—	—	—
			110623	LX0004-101	—	—	—	—	—	—	—	—	—	○	—	—	—	—	—	—	—	—	—	—
			110686	LX0120-202	—	—	—	—	—	—	—	—	—	—	—	○	—	○	—	○	—	—	—	—
			110739	LX0219-203	—	—	—	—	—	—	—	—	—	—	—	—	—	—	—	—	—	○	—	—
	鋼球		382583	φ3	○	—	—	—	—	—	—	—	—	—	—	—	—	—	—	—	—	—	—	—
			310607	φ5.5	—	—	○	—	○	—	○	—	—	—	—	—	—	—	—	—	—	—	—	—
			323000	φ6.35	—	—	—	—	—	—	—	—	○	—	—	—	—	—	—	—	—	—	—	—
			152561	φ10	—	—	—	—	—	—	—	—	—	—	○	—	○	—	○	—	—	—	—	—
			152755	φ11																	○	—	—	—
	コイルスプリング		230115	XL0060-106-2	○	—	—	—	—	—	—	—	—	—	—	—	—	—	—	—	—	—	—	—
			200223	UR5-10	—	—	○	—	○	—	○	—	—	—	—	—	—	—	—	—	—	—	—	—
			110649	L00999-420	—	—	—	—	—	—	—	—	○	—	—	—	—	—	—	—	—	—	—	—
			200257	UR8-15	—	—	—	—	—	—	—	—	—	—	○	—	○	—	○	—	—	—	—	—
			200320	UR10-10	—	—	—	—	—	—	—	—	—	—	—	—	—	—	—	—	○			
	パッキン(ロボット側)		152547	P5(C000002-S7)	○	—	—	—	—	—	—	—	—	—	—	—	—	—	—	—	—	—	—	—
			186738	SS3(C03700-A0)	○	—	—	—	—	—	—	—	—	—	—	—	—	—	—	—	—	—	—	—
			271742	1ASS-5	—	—	○	—	○	—	○	—	—	—	—	—	—	—	—	—	—	—	—	—
			184474	S6(C00503-A00X8)	—	—	—	—	—	—	—	—	○	—	—	—	—	—	—	—	—	—	—	—
			152689	P8 NBR-70	—	—	—	—	—	—	—	—	—	—	○	—	○	—	○	—	—	—	—	—
			131773	NPB10	—	—	—	—	—	—	—	—	—	—	—	—	—	—	—	—	—	○	—	—
	パッキン(ツール側)		230077	XL0054-204	—	—	—	○	—	○	—	○	—	—	—	—	—	—	—	—	—	—	—	—
			110551	L00999-313	—	—	—	—	—	—	—	—	—	○	—	—	—	—	—	—	—	—	—	—
			110687	LX0120-203	—	—	—	—	—	—	—	—	—	—	—	○	—	○	—	○	—	—	—	—
			221487	WRBC15-8-3	—	—	—	—	—	—	—	—	—	—	—	—	—	—	—	—	—	○	—	—
ケーブルアクセサリー	ロボット側		140168	OX-DS09-H	—	—	○※1	—	○※1	—	○※1	—	○※1	—	○※1	—	○※1	—	○※1	—	○※1	—	○※1	—
	ツール側		140167	OX-DS09-I-H	—	—	—	○※1	—	○※1	—	○※1	—	○※1	—	○※1	—	○※1	—	○※1	—	○※1	—	○※1
	ロボット側		140197	OX-DS09S-H	—	—	○※1	—	○※1	—	○※1	—	○※1	—	○※1	—	○※1	—	○※1	—	○※1	—	○※1	—
			140247	OX-DS09S-H(1.5m)	—	—	○※1	—	○※1	—	○※1	—	○※1	—	○※1	—	○※1	—	○※1	—	○※1	—	○※1	—
	ツール側		140202	OX-DS09P-I-H	—	—	—	○※1	—	○※1	—	○※1	—	○※1	—	○※1	—	○※1	—	○※1	—	○※1	—	○※1
			140364	OX-DS09P-I-H(1.5m)	—	—	—	○※1	—	○※1	—	○※1	—	○※1	—	○※1	—	○※1	—	○※1	—	○※1	—	○※1
	ロボット側		140203	OX-DS09SL-H	—	—	○※1	—	○※1	—	○※1	—	○※1	—	○※1	—	○※1	—	○※1	—	○※1	—	○※1	—
			140248	OX-DS09SL-H(1.5m)	—	—	○※1	—	○※1	—	○※1	—	○※1	—	○※1	—	○※1	—	○※1	—	○※1	—	○※1	—
	ツール側		140204	OX-DS09PL-I-H	—	—	—	○※1	—	○※1	—	○※1	—	○※1	—	○※1	—	○※1	—	○※1	—	○※1	—	○※1
			140365	OX-DS09PL-I-H(1.5m)	—	—	—	○※1	—	○※1	—	○※1	—	○※1	—	○※1	—	○※1	—	○※1	—	○※1	—	○※1
コネクターアクセサリー	ロボット側		140328	OXR-PS06	○	—	—	—	—	—	—	—	—	—	—	—	—	—	—	—	—	—		
	ツール側		140329	OXR-PS06-I	—	○	—	—	—	—	—	—	—	—	—	—	—	—	—	—	—	—		
	ロボット側	★	140190	OXR-DPS09	—	—	○	—	○	—	○	—	○	—	○※2	—	○	—	○※2	—	○※2	—	○※2	—
	ツール側		140192	OXR-DPS09-I	—	—	—	○	—	○	—	○	—	○	—	○※2	—	○	—	○※2	—	○※2	—	○※2
	ロボット側		140264	OXR-PS16	—	—	○	—	○	—	○	—	○	—	○※2	—	○	—	○※2	—	○※2	—	○※2	—
	ツール側		140265	OXR-PS16-I	—	—	—	○	—	○	—	○	—	○	—	○※2	—	○	—	○※2	—	○※2	—	○※2
	ロボット側		140362	OXR-PSH11	—	—	○	—	○	—	○	—	○	—	○※2	—	○	—	○※2	—	○※2	—	○※2	—
	ツール側		140363	OXR-PSH11-I	—	—	—	○	—	○	—	○	—	○	—	○※2	—	○	—	○※2	—	○※2	—	○※2
	プローブコネクター取付ブラケット		140344	OXR-CBX24	—	—	—	—	—	—	—	—	—	—	○	○	—	—	○	○	○	○	○	○
	ロボット側		140172	OX-DS09	—	—	○※1	—	○※1	—	○※1	—	○※1	—	○※1	—	○※1	—	○※1	—	○※1	—	○※1	—
	ツール側		140171	OX-DS09-I	—	—	—	○※1	—	○※1	—	○※1	—	○※1	—	○※1	—	○※1	—	○※1	—	○※1	—	○※1
オートスイッチ			030500	D-F8N	—	—	—	—	—	—	—	—	○	—	○	—	○	—	○	—	○	—	○	—
ワイヤレスコネクター	ロボット側		140320	OXR-RS04R-03	—	—	○	—	○	—	—	—	—	—	—	—	—	—	—	—	—	—		
	ツール側		140322	OXR-RS04T-03I	—	—	—	○※3	—	○※3	—	—	—	—	—	—	—	—	—	—	—	—		
	ロボット側		140321	OXR-RS04R-10	—	—	—	—	—	—	○	—	○	—	○※2	—	○	—	○※2	—				
	ツール側		140323	OXR-RS04T-10I	—	—	—	—	—	—	—	○	—	○	—	○※2	—	○	—	○※2				
	ロボット側		140330	OXR-RS12R-20	—	—	—	—	—	—	—	—	○※3	—	○※2	—	○	—	○※2	—				
	ツール側		140331	OXR-RS12T1-20I	—	—	—	—	—	—	—	—	—	○※3	—	○※2・3	—	○※3	—	○※2・3				
大容量コネクター	ロボット側		140393	OXR-MPS0508	—	—	—	—	—	—	—	—	—	—	○※4	—	○※4	—	—	—	○※4	—	○※4	—
	ツール側		140395	OXR-MPS0508-I	—	—	—	—	—	—	—	—	—	—	—	○※4	—	○※4	—	—	—	○※4	—	○※4
	ロボット側		140394	OXR-MPS1304	—	—	—	—	—	—	—	—	—	—	○※4	—	○※4	—	—	—	○※4	—	○※4	—
	ツール側		140396	OXR-MPS1304-I	—	—	—	—	—	—	—	—	—	—	—	○※4	—	○※4	—	—	—	○※4	—	○※4
プローブコネクター取付スペーサー			140397	OXR-PCS	—	—	—	—	—	—	—	—	—	—	○	○	—	—	—	—	—	—	—	—

※1　コネクター無しタイプでケーブルアクセサリーを使用する場合は、対象のD-SUB&プローブコネクター（★印）が必要です。
※2　コネクターの取付には、プローブコネクター取付ブラケットが必要です。
※3　ワイヤレスコネクターの厚みにより、ツールチェンジャーの取付面から出ますので、寸法をご確認ください。
※4　コネクターの取付には、プローブコネクター取付スペーサーが必要です。

					エアーオプション				
					ロボット側	ロボット側	ツール側	ロボット側	ツール側
			注文コードNo.		140326	140296	140297	140342	140343
			注文コードNo.	型　式	OX-005AA	OX-20BA	OX-20BIA	OX-60AA	OX-60AIA
メンテナンスパーツ	バーブ継手		110623	LX0004-101	—	—	○	—	—
			110686	LX0120-202	—	—	—	—	○
	鋼球		382583	φ3	○	—	—	—	—
			323000	φ6.35	—	○	—	—	—
			152561	φ10	—	—	—	○	—
	コイルスプリング		230115	XL0060-106-2	○	—	—	—	—
			110649	L00999-420	—	○	—	—	—
			200257	UR8-15	—	—	—	○	—
	パッキン（ロボット側）		152547	P5（C000002-S7）	○	—	—	—	—
			186738	SS3（C03700-A0）	○	—	—	—	—
			184474	S6（C00503-A00X8）	—	○	—	—	—
			152689	P8 NBR-70	—	—	—	○	—
	パッキン（ツール側）		110551	L00999-313	—	—	○	—	—
			110687	LX0120-203	—	—	—	—	○

OX-005A/005AI

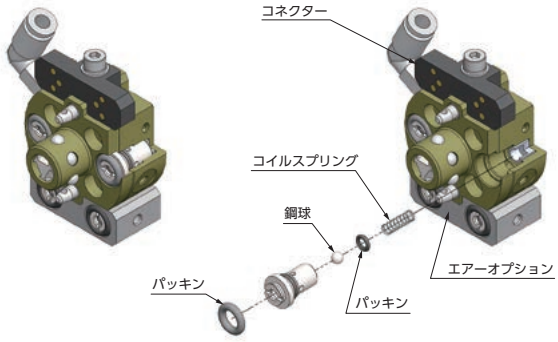

OX-03A（05A、10B）/03A（05A、10B）I

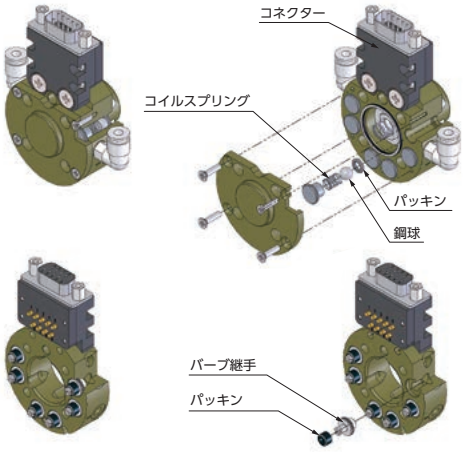

OX-20B/20BI

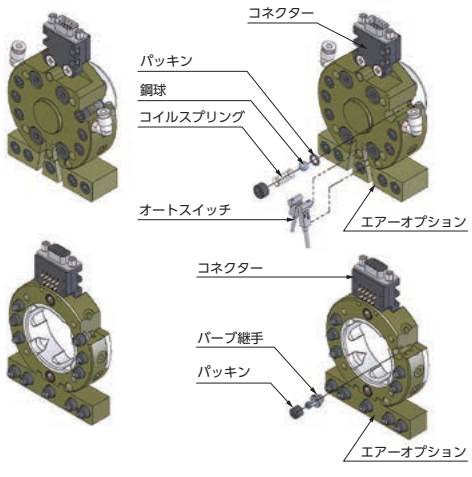

OX-35B（60A）/35A（60A）I

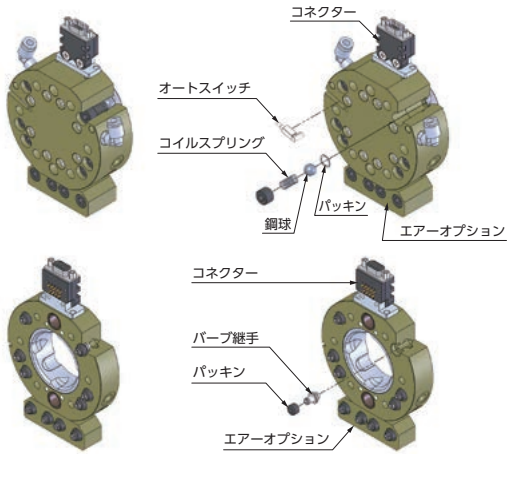

ワイヤレスコネクター仕様および取扱注意事項

●ワイヤレスコネクターに関しては➡(1-19) (1-32) をご覧ください。

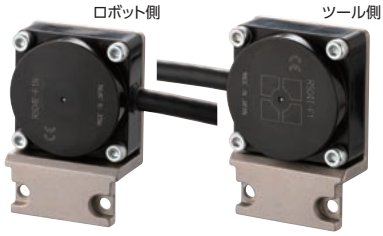

▶設置に際してのご注意（ご使用の前に必ずお読みください。）

ご使用に際しては、取扱説明書をよくお読みになり、
安全に対して十分に注意を払い、正しくお取り扱いください。

- 本製品に関する設置・保守・故障等の処置は、必ず電源を切ってから行ってください。
- 電源は必ず、スイッチング電源等の定電圧電源をご使用ください。
  （全波整流電源など、定格以上のリップルが存在する電源を使用しますと、誤動作の原因になります。）
- 各ユニット間の配線は、配線図を参考にして、正しく結線してください。
- 誘導ノイズなどによる誤動作を避けるため、ケーブルは動力線や高圧機器から離して、配線してください。
- ケース及び伝送面材質が樹脂（ABS またはABS+PBT）の製品は、有機溶剤やそれらを含む液体がかからない環境でご使用ください。
- ケーブルの末端（配線部分）に水や切削水が掛らないよう設置してください。
  （ケーブル芯線から水分が本体へ伝わり、短絡や腐食等の不具合に至る場合があります。）
- 出力部は常時金属と対向しないよう設置してください。金属過熱や内部素子が破損する可能性があります。

▶4接点仕様

■仕　様

型　式	ツール側 OXR-RS04T-_ _I	
対応センサ	直流3線式センサ	
ドライブ電圧	12V±1.5V DC	
入力信号点数	4点	
ドライブ電流	≦30mA	≦60mA
伝送距離	0...3mm	0...2mm
許容軸ズレ	±2mm	±1mm
使用周囲温度	0...+50℃	
保護構造	IP67	
接続ケーブル	PUR φ6.3 7x0.259mm²	
材　質	ABS	
重　量	本体25g + ケーブル60g/m	

型式　NPN出力	ロボット側 OXR-RS04R-_ _
電源電圧	24V DC±10%（リップル含む）
消費電流	≦200mA
出力信号点数	4点+1点（インゾーン）
負荷電流	≦50mA/1出力
LED表示	ステータス（緑）、インゾーン（橙）
回路保護	短絡保護、逆接保護、サージ保護
使用周囲温度	0...+50℃
保護構造	IP67
接続ケーブル	PUR φ6.3 7x0.259mm²
材　質	ABS
重　量	本体25g + ケーブル60g/m

※検出部として複数のセンサを使用する場合は、各センサの消費電流の合計値がドライブ電流以下になることを必ず確認してください。
※ドライブ電流値を超える場合は、接続するセンサの数を減らしてください。

■使用可能なセンサ

電源電圧	12V DC
消費電流の合計	≦60mA
残留電圧	≦3.5V
負荷電流	—

上表の条件内で正しく動作するセンサをご使用ください。

■伝送領域図

（代表例：電源電圧24V 時／金属非埋め込み）

OXR-RS04R-_ _ / OXR-RS04T-_ _I

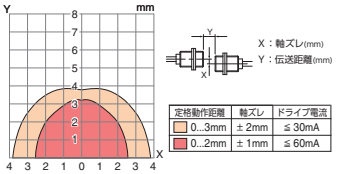

▶12接点仕様

■仕　様

型　式	ツール側 OXR-RS12T-_ _I
対応センサ	直流3線式センサ
ドライブ電圧	12V±1.5V DC
入力信号点数	12点
ドライブ電流	≦230mA
伝送距離	2...5mm
許容軸ズレ	±3mm
使用周囲温度	0...+50℃
保護構造	IP67
接続ケーブル	PUR φ8.6 2×0.5mm²+13×0.18mm²
材　質	ABS
重　量	本体75g + ケーブル105g/m

型式　NPN出力	ロボット側 OXR-RS12R-_ _
電源電圧	24V DC±10%（リップル含む）
消費電流	≦600mA
出力信号点数	12点+1点（ステータス）
負荷電流	≦50mA/1出力
LED表示	ステータス（緑）、出力（橙）
回路保護	短絡保護、逆接保護、サージ保護
使用周囲温度	0...+50℃
保護構造	IP67
接続ケーブル	PUR φ8.6 2×0.5mm²+13×0.18mm²
材　質	ABS
重　量	本体80g + ケーブル105g/m

※検出部として複数のセンサを使用する場合は、各センサの消費電流の合計値がドライブ電流以下になることを必ず確認してください。
※ドライブ電流値を超える場合は、接続するセンサの数を減らしてください。

■使用可能なセンサ

電源電圧	12V DC
消費電流の合計	≦230mA
残留電圧	≦3.5V
負荷電流	—

上表の条件内で正しく動作するセンサをご使用ください。

■伝送領域図

（代表例：電源電圧24V 時／金属非埋め込み）

OXR-RS12R-_ _ / OXR-RS12T-_ _I

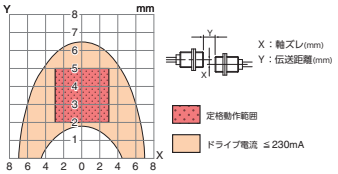

ツールチェンジャーご使用前の注意事項

●ツールチェンジャーのクランプ／アンクランプ時はツールの引き込み動作、ツールの押し出し動作が発生します。指などが挟まれる事や接触する恐れがありますので十分注意してください。

●供給エアーは機器のトラブルを防止するために、ドライヤーまたはミストセパレータを通して乾燥した、油分混入の無い清浄なエアーを使用ください。コンプレッサーには、各メーカ指定の作動油を指定間隔で交換してください。不適切な作動油はエアーに混入した油分でパッキン等、エアー機器を破損する恐れがあります。

●ツールチェンジャーのクランプ／アンクランプエアーとして 0.5 ～ 0.7MPaのエアーが供給されていない状態で使用しないでください。ツールチェンジャー機構部や周りの装置等に損傷を与える恐れがあります。

●エアーが供給されない状態で長時間使用しない場合、想定されない事象による事故を防ぐため、ロボット・装置等からツール側を外してください。

●エアーが供給されない状態から再稼動する場合は、クランプ側へエアーが供給される状態になっていることを確認した後に、エアーの供給を開始してください。

●ロボット及びハンドにツールチェンジャーを固定する場合は、固定穴及び固定ネジがある取付面と隙間が空かないよう面が密着するように固定してください。

●他社商品との組み合わせにおいて発生した不具合及び故障については、一切の責任を負いません。

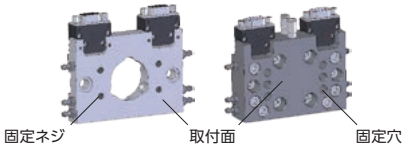

●ツールチェンジャーのツール側を切り離した状態で、ロボット側ピストンのクランプ／アンクランプ動作を繰り返しますと、ツール側とのクランプに支障をきたす可能性がありますのでお止めください。ピストンがズレた場合、△マークを合せる様にしてください。

●エアーポートを吸引で使用する場合、ロボット側の逆止弁部品（コイルスプリング、ステンレス鋼球、パッキン）を取り外し、再度シールを有したプラグ等にて取付け、使用してください。　※OX-120Aはそのままでご使用して頂けます。

●吸引で使用していたエアーポートを復旧する場合、逆止弁部品（コイルスプリング、ステンレス鋼球、パッキン）を取付け、シールを有したプラグを取付け、使用してください。プラグの締込み量が多いと正常にクランプ出来ず、脱落の要因になりますのでご注意下さい。

●取付けた装置など動作を開始する際には、ボルトや部品等に緩みがないか安全確認してから開始してください。

●使用の際、負荷が商品の許容値（モーメント・トルク）を超えない様にしてください。商品の機能や寿命に影響を及ぼすだけでなく、思わぬ事故を引き起こす可能性が有ります。

●増設エアーオプションの取付は本体の凹部と増設エアーオプションの凸部を合わせ、相手側との連結面と平行になる様に取付けてください。

●電気接点コネクターを使用の際、ツールチェンジャーのクランプ／アンクランプ時は、電源を遮断した状態で行ってください。通電状態で行った場合、プローブピン先端の摩耗が激しくなり、接点不良や溶着を起こす危険性があります。

●ツールチェンジャー単体では、絶対に電気接点部に電気を流さないでください。感電の恐れとショートによる製品の破損の可能性があります。

●次のような場所では使用しないでください。

・周囲温度が 0℃以下、55℃以上の場所　・液体、水滴もしくは、水蒸気がかかる場所　・湿度が95% 以上、又は結露の有る場所
・腐食性ガスがある場所　・金属、カーボン、スパッタ等導電性粉塵がある場所、飛散している場所　・強い電界、磁界が生じる場所

参考 OXシリーズ配管接続図

2位置シングルの場合

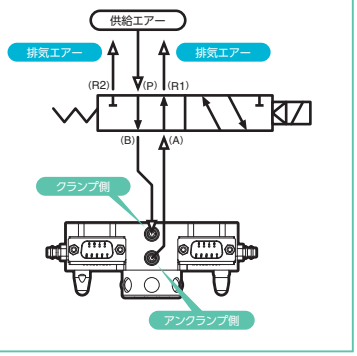

2位置ダブルの場合

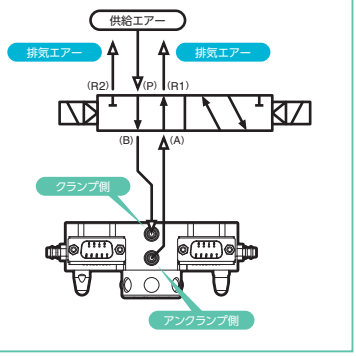

ハンド自動交換システム

ハンド交換を自動化する事で、「段取時間の短縮」、「作業者の負担軽減」、「接続ミスの削減」により生産性向上や品質向上に効果を発揮します。

ツールステーション事例

ツールステーションは床置仕様のツリータイプ、走行レールに取付けるNTタイプなどがあります。段取面数、設備スペース等によってステーションを個別に設計・製作します。

※詳しくは、最寄りの営業所、アインツまでお問い合わせください。

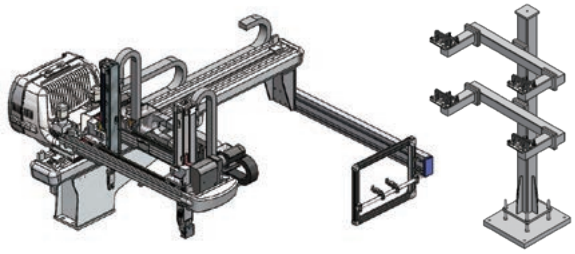

自動交換用ハンガー

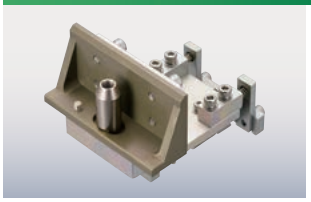

ツールステーションに取付けるハンガーユニットです。(ステーション側)

1-41

ハンガーツール



ツール側に取付けます。

1-41

ネオチャックハンガー・固定側

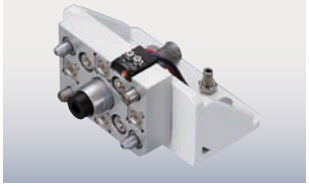

ネオジムの磁力を利用し、保持させるハンガーユニットです。(ステーション側)

1-42

ネオチャックハンガー・ツール側



ツール側に取付けます。

1-42

■動作例

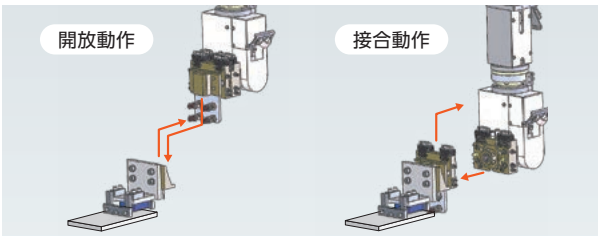

交換用ハンガーの保持ピンに
ハンガーツールの保持穴を差し込みハンドを保持。

■動作例

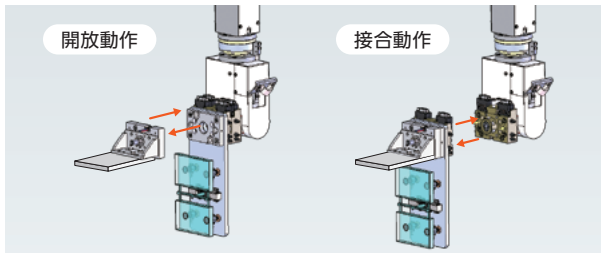

ネオジム磁石でハンドを保持。

■仕　様

	品名	注文コードNo. 型式	標準価格(税別)	重量(g)	可搬重量(kg)	掲載ページ
自動交換用ハンガー		072600 P HSL	¥25,300	182	～3	1-41
		072601 P HSAL	¥55,000	1,300	～10	
		072602 P HLAL	¥66,000	2,800	～35	
ハンガーツール		196532 P TS	¥2,600	43	～3	1-41
		196533 P TSA	¥4,950	99	～10	
		196656 P TLA1	¥9,680	356	～35	

	品名	注文コードNo. 型式	標準価格(税別)	重量(g)	可搬重量(kg)	掲載ページ
ネオチャックハンガー・固定側		072732 P HNE-48	¥31,900	540	～1 (9.8N)	1-42
		072733 P HNE-S	¥33,000	680		1-43
		072811 P HNE-SL	¥42,900	632		
ネオチャックハンガー・ツール側		196636 P TNE-48I	¥17,050	70	～1 (9.8N)	1-42
	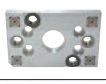	196637 P TNE-SI	¥17,050	140		1-43
		196727 P TNE-SLI	¥19,800	115		

P ポイント対象品

自動交換用ハンガー／ハンガーツール

ステーション側に自動交換用ハンガー、ツール側にハンガーツールを取り付けます。

チャック自動交換用ハンガー
(保持ピン仕様)



スマートフォン等にて、QRコードから
商品の動画がご覧いただけます。

▶ ステーション側

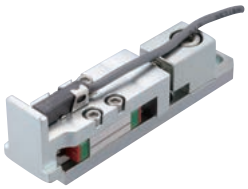

自動交換用ハンガー

注文コードNo.	072600 P
型　　式	HSL
標 準 価 格	¥25,300 (税別)

- 重量：182g　● 可搬重量：～3kg
- ハンド残留検知センサー付き (E2S-Q13)

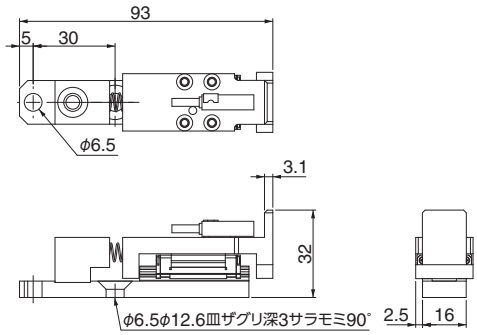

「HSL」と「TS」の組み合わせ例

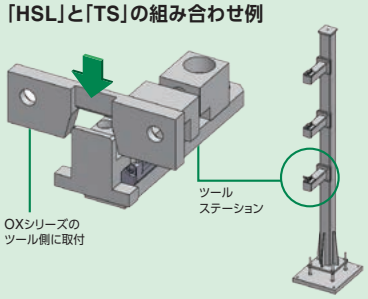

▶ ツール側

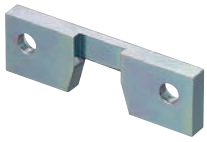

ハンガーツール

注文コードNo.	196532 P
型　　式	TS
標 準 価 格	¥2,600 (税別)

- 重量：43g　● 可搬重量：～3kg

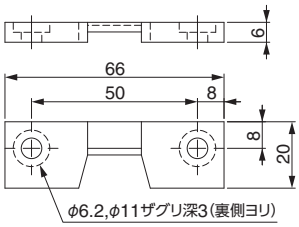

▶ ステーション側



自動交換用ハンガー

注文コードNo.	072601 P
型　　式	HSAL
標 準 価 格	¥55,000 (税別)

- 重量：1,300g　● 可搬重量：～10kg
- ハンド残留検知センサー付き (E2E-S05S12-WC-C1)
- センサーはハンガーツール取付ボルトで検知します

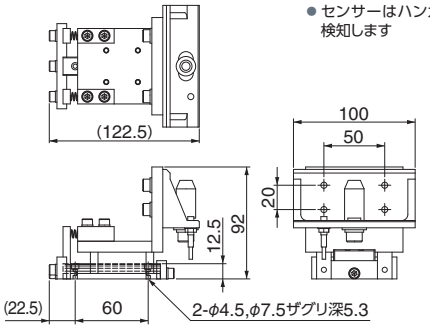

▶ ツール側



ハンガーツール

注文コードNo.	196533 P
型　　式	TSA
標 準 価 格	¥4,950 (税別)

- 重量：99g
- 可搬重量：～10kg

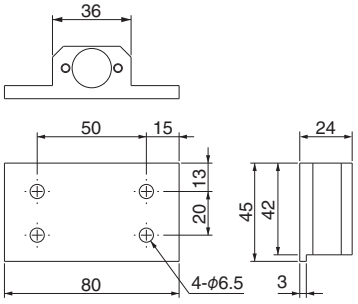

▶ ステーション側



自動交換用ハンガー

注文コードNo.	072602 P
型　　式	HLAL
標 準 価 格	¥66,000 (税別)

- 重量：2,800g　● 可搬重量：～35kg
- ハンド残留検知センサー付き (E2S-W21)
- センサーはハンガーツール取付ボルトで検知します

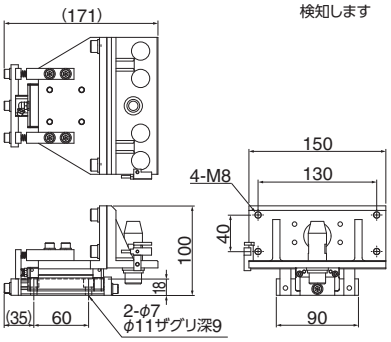

▶ ツール側

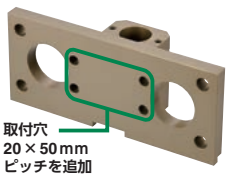

ハンガーツール

注文コードNo.	196656 P
型　　式	TLA1
標 準 価 格	¥9,680 (税別)

- 重量：356g
- 可搬重量：～35kg

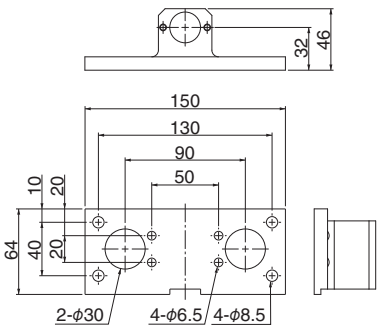

P ポイント対象品

ネオチャックハンガー

ハンド保持に最適なハンガーユニットです。

チャック自動交換用ハンガー
(ネオジム仕様)



スマートフォン等にて、QRコードから
商品の動画がご覧いただけます。

ネオチャックハンガーは電気やエアーを使用せず、ネオジウム磁石でハンドを保持します。

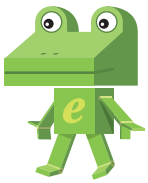

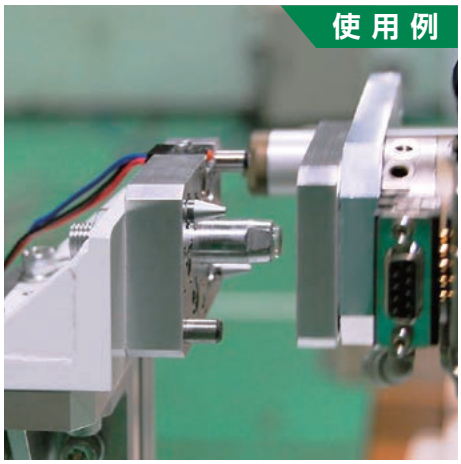

ハンド開放

●ツールチェンジャーの離脱機構を利用し、ハンドをネオチャックハンガー(固定側)に押出し、ネオジウム磁石でハンドを受け取り保持します。

ハンド接続

●ツールチェンジャーのクランプ動作を利用し、ネオハンガーからハンドを引き離します。

▶ ステーション側

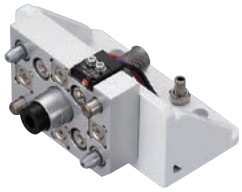

ネオチャックハンガー(固定側)

注文コードNo.	072732 P
型式	HNE-48
標準価格	¥31,900(税別)

- 重量:540g　● 可搬重量:～1kg(9.8N)
- ハンド残留検知センサー付
  (030317 D2JW-011-MD)
- 配線:黒(COM) 青(NO) 赤(NC)

▶ ツール側



ネオチャックハンガー(ツール側)

注文コードNo.	196636 P
型式	TNE-48I
標準価格	¥17,050(税別)

- 重量:70g
- 可搬重量:～1kg(9.8N)

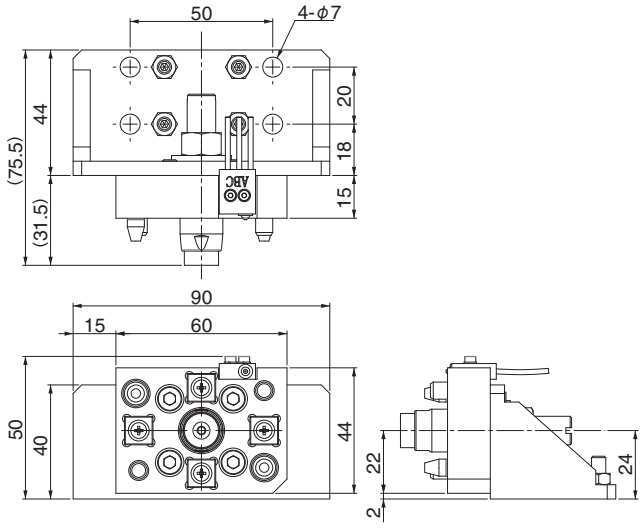

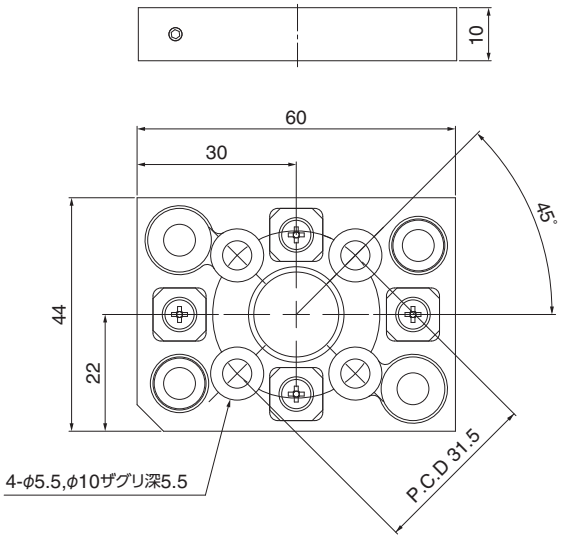

P ポイント対象品

▶ ステーション側

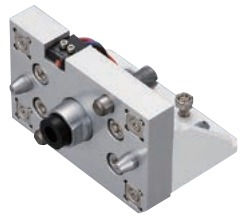

ネオチャックハンガー（固定側）

注文コードNo.	072733 P
型　式	HNE-S
標準価格	¥33,000（税別）

- 重量:680g　● 可搬重量:～1kg(9.8N)
- ハンド残留検知センサー付
  (030317 D2JW-011-MD)
- 配線：黒 (COM) 青 (NO) 赤 (NC)

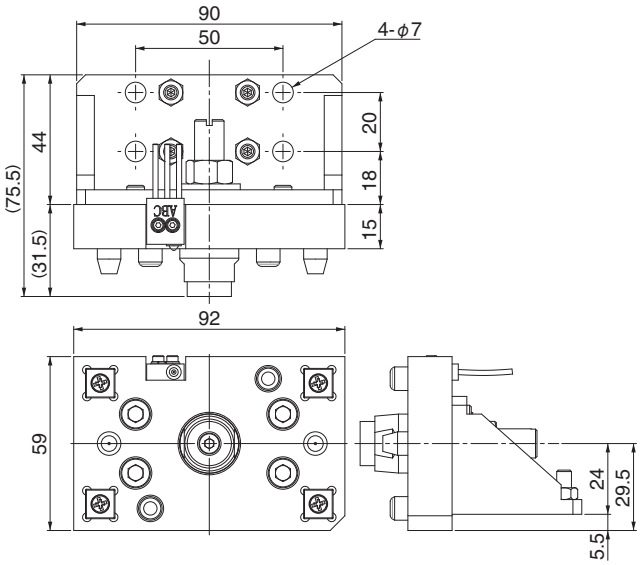

▶ ツール側



ネオチャックハンガー（ツール側）

注文コードNo.	196637 P
型　式	TNE-SI
標準価格	¥17,050（税別）

- 重量：140g
- 可搬重量：～1kg (9.8N)

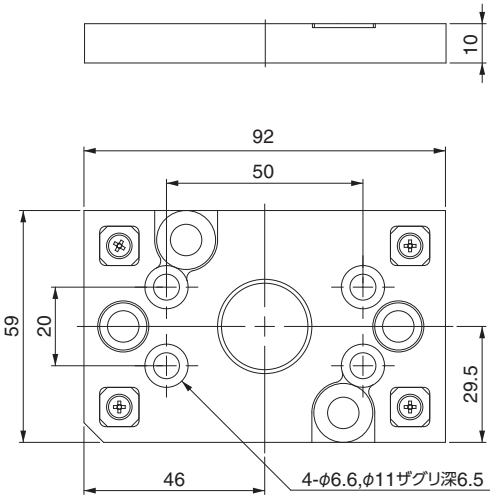

▶ ステーション側

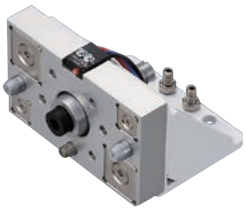

ネオチャックハンガー（固定側）

注文コードNo.	072811 P
型　式	HNE-SL
標準価格	¥42,900（税別）

- 重量：632g
- 可搬重量：～1kg (9.8N)
- ハンド残留検知センサー付
  (030317 D2JW-011-MD)
- 配線：黒 (COM) 青 (NO) 赤 (NC)

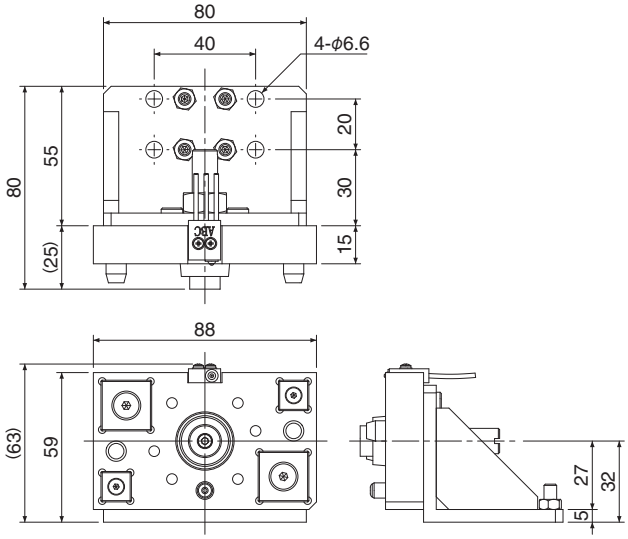

▶ ツール側



ネオチャックハンガー（ツール側）

注文コードNo.	196727 P
型　式	TNE-SLI
標準価格	¥19,800（税別）

- 重量：115g
- 可搬重量：～1kg (9.8N)

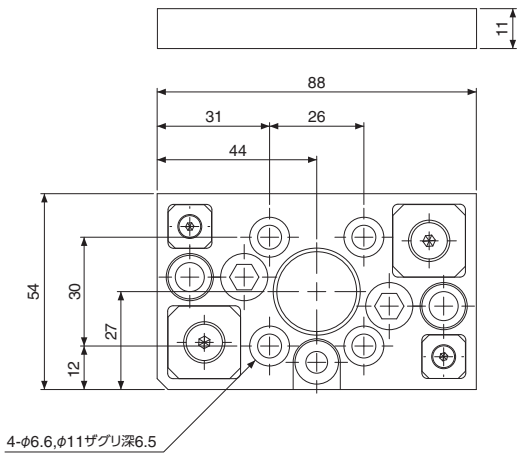

P ポイント対象品

MEMO

掴　む

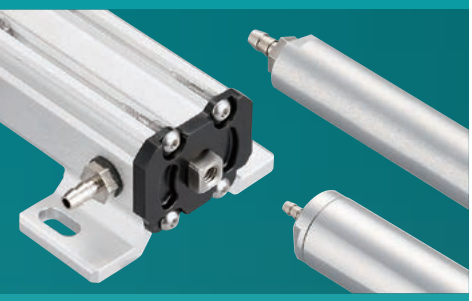

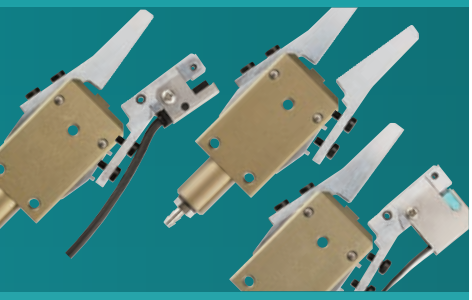

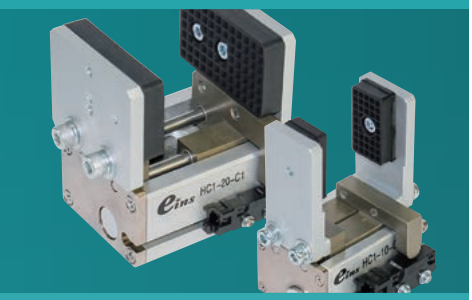

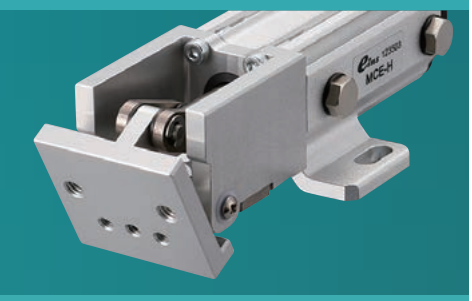

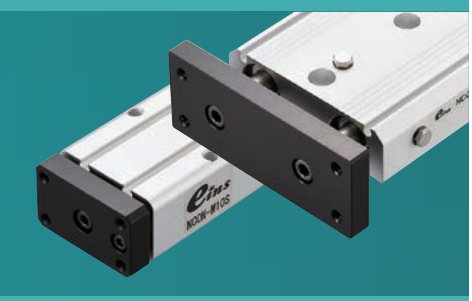

ミニシリンダー ・・・・・・・・・・・・・・・・・ 2-2

- マイクロミニシリンダー（UMCD）／ミニシリンダー（MCD1）／樹脂シリンダー（MCDR） … 2-4
- ミニシリンダー（MCDP／MCE） … 2-5
- ミニシリンダー H ／ミニシリンダーオプションパーツ … 2-6
- パイプシリンダー（MCP1）／吸着複合シリンダー（VMCP） … 2-7

ミニシリンダー用アクセサリー ・・・・・ 2-8

- 当板 … 2-10
- ツメ／締付板 … 2-13
- チャックスペーサー（樹脂製）／スペーサー（アルミ製） … 2-14
- 延長軸／軸受／スライドプレート … 2-15
- マイクロミニシリンダー／ミニシリンダー⇔当板選定表 … 2-16

コンテナシリンダー ・・・・・・・・・・・・・・ 2-18

- ミニコンテナシリンダー（単動型／複動型） … 2-19
- コンテナシリンダー（複動型／強化型） … 2-20
- コンテナシリンダーガイド付（複動型）GCYL シリーズ … 2-21
- コンテナシリンダーガイド付（複動型）NGCYL シリーズ … 2-22

コンテナシリンダー用アクセサリー ・・・ 2-24

- 当板／延長板／締付板 … 2-25

機能チャック ・・・・・・・・・・・・・・・・・・・ 2-26

- ランナーチャック E シリーズ（超ジュラルミン製爪） … 2-32
- ランナーチャック E1 シリーズ（鉄製爪） … 2-34
- ランナーチャック E1 シリーズ（L 爪タイプ） … 2-36
- ランナーチャック E1 シリーズ（爪着脱式） … 2-37
- ランナーモジュール／ランナーチャックプレート … 2-39
- ランナーチャックバッファユニット／トンネルゲートランナーチャック … 2-40
- パイプ複合チャック／パイプ複合チャック・グリップ … 2-41
- ヒンジシリンダー … 2-42
- クランプ・ヒンジチャック（複動型） … 2-43
- マグネットチャック … 2-44
- 三爪チャック（複動型） … 2-45
- 平行チャック（単動型／複動型） … 2-46
- 薄形平行ハンド（複動型） … 2-50
- ニードルグリッパー … 2-51

クッション材 ・・・・・・・・・・・・・・・・・・・ 2-52

- ゴム板／ EP スポンジ／シリコンスポンジ … 2-52

ミニシリンダー

性能表はWEBサイトにてご確認願います。

▶小型で軽量、ジャングルジムへの取付けも可能。
▶シリンダーロッドは回り止め構造を採用（ミニシリンダーHを除く）。

■仕　様

品名		注文コードNo.	型式	標準価格（税別）	構造	使用空気圧（MPa）	シリンダー径（mm）	出力（N）	ストローク（mm）	重量（g）	掲載ページ
マイクロミニシリンダー・UMCD		200122 P	UMCD-5	¥2,310	単動型	0.3～0.5	φ10	押し 28 引き 6	5	16	2-4
		200123 P	UMCD-10	¥2,370				押し 24 引き 9	10	22	
	NEW 	200260 P	UMCD-5T	¥2,420	単動型	0.3～0.5	φ10	押し 6 引き 18	5	18	
	NEW 	200261 P	UMCD-10T	¥2,530				押し 9 引き 14	10	21	
		200124 P	UMCD-5P	¥2,640	単動型	0.3～0.5	φ10	押し 28 引き 6	5	14	
		200125 P	UMCD-10P	¥2,660				押し 24 引き 9	10	20	
ミニシリンダー・MCD1		123219 P	MCD1-10	¥1,270	単動型	0.3～0.5	φ18	押し 98 引き 19	10	65	2-4
		123220 P	MCD1-20	¥1,520					20	80	
樹脂シリンダー・MCDR		123691 P	MCDR-10	¥1,160	単動型	0.3～0.5	φ18	押し 98 引き 19	10	40	2-4
		123692 P	MCDR-20	¥1,410					20	48	
ミニシリンダー・(引込型) MCDP	NEW 	123929 P	MCDP-10	¥1,900	単動型	0.3～0.5	φ18	押し 98 引き 19	10	73	2-5
	NEW 	123930 P	MCDP-20	¥2,000	単動型				20	90	
	NEW 	123931 P	MCDP-AJBKT	¥650	–	–	–	–	–	28	2-6
ミニシリンダー・MCE		123504 P	MCE-10S	¥2,600	単動型	0.3～0.5	φ19相当	押し 110 引き 20	10	58	2-5
		123505 P	MCE-10T	¥2,700				押し 20 引き 85			
		123508 P	MCE-10W	¥3,000	複動型			押し 130 引き 108		62	

※使用条件：［使用流体］清浄空気、［使用周囲温度］5℃～40℃
※出力（N）は使用空気圧0.5MPa時の値となります。

P ポイント対象品

性能表はWEBサイトにてご確認願います。

品名		注文コードNo.	型式	標準価格(税別)	構造	使用空気圧(MPa)	シリンダー径(mm)	出力(N)	ストローク(mm)	重量(g)	掲載ページ
ミニシリンダー・MCE		123506 P	MCE-20S	¥2,700	単動型	0.3～0.5	φ19相当	押し 105 引き 22	20	69	2-5
		123507 P	MCE-20T	¥2,800				押し 22 引き 82			
		123509 P	MCE-20W	¥3,100	複動型			押し 130 引き 108		71	
ミニシリンダーH(当てゴム付)		120003 P	MCY-HS	¥2,680	単動型	0.3～0.5	φ15	押し 78 引き 10	20度	45	2-6
当てゴム・ビス付・ミニシリンダーH用		370877	MCY-HSヨウ	¥60	–	–	–	押し – 引き –	–	1	2-6
パイプシリンダー・MCP1		123699 P	MCP1-1210	¥2,450	単動型	0.3～0.5	φ10	押し 30 引き 5	10	12	2-7
		123700 P	MCP1-1220	¥2,650				押し 31 引き 3	20	14	
		123701 P	MCP1-2010	¥2,900			φ16	押し 85 引き 7	10	40	
		123702 P	MCP1-2020	¥3,300				押し 84 引き 8	20	46	
		123703 P	MCP1-2030	¥3,900				押し 83 引き 9	30	50	
吸着複合シリンダー・VMCP		211133 P	VMCP-10	¥5,300	単動型	0.3～0.5	φ16	押し 54 引き 20	10	51	2-7
		211134 P	VMCP-20	¥5,600				押し 62 引き 20	20	60	
		211135 P	VMCP-30	¥5,900				押し 60 引き 21	30	78	
		211137 P	VMCP-10-C	¥8,400				押し 54 引き 20	10	69	
		211138 P	VMCP-20-C	¥8,700				押し 62 引き 20	20	78	
		211139 P	VMCP-30-C	¥9,000				押し 60 引き 21	30	96	

※使用条件：[使用流体] 清浄空気、[使用周囲温度] 5℃～40℃

P ポイント対象品

マイクロミニシリンダー(UMCD)／ミニシリンダー(MCD1)／樹脂シリンダー(MCDR)

軽量ボディのミニシリンダーシリーズ。

▶ 小物成形品のチャックに最適。



マイクロミニシリンダー

注文コードNo.	200122 (P)
型　式	UMCD-5
標準価格	¥2,310 (税別)

- ストローク：5mm
- 重量：16g
- 配管用継手BF-3付属



マイクロミニシリンダー

注文コードNo.	200123 (P)
型　式	UMCD-10
標準価格	¥2,370 (税別)

- ストローク：10mm
- 重量：22g
- 配管用継手BF-3付属

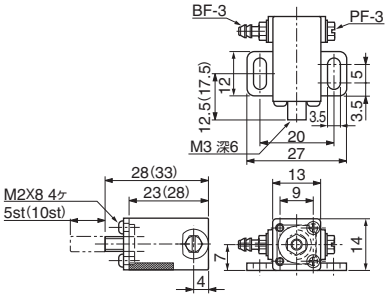

※（ ）内の数値はUMCD-10を示す。

▶ 小型ボディの引き込み型。



マイクロミニシリンダー(引込)

注文コードNo.	200260 (P)
型　式	UMCD-5T
標準価格	¥2,420 (税別)

- ストローク：5mm
- 重量：17.9g
- 配管用継手BF-3付属



マイクロミニシリンダー(引込)

注文コードNo.	200261 (P)
型　式	UMCD-10T
標準価格	¥2,530 (税別)

- ストローク：10mm
- 重量：20.5g
- 配管用継手BF-3付属

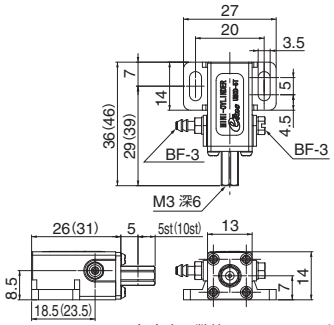

※（ ）内の数値はUMCD-10Tを示す。

▶ 本体同士をピッタリ合わせての取付可能。



マイクロミニシリンダー・スリム型

注文コードNo.	200124 (P)
型　式	UMCD-5P
標準価格	¥2,640 (税別)

- ストローク：5mm
- 重量：14g
- 配管用継手BF-3付属



マイクロミニシリンダー・スリム型

注文コードNo.	200125 (P)
型　式	UMCD-10P
標準価格	¥2,660 (税別)

- ストローク：10mm
- 重量：20g
- 配管用継手BF-3付属

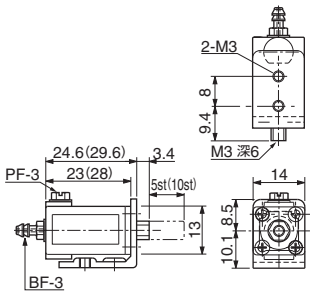

※（ ）内の数値はUMCD-10Pを示す。

▶ 軽量アルミボディのミニシリンダー。



ミニシリンダー・MCD1

注文コードNo.	123219 (P)
型　式	MCD1-10
標準価格	¥1,270 (税別)

- ストローク：10mm
- 重量：65g
- 配管用継手BF-5付属



ミニシリンダー・MCD1

注文コードNo.	123220 (P)
型　式	MCD1-20
標準価格	¥1,520 (税別)

- ストローク：20mm
- 重量：80g
- 配管用継手BF-5付属

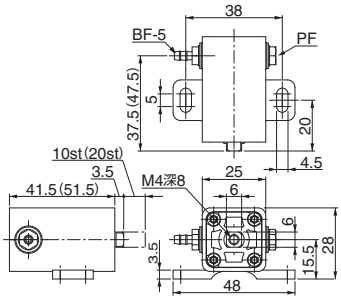

※（ ）内の数値はMCD1-20を示す。

▶ ボディを樹脂にし、超軽量化を実現。



樹脂シリンダー・MCDR

注文コードNo.	123691 (P)
型　式	MCDR-10
標準価格	¥1,160 (税別)

- ストローク：10mm
- 重量：40g
- 配管用継手BF-5付属
- 取付用ワッシャー付属



樹脂シリンダー・MCDR

注文コードNo.	123692 (P)
型　式	MCDR-20
標準価格	¥1,410 (税別)

- ストローク：20mm
- 重量：48g
- 配管用継手BF-5付属
- 取付用ワッシャー付属

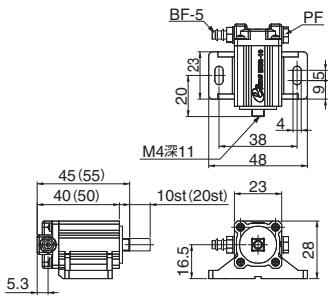

※（ ）内の数値はMCDR-20を示す。

(P) ポイント対象品

ミニシリンダー（MCDP／MCE）

軽量ボディのミニシリンダーシリーズ。

▶ 本体同士をピッタリ合わせての取付可能。

NEW

ミニシリンダー・スリム

注文コードNo.	123929 P
型　式	MCDP-10
標準価格	¥1,900（税別）

- ストローク：10mm
- 重量：73g
- 配管用継手BF-5付属
- 角度調整ブラケット（OP）➡2-6の取付可能
- シリンダー取付にはM4ナットをご使用ください。

NEW

ミニシリンダー・スリム

注文コードNo.	123930 P
型　式	MCDP-20
標準価格	¥2,000（税別）

- ストローク：20mm
- 重量：96g
- 配管用継手BF-5付属
- 角度調整ブラケット（OP）➡2-6の取付可能
- シリンダー取付にはM4ナットをご使用ください。

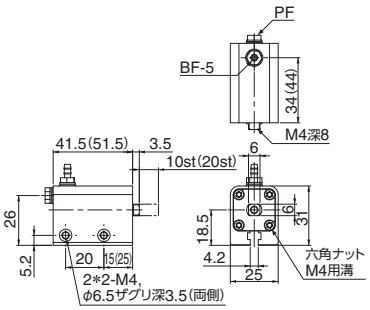

※（　）内の数値はMCDP-20を示す。

▶ 作動限・復帰限用オートスイッチの装着が可能な押出型シリンダー。



ミニシリンダー・MCE10st（押出）

注文コードNo.	123504 P
型　式	MCE-10S
標準価格	¥2,600（税別）

- ストローク：10mm
- 重量：58g
- 配管用継手BF-5付属



ミニシリンダー・MCE20st（押出）

注文コードNo.	123506 P
型　式	MCE-20S
標準価格	¥2,700（税別）

- ストローク：20mm
- 重量：69g
- 配管用継手BF-5付属

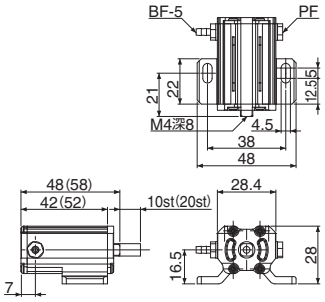

※（　）内の数値はMCE-20Sを示す。

▶ 作動限・復帰限用オートスイッチの装着が可能な引込型シリンダー。



ミニシリンダー・MCE10st（引込）

注文コードNo.	123505 P
型　式	MCE-10T
標準価格	¥2,700（税別）

- ストローク：10mm
- 重量：58g
- 配管用継手BF-5付属



ミニシリンダー・MCE20st（引込）

注文コードNo.	123507 P
型　式	MCE-20T
標準価格	¥2,800（税別）

- ストローク：20mm
- 重量：69g
- 配管用継手BF-5付属

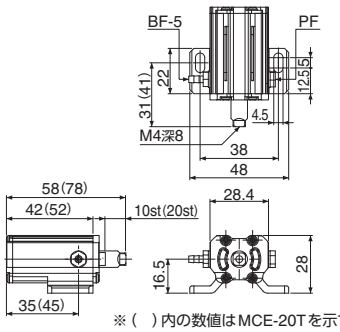

※（　）内の数値はMCE-20Tを示す。

▶ 作動限・復帰限用オートスイッチの装着が可能な複動型シリンダー。



ミニシリンダー・MCE10st（複動）

注文コードNo.	123508 P
型　式	MCE-10W
標準価格	¥3,000（税別）

- ストローク：10mm
- 重量：62g
- 配管用継手BF-5付属



ミニシリンダー・MCE20st（複動）

注文コードNo.	123509 P
型　式	MCE-20W
標準価格	¥3,100（税別）

- ストローク：20mm
- 重量：71g
- 配管用継手BF-5付属

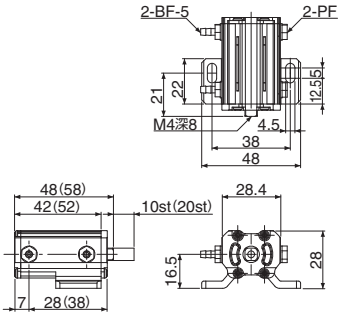

※（　）内の数値はMCE-20Wを示す。

P ポイント対象品

ミニシリンダーH／ミニシリンダーオプションパーツ

コンパクトボディのヒンジシリンダー



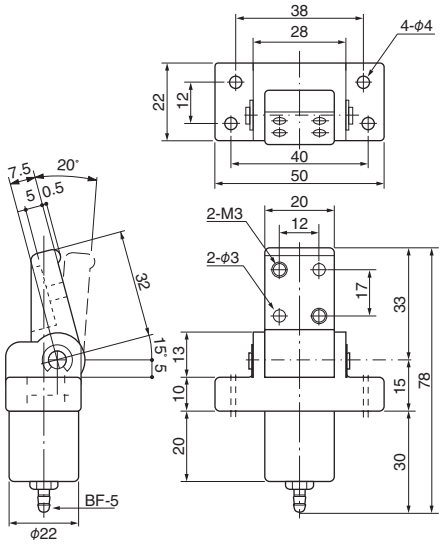

ミニシリンダー H

注文コードNo.	120003 (P)
型　式	MCY-HS
標準価格	¥2,680 (税別)

- 本体材質：PBTポリプチレンテレフタレート
- 動作角度：0～20度　● 重量：45g
- 配管用継手BF-5付属

使用例（ランナー掴み）

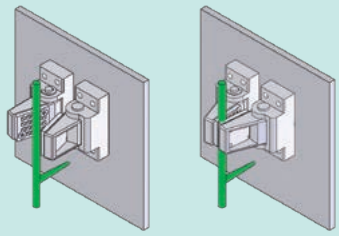

チャック開状態　チャック閉状態

※ジャングルジムへ直接の取付は出来ません。

使用例（製品掴み）

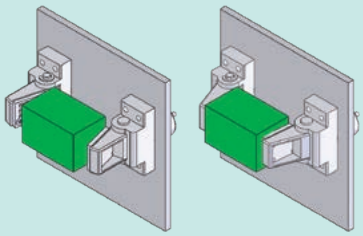

チャック開状態　チャック閉状態

ミニシリンダーオプションパーツ

▶ ミニシリンダー・スリム（MCDPシリーズ）用

NEW



角度調整ブラケット・MCDP用

注文コードNo.	123931
型　式	MCDP-AJBKT
標準価格	¥650 (税別)

- 重量：28g（セット重量）
- L・Rのセット販売となります。
- ボルト×4本（SW、平W）付属

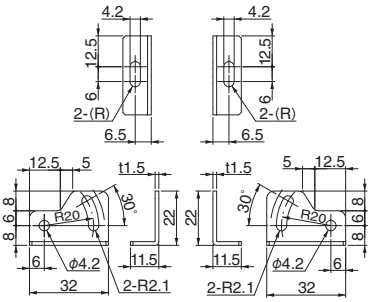

組付例



▶ ミニシリンダー H（MCY-HS）用



当てゴム・ビス付・ミニシリンダーH用（交換用）

注文コードNo.	370877
型　式	MCY-HSヨウ
標準価格	¥60 (税別)

- 重量：1g
- 当てゴム材質：天然ゴム（NR）＋スチレン・ブタジエンゴム（SBR）

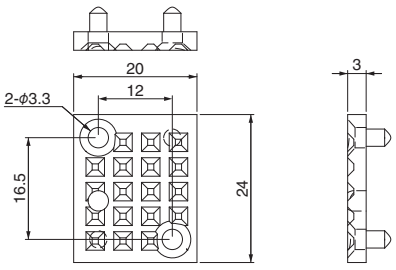

▶ ミニシリンダー・MCE（MCEシリーズ）用



オートスイッチ（有接点）

注文コードNo.	030282
型　式	D-A93
標準価格	¥1,650 (税別)

- 重量：6g　● 適用負荷：リレー、PLC
- 負荷電圧：DC24V　● 負荷電流：5～40mA
- 配線：0.5M OUT（+）茶 OUT（−）青
- インジケータランプ付
- 配線 ➡ 6-20 参照　● 長さ：0.5m



オートスイッチ（無接点）

注文コードNo.	030425
型　式	D-M9N
標準価格	¥2,640 (税別)

- 重量：8g　● 適用負荷：リレー、PLC
- 負荷電圧：DC24V　● 負荷電流：～40mA以下
- 配線：0.5M＋V（茶）、負荷（黒）、0V（青）
- インジケータランプ付
- 配線 ➡ 6-20 参照　● 長さ：0.5m

パイプシリンダー（MCP1）／吸着複合シリンダー（VMCP）

超ジュラルミン素材のため軽量で剛性が高く長寿命。

▶ ジャングルジムシリーズ接続金具(φ12) に直接取付けが可能。



パイプシリンダー

注文コードNo.	123699 P
型　式	MCP1-1210
標準価格	¥2,450 (税別)

● ストローク：10mm　● 重量：12g
● 配管用継手 BF-5-M3付属



パイプシリンダー

注文コードNo.	123700 P
型　式	MCP1-1220
標準価格	¥2,650 (税別)

● ストローク：20mm　● 重量：14g
● 配管用継手 BF-5-M3付属

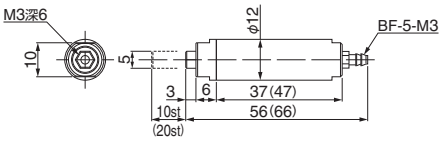

※（ ）内の数値はMCP-1220を示す。

使用例

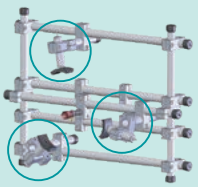

▶ ジャングルジムシリーズ接続金具(φ20) に直接取付けが可能。



パイプシリンダー

注文コードNo.	123701 P
型　式	MCP1-2010
標準価格	¥2,900 (税別)

● ストローク：10mm　● 重量：40g
● 配管用継手 BF-5付属



パイプシリンダー

注文コードNo.	123702 P
型　式	MCP1-2020
標準価格	¥3,300 (税別)

● ストローク：20mm　● 重量：46g
● 配管用継手 BF-5付属



パイプシリンダー

注文コードNo.	123703 P
型　式	MCP1-2030
標準価格	¥3,900 (税別)

● ストローク：30mm　● 重量：50g
● 配管用継手 BF-5付属

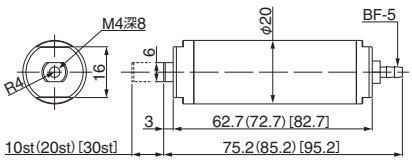

※（ ）内の数値はMCP-2020を示す。
※［ ］内の数値はMCP-2030を示す。

▶ 真空吸着用通路をロッドに設置。吸着アタッチヘッドを付けることで、吸着パッドが取付可能。



吸着複合シリンダー（センサー無）

注文コードNo.	211133 P
型　式	VMCP-10
標準価格	¥5,300 (税別)

● ストローク：10mm　● 重量：51g
● 配管用継手 BF-5付属



吸着複合シリンダー（センサー無）

注文コードNo.	211134 P
型　式	VMCP-20
標準価格	¥5,600 (税別)

● ストローク：20mm　● 重量：60g
● 配管用継手 BF-5付属



吸着複合シリンダー（センサー無）

注文コードNo.	211135 P
型　式	VMCP-30
標準価格	¥5,900 (税別)

● ストローク：30mm　● 重量：78g
● 配管用継手 BF-5付属

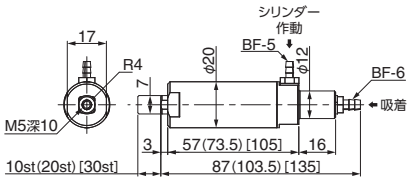

※（ ）内の数値はVMCP-20を示す。
※［ ］内の数値はVMCP-30を示す。



吸着複合シリンダー（センサー付）

注文コードNo.	211137 P
型　式	VMCP-10-C
標準価格	¥8,400 (税別)

● ストローク：10mm　● 重量：69g
● 配管用継手 BF-5付属
● センサー：D-M9N (030425)



吸着複合シリンダー（センサー付）

注文コードNo.	211138 P
型　式	VMCP-20-C
標準価格	¥8,700 (税別)

● ストローク：20mm　● 重量：78g
● 配管用継手 BF-5付属
● センサー：D-M9N (030425)



吸着複合シリンダー（センサー付）

注文コードNo.	211139 P
型　式	VMCP-30-C
標準価格	¥9,000 (税別)

● ストローク：30mm　● 重量：96g
● 配管用継手 BF-5付属
● センサー：D-M9N (030425)

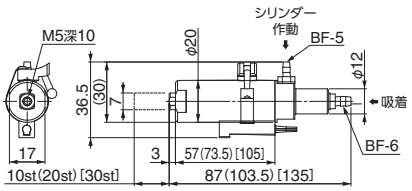

※（ ）内の数値はVMCP-20-Cを示す。
※［ ］内の数値はVMCP-30-Cを示す。

使用例

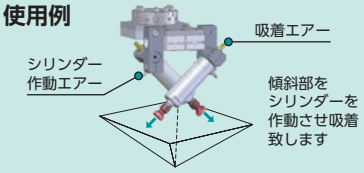

● シリンダーロッド先端に吸着アタッチヘッド（131208又は131209 ➡ 3-33 ）を取付けご使用ください。

P ポイント対象品

ミニシリンダー用 アクセサリー

当　板



マイクロミニシリンダー用、
ミニシリンダー用をご用意。

ツ　メ



スプルーの把持に最適。

締付板



ミニシリンダーの固定に
ご使用ください。

チャックスペーサー（樹脂製）



シリンダー取付などのかさ上げに
ご使用ください。

■仕　様

	品　名		注文コードNo.	型　式	標準価格（税別）	重　量（g）	素　材	掲　載ページ
当板	当板・角型・黒・マイクロミニシリンダー用		022797 P	CPUM-01	¥460	5	ニトリルゴム	2-10
	NEW 当板・角型・黒・マイクロ・引込用		023357 P	CPUM-10	¥650	4.5	クロロプレンゴム	
	当板・丸型・黒φ25・ミニシリンダー用		370071 P	CP-015	¥330	13	ニトリルゴム	
	当板・丸型・黒φ50・ミニシリンダー用		370070 P	CP-016	¥500	53		
	当板・角型・黒2穴・ミニシリンダー用		023336 P	CPL-060	¥550	22	クロロプレンゴム	
	当板・R型・黒・ミニシリンダー用		023359 P	CPL-018	¥550	19		2-11
	当板・角型・黒・引込用		023219 P	CP-077	¥770	39		
	当板・角型・SW付・マイクロミニシリンダー用		110568 P	L1131-100	¥5,870	23	ニトリルゴム	
	当板・角型・黒SW付・ミニシリンダー用		101832 P	KRCR-5000	¥5,360	62		
	当板・角型・白・マイクロミニシリンダー用		023113 P	CPUM-01（SR）	¥550	5	シリコンゴム	2-10
	NEW 当板・角型・白・マイクロ・引込用		023358 P	CPUM-11	¥700	4.5		
	当板・丸型・白φ25・ミニシリンダー用		022664 P	CP-074	¥530	13		
	当板・丸型・白φ50・ミニシリンダー用		370107 P	CP-071	¥600	53		
	当板・角型・白2穴・ミニシリンダー用		023337 P	CPL-061	¥700	22		
	当板・R型・白・ミニシリンダー用		023360 P	CPL-072	¥620	19		2-11
	当板・角型・白・引込用		023220 P	CP-078	¥880	39		
	当板・角型・白SW付・マイクロミニシリンダー用		110654 P	L1131-200	¥6,000	23		
	当板・角型・白SW付・ミニシリンダー用		101833 P	KRCWR-5000	¥5,850	62		
	鉄製当て板		023211 P	CP-06F	¥1,320	37	鉄	
	当板・角型・鉄SW付・ミニシリンダー用		101834 P	KFCR-5000	¥6,380	76		2-12
	当板・角型・SW付・ミニシリンダー用		101835 P	KPCR-5000	¥5,120	52		

P ポイント対象品

スペーサー（アルミ製）



ミニシリンダーの取付高さを変更する際にご使用ください。

延長軸／軸受

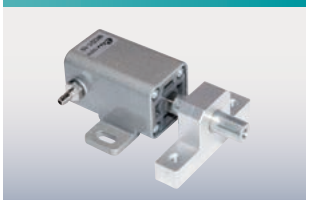

ミニシリンダーのロッド延長する際、軸受けを取付けることで、動きを安定させます。

スライドプレート

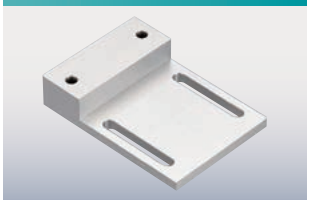

ミニシリンダーの移動が簡単にできます。数種類のワークの兼用が可能になります。

■仕　様

品名			注文コードNo.	型式	標準価格（税別）	重量（g）	素材	掲載ページ
当板	SW付当板・黒交換プレート		101836 P	KPB-5000	¥1,750	31	ニトリルゴム	2-12
	SW付当板・白交換プレート		101837 P	KPW-5000	¥2,180	31	シリコンゴム	
	SW付当板・鉄交換プレート		101838 P	KPF-5000	¥2,640	44	鉄	
	SW付当板・交換プレート		101839 P	KP-5000	¥1,400	25		
	マイクロスイッチ・KRC/KRCW用		030317	D2JW-011-MD（0.1A,30VDC）	¥630	8	–	
ツメ	ツメ・L型・マイクロミニシリンダー用		022798	CPUM-02	¥180	3.6	鉄	2-13
	ツメ・丸型φ25・ミニシリンダー用		370072 P	CP-013	¥340	11.4		
	ツメ・L型・ミニシリンダー用		370073 P	CP-014	¥550	28.4		
締付板	締付板・マイクロミニシリンダー用		022801	CPUM-05	¥130	5.0	鉄	
	締付板・ミニシリンダー用		050033	CP-009	¥100	8.2		
	締付板・H型シリンダー用（M3）		050034	CP-010	¥220	5.2		
チャックスペーサー	チャックスペーサー・樹脂製・マイクロミニシリンダー用		041646 P	ECPUM-03	¥350	1.7	ポリプロピレン	2-14
	チャックスペーサー・樹脂製・ミニシリンダー用		041647 P	ECP-011	¥300	8.6		
スペーサー	スペーサー・アルミ製・50H		230060 P	XL0002-050	¥1,500	73	アルミ	
	スペーサー・アルミ製・80H		230061 P	XL0002-080	¥1,540	93		
	スペーサー・アルミ製・100H		230062 P	XL0002-100	¥1,600	106		
	スペーサー・アルミ製・120H		230063 P	XL0002-120	¥1,630	119		
延長軸・ミニシリンダー用			370342 P	CP-033（30ミリ）	¥460	11	鉄	2-15
			370711 P	CP-034（45ミリ）	¥470	16		
軸受・ミニシリンダー用			370341	CP-007（10ミリ）	¥1,580	20	アルミ	
			370712	CP-008（20ミリ）	¥1,760	40		
スライドプレート・ミニシリンダー用			370793 P	CP-030（10H）	¥1,350	53	アルミ	
			370722 P	CP-030（15H）	¥1,710	64		

P ポイント対象品

当 板

シリンダーロッドの先端に取り付けてご使用ください。



当板・角型・黒・マイクロミニシリンダー用

注文コードNo.	022797 P
型　式	CPUM-01
標準価格	¥460（税別）

- 素材：ニトリルゴム
- 重量：5g
- 対象シリンダー：UMCD、MCP∗-12シリーズ

当板・角型・白・マイクロミニシリンダー用

注文コードNo.	023113 P
型　式	CPUM-01（SR）
標準価格	¥550（税別）

- 素材：シリコンゴム
- 重量：5g
- 対象シリンダー：UMCD、MCP∗-12シリーズ

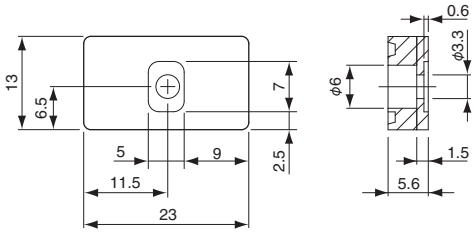



当板・角型・黒・マイクロ・引込用 NEW

注文コードNo.	023357 P
型　式	CPUM-10
標準価格	¥650（税別）

- 素材：クロロプレンゴム
- 重量：4.5g
- 対象シリンダー：UMCD-5T、10T（引込型）

当板・角型・白・マイクロ・引込用 NEW

注文コードNo.	023358 P
型　式	CPUM-11
標準価格	¥700（税別）

- 素材：シリコンゴム
- 重量：4.5g
- 対象シリンダー：UMCD-5T、10T（引込型）

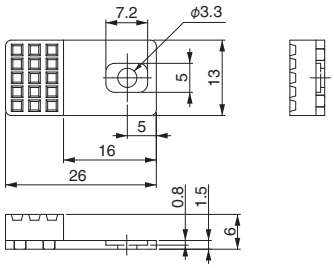



当板・丸型・黒φ25・ミニシリンダー用

注文コードNo.	370071 P
型　式	CP-015
標準価格	¥330（税別）

- 素材：ニトリルゴム
- 重量：13g
- 対象シリンダー：MCD∗、MCDR、MCDP、MCE、MCP∗-20シリーズ

当板・丸型・白φ25・ミニシリンダー用

注文コードNo.	022664 P
型　式	CP-074
標準価格	¥530（税別）

- 素材：シリコンゴム
- 重量：13g
- 対象シリンダー：MCD∗、MCDR、MCDP、MCE、MCP∗-20シリーズ

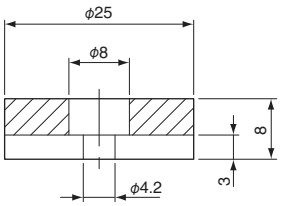



当板・丸型・黒φ50・ミニシリンダー用

注文コードNo.	370070 P
型　式	CP-016
標準価格	¥500（税別）

- 素材：ニトリルゴム
- 重量：53g
- 対象シリンダー：MCD∗、MCDR、MCDP、MCE、MCP∗-20シリーズ

当板・丸型・白φ50・ミニシリンダー用

注文コードNo.	370107 P
型　式	CP-071
標準価格	¥600（税別）

- 素材：シリコンゴム
- 重量：53g
- 対象シリンダー：MCD∗、MCDR、MCDP、MCE、MCP∗-20シリーズ

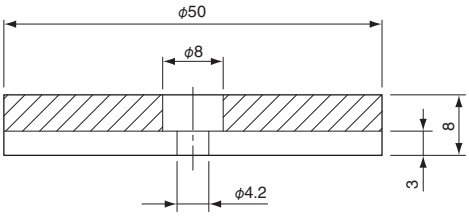

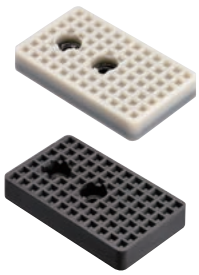

当板・角型・黒2穴・ミニシリンダー用

注文コードNo.	023336 P
型　式	CPL-060
標準価格	¥550（税別）

- 素材：クロロプレンゴム
- 重量：22g
- 対象シリンダー：MCD∗、MCDR、MCDP、MCE、MCP∗-20シリーズ

当板・角型・白2穴・ミニシリンダー用

注文コードNo.	023337 P
型　式	CPL-061
標準価格	¥700（税別）

- 素材：シリコンゴム
- 重量：22g
- 対象シリンダー：MCD∗、MCDR、MCDP、MCE、MCP∗-20シリーズ

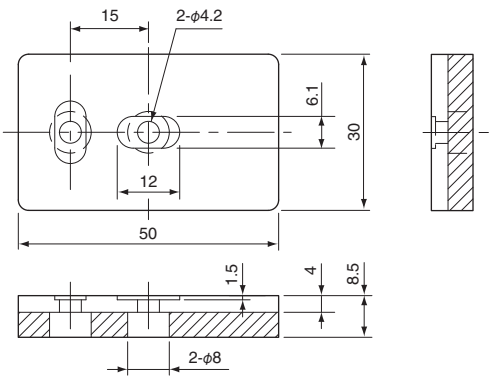

P ポイント対象品

▶ 曲面のあるワークに最適。



当板・R型・黒・ミニシリンダー用

注文コードNo.	023359 (P)
型　式	CPL-018
標準価格	¥550 (税別)

- 素材：クロロプレンゴム
- 重量：19g
- 対象シリンダー：MCD※、MCDR、MCDP、MCE、MCP※-20シリーズ

当板・R型・白・ミニシリンダー用

注文コードNo.	023360 (P)
型　式	CPL-072
標準価格	¥620 (税別)

- 素材：シリコンゴム
- 重量：19g
- 対象シリンダー：MCD※、MCDR、MCDP、MCE、MCP※-20シリーズ

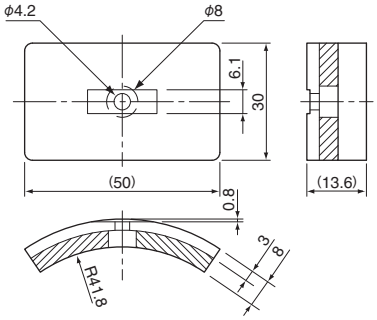



当板・角型・黒・引込用

注文コードNo.	023219 (P)
型　式	CP-077
標準価格	¥770 (税別)

- 素材：クロロプレンゴム　● 重量：39g
- 対象シリンダー：MCEシリーズ

当板・角型・白・引込用

注文コードNo.	023220 (P)
型　式	CP-078
標準価格	¥880 (税別)

- 素材：シリコンゴム　● 重量：39g
- 対象シリンダー：MCEシリーズ

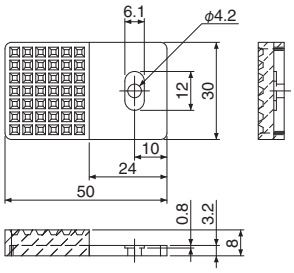

▶ スイッチ付きなので製品確認用としてご使用頂けます。

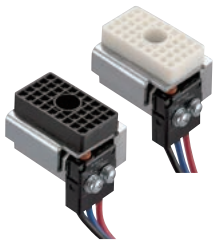

当板・角型・SW付・マイクロミニシリンダー用

注文コードNo.	110568 (P)
型　式	L1131-100
標準価格	¥5,870 (税別)

- 素材：ニトリルゴム　● 重量：23g
- 対象シリンダー：UMCD、MCP※-12シリーズ
- 使用センサー：D2JW-011-MD ➡ (2-12) 参照

当板・角型・白SW付・マイクロミニシリンダー用

注文コードNo.	110654 (P)
型　式	L1131-200
標準価格	¥6,000 (税別)

- 素材：シリコンゴム　● 重量：23g
- 対象シリンダー：UMCD、MCP※-12シリーズ

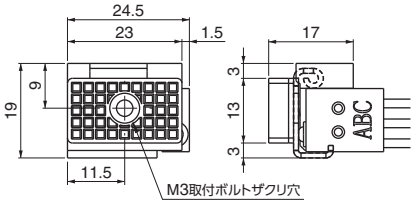

※ UMCD-5P/10Pには取付できません。※ 配線:黒(COM) 青(NO) 赤(NC)

A接点仕様:黒 (COM) 青 (NO)　　B接点仕様:黒 (COM) 赤 (NC)

▶ スイッチ付きなので製品確認用としてご使用頂けます。



当板・角型・黒SW付・ミニシリンダー用

注文コードNo.	101832 (P)
型　式	KRCR-5000
標準価格	¥5,360 (税別)

- 素材：ニトリルゴム　● 重量：62g
- 対象シリンダー：MCD※、MCDR、MCDP、MCE、MCP※-20シリーズ



当板・角型・白SW付・ミニシリンダー用

注文コードNo.	101833 (P)
型　式	KRCWR-5000
標準価格	¥5,850 (税別)

- 素材：シリコンゴム　● 重量：62g
- 対象シリンダー：MCD※、MCDR、MCDP、MCE、MCP※-20シリーズ

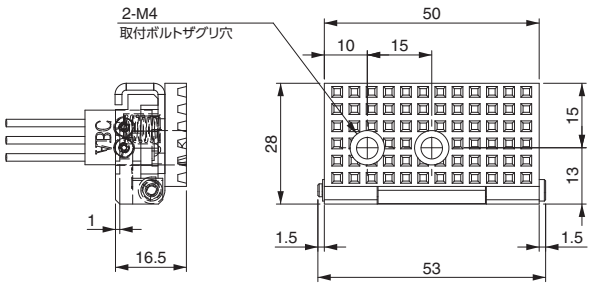

- 使用センサー：D2JW-011-MD ➡ (2-12) 参照

※ 配線：黒 (COM) 青 (NO) 赤 (NC)

A接点仕様：黒 (COM) 青 (NO)　　B接点仕様：黒 (COM) 赤 (NC)

▶ ローレット加工によりスプルーの滑り対策に最適。

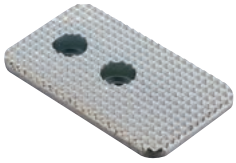

鉄製当て板

注文コードNo.	023211 (P)
型　式	CP-06F
標準価格	¥1,320 (税別)

- 重量：37g
- 対象シリンダー：MCD※、MCDR、MCDP、MCE、MCP※-20シリーズ

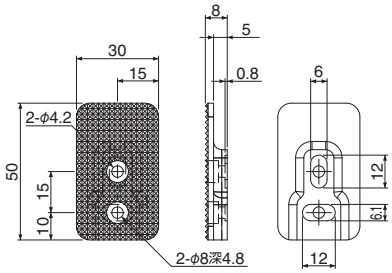

(P) ポイント対象品

当 板

▶ スイッチ付き当板にローレット加工(滑り止め防止) 付きを追加。



当板・角型・鉄SW付・ミニシリンダー用

注文コードNo.	101834 (P)
型　　式	KFCR-5000
標 準 価 格	¥6,380 (税別)

- 素材：鉄　● 重量：76g
- 対象シリンダー：MCD※、MCDR、MCDP、MCE、MCP※-20シリーズ
- 使用センサー：D2JW-011-MD ➡ 2-12 参照

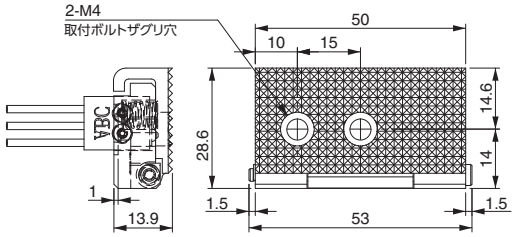

※配線：黒 (COM) 青 (NO) 赤 (NC)

A接点仕様：黒 (COM) 青 (NO)	B接点仕様：黒 (COM) 赤 (NC)

▶ スイッチ付き当板にM3タップ穴を追加。



当板・角型・SW付・ミニシリンダー用

注文コードNo.	101835 (P)
型　　式	KPCR-5000
標 準 価 格	¥5,120 (税別)

- 素材：鉄　● 重量：52g
- 対象シリンダー：MCD※、MCDR、MCDP、MCE、MCP※-20シリーズ
- 使用センサー：D2JW-011-MD ➡ 2-12 参照

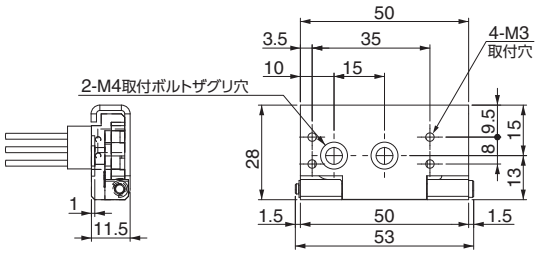

※配線：黒 (COM) 青 (NO) 赤 (NC)

A接点仕様：黒 (COM) 青 (NO)	B接点仕様：黒 (COM) 赤 (NC)

▶ SW付当板・交換アクセサリー。



SW付当板・黒交換プレート

注文コードNo.	101836 (P)
型　　式	KPB-5000
標 準 価 格	¥1,750 (税別)

- 重量：31g　● 付属品：Eリング
- KRCR-5000 (101832) の交換プレート

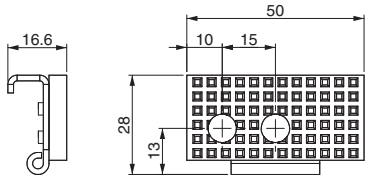



SW付当板・白交換プレート

注文コードNo.	101837 (P)
型　　式	KPW-5000
標 準 価 格	¥2,180 (税別)

- 重量：31g　● 付属品：Eリング
- KRCWR-5000 (101833) の交換プレート

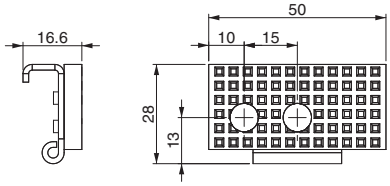



SW付当板・鉄交換プレート

注文コードNo.	101838 (P)
型　　式	KPF-5000
標 準 価 格	¥2,640 (税別)

- 重量：44g　● 付属品：Eリング
- KFCR-5000 (101834) の交換プレート

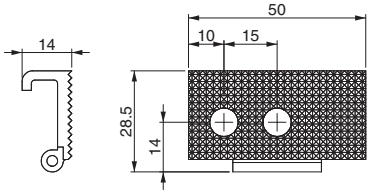



SW付当板・交換プレート

注文コードNo.	101839 (P)
型　　式	KP-5000
標 準 価 格	¥1,400 (税別)

- 重量：25g　● 付属品：Eリング
- KPCR-5000 (101835) の交換プレート

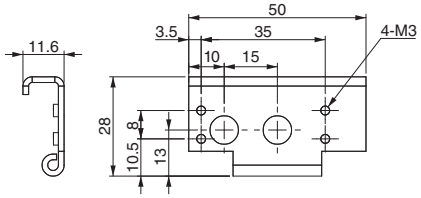

マイクロスイッチ・KRC ／ KRCW用



注文コードNo.	030317
型　　式	D2JW-011-MD (0.1A,30VDC)
標 準 価 格	¥630 (税別)

- 重量：8g　● 配線：黒 (COM) 青 (NO) 赤 (NC)
- 対象当板：KRCR、KRCWR、KFCR、KPCR、L1131
- 長さ：0.3m

(P) ポイント対象品

ツメ／締付板

ツメはスプルーを把持する際に、締付板はミニシリンダーの固定にご使用ください。

▶ツ メ



ツメ・L型・マイクロミニシリンダー用

注文コードNo.	022798
型　　式	CPUM-02
標 準 価 格	¥180（税別）

- 重量：3.6g
- 対象シリンダー：UMCD、MCP∗-12シリーズ

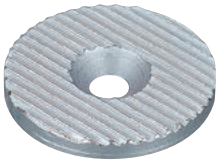

ツメ・丸型φ25・ミニシリンダー用

注文コードNo.	370072 Ⓟ
型　　式	CP-013
標 準 価 格	¥340（税別）

- 重量：11.4g
- 対象シリンダー：MCD∗、MCDR、MCDP、MCE、MCP∗-20シリーズ



ツメ・L型・ミニシリンダー用

注文コードNo.	370073 Ⓟ
型　　式	CP-014
標 準 価 格	¥550（税別）

- 重量：28.4g
- 対象シリンダー：MCD∗、MCDR、MCDP、MCE、MCP∗-20シリーズ

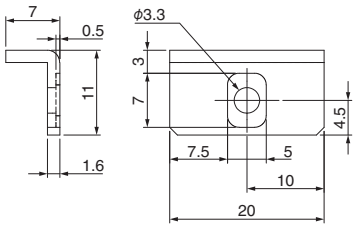

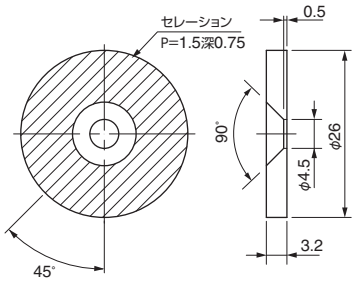

※セレーション加工されていますので、クランプ力がそのまま伝わります。CP-014よりは食い込みません。

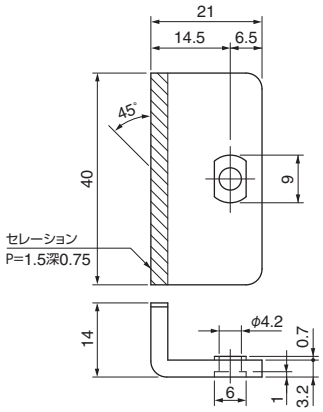

▶締付板(マイクロミニシリンダー、ミニシリンダー、Hシリンダー固定用)



締付板・マイクロミニシリンダー用

注文コードNo.	022801
型　　式	CPUM-05
標 準 価 格	¥130（税別）

- 重量：5.0g
- 対象シリンダー：UMCDシリーズ



締付板・ミニシリンダー用

注文コードNo.	050033
型　　式	CP-009
標 準 価 格	¥100（税別）

- 重量：8.2g
- 対象シリンダー：MCD∗、MCDR、MCEシリーズ



締付板・H型シリンダー用（M3）

注文コードNo.	050034
型　　式	CP-010
標 準 価 格	¥220（税別）

- 重量：5.2g
- 対象シリンダー：MCY-HS

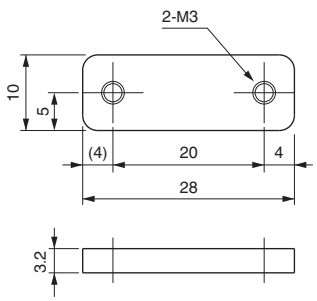

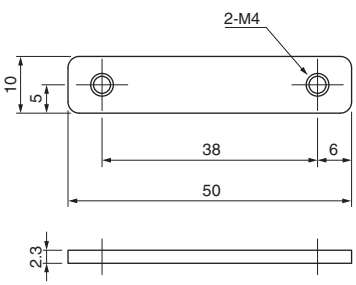

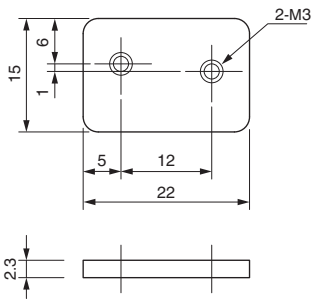

Ⓟ ポイント対象品

チャックスペーサー(樹脂製)/スペーサー(アルミ製)

高さを変更する際にご使用ください。



チャックスペーサー・樹脂製・マイクロミニシリンダー用

注文コードNo.	041646 (P)
型式	ECPUM-03
標準価格	¥350 (税別)

● 重量:1.7g ● 材質:ポリプロピレン

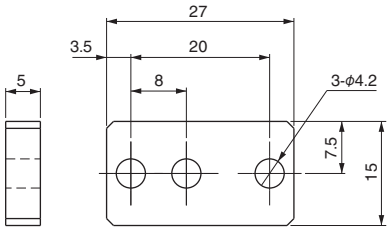



チャックスペーサー・樹脂製・ミニシリンダー用

注文コードNo.	041647 (P)
型式	ECP-011
標準価格	¥300 (税別)

● 重量:8.6g ● 材質:ポリプロピレン

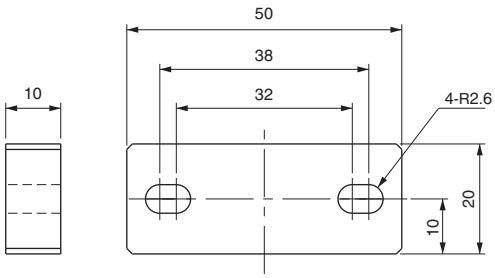

組付例

MCD1-10 + ECP-011

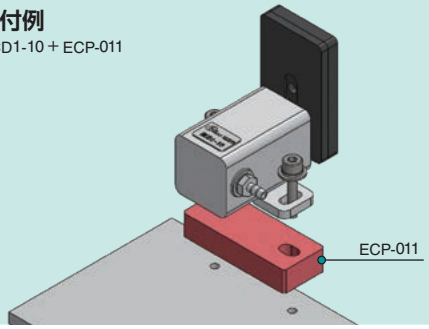

▶ ミニシリンダー用スペーサー



スペーサー・アルミ製・50 H

注文コードNo.	230060 (P)
型式	XL0002-050
標準価格	¥1,500 (税別)

● 重量:73g ● A寸法:50mm



スペーサー・アルミ製・80 H

注文コードNo.	230061 (P)
型式	XL0002-080
標準価格	¥1,540 (税別)

● 重量:93g ● A寸法:80mm

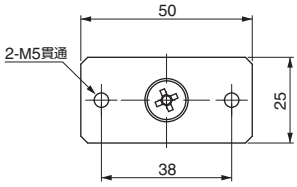



スペーサー・アルミ製・100 H

注文コードNo.	230062 (P)
型式	XL0002-100
標準価格	¥1,600 (税別)

● 重量:106g ● A寸法:100mm



スペーサー・アルミ製・120 H

注文コードNo.	230063 (P)
型式	XL0002-120
標準価格	¥1,630 (税別)

● 重量:119g ● A寸法:120mm

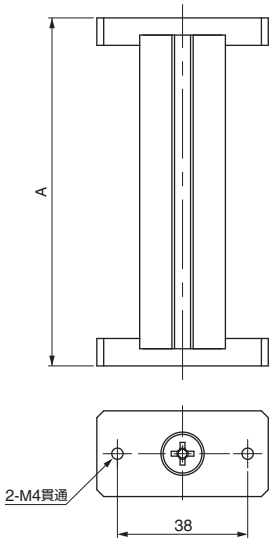

延長軸／軸受／スライドプレート

ミニシリンダーのロッド延長する際、軸受けを取付けることで、動きを安定させます。
ミニシリンダーの移動が簡単にできます。



延長軸・ミニシリンダー用

注文コードNo.	370342 (P)
型　式	CP-033 (30ミリ)
標準価格	¥460 (税別)

● 重量：11g

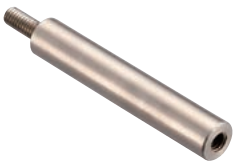

延長軸・ミニシリンダー用

注文コードNo.	370711 (P)
型　式	CP-034 (45ミリ)
標準価格	¥470 (税別)

● 重量：16g

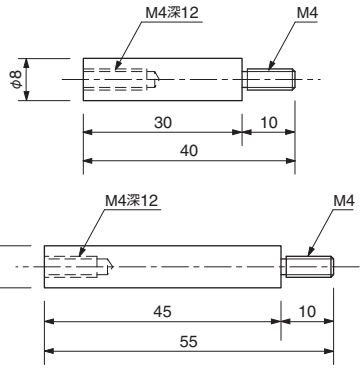

● 対象シリンダー：MCD1シリーズ

使用例

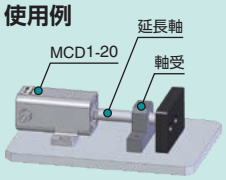



軸受・ミニシリンダー用

注文コードNo.	370341
型　式	CP-007 (10ミリ)
標準価格	¥1,580 (税別)

● 重量：20g

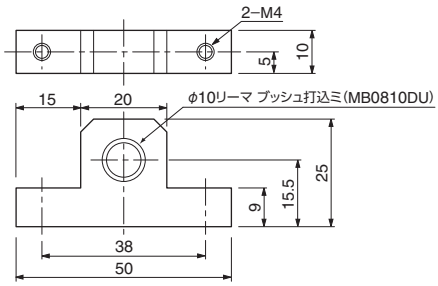



軸受・ミニシリンダー用

注文コードNo.	370712
型　式	CP-008 (20ミリ)
標準価格	¥1,760 (税別)

● 重量：40g

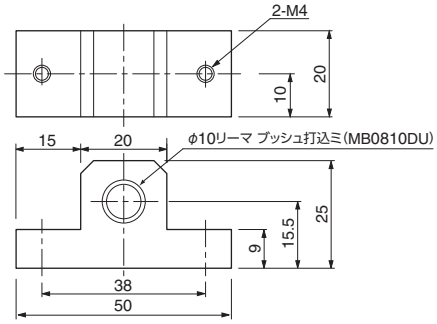

● 対象シリンダー：MCD ＊シリーズ



スライドプレート・ミニシリンダー用

注文コードNo.	370793 (P)
型　式	CP-030 (10H)
標準価格	¥1,350 (税別)

● 重量：53g
● ミニシリンダーの取付には締付板をご使用ください。 ➡(2-13) 参照



スライドプレート・ミニシリンダー用

注文コードNo.	370722 (P)
型　式	CP-030 (15H)
標準価格	¥1,710 (税別)

● 重量：64g
● ミニシリンダーの取付には締付板をご使用ください。 ➡(2-13) 参照

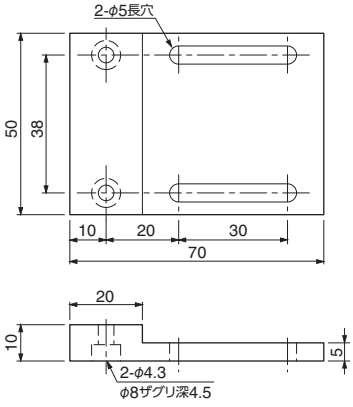

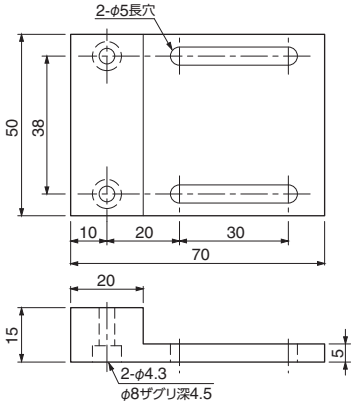

組付例

MCE-20T + CP-030 + CP-009

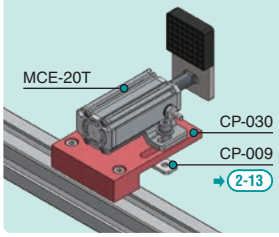

(P) ポイント対象品

マイクロミニシリンダー／ミニシリンダー↔当板選定表

シリンダー / 当板ツメ（○：装着可 ―：装着不可）		マイクロミニシリンダー（UMCD）						ミニシリンダー（MCD※）		樹脂シリンダー（MCDR）		ミニシリンダー（MCDP）		ミニシリンダー（MCE）						パイプシリンダー（MCP1）				
		200122	200123	200260	200261	200124	200125	123219	123220	123691	123692	123929	123930	123504	123506	123505	123507	123508	123509	123699	123700	123701	123702	123703
		UMCD-5	UMCD-10	UMCD-5T	UMCD-10T	UMCD-5P	UMCD-10P	MCD1-10	MCD1-20	MCDR-10	MCDR-20	MCDP-10	MCDP-20	MCE-10S	MCE-20S	MCE-10T	MCE-20T	MCE-10W	MCE-20W	MCP1-1210	MCP1-1220	MCP1-2010	MCP1-2020	MCP1-2030
	022797 CPUM-01（黒）	○	○	―	―	○※2	○※2	―	―	―	―	―	―	―	―	―	―	―	―	○	○	―	―	―
	023113 CPUM-01（SR）（白）	○	○	―	―	○※2	○※2	―	―	―	―	―	―	―	―	―	―	―	―	○	○	―	―	―
	023357 CPUM-10（黒）	―	―	○	○	―	―	―	―	―	―	―	―	―	―	―	―	―	―	―	―	―	―	―
	023358 CPUM-11（白）	―	―	○	○	―	―	―	―	―	―	―	―	―	―	―	―	―	―	―	―	―	―	―
	370071 CP-015（黒）	―	―	―	―	―	―	○	○	○	○	○	○	○	○	―	―	○	○	―	―	○	○	○
	022664 CP-074（白）	―	―	―	―	―	―	○	○	○	○	○	○	○	○	―	―	○	○	―	―	○	○	○
	370070 CP-016（黒）	―	―	―	―	―	―	○	○	○	○	○	○	○	○	―	―	○	○	―	―	○	○	○
	370107 CP-071（白）	―	―	―	―	―	―	○	○	○	○	○	○	○	○	―	―	○	○	―	―	○	○	○
	023336 CPL-060（黒）	―	―	―	―	―	―	○	○	○	○	○	○	○	○	―	―	○	○	―	―	○	○	○
	023337 CPL-061（白）	―	―	―	―	―	―	○	○	○	○	○	○	○	○	―	―	○	○	―	―	○	○	○
	023359 CPL-018（黒）	―	―	―	―	―	―	○	○	○	○	○	○	○	○	―	―	○	○	―	―	○	○	○
	023360 CPL-072（白）	―	―	―	―	―	―	○	○	○	○	○	○	○	○	―	―	○	○	―	―	○	○	○
	023219 CP-077（黒）	―	―	―	―	―	―	―	―	―	―	―	―	―	―	○	○	○	○	―	―	―	―	―
	023220 CP-078（白）	―	―	―	―	―	―	―	―	―	―	―	―	―	―	○	○	○	○	―	―	―	―	―
	101832 KRCR-5000（黒）	―	―	―	―	―	―	○	○	○	○	○	○	○	○	―	―	○	○	―	―	○	○	○
	101833 KRCWR-5000（白）	―	―	―	―	―	―	○	○	○	○	○	○	○	○	―	―	○	○	―	―	○	○	○
	101834 KFCR-5000	―	―	―	―	―	―	○	○	○	○	○	○	○	○	―	―	○	○	―	―	○	○	○
	101835 KPCR-5000	―	―	―	―	―	―	○	○	○	○	○	○	○	○	―	―	○	○	―	―	○	○	○
	110568 L1131-100（黒）	○※1	○※1	―	―	○※2	○※2	―	―	―	―	―	―	―	―	―	―	―	―	○	○	―	―	―
	110654 L1131-200（白）	○※1	○※1	―	―	○※2	○※2	―	―	―	―	―	―	―	―	―	―	―	―	○	○	―	―	―
	023211 CP-06F	―	―	―	―	―	―	○	○	○	○	○	○	○	○	―	―	○	○	―	―	○	○	○
	022798 CPUM-02	○	○	―	―	○※2	○※2	―	―	―	―	○	○	―	―	―	―	―	―	○	○	―	―	―
	370072 CP-013	―	―	―	―	―	―	○	○	○	○	○	○	○	○	―	―	○	○	―	―	○	○	○
	370073 CP-014	―	―	―	―	―	―	○	○	○	○	○	○	○	○	―	―	○	○	―	―	○	○	○

※1 当板を取付けの際にはチャックスペーサー（ECPUM-03 ➡ 2-14 ）が必要になります。
※2 当板の取付は、上下方向が長手側となります。

MEMO

コンテナシリンダー

性能表はWEBサイトにてご確認願います。

■仕　様

品名		注文コードNo.	型式	標準価格(税別)	構造	使用空気圧※2 (Mpa)	シリンダー径 (mm)	出力※1 (N)	ストローク (mm)	重量 (g)	掲載ページ
ミニコンテナシリンダー		131014 P	NCON-M10S	¥7,250	単動型	0.4～0.5 (4～5kgf/cm²)	φ20	押し 114 引き 30	10	135	2-19
		131015 P	NCON-M15S	¥9,000				押し 115 引き 29	15	145	
		131016 P	NCON-M20S	¥10,400				押し 125 引き 20	20	155	
		130709 P	NCON-M10W	¥5,900	複動型		φ20	押し 154 引き 129	10	135	
		130710 P	NCON-M15W	¥6,100					15	145	
		130711 P	NCON-M20W	¥7,400					20	155	
		130712 P	NCON-M25W	¥7,500					25	165	
		130713 P	NCON-M30W	¥7,700					30	175	
コンテナシリンダー		130707 P	NCON-20W	¥9,800	複動型	0.4～0.5 (4～5kgf/cm²)	φ20×2	押し 314 引き 234	20	340	2-20
		130708 P	NCON-40W	¥11,000					40	415	
		130829 P	NCON-80W	¥12,600					80	557	

品名		注文コードNo.	型式	標準価格(税別)	構造	使用空気圧※2 (Mpa)	シリンダー径 (mm)	出力※3 (N)	ストローク (mm)	重量 (g)	掲載ページ
コンテナシリンダー(強化型)		130869 P	NCON-40WK	¥17,500	複動型	0.4～0.6	φ20×2	押し 314 引き 200	40	688	2-20
コンテナシリンダーガイド付		060496 P	GCYL20*20	¥13,600	複動型	0.4～0.6	φ20	押し 157 引き 117	20	526	2-21
		060497 P	GCYL20*40	¥14,600					40	670	
		060498 P	GCYL20*50	¥15,000					50	746	
		060499 P	GCYL20*75	¥17,000					75	1,000	
		060500 P	GCYL20*100	¥18,500					100	1,192	
		060501 P	GCYL20*150	¥23,000					150	1,576	
NEW コンテナシリンダーガイド付(複動型)		131686 P	NGCYL20*20	¥13,600	複動型	0.4～0.6	φ16×2	押し 200 引き 150	20	270	2-22
		131687 P	NGCYL20*40	¥14,600					40	370	
		131688 P	NGCYL20*50	¥15,000					50	410	
		131689 P	NGCYL20*75	¥17,000					75	520	
		131690 P	NGCYL20*100	¥18,500					100	640	

オートスイッチ(有接点)		030282 P	D-A93	¥1,650	–	–	–	–	–	6	2-19,21
オートスイッチ(無接点)		030425 P	D-M9N	¥2,640	–	–	–	–	–	8	2-19,21

※1：使用空気圧(0.49Mpa時)　※2：使用流体／清浄空気、周囲温度／5℃～40℃　※3：使用空気圧(0.5Mpa時)

P ポイント対象品

ミニコンテナシリンダー（単動型／複動型）

回り止めガイド付で円滑な動作。

単動型

作動限・復帰限用オートスイッチの装着が可能。



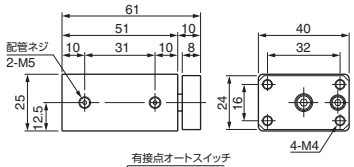

注文コードNo.	131014 P
型　式	NCON-M10S
標準価格	¥7,250（税別）

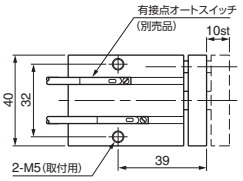

- ストローク：10mm
- 重量：135g
- 配管継手は別売 ➡ 6-5,6,7 参照



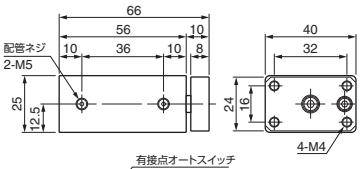

注文コードNo.	131015 P
型　式	NCON-M15S
標準価格	¥9,000（税別）

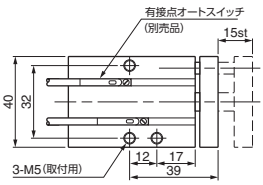

- ストローク：15mm
- 重量：145g
- 配管継手は別売 ➡ 6-5,6,7 参照



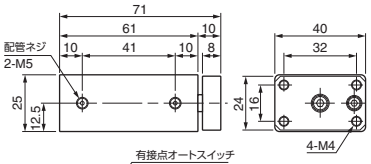

注文コードNo.	131016 P
型　式	NCON-M20S
標準価格	¥10,400（税別）

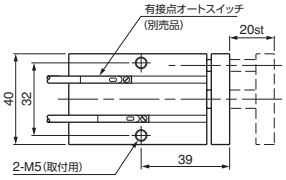

- ストローク：20mm
- 重量：155g
- 配管継手は別売 ➡ 6-5,6,7 参照



オートスイッチ（有接点）

注文コードNo.	030282
型　式	D-A93
標準価格	¥1,650（税別）

- 重量：6g　● 適用負荷：リレー、PLC
- 負荷電圧：DC24V
- 負荷電流：5 ～ 40mA
- 配線：0.5M OUT（+）茶 OUT（−）青
- インジケータランプ付
- 端末処理はしておりません。
- 配線 ➡ 6-20 参照　● 長さ：0.5m



オートスイッチ（無接点）

注文コードNo.	030425
型　式	D-M9N
標準価格	¥2,640（税別）

- 重量：8g　● 適用負荷：リレー、PLC
- 負荷電圧：DC24V
- 負荷電流：40mA以下
- 配線：0.5M +V（茶）、負荷（黒）、0V（青）
- インジケータランプ付
- 端末処理はしておりません。
- 配線 ➡ 6-20 参照　● 長さ：0.5m



複動型

作動限・復帰限用オートスイッチの装着が可能。



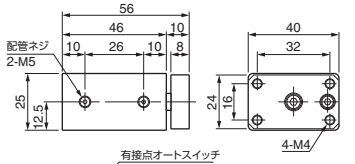

注文コードNo.	130709 P
型　式	NCON-M10W
標準価格	¥5,900（税別）

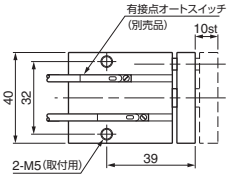

- ストローク：10mm
- 重量：135g
- 配管継手は別売 ➡ 6-5,6,7 参照



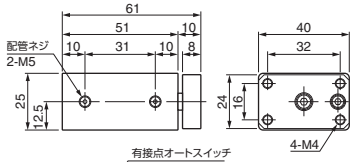

注文コードNo.	130710 P
型　式	NCON-M15W
標準価格	¥6,100税別）

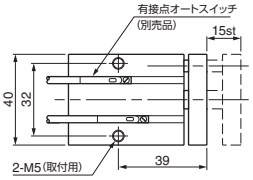

- ストローク：15mm
- 重量：145g
- 配管継手は別売 ➡ 6-5,6,7 参照



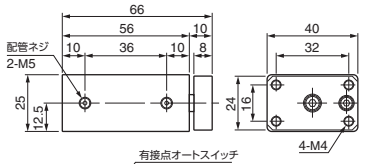

注文コードNo.	130711 P
型　式	NCON-M20W
標準価格	¥7,400（税別）

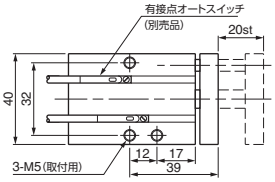

- ストローク：20mm
- 重量：155g
- 配管継手は別売 ➡ 6-5,6,7 参照



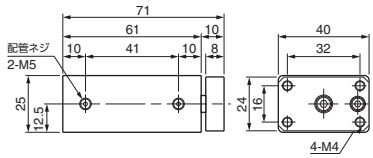

注文コードNo.	130712 P
型　式	NCON-M25W
標準価格	¥7,500（税別）

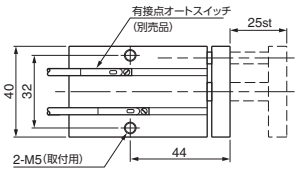

- ストローク：25mm
- 重量：165g
- 配管継手は別売 ➡ 6-5,6,7 参照



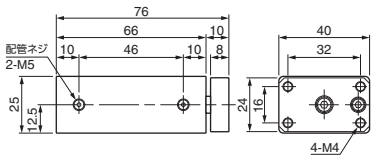

注文コードNo.	130713 P
型　式	NCON-M30W
標準価格	¥7,700（税別）

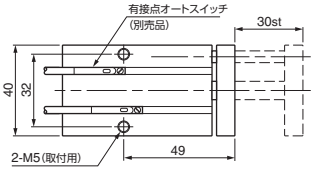

- ストローク：30mm
- 重量：175g
- 配管継手は別売 ➡ 6-5,6,7 参照

P ポイント対象品

コンテナシリンダー（複動型／強化型）

ロッドが2本ある特殊構造で円滑な動作。

作動限・復帰限用オートスイッチの装着が可能。



注文コードNo.	130707 P
型　式	NCON-20W
標準価格	¥9,800（税別）

- ストローク：20mm
- 重量：340g
- 配管継手は別売 ➡ 6-5,6,7 参照



注文コードNo.	130708 P
型　式	NCON-40W
標準価格	¥11,000（税別）

- ストローク：40mm
- 重量：415g
- 配管継手は別売 ➡ 6-5,6,7 参照



注文コードNo.	130829 P
型　式	NCON-80W
標準価格	¥12,600（税別）

- ストローク：80mm
- 重量：557g
- 配管継手は別売 ➡ 6-5,6,7 参照

装着例



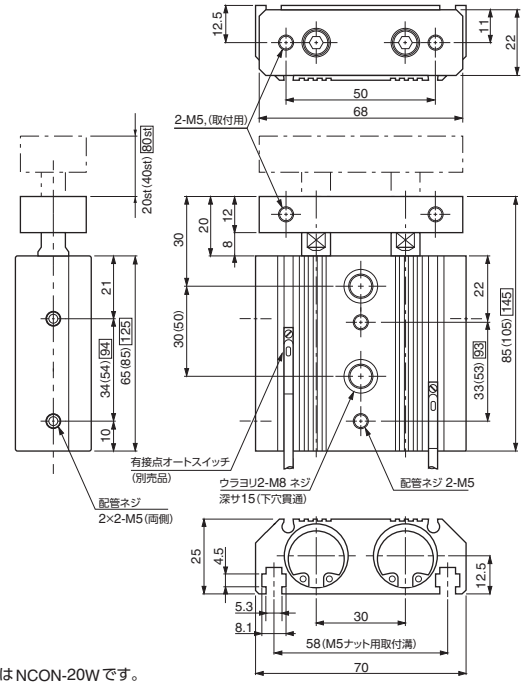

※ベース図面はNCON-20Wです。
※（ ）内寸法はNCON-40Wを示す。
※ □ 内寸法はNCON-80Wを示す。

▶ シリンダーピッチを広げピストン構造の強化により
耐久性の向上、長寿命化を実現。



コンテナシリンダー・強化型・複動型

注文コードNo.	130869 P
型　式	NCON-40WK
標準価格	¥17,500（税別）

- ストローク：40mm
- 重量：688g
- 配管継手は別売 ➡ 6-5,6,7 参照

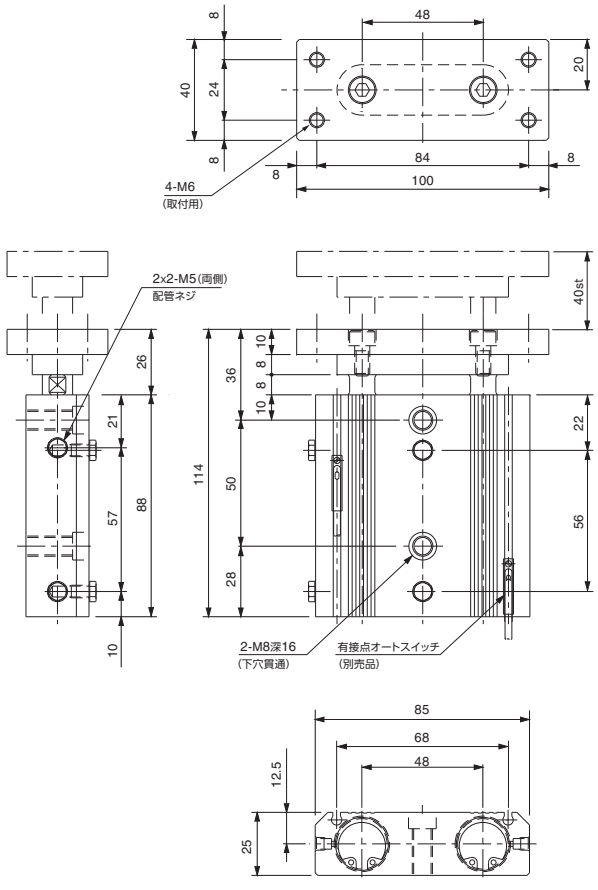

コンテナシリンダーガイド付(複動型)GCYLシリーズ

一体型アルミボディにより耐久性が向上。

作動限・復帰限用オートスイッチの装着が可能。



注文コードNo.	060496 P
型　式	GCYL20*20
標準価格	¥13,600 (税別)

- ストローク:20mm
- 重量:526g
- 配管継手は別売 ➡ 6-5,6,7 参照



注文コードNo.	060497 P
型　式	GCYL20*40
標準価格	¥14,600 (税別)

- ストローク:40mm
- 重量:670g
- 配管継手は別売 ➡ 6-5,6,7 参照

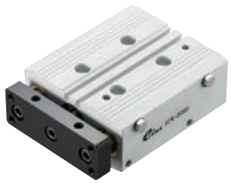

注文コードNo.	060498 P
型　式	GCYL20*50
標準価格	¥15,000 (税別)

- ストローク:50mm
- 重量:746g
- 配管継手は別売 ➡ 6-5,6,7 参照



注文コードNo.	060499 P
型　式	GCYL20*75
標準価格	¥17,000 (税別)

- ストローク:75mm
- 重量:1,000g
- 配管継手は別売 ➡ 6-5,6,7 参照



注文コードNo.	060500 P
型　式	GCYL20*100
標準価格	¥18,500 (税別)

- ストローク:100mm
- 重量:1,192g
- 配管継手は別売 ➡ 6-5,6,7 参照



注文コードNo.	060501 P
型　式	GCYL20*150
標準価格	¥23,000 (税別)

- ストローク:150mm
- 重量:1,576g
- 配管継手は別売 ➡ 6-5,6,7 参照

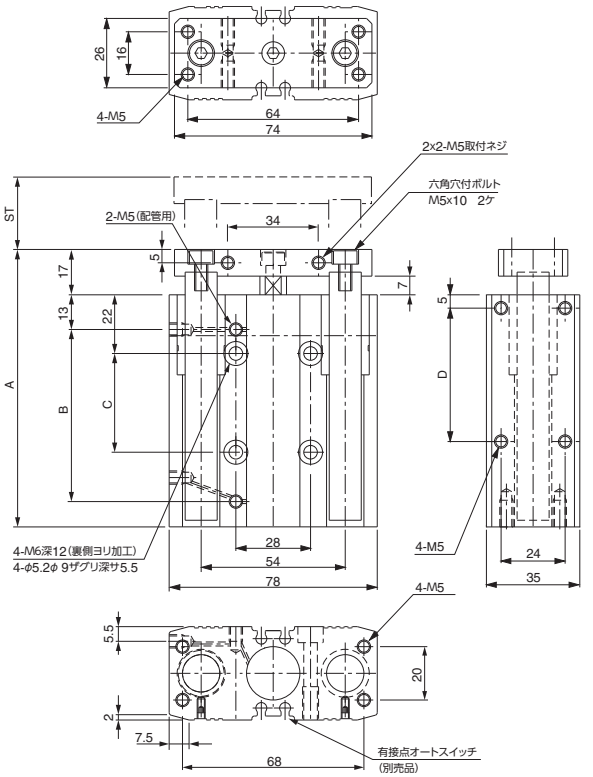

■寸法対応表　(mm)

型式	GCYL20*20	GCYL20*40	GCYL20*50	GCYL20*75	GCYL20*100	GCYL20*150
ST	20	40	50	75	100	150
A	74	94	104	136.5	171.5	231.5
B	34.5	54.5	64.5	89.5	114.5	164.5
C	17	37	37	60	60	120
D	30	50	50	85	85	135



オートスイッチ(有接点)

注文コードNo.	030282
型　式	D-A93
標準価格	¥1,650 (税別)

- 重量:6g　● 適用負荷:リレー、PLC
- 負荷電圧:DC24V　● 負荷電流:5～40mA
- 配線:0.5M OUT (+) 茶 OUT (−) 青
- インジケータランプ付
- 配線 ➡ 6-20 参照
- 長さ:0.5m



オートスイッチ(無接点)

注文コードNo.	030425
型　式	D-M9N
標準価格	¥2,640 (税別)

- 重量:8g　● 適用負荷:リレー、PLC
- 負荷電圧:DC24V　● 負荷電流:40mA以下
- 配線:0.5M +V (茶)、負荷 (黒)、0V (青)
- インジケータランプ付
- 配線 ➡ 6-20 参照
- 長さ:0.5m

P ポイント対象品

コンテナシリンダーガイド付(複動型)NGCYLシリーズ

小型化・軽量化を施した新たなコンテナシリンダー。

- 従来のコンテナシリンダー(GCYLシリーズ)に比べ、寸法がコンパクトになりました。
- シリンダー出力をアップし、軽量化を施したシリンダーです。

型式		重量(軽量化)	ボディサイズ(コンパクト)	出力(推力向上) 押し	出力(推力向上) 引き
NEW NGCYL20*20	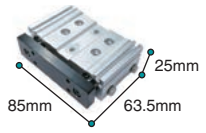	270g	高さ:25 長さ:63.5 幅 :85	200N	150N
GCYL20*20	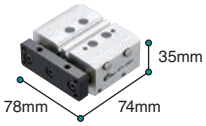	526g	高さ:35 長さ:74 幅 :78	157N	117N

作動限・復帰限用オートスイッチの装着が可能。

NEW



注文コードNo.	131686 P
型式	NGCYL20*20
標準価格	¥13,600(税別)

- ストローク:20mm
- 重量:270g
- 配管継手は別売 ➡ 6-5,6,7 参照

NEW

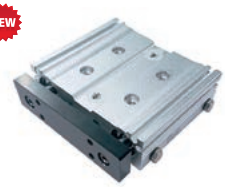

注文コードNo.	131687 P
型式	NGCYL20*40
標準価格	¥14,600(税別)

- ストローク:40mm
- 重量:370g
- 配管継手は別売 ➡ 6-5,6,7 参照

NEW



注文コードNo.	131688 P
型式	NGCYL20*50
標準価格	¥15,000(税別)

- ストローク:50mm
- 重量:410g
- 配管継手は別売 ➡ 6-5,6,7 参照

NEW



注文コードNo.	131689 P
型式	NGCYL20*75
標準価格	¥17,000(税別)

- ストローク:75mm
- 重量:520g
- 配管継手は別売 ➡ 6-5,6,7 参照

NEW



注文コードNo.	131690 P
型式	NGCYL20*100
標準価格	¥18,500(税別)

- ストローク:100mm
- 重量:1,192g
- 配管継手は別売 ➡ 6-5,6,7 参照

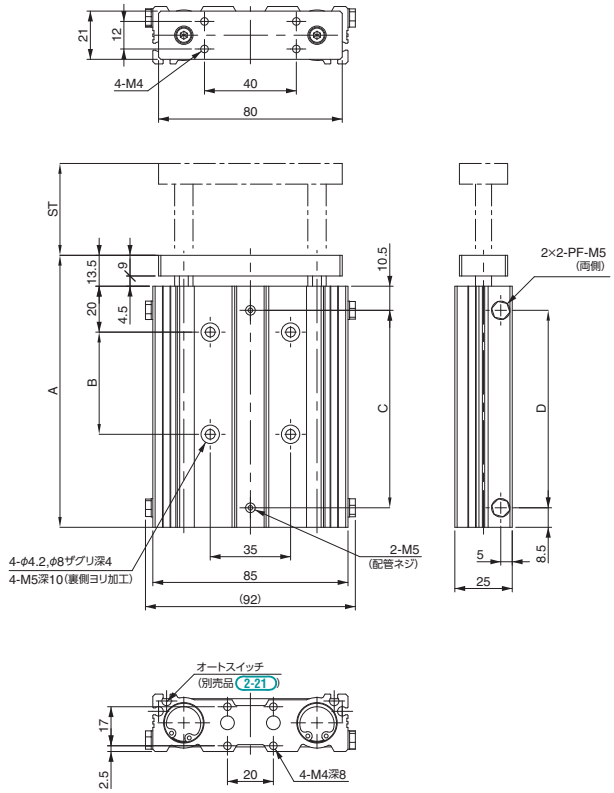

■寸法対応表

(mm)

型式	NGCYL20*20	NGCYL20*40	NGCYL20*50	NGCYL20*75	NGCYL20*100
ST	20	40	50	75	100
A	63.5	83.5	93.5	118.5	143.5
B	17	27	32	44.5	57
C	31	51	61	86	111
D	31	51	61	86	111

MEMO

当　板



ワークの掴みや当てなどにご使用ください。

締付板



コンテナシリンダーの固定にご使用ください。

延長板



ワークに合わせて位置を変更することができます。

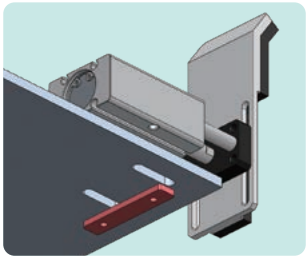

■仕　様

品 名		注文コードNo.	型 式	標準価格(税別)	重 量(g)	素 材	掲 載ページ
当板・ミニコン用		131256 P	NCON-CP-01	¥1,270	34	ニトリルゴム	2-25
		131257 P	NCON-CP-02	¥1,550	38		
		131258 P	NCON-CP-03	¥600	38	鉄	
	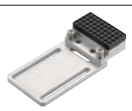	131259 P	NCON-CP-04	¥2,250	71	ニトリルゴム	
		131260 P	NCON-CP-05	¥1,650	71		
		131677 P	NCON-CP-06A	¥6,600	98		
延長板（当板用）		230071 P	XL0006-104	¥980	31	アルミ	
締付板・コンテナシリンダー用		023196 P	CP-075	¥350	10	鉄	

P ポイント対象品

当板／延長板／締付板

ミニコンテナシリンダーにご使用ください。



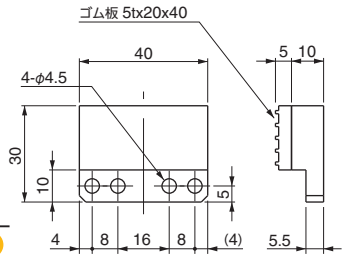

当板・ミニコン用

注文コードNo.	131256 P
型　　式	NCON-CP-01
標 準 価 格	¥1,270 (税別)

- 素材：ニトリルゴム
- 重量：34g

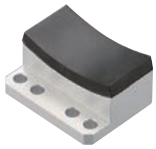

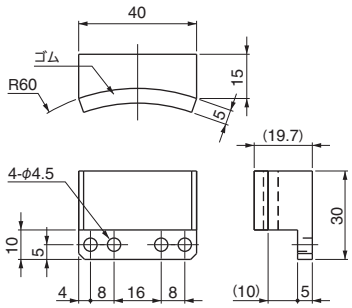

当板・ミニコン用

注文コードNo.	131257 P
型　　式	NCON-CP-02
標 準 価 格	¥1,550 (税別)

- 素材：ニトリルゴム
- 重量：38g



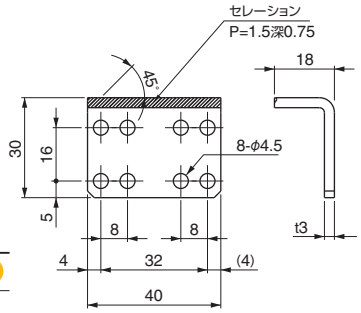

当板・ミニコン用

注文コードNo.	131258 P
型　　式	NCON-CP-03
標 準 価 格	¥600 (税別)

- 重量：38g



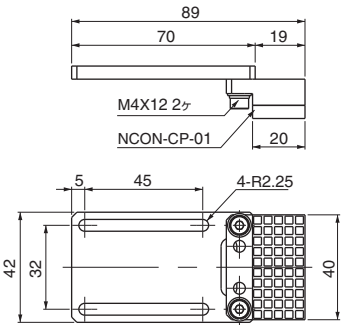

当板・ミニコン用

注文コードNo.	131259 P
型　　式	NCON-CP-04
標 準 価 格	¥2,250 (税別)

- 素材：ニトリルゴム
- 重量：71g



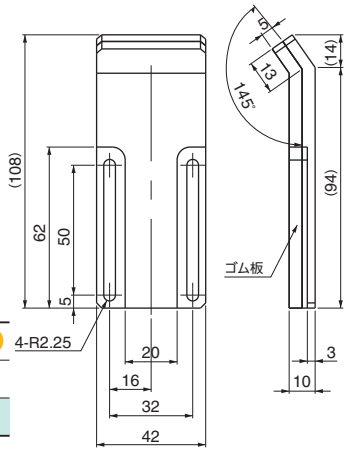

当板・ミニコン用

注文コードNo.	131260 P
型　　式	NCON-CP-05
標 準 価 格	¥1,650 (税別)

- 素材：ニトリルゴム
- 重量：71g



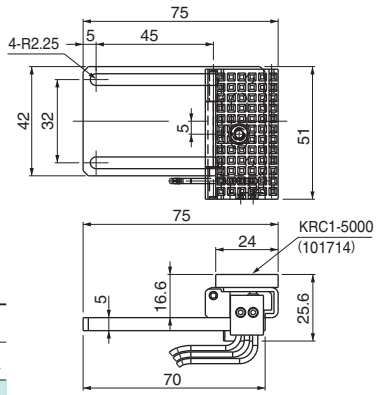

※配線：黒（COM）青（NO）赤（NC）
A接点仕様：黒（COM）青（NO）
B接点仕様：黒（COM）赤（NC）

当板・ミニコン用

注文コードNo.	131677 P
型　　式	NCON-CP-06A
標 準 価 格	¥6,600 (税別)

- 素材：ニトリルゴム
- 重量：98g
- コード長さ：0.3m



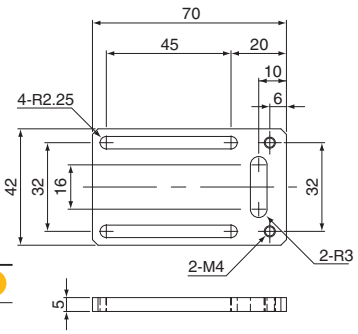

延長板（当板用）

注文コードNo.	230071 P
型　　式	XL0006-104
標 準 価 格	¥980 (税別)

- 重量：31g



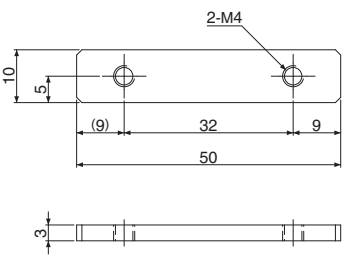

締付板・コンテナシリンダー用

注文コードNo.	023196 P
型　　式	CP-075
標 準 価 格	¥350 (税別)

- 重量：10g

P ポイント対象品

機能チャック

ランナーチャックEシリーズ(超ジュラルミン製爪)

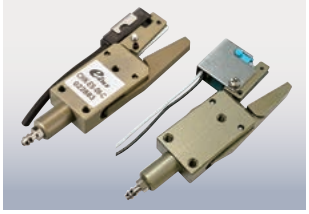

超ジュラルミン材使用により軽量で剛性が高く長寿命。
取付は、ネジ穴とEinsパーツ(ジャングルジムシリーズ)の選択が可能です。
また、確認リミットは2種類から選択が可能。

ランナーチャックE1シリーズ(鉄製爪)

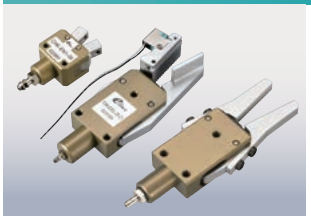

幅広く使用することを想定し、本体を超ジュラルミン製、爪を鉄製で構成。また、確認リミットは2種類から選択できます。

ランナーモジュール

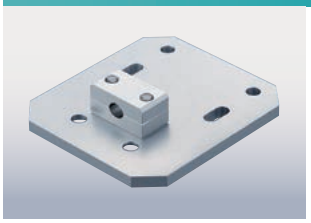

ランナー取出し用モジュールキットです。
ランナーチャックを取り付けご使用ください。

ランナーチャックプレート

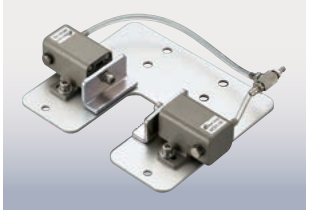

ロボットアームに直接取付け、ミニシリンダーにてランナーを取り出し可能です。

ランナーチャックバッファユニット/トンネルゲートランナーチャック

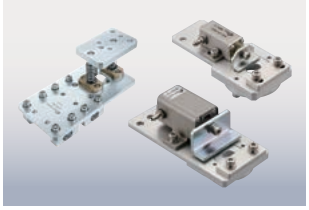

トンネルゲートの飛び跳ねをラッパがキャッチします。

パイプ複合チャック/パイプ複合チャック・グリップ

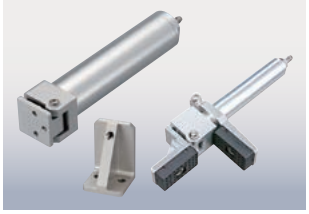

90°動作するヒンジ構造の特殊なシリンダー。
ジャングルジムに接続可能。
保持ブラケット付きタイプもあります。

クランプ・ヒンジチャック(複動型)



バンパー・インパネなど、自動車部品取出しに最適なクランプ・ヒンジチャックです。

マグネットチャック



ピストン部にネオジム磁石を内蔵しています。鉄製ワークなどの搬送にご使用ください。

平行チャック(単動型/複動型)



全高が低く、スペースを取らないコンパクトなボディ。

三爪チャック(複動型)



円筒型ワークの把持に最適。3つの爪でシリンダーの中心で掴みます。

薄形平行ハンド(複動型)

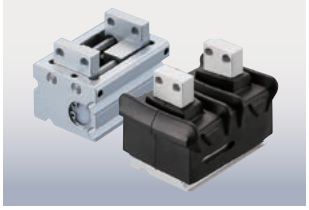

衝撃に強いブッシュガイドを採用。クリーンルーム対応可能なラバー付もご用意しています。

ニードルグリッパー

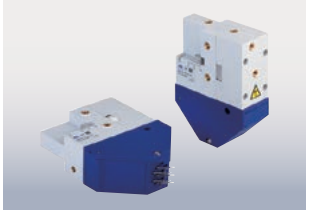

内蔵している針で通気性の高い繊維製ワークの保持が可能。

性能表はWEBサイトにてご確認願います。

ランナーチャックEシリーズ（超ジュラルミン製爪）


センサー無し（ストレート爪タイプ）


近接センサー付（ストレート爪タイプ）


リミットSW付（ストレート爪タイプ）

ランナーチャックE1シリーズ（鉄製爪）


センサー無し（ストレート爪タイプ）


近接センサー付（ストレート爪タイプ）


リミットSW付（ストレート爪タイプ）

ランナーチャックEMR


爪先ゴムキャップ（ストレート爪タイプ）

■仕　様

	品名		注文コードNo.	型式	標準価格（税別）	重量（g）	使用空気圧（Mpa）	掴み力（N）	備考	掲載ページ
Eシリーズ（超ジュラルミン製・ストレート爪タイプ）	ランナーチャックES（センサー無）		022879 P	CHK-ES-08	¥13,310	18	0.3〜0.5	5	センサー無し	2-32
	ランナーチャックES（センサー付）		022883 P	CHK-ES-08-C	¥21,560	32			近接センサー	
	NEW ランナーチャックES（リミットSW付）		023456 P	CHK-ES-08-C1	¥18,810	25			リミットスイッチ	
	ランナーチャックEM（センサー無）		022878 P	CHK-EM-12	¥13,860	46		28	センサー無し	
	ランナーチャックEM（センサー付）		022882 P	CHK-EM-12-C	¥22,000	56			近接センサー	
	NEW ランナーチャックEM（リミットSW付）		023457 P	CHK-EM-12-C1	¥19,360	53			リミットスイッチ	
	ランナーチャックEL（センサー無）		022877 P	CHK-EL-12	¥15,180	94		45	センサー無し	
	ランナーチャックEL（センサー付）		022881 P	CHK-EL-12-C	¥23,320	104			近接センサー	
	NEW ランナーチャックEL（リミットSW付）		023458 P	CHK-EL-12-C1	¥20,900	102			リミットスイッチ	
	ランナーチャックEX（センサー無）		022876 P	CHK-EX-20	¥18,480	180		80	センサー無し	2-33
	ランナーチャックEX（センサー付）		022880 P	CHK-EX-20-C	¥26,730	190			近接センサー	
	NEW ランナーチャックEX（リミットSW付）		023459 P	CHK-EX-20-C1	¥25,300	191			リミットスイッチ	
	NEW ランナーチャックEMR（センサー無）		023440 P	CHK-EMR-12	¥16,000	44		28	センサー無し	
	NEW 爪先キャップ		023443 P	CHK-EMR-CPE	¥600	0.6		–	–	
E1シリーズ（鉄製・ストレート爪タイプ）	ランナーチャックEN（センサー無）		022991 P	CHK-EN1-06	¥6,600	10	0.3〜0.5	2	センサー無し	2-34
	ランナーチャックES（センサー無）		022992 P	CHK-ES1-08	¥13,310	22		5	センサー無し	
	ランナーチャックES（近接センサー付）		022998 P	CHK-ES1-08-C	¥21,560	38			近接センサー	
	ランナーチャックES（リミットSW付）		023004 P	CHK-ES1-08-C1	¥18,810	33			リミットスイッチ	
	ランナーチャックEM（センサー無）		022993 P	CHK-EM1-12	¥13,860	67		28	センサー無し	
	ランナーチャックEM（近接センサー付）		022999 P	CHK-EM1-12-C	¥22,000	79			近接センサー	
	ランナーチャックEM（リミットSW付）		023005 P	CHK-EM1-12-C1	¥19,360	73			リミットスイッチ	
	ランナーチャックEL（センサー無）		022994 P	CHK-EL1-12	¥15,180	143		45	センサー無し	2-35
	ランナーチャックEL（近接センサー付）		023000 P	CHK-EL1-12-C	¥23,320	155			近接センサー	
	ランナーチャックEL（リミットSW付）		023006 P	CHK-EL1-12-C1	¥20,900	145			リミットスイッチ	
	ランナーチャックEX（センサー無）		022995 P	CHK-EX1-20	¥18,480	280		80	センサー無し	
	ランナーチャックEX（近接センサー付）		023001 P	CHK-EX1-20-C	¥26,730	283			近接センサー	
	ランナーチャックEX（リミットSW付）		023007 P	CHK-EX1-20-C1	¥25,300	272			リミットスイッチ	

P ポイント対象品

性能表はWEBサイトにてご確認願います。

ランナーチャックE1シリーズ
(鉄製爪)


センサー無し
(L爪タイプ)


近接センサー付
(L爪タイプ)


リミットSW付
(L爪タイプ)


ランナーチャックEM
(着脱爪)


ランナーチャックEM
(近接センサー・着脱爪)


ランナーチャックEM
(リミットSW・着脱爪)

■仕　様

	品名		注文コードNo.	型式	標準価格(税別)	重量(g)	使用空気圧(Mpa)	掴み力(N)	備考	掲載ページ
E1シリーズ(鉄製・L爪タイプ)	ランナーチャックEL(センサー無)		022996 P	CHK-EL1L-12	¥18,920	170	0.3〜0.5	45	センサー無し	2-36
	ランナーチャックEL(近接センサー付)		023160 P	CHK-EL2L-12-C	¥27,610	196			近接センサー	
	ランナーチャックEL(リミットSW付)		023161 P	CHK-EL2L-12-C1	¥23,320	186			リミットスイッチ	
	ランナーチャックEX(センサー無)		022997 P	CHK-EX1L-20	¥21,890	305		80	センサー無し	
	ランナーチャックEX(近接センサー付)		023158 P	CHK-EX2L-20-C	¥31,130	335			近接センサー	
	ランナーチャックEX(リミットSW付)		023159 P	CHK-EX2L-20-C1	¥26,840	325			リミットスイッチ	
E1シリーズ(鉄製・爪着脱式)	ランナーチャックEM(爪着脱式)		023284 P	CHK-EMBF-12	¥18,700	70	0.3〜0.5	28	センサー無し	2-37
	ランナーチャックEM(近接センサー・爪着脱式)		023286 P	CHK-EMBF-12-C	¥26,400	85			近接センサー	
	ランナーチャックEM(リミットSW・爪着脱式)		023288 P	CHK-EMBF-12-C1	¥24,200	77			リミットスイッチ	
	ランナーチャックEM(着脱爪)		023285 P	CHK-EMF-12	¥4,400	12	−	−	センサー無し	
	ランナーチャックEM(近接センサー・着脱爪)		023287 P	CHK-EMF-12-C	¥13,200	27	−	−	近接センサー	
	ランナーチャックEM(リミットSW・着脱爪)		023289 P	CHK-EMF-12-C1	¥9,900	20	−	−	リミットスイッチ	
	ランナーチャックEX(爪着脱式)		023290 P	CHK-EXBF-20	¥24,200	272	0.3〜0.5	80	センサー無し	2-38
	ランナーチャックEX(近接センサー・爪着脱式)		023292 P	CHK-EXBF-20-C	¥30,800	287			近接センサー	
	ランナーチャックEX(リミットSW・爪着脱式)		023294 P	CHK-EXBF-20-C1	¥28,600	278			リミットスイッチ	
	ランナーチャックEX(着脱爪)		023291 P	CHK-EXF-20	¥6,050	40	−	−	センサー無し	
	ランナーチャックEX(近接センサー・着脱爪)		023293 P	CHK-EXF-20-C	¥16,500	54	−	−	近接センサー	
	ランナーチャックEX(リミットSW・着脱爪)		023295 P	CHK-EXF-20-C1	¥14,300	40	−	−	リミットスイッチ	

P ポイント対象品

性能表はWEBサイトにてご確認願います。

品名		注文コードNo.	型式	標準価格(税別)	重量(g)	使用空気圧(Mpa)	掴み力(N)	備考	掲載ページ
交換用センサー・スイッチ	近接センサー Ass'y (Eシリーズ)	023086 P	CHK-ESE	¥8,140	10	–	–	ES専用	2-33
		023087 P	CHK-EMLXE					EM,EL,EX専用	
	近接センサー Ass'y (E1シリーズ)	023014 P	CHK-E1SME	¥7,700	15			ES1,EM1専用	2-35
		023015 P	CHK-E1LXE					EL1,EX1,EL2L,EX2L専用	
	リミットスイッチ Ass'y (E1シリーズ)	023016 P	CHK-E1SW	¥3,300	7			ES,EM,EL,EX,ES1,EM1,EL1,EX1,EL2L,EX2L専用	2-33, 35

品名		注文コードNo.	型式	標準価格(税別)	重量(g)	使用空気圧(Mpa)	トルク(Nm)	備考	掲載ページ
ランナーモジュール (チャック無)		171227 P	RM-08	¥6,380	111	0.3〜0.5	–	CHK-ES,ES1専用	2-39
		171228 P	RM-12		116			CHK-EM,EM1,EL,EL2,EL2L専用	
		171229 P	RM-20		131			CHK-EX, EX1, EX2L専用	
ランナーチャックプレート		022892 P	CHK-MCD01	¥8,200	396		19	MCD1-10/CP-014	
NEW ランナーチャックバッファユニット		023439 P	CHK-BU	¥24,200	294.3		–	CHK-EM,EL専用	2-40
トンネルゲートランナーチャック		090140 P	J25411-100	¥5,300	76		24	UMCD-10/CPUM-02	
		090141 P	J25411-000	¥4,800	185		98	MCD1-10/CP-014	
パイプ複合チャックE・φ12・90度		090204 P	J25410-40A	¥12,100	29		0.03	BF-5 (継手)付属	2-41
パイプ複合チャックD・φ20・90度		090264 P	J25410-30B	¥13,200	78		0.06		
90度フラットA		131218 P	N01871-101	¥1,170	4.4		–	J25410-40A	
90度フラットB		131479 P	N01871-102	¥1,180	10.4			J25410-30B MCE-HA	2-41, 42
NEW パイプ複合チャック・グリップφ12		090262 P	J25410G-40	¥21,450	52		0.03	BF-5 (継手)付属	2-41
NEW パイプ複合チャック・グリップφ20		090263 P	J25410G-30	¥20,350	102		0.06		
ヒンジシリンダー		123711 P	MCE-HA	¥19,800	125		0.08	複動式、スピコン付属	2-42
クランプ・ヒンジチャック用 (複動型)		110688 P	L11540-000B	¥35,200	913		–	0〜11.5 (度)	2-43
吸着金具・ヒンジチャック用		110567 P	L11540-109	¥310	7			–	

P ポイント対象品

品名		注文コードNo.	型式	標準価格(税別)	重量(g)	使用空気圧(Mpa)	備考	掲載ページ
マグネットチャック		123218 P	MGC-20	¥9,460	95	0.3〜0.5	複動型シリンダー	
マグネットチャック先端ゴム		123571 P	MGC-C	¥880	3		MGC-20用先端ゴム	
マグネットチャック		185352	SSGM 40G1/4-IG	¥46,000	240	0.35〜0.6	センサー無し	2-44
		185358	SSGM-S-40-G1/4-IG-NPN	¥68,000	260		NPN出力センサー付	
		185355	SSGM-S-40-G1/4-IG-PNP				PNP出力センサー付	
		185353	SSGM 50G1/4-IG	¥49,000	440		センサー無し	
		185359	SSGM-S-50-G1/4-IG-NPN	¥73,000	460		NPN出力センサー付	
		185356	SSGM-S-50-G1/4-IG-PNP				PNP出力センサー付	
		185354	SSGM 70G1/4-IG	¥59,000	715		センサー無し	
		185360	SSGM-S-70-G1/4-IG-NPN	¥79,000	735		NPN出力センサー付	
		185357	SSGM-S-70-G1/4-IG-PNP				PNP出力センサー付	
平行チャック・単動・5ST		072172 P	HC-5S	¥12,760	32	0.3〜0.6	5mm(ストローク)	2-46
平行チャック・単動・10ST		072171 P	HC-10S	¥14,300	70		10mm(ストローク)	
平行チャック・複動・10ST		072170 P	HC-10					
NEW 平行チャック・単動・20ST		073319 P	HC-20S	¥22,000	288		20mm(ストローク)	
NEW 平行チャック・複動・20ST		073318 P	HC-20	¥22,800	284			
2線式リミットスイッチ付 平行チャック・単動・5ST		072702 P	HC1-5S-C1	¥14,080	50	0.4〜0.6	5mm(ストローク)	
2線式リミットスイッチ付 平行チャック・単動・10ST		072703 P	HC1-10S-C1	¥15,620	95		10mm(ストローク)	
2線式リミットスイッチ付 平行チャック・複動・10ST		072705 P	HC1-10-C1	¥15,290				
2線式リミットスイッチ付 平行チャック・単動・20ST		072704 P	HC1-20S-C1	¥23,100	305		20mm(ストローク)	
2線式リミットスイッチ付 平行チャック・複動・20ST		072706 P	HC1-20-C1	¥23,650	300			
ツメ ツメ・平行チャック用		023215 P	CP-HC10N	¥1,100	9	–	HC1-10、10S用	2-47
		023216 P	CP-HC20N	¥1,650	26		HC1-20、20S用	

P ポイント対象品

品名		注文コードNo.	型式	標準価格(税別)	重量(g)	使用空気圧(Mpa)	備考	掲載ページ
スペーサー	スペーサー・平行チャック用	023217 P	CP-HC10S	¥400	1		HC1-10、10S用	2-47
		023218 P	CP-HC20S	¥450	2		HC1-20、20S用	
オートスイッチ（有接点）		030282	D-A93	¥1,650	6		有接点	2-42, 45,46,48
オートスイッチ（無接点）		030425	D-M9N	¥2,640	8		無接点	2-42,45, 46,48,49
リミットスイッチ Ass'y		072708 P	HC1-SW1	¥1,100	10		HC1-5S/10/10S対応 取付ボルト・ナット付属	2-46
		072709 P	HC1-SW2				HC1-20/20S対応 取付ボルト・ナット付属	
平行チャック・複動・40ST＊2		282205 P	2HC1-80	¥22,000	650	0.4～0.6	40mm×2（ストローク）	2-48
NEW 三爪チャック		197258 P	TCC-16	¥20,000	60	0.2～0.7	4mm（ストローク）	2-45
		197259 P	TCC-25	¥23,000	140		6mm（ストローク）	
		197260 P	TCC-32	¥27,000	250		8mm（ストローク）	
平行チャック（単動型）	標準タイプ	123401	MHZ2-10S	¥15,950	55		4mm（ストローク）	2-49
	ナロータイプ	122451	MHZ2-10SN					
薄形平行ハンド・15ST（複動型）		071996	HLA-12AS	¥24,600	152	0.3～0.7	15mm（ストローク）	2-50
薄形平行ハンド・20ST（複動型）		070986	HLA-15AS	¥28,600	276		20mm（ストローク）	
薄形平行ハンド・25ST（複動型）		071997	HLA-20AS	¥38,300	504		25mm（ストローク）	
薄形平行ハンド・15ST・ゴムカバー付（複動型）		071999	HLAG-12AS	¥28,600	157		15mm（ストローク）	
薄形平行ハンド・20ST・ゴムカバー付（複動型）		072000	HLAG-15AS	¥32,800	281		20mm（ストローク）	
オートスイッチ（無接点）		010633	E16-M1	¥3,400	18	–	無接点	
ニードルグリッパー		186255	SNG-M-4-0.8	¥110,000	80	0.3～0.6	針径0.8mm	2-51
		186256	SNG-AP-10-0.8-V-10	¥178,000	225			
		186257	SNG-AP-10-1.2-V-10				針径1.2mm	
交換用針ピストンセット（4個入り）		041925	ERS-SET-SNG-M-0.8	¥15,800	12	–	SNG-M-4-0.8専用	
交換用針ホルダーセット（2個入り）		041926	ERS-SET-SNG-AP/AE-0.8-10	¥23,000	6		SNG-AP-10-0.8-V-10専用	
		041927	ERS-SET-SNG-AP/AE-1.2-10				SNG-AP-10-1.2-V-10専用	

P ポイント対象品

ランナーチャックEシリーズ（超ジュラルミン製爪）

超ジュラルミン材使用により軽量・高剛性・長寿命。

▶ 取付はネジ穴とEinsパーツ(ジャングルジムシリーズφ8)の選択が可能です。



CHK-ES-08-C

ランナーチャックES（センサー無）

注文コードNo.	022879 P
型式	CHK-ES-08
標準価格	¥13,310（税別）

● 重量：18g ● 掴み力：5N
● 配管継手BF-3付属

ランナーチャックES（センサー付）

注文コードNo.	022883 P
型式	CHK-ES-08-C
標準価格	¥21,560（税別）

● 重量：32g ● 掴み力：5N
● 配管継手BF-3付属
● センサーは直流3線式
● 端末処理はしておりません。
● ハーネス長：1,000mm

ランナーチャックES（リミットSW付） NEW

注文コードNo.	023456 P
型式	CHK-ES-08-C1
標準価格	¥18,810（税別）

● 重量：25g ● 掴み力：5N
● 配管継手BF-3付属
● センサーは直流2線式
● 定格電流：1mA 5VAC to 100mA 30VDC
● 端末処理はしておりません。
● ハーネス長：300mm

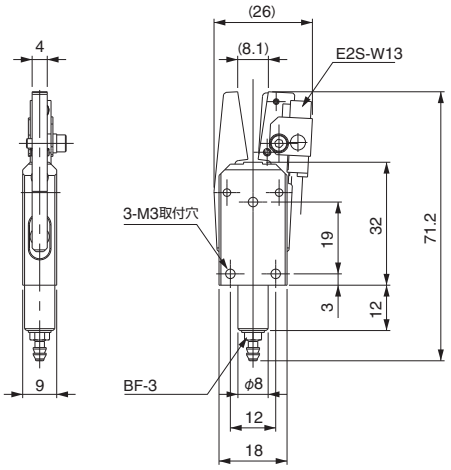

センサー無



リミットSW付

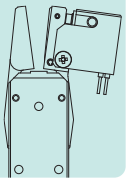

▶ 取付はネジ穴とEinsパーツ(ジャングルジムシリーズφ12)の選択が可能です。



CHK-EM-12-C

ランナーチャックEM（センサー無）

注文コードNo.	022878 P
型式	CHK-EM-12
標準価格	¥13,860（税別）

● 重量：46g ● 掴み力：28N
● 配管継手BF-5付属

ランナーチャックEM（センサー付）

注文コードNo.	022882 P
型式	CHK-EM-12-C
標準価格	¥22,000（税別）

● 重量：56g ● 掴み力：28N
● 配管継手BF-5付属
● センサーは直流3線式
● 端末処理はしておりません。
● ハーネス長：1,000mm

ランナーチャックEM（リミットSW付） NEW

注文コードNo.	023457 P
型式	CHK-EM-12-C1
標準価格	¥19,360（税別）

● 重量：53g ● 掴み力：28N
● 配管継手BF-5付属
● センサーは直流2線式
● 定格電流：1mA 5VAC to 100mA 30VDC
● 端末処理はしておりません。
● ハーネス長：300mm

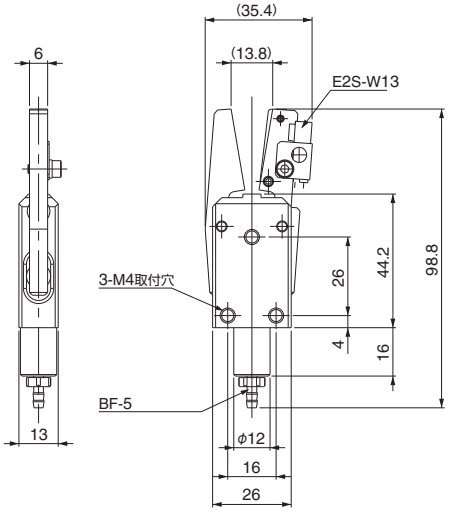

センサー無



リミットSW付

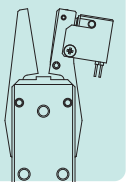

▶ 取付はネジ穴とEinsパーツ(ジャングルジムシリーズφ12)の選択が可能です。



CHK-EL-12-C

ランナーチャックEL（センサー無）

注文コードNo.	022877 P
型式	CHK-EL-12
標準価格	¥15,180（税別）

● 重量：94g ● 掴み力：45N
● 配管継手BF-5付属

ランナーチャックEL（センサー付）

注文コードNo.	022881 P
型式	CHK-EL-12-C
標準価格	¥23,320（税別）

● 重量：104g ● 掴み力：45N
● 配管継手BF-5付属
● センサーは直流3線式
● 端末処理はしておりません。
● ハーネス長：1,000mm

ランナーチャックEL（リミットSW付） NEW

注文コードNo.	023458 P
型式	CHK-EL-12-C1
標準価格	¥20,900（税別）

● 重量：102g ● 掴み力：45N
● 配管継手BF-5付属
● センサーは直流2線式
● 定格電流：1mA 5VAC to 100mA 30VDC
● 端末処理はしておりません。
● ハーネス長：300mm

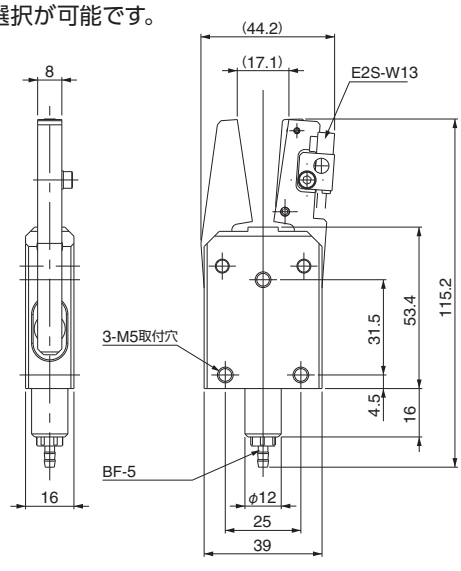

センサー無



リミットSW付

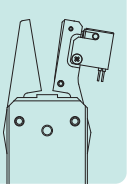

P ポイント対象品

▶ 取付はネジ穴とEinsパーツ(ジャングルジムシリーズφ20)の選択が可能です。


CHK-EX-20-C

ランナーチャックEX (センサー無)

注文コードNo.	022876 P
型　式	CHK-EX-20
標準価格	¥18,480 (税別)

- 重量：180g　● 掴み力：80N
- 配管継手BF-6付属

ランナーチャックEX (センサー付)

注文コードNo.	022880 P
型　式	CHK-EX-20-C
標準価格	¥26,730 (税別)

- 重量：190g　● 掴み力：80N
- 配管継手BF-6付属
- センサーは直流3線式
- 端末処理はしておりません。
- ハーネス長：1,000mm

ランナーチャックEX (リミットSW付) NEW

注文コードNo.	023459 P
型　式	CHK-EX-20-C1
標準価格	¥25,300 (税別)

- 重量：191g　● 掴み力：80N
- 配管継手BF-6付属
- センサーは直流2線式
- 定格電流：1mA 5VAC to 100mA 30VDC
- 端末処理はしておりません。
- ハーネス長：300mm

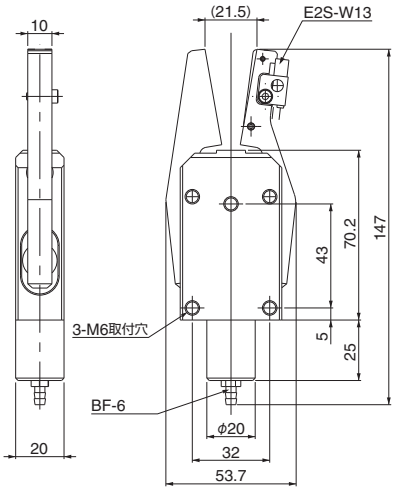

センサー無



リミットSW付

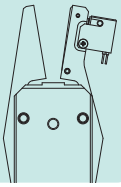



近接センサー Ass'y

注文コードNo.	023086 P
型　式	CHK-ESE
標準価格	¥8,140 (税別)

- 重量：10g　● NPN出力
- 専用：ES(E1シリーズへの取付はできません)
- セット内容：近接センサー、センサーブラケット、バネ、取付ボルト類
- 端末処理はしておりません。
- ハーネス長：1,000mm



近接センサー Ass'y

注文コードNo.	023087 P
型　式	CHK-EMLXE
標準価格	¥8,140 (税別)

- 重量：10g　● NPN出力
- 専用：EM/EL/EX(E1シリーズへの取付はできません)
- セット内容：近接センサー、センサーブラケット、バネ、取付ボルト類
- 端末処理はしておりません。
- ハーネス長：1,000mm

■近接センサー仕様

型　式	E2S-W13-R-S
電源電圧	DC12 ～ 24V
消費電流	13mA以下
制御出力	NPN
配　線	1M 茶(＋V) 黒(出力) 青(0V)
その他	インジケータランプ付



リミットスイッチ Ass'y

注文コードNo.	023016 P
型　式	CHK-E1SW
標準価格	¥3,300 (税別)

- 重量：7g
- 専用：E1シリーズ(ES1/EM1/EL1/EX1/EL2L/EX2L)　Eシリーズ(ES/EM/EL/EX)
- セット内容：リミットスイッチ、センサーブラケット、取付ボルト類
- 定格電流：1mA 5VAC to 100mA 30VDC
- 端末処理はしておりません。　● ハーネス長：300mm

▶ ランナーチャック爪先端にゴムキャップを配置。ランナー、製品の滑りを防止し、製品への傷を防止させます。薄い製品も把持することができます。

NEW



ランナーチャックEMR (センサー無)

注文コードNo.	023440 P
型　式	CHK-EMR-12
標準価格	¥16,000 (税別)

- 重量：44g　● 掴み力：28N
- 配管継手BF-5付属
- センサーの取付は出来ません。

NEW



爪先キャップ

注文コードNo.	023443 P
型　式	CHK-EMR-CPE
標準価格	¥600 (税別)

- 重量：0.6g
- 材質：エチレンプロピレンジエンゴム(EPDM)
- 対象品：CHK-EMR-12用

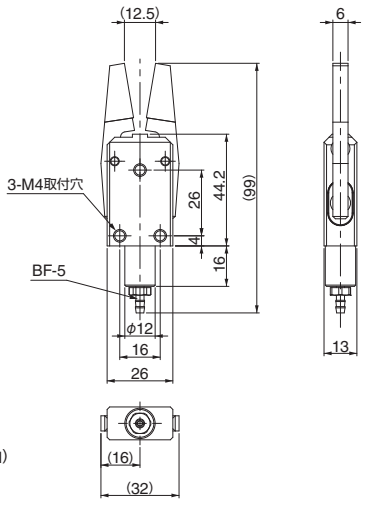

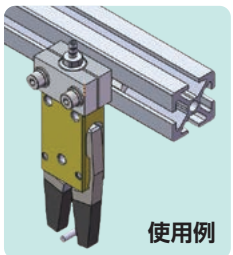
使用例

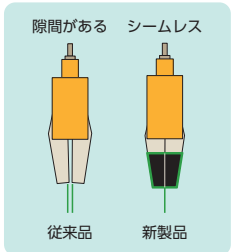

P ポイント対象品

ランナーチャックE1シリーズ(鉄製爪)

鉄製の爪で耐摩耗性が向上しています。

▶ 取付はネジ穴とEinsパーツ(ジャングルジムシリーズφ8)の選択が可能です。



ランナーチャックEN(センサー無)

注文コードNo.	022991 P
型式	CHK-EN1-06
標準価格	¥6,600(税別)

- 重量:10g ● 掴み力:2N
- 配管継手BF-3付属
- センサーの後付はできません。

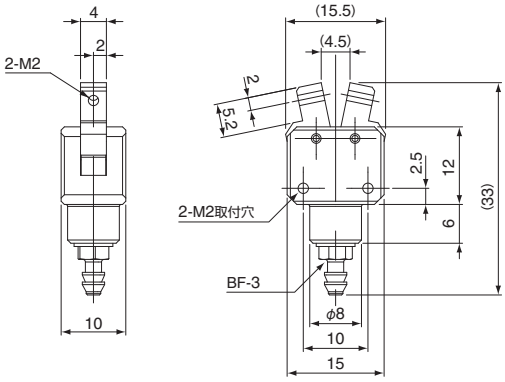

▶ 取付はネジ穴とEinsパーツ(ジャングルジムシリーズφ8)の選択が可能です。



CHK-ES1-08

ランナーチャックES(センサー無)

注文コードNo.	022992 P
型式	CHK-ES1-08
標準価格	¥13,310(税別)

- 重量:22g ● 掴み力:5N
- 配管継手BF-3付属
- センサーの後付はできません。

ランナーチャックES(近接センサー付)

注文コードNo.	022998 P
型式	CHK-ES1-08-C
標準価格	¥21,560(税別)

- 重量:38g ● 掴み力:5N
- 配管継手BF-3付属
- センサーは直流3線式。
- 端末処理はしておりません。
- ハーネス長:1,000mm

ランナーチャックES(リミットSW付)

注文コードNo.	023004 P
型式	CHK-ES1-08-C1
標準価格	¥18,810(税別)

- 重量:33g ● 掴み力:5N
- 配管継手BF-3付属
- センサーは直流2線式
- 定格電流:1mA 5VAC to 100mA 30VDC
- 端末処理はしておりません。
- ハーネス長:300mm

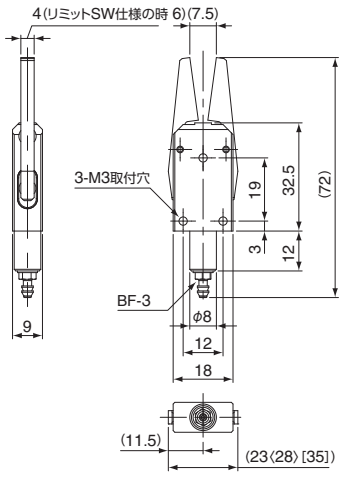

近接センサー付

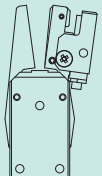

リミットSW付

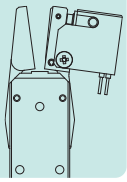

※ベース図面はCHK-ES1-08を示す。
※〈 〉寸法はCHK-ES1-08-Cを示す。この寸法は近接スイッチを含む寸法です。
※[ ]寸法はCHK-ES1-08-C1を示す。この寸法はリミットSWを含む寸法です。

▶ 取付はネジ穴とEinsパーツ(ジャングルジムシリーズφ12)の選択が可能です。



CHK-EM1-12

ランナーチャックEM(センサー無)

注文コードNo.	022993 P
型式	CHK-EM1-12
標準価格	¥13,860(税別)

- 重量:67g ● 掴み力:28N
- 配管継手BF-5付属
- センサーの後付はできません。

ランナーチャックEM(近接センサー付)

注文コードNo.	022999 P
型式	CHK-EM1-12-C
標準価格	¥22,000(税別)

- 重量:79g ● 掴み力:28N
- 配管継手BF-5付属
- センサーは直流3線式
- 端末処理はしておりません。
- ハーネス長:1,000mm

ランナーチャックEM(リミットSW付)

注文コードNo.	023005 P
型式	CHK-EM1-12-C1
標準価格	¥19,360(税別)

- 重量:73g ● 掴み力:28N
- 配管継手BF-5付属
- センサーは直流2線式
- 定格電流:1mA 5VAC to 100mA 30VDC
- 端末処理はしておりません。
- ハーネス長:300mm

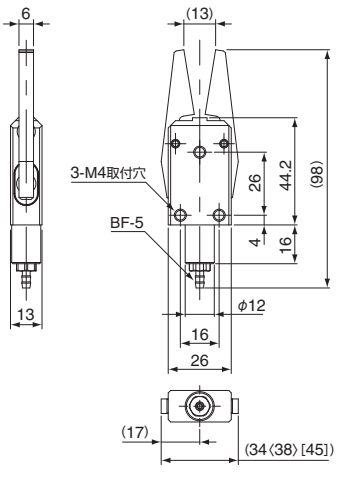

近接センサー付

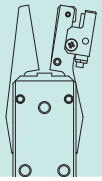

リミットSW付

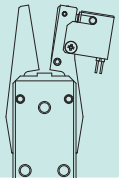

※ベース図面はCHK-EM1-12を示す。
※〈 〉寸法はCHK-EM1-12-Cを示す。この寸法は近接スイッチを含む寸法です。
※[ ]寸法はCHK-EM1-12-C1を示す。この寸法はリミットSWを含む寸法です。

▶ 取付はネジ穴とEinsパーツ(ジャングルジムシリーズφ12)の選択が可能です。



CHK-EL1-12

ランナーチャックEL (センサー無)

注文コードNo.	022994 P
型式	CHK-EL1-12
標準価格	¥15,180 (税別)

- 重量:143g ● 掴み力:45N
- 配管継手BF-5付属
- センサーの後付はできません。

ランナーチャックEL (近接センサー付)

注文コードNo.	023000 P
型式	CHK-EL1-12-C
標準価格	¥23,320 (税別)

- 重量:155g ● 掴み力:45N
- 配管継手BF-5付属
- センサーは直流3線式
- 端末処理はしておりません。
- ハーネス長:1,000mm

ランナーチャックEL (リミットSW付)

注文コードNo.	023006 P
型式	CHK-EL1-12-C1
標準価格	¥20,900 (税別)

- 重量:145g ● 掴み力:45N
- 配管継手BF-5付属
- センサーは直流2線式
- 定格電流:1mA 5VAC to 100mA 30VDC
- 端末処理はしておりません。
- ハーネス長:300mm

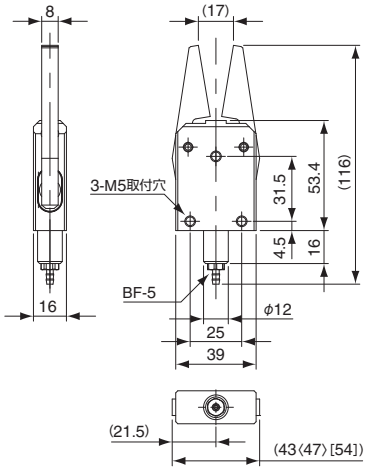

近接センサー付

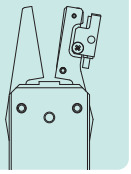

リミットSW付

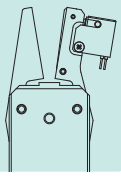

※ベース図面はCHK-EL1-12を示す。
※〈 〉寸法はCHK-EL1-12-Cを示す。この寸法は近接スイッチを含む寸法です。
※[ ]寸法はCHK-EL1-12-C1を示す。この寸法はリミットSWを含む寸法です。

▶ 取付はネジ穴とEinsパーツ(ジャングルジムシリーズφ20)の選択が可能です。



CHK-EX1-20

ランナーチャックEX (センサー無)

注文コードNo.	022995 P
型式	CHK-EX1-20
標準価格	¥18,480 (税別)

- 重量:280g ● 掴み力:80N
- 配管継手BF-6付属
- センサーの後付はできません。

ランナーチャックEX (近接センサー付)

注文コードNo.	023001 P
型式	CHK-EX1-20-C
標準価格	¥26,730 (税別)

- 重量:283g ● 掴み力:80N
- 配管継手BF-6付属
- センサーは直流3線式
- 端末処理はしておりません。
- ハーネス長:1,000mm

ランナーチャックEX (リミットSW付)

注文コードNo.	023007 P
型式	CHK-EX1-20-C1
標準価格	¥25,300 (税別)

- 重量:272g ● 掴み力:80N
- 配管継手BF-6付属
- センサーは直流2線式
- 定格電流:1mA 5VAC to 100mA 30VDC
- 端末処理はしておりません。
- ハーネス長:300mm

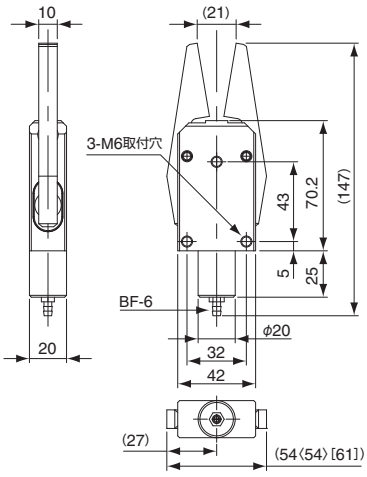

近接センサー付

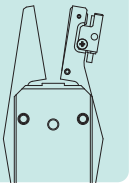

リミットSW付

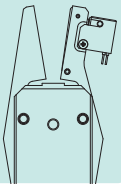

※ベース図面はCHK-EX1-20を示す。
※〈 〉寸法はCHK-EX1-20-Cを示す。この寸法は近接スイッチを含む寸法です。
※[ ]寸法はCHK-EX1-20-C1を示す。この寸法はリミットSWを含む寸法です。



近接センサー Ass'y

注文コードNo.	023014 P
型式	CHK-E1SME
標準価格	¥7,700 (税別)

- 重量:15g ● NPN出力
- 専用:ES1/EM1(Eシリーズへの取付はできません)
- セット内容:近接センサー、センサーブラケット、取付ボルト類
- 端末処理はしておりません。
- ハーネス長:1,000mm



近接センサー Ass'y

注文コードNo.	023015 P
型式	CHK-E1LXE
標準価格	¥7,700 (税別)

- 重量:15g ● NPN出力
- 専用:EL1/EX1/EL2L/EX2L(Eシリーズへの取付はできません)
- セット内容:近接センサー、センサーブラケット、取付ボルト類
- 端末処理はしておりません。
- ハーネス長:1,000mm



リミットスイッチ Ass'y

注文コードNo.	023016 P
型式	CHK-E1SW
標準価格	¥3,300 (税別)

- 重量:7g
- 専用:E1シリーズ(ES1/EM1/EL1/EX1/EL2L/EX2L) Eシリーズ(ES/EM/EL/EX)
- セット内容:リミットスイッチ、センサーブラケット、取付ボルト類
- 定格電流:1mA 5VAC to 100mA 30VDC
- 端末処理はしておりません。 ● ハーネス長:300mm

P ポイント対象品

ランナーチャックE1シリーズ(L爪タイプ)

鉄製の爪で耐摩耗性が向上しています。

▶ 取付はネジ穴とEinsパーツ(ジャングルジムシリーズφ12)の選択が可能です。



CHK-EL1L-12

ランナーチャックEL(センサー無)

注文コードNo.	022996 P
型式	CHK-EL1L-12
標準価格	¥18,920(税別)

- 重量:170g ● 掴み力:45N
- 配管継手BF-5付属
- センサーの後付はできません。

ランナーチャックEL(近接センサー付)

注文コードNo.	023160 P
型式	CHK-EL2L-12-C
標準価格	¥27,610(税別)

- 重量:196g ● 掴み力:45N
- 配管継手BF-5付属
- センサーは直流3線式
- 端末処理はしておりません。
- ハーネス長:1,000mm

ランナーチャックEL(リミットSW付)

注文コードNo.	023161 P
型式	CHK-EL2L-12-C1
標準価格	¥23,320(税別)

- 重量:186g ● 掴み力:45N
- 配管継手BF-5付属
- センサーは直流2線式
- センサー取付位置変更しました。
- 定格電流:1mA 5VAC to 100mA 30VDC
- 端末処理はしておりません。
- ハーネス長:300mm

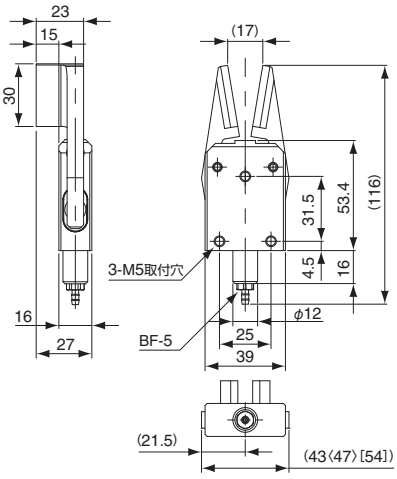

近接センサー付

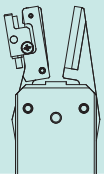

リミットSW付

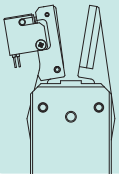

※ベース図面はCHK-EL1L-12を示す。
※〈 〉寸法はCHK-EL2L-12-Cを示す。この寸法は近接スイッチを含む寸法です。
※[ ]寸法はCHK-EL2L-12-C1を示す。この寸法はリミットSWを含む寸法です。

▶ 取付はネジ穴とEinsパーツ(ジャングルジムシリーズφ20)の選択が可能です。



CHK-EX1L-20

ランナーチャックEX(センサー無)

注文コードNo.	022997 P
型式	CHK-EX1L-20
標準価格	¥21,890(税別)

- 重量:305g ● 掴み力:80N
- 配管継手BF-6付属
- センサーの後付はできません。

ランナーチャックEX(近接センサー付)

注文コードNo.	023158 P
型式	CHK-EX2L-20-C
標準価格	¥31,130(税別)

- 重量:335g ● 掴み力:80N
- 配管継手BF-6付属
- センサーは直流3線式
- 端末処理はしておりません。
- ハーネス長:1,000mm

ランナーチャックEX(リミットSW付)

注文コードNo.	023159 P
型式	CHK-EX2L-20-C1
標準価格	¥26,840(税別)

- 重量:325g ● 掴み力:80N
- 配管継手BF-6付属
- センサーは直流2線式
- センサー取付位置変更しました。
- 定格電流:1mA 5VAC to 100mA 30VDC
- 端末処理はしておりません。
- ハーネス長:300mm

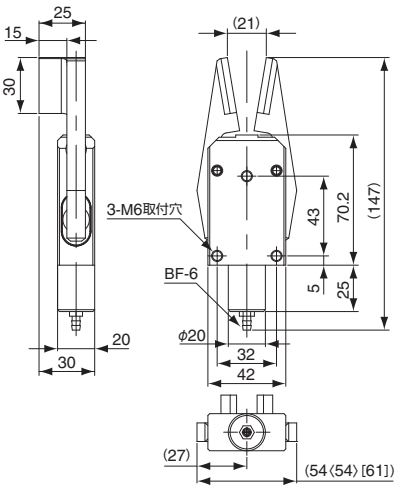

近接センサー付

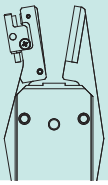

リミットSW付

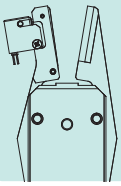

※ベース図面はCHK-EX1L-20を示す。
※〈 〉寸法はCHK-EX2L-20-Cを示す。この寸法は近接スイッチを含む寸法です。
※[ ]寸法はCHK-EX2L-20-C1を示す。この寸法はリミットSWを含む寸法です。

ランナーチャックE1シリーズ（爪着脱式）

爪交換の出来るタイプを新たにラインナップ。

▶ 取付はネジ穴とEinsパーツ（ジャングルジムシリーズφ12）の選択が可能です。

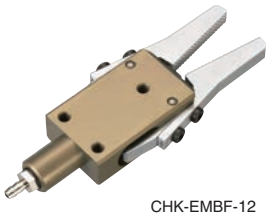

CHK-EMBF-12

ランナーチャックEM（爪着脱式）

注文コードNo.	023284 P
型　式	CHK-EMBF-12
標準価格	¥18,700（税別）

- 重量：70g　● 掴み力：28N
- 配管継手BF-5付属
- センサーの後付はできません。

ランナーチャックEM（近接センサー・爪着脱式）

注文コードNo.	023286 P
型　式	CHK-EMBF-12-C
標準価格	¥26,400（税別）

- 重量：85g　● 掴み力：28N
- 配管継手BF-5付属
- センサーは直流3線式
- 端末処理はしておりません。
- ハーネス長：1,000mm

ランナーチャックEM（リミットSW・爪着脱式）

注文コードNo.	023288 P
型　式	CHK-EMBF-12-C1
標準価格	¥24,200（税別）

- 重量：77g　● 掴み力：28N
- 配管継手BF-5付属
- センサーは直流2線式
- 定格電流：1mA 5VAC to 100mA 30VDC
- 端末処理はしておりません。
- ハーネス長：300mm

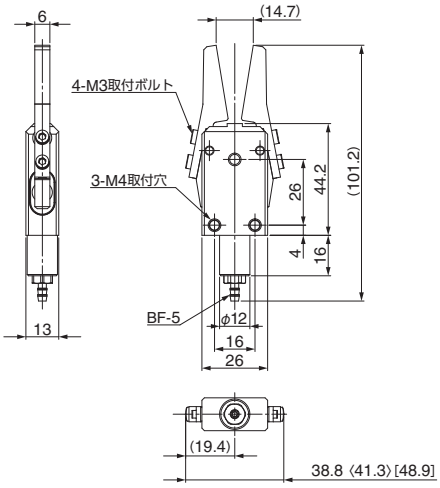

近接センサー付

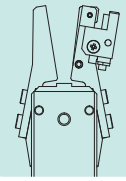

リミットSW付

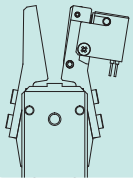

※ ベース図面はCHK-EMBF-12を示す。
※〈　〉寸法はCHK-EMBF-12-Cを示す。この寸法は近接スイッチを含む寸法です。
※[　]寸法はCHK-EMBF-12-C1を示す。この寸法はリミットSWを含む寸法です。



ランナーチャックEM（着脱爪）

注文コードNo.	023285 P
型　式	CHK-EMF-12
標準価格	¥4,400（税別）

- 重量：12g
- センサーの後付はできません。

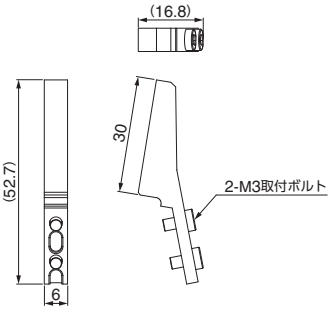



ランナーチャックEM（近接センサー・着脱爪）

注文コードNo.	023287 P
型　式	CHK-EMF-12-C
標準価格	¥13,200（税別）

- 重量：27g
- センサーは直流3線式
- 端末処理はしておりません。
- ハーネス長：1,000mm
- センサー Ass'y ➡ 2-35 参照
  （対象センサー：CHK-E1SME）

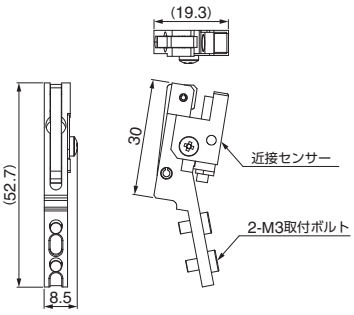



ランナーチャックEM（リミットSW・着脱爪）

注文コードNo.	023289 P
型　式	CHK-EMF-12-C1
標準価格	¥9,900（税別）

- 重量：20g
- センサーは直流2線式
- 定格電流：1mA 5VAC to 100mA 30VDC
- 端末処理はしておりません。
- ハーネス長：300mm
- センサー Ass'y ➡ 2-35 参照
  （対象センサー：CHK-E1SW）

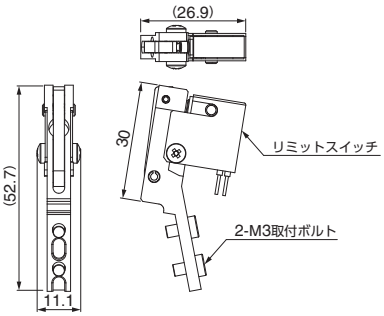

P ポイント対象品

▶ 取付はネジ穴とEinsパーツ（ジャングルジムシリーズφ20）の選択が可能です。



CHK-EXBF-20

ランナーチャックEX（爪着脱式）

注文コードNo.	023290 P
型　式	CHK-EXBF-20
標準価格	¥24,200（税別）

- 重量：272g　● 掴み力：80N
- 配管継手BF-5付属
- センサーの後付はできません。

ランナーチャックEX（近接センサー・爪着脱式）

注文コードNo.	023292 P
型　式	CHK-EXBF-20-C
標準価格	¥30,800（税別）

- 重量：287g　● 掴み力：80N
- 配管継手BF-5付属
- センサーは直流3線式です。
- 端末処理はしておりません。
- ハーネス長：1,000mm

ランナーチャックEX（リミットSW・爪着脱式）

注文コードNo.	023294 P
型　式	CHK-EXBF-20-C1
標準価格	¥28,600（税別）

- 重量：278g　● 掴み力：80N
- 配管継手BF-5付属
- センサーは直流2線式です。
- 定格電流：1mA 5VAC to 100mA 30VDC
- 端末処理はしておりません。
- ハーネス長：300mm

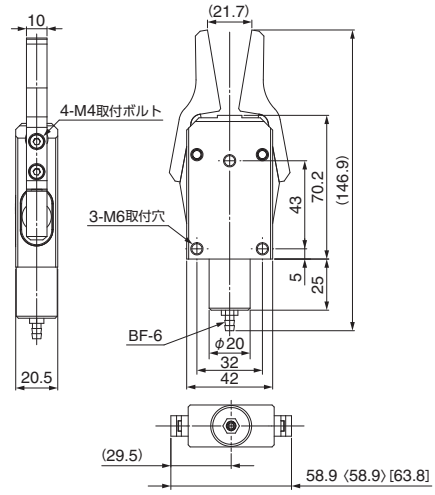

近接センサー付

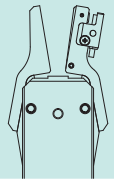

リミットSW付

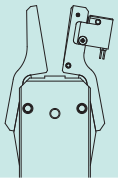

※ベース図面はCHK-EXBF-20を示す。
※〈　〉寸法はCHK-EXBF-20-Cを示す。この寸法は近接スイッチを含む寸法です。
※［　］寸法はCHK-EXBF-20-C1を示す。この寸法はリミットSWを含む寸法です。

▶ 爪着脱式（EX）の爪Ass'y



ランナーチャックEX（着脱爪）

注文コードNo.	023291 P
型　式	CHK-EXF-20
標準価格	¥6,050（税別）

- 重量：40g
- センサーの後付はできません。

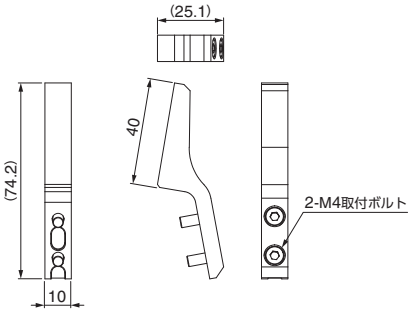



ランナーチャックEX（近接センサー・着脱爪）

注文コードNo.	023293 P
型　式	CHK-EXF-20-C
標準価格	¥16,500（税別）

- 重量：54g
- センサーは直流3線式
- 端末処理はしておりません。
- ハーネス長：1,000mm
- センサーAss'y ➡ 2-35 参照
（対象センサー：CHK-E1LXE）

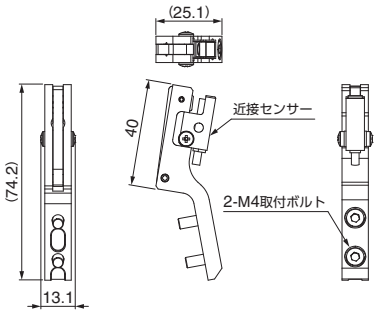



ランナーチャックEX（リミットSW・着脱爪）

注文コードNo.	023295 P
型　式	CHK-EXF-20-C1
標準価格	¥14,300（税別）

- 重量：40g
- センサーは直流2線式
- 定格電流：1mA 5VAC to 100mA 30VDC
- 端末処理はしておりません。
- ハーネス長：300mm
- センサーAss'y ➡ 2-35 参照
（対象センサー：CHK-E1SW）

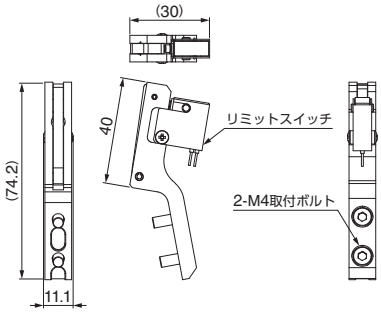

ランナーモジュール／ランナーチャックプレート

ロボットアームに直接取付可能なランナーチャックユニット。

▶ ランナーチャック取付けモジュールユニットです。



ランナーモジュール（チャック無）

注文コードNo.	171227 Ⓟ
型　式	RM-08
標準価格	¥6,380（税別）

- ランナーチャック別売
- ランナーチャック取付金具：スライドブラケット・W・φ8付属
- 重量：111g

対象チャック
CHK-ES/ES1



ランナーモジュール（チャック無）

注文コードNo.	171228 Ⓟ
型　式	RM-12
標準価格	¥6,380（税別）

- ランナーチャック別売
- ランナーチャック取付金具：スライドブラケット・W・φ12付属
- 重量：116g

対象チャック
CHK-EM/EM1/EL/EL1/EL2L/EMBF



ランナーモジュール（チャック無）

注文コードNo.	171229 Ⓟ
型　式	RM-20
標準価格	¥6,380（税別）

- ランナーチャック別売
- ランナーチャック取付金具：スライドブラケット・W・φ20付属
- 重量：131g

対象チャック
CHK-EX/EX1/EX2L/EXBF

3点共通プレート

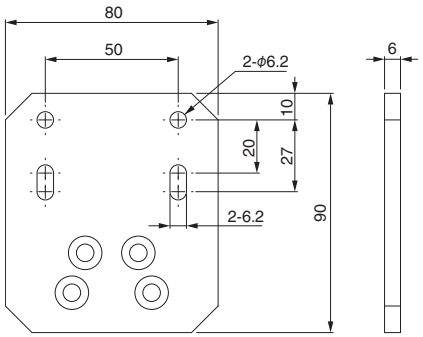

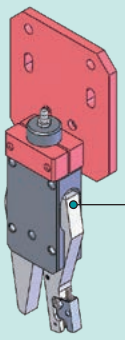

組付例

ランナーチャックは
(2-32) ～ (2-38) より選択
してください。

※ ランナーチャック取付用スライドブラケットの大きさにより専用チャックが異なりますのでご注意ください。
※ ランナーチャックは別売りです。

▶ ランナーをミニシリンダーで挟み込むランナーチャックです。

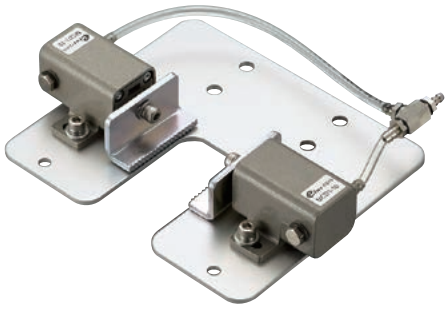

ランナーチャックプレート

注文コードNo.	022892 Ⓟ
型　式	CHK-MCD01
標準価格	¥8,200（税別）

- 重量：396g
- 配管継手BF-5付属

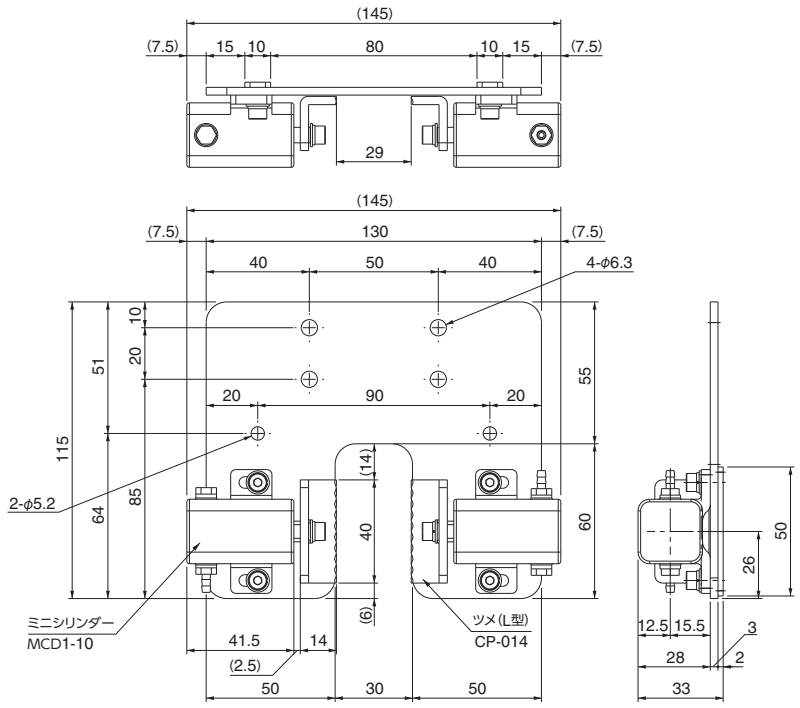

Ⓟ ポイント対象品

ランナーチャックバッファユニット／トンネルゲートランナーチャック

トンネルゲート方式のランナー把持に最適。

▶ トンネルゲート特有のエジェクター突き出しをバッファで吸収します。

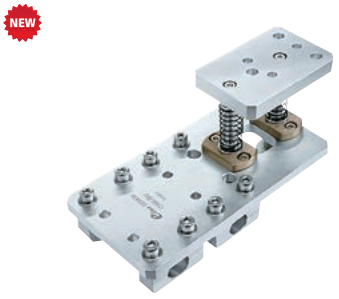

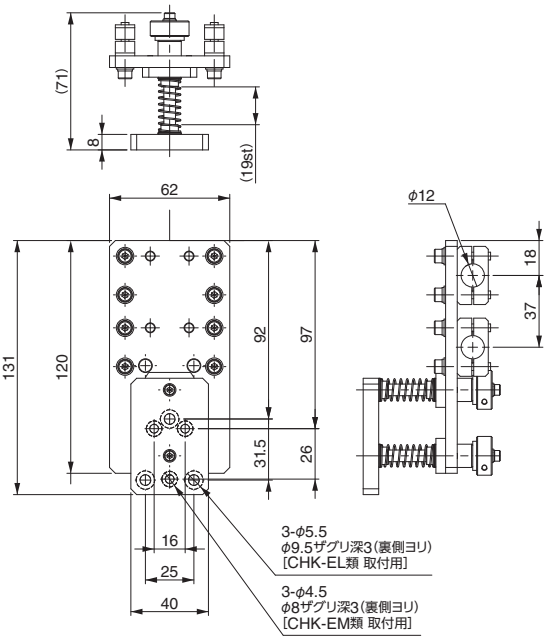

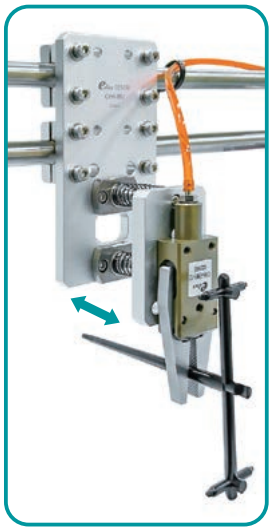

ランナーチャックバッファユニット

注文コードNo.	023439 (P)
型　式	CHK-BU
標準価格	¥24,200 (税別)

- 重量：294.3g
- ランナーチャックは別売。対象はCHK-EM又はELタイプ
- バッファストローク：19st (MAX)
- ジャングルジムφ12に対応
- ランナーチャックELタイプを取る場合、ランナーチャック取付プレートの天地を入れ替えご使用ください。

▶ トンネルゲートの飛び跳ねをラッパがキャッチします。



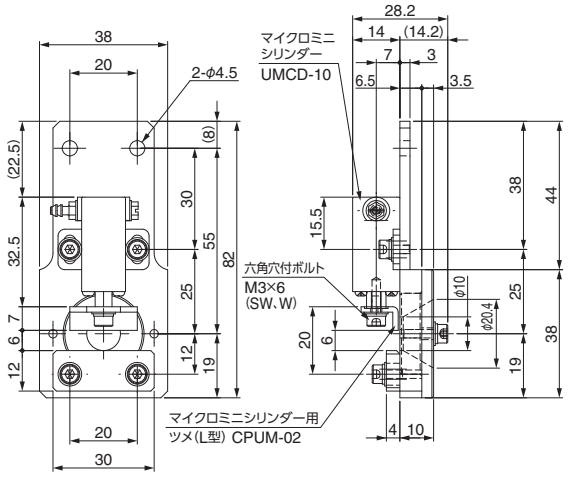

トンネルゲートランナーチャック

注文コードNo.	090140 (P)
型　式	J25411-100
標準価格	¥5,300 (税別)

- 重量：76g
- マイクロミニシリンダーを使用



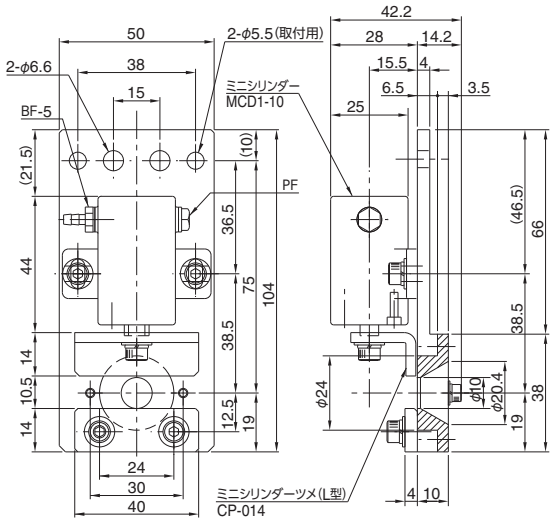

トンネルゲートランナーチャック

注文コードNo.	090141 (P)
型　式	J25411-000
標準価格	¥4,800 (税別)

- 重量：185g
- ミニシリンダーを使用

パイプ複合チャック／パイプ複合チャック・グリップ

90°動作するヒンジ構造の特殊なシリンダー。ジャングルジムに接続可能。

▶ リンク部高強度仕様

パイプ複合チャックE・φ12・90度



注文コードNo.	090204 P
型　式	J25410-40A
標準価格	¥12,100（税別）

- 重量：29g
- 配管継手BF-5付属
- トルク：0.03Nm
- 構造：単動型

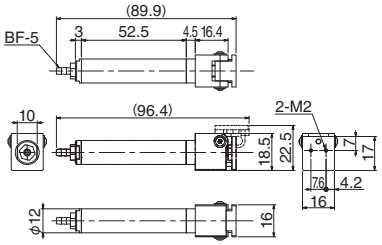

パイプ複合チャックD・φ20・90度



注文コードNo.	090264 P
型　式	J25410-30B
標準価格	¥13,200（税別）

- 重量：78g
- 配管継手BF-5付属
- トルク：0.06Nm
- 構造：単動型

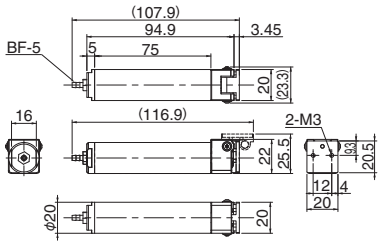

▶ オプション

90度 フラットA



注文コードNo.	131218 P
型　式	N01871-101
標準価格	¥1,170（税別）

- 重量：4.4g

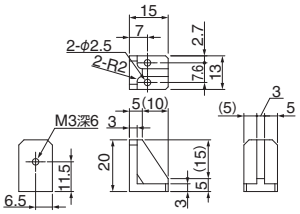

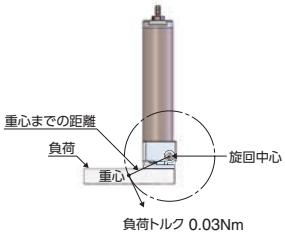

90度 フラットB



注文コードNo.	131479 P
型　式	N01871-102
標準価格	¥1,180（税別）

- 重量：10.4g

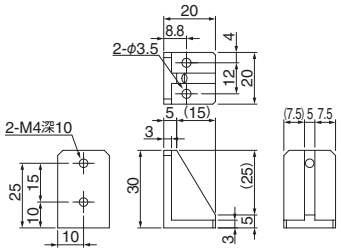

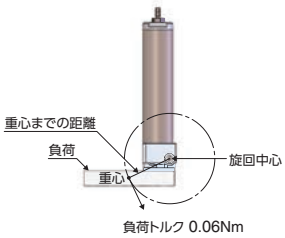

▶ パイプ複合チャックに保持ブラケットを組込んだことで、ヒンジ動作によるワーク把持を可能としました。

パイプ複合チャック・グリップφ12



注文コードNo.	090262 P
型　式	J25410G-40
標準価格	¥21,450（税別）

- 構造：単動型
- 重量：52g
- 把持力：0.03Nm
- 配管継手BF-5付属
- 保持ブラケットは位置調整可能

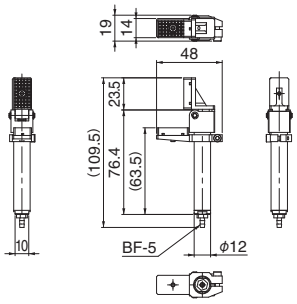

パイプ複合チャック・グリップφ20



注文コードNo.	090263 P
型　式	J25410G-30
標準価格	¥20,350（税別）

- 構造：単動型
- 重量：102g
- 把持力：0.06Nm
- 配管継手BF-5付属
- 保持ブラケットは位置調整可能

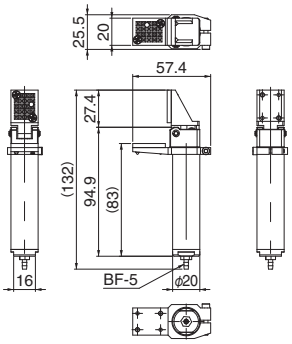

保持ブラケット＆ヒンジ動作によりワーク把持。

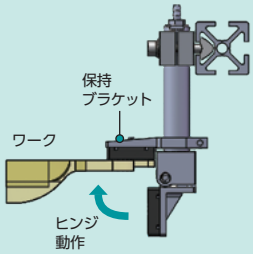

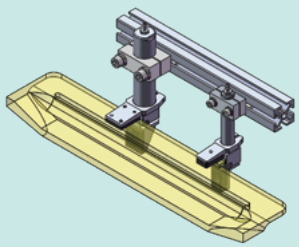

P ポイント対象品

ヒンジシリンダー

90°動作するヒンジ構造の特殊なシリンダー。

ヒンジシリンダー

スマートフォン等にて、QRコードから商品の動画がご覧いただけます。



▶ 複動式

注文コードNo.	123711 Ⓟ
型　式	MCE-HA
標準価格	¥19,800 (税別)

- 重量：125g
- スピードコントローラー（AS1201F-M5-04A）付属
- トルク：0.08Nm
- オートスイッチ装着可

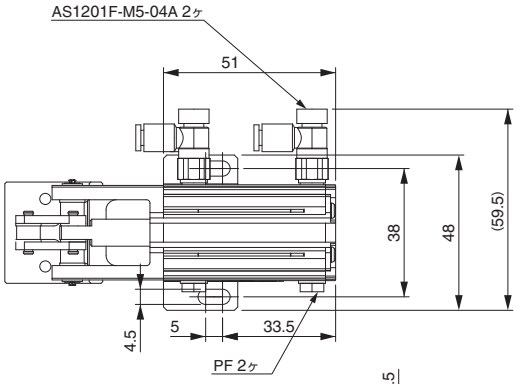

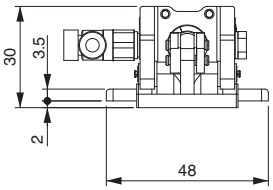

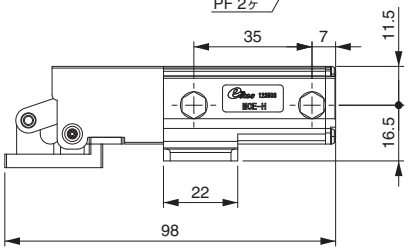

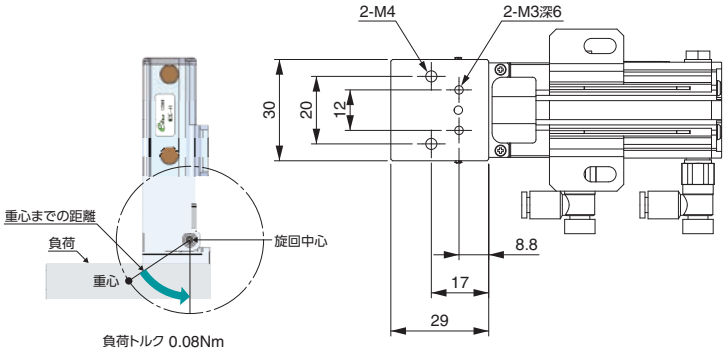

使用例

［BOXチャックの底板開閉用として使用］

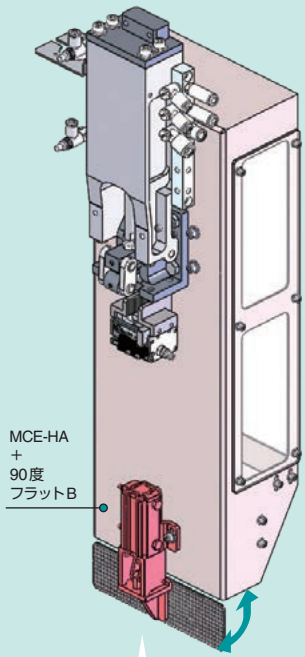

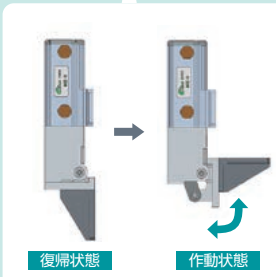



90度 フラットB

注文コードNo.	131479 Ⓟ
型　式	N01871-102
標準価格	¥1,180 (税別)

- 重量：10.4g

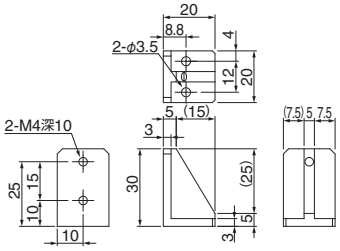



オートスイッチ（有接点）

注文コードNo.	030282
型　式	D-A93
標準価格	¥1,650 (税別)

- 重量：6g　● 適用負荷：リレー、PLC
- 負荷電圧：DC24V　● 負荷電流：5 ～ 40mA
- 配線：0.5M OUT (+) 茶 OUT (−) 青
- インジケータランプ付　● 端末処理はしておりません。
- 配線 ➡ 6-20 参照　● 長さ：0.5m



オートスイッチ（無接点）

注文コードNo.	030425
型　式	D-M9N
標準価格	¥2,640 (税別)

- 重量：8g　● 適用負荷：リレー、PLC
- 負荷電圧：DC24V　● 負荷電流：40mA以下
- 配線：0.5M +V (茶)、負荷 (黒)、0V (青)
- インジケータランプ付　● 端末処理はしておりません。
- 配線 ➡ 6-20 参照　● 長さ：0.5m

クランプ・ヒンジチャック（複動型）

大型製品の取出しに最適です。

▶ ミニコンテナシリンダを利用した複動型ヒンジチャック。
▶ 自動車部品・バンパー・インパネなどの取出しに最適です。

使用例

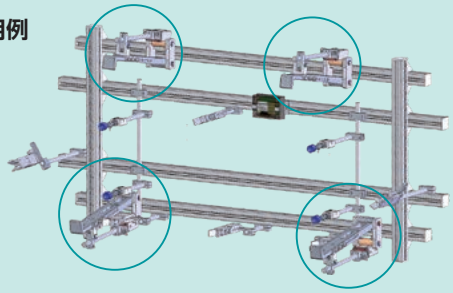



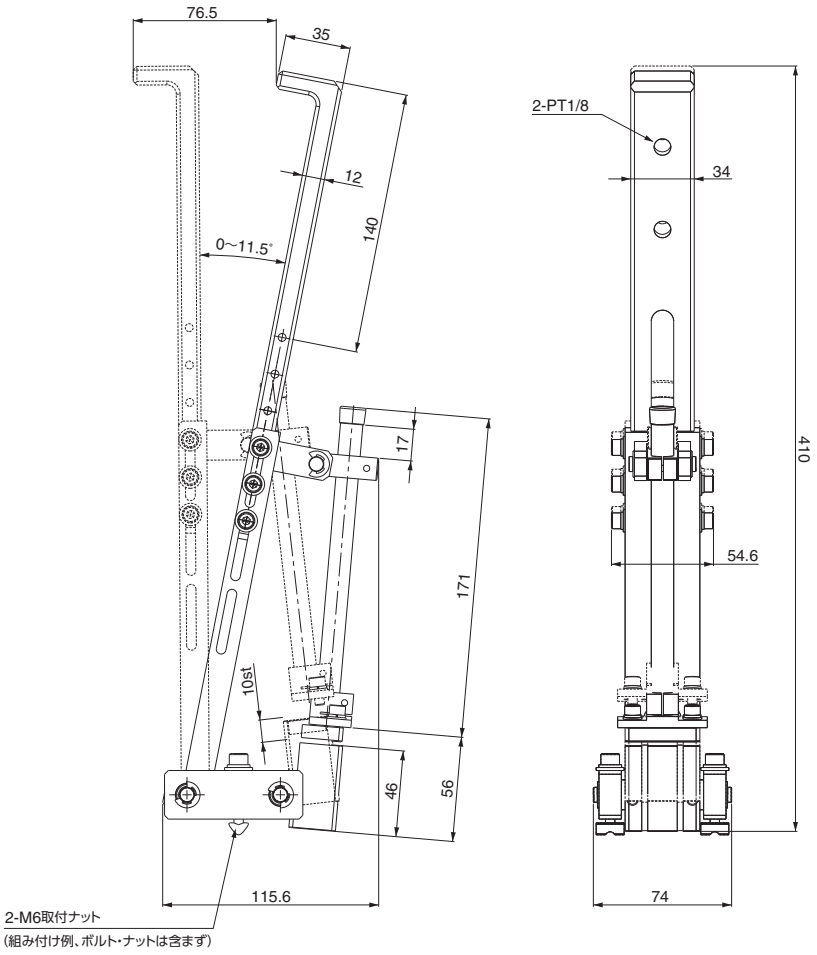

クランプ・ヒンジチャック用

注文コードNo.	110688 Ⓟ
型　　式	L11540-000B
標 準 価 格	¥35,200（税別）

- 重量：913g
- 配管継手は別売 ➡ 6-5,6,7 参照

▶ 吸着パッドスモールシリーズが装着可能です。



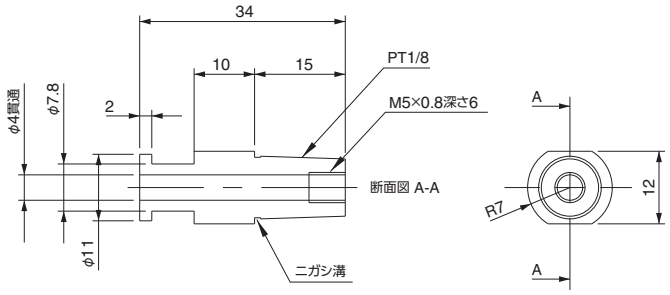

吸着金具・ヒンジチャック用

注文コードNo.	110567 Ⓟ
型　　式	L11540-109
標 準 価 格	¥310（税別）

- 重量：7g

Ⓟ ポイント対象品

マグネットチャック

ネオジム磁石を内蔵した特殊なチャック。

マグネットチャック



スマートフォン等にて、QRコードから商品の動画がご覧いただけます。

- ネオジム磁石内蔵で強力な保持力
- コンパクト設計で軽量
- ジャングルジムφ20シリーズに接続可能
- 鉄製ワークの搬送に最適





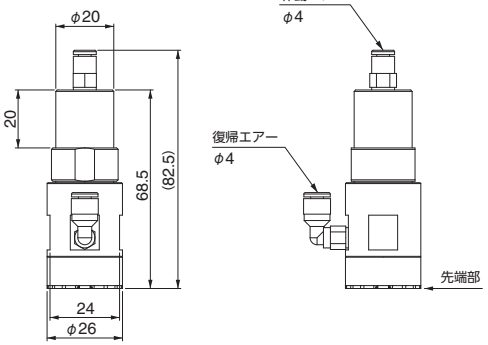

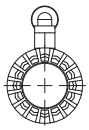



鉄板搬送用ハンドに使用

マグネットチャック

注文コードNo.	123218 (P)
型　式	MGC-20
標準価格	¥9,460 (税別)

- 復動型シリンダー　● 重量：95g
- 配管継手KQ2L04-M5N付属

マグネットチャック先端ゴム



注文コードNo.	123571 (P)
型　式	MGC-C
標準価格	¥880 (税別)

● 重量：3g　● 材質：ウレタンゴム

■仕　様

型　式	MGC-20
動作方法	複動型
使用空気圧	0.3 ～ 0.5MPa
保持力	25N
残存磁力※	0.01N以下

※ 復帰時の先端部残存磁力を示す。

動作イメージ

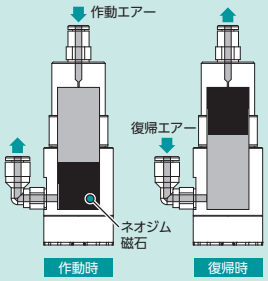

▶ 凸凹・穴あき鉄板でも永久磁石で高い保持力！ マグネット位置を検知するセンサ付タイプも有ります。

保持力		100N	180N	290N
マグネットチャック				
図　面		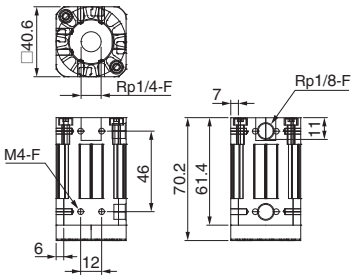	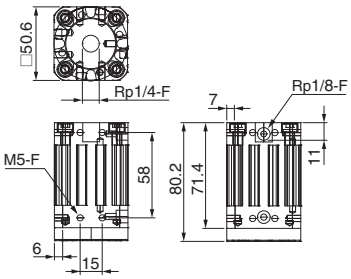	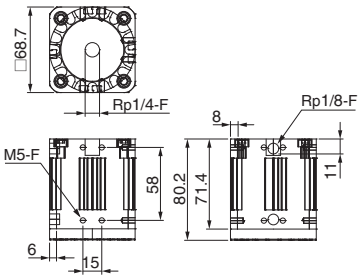
センサなし	注文コードNo.	185352	185353	185354
	型　式	SSGM 40G 1/4-IG	SSGM 50G 1/4-IG	SSGM 70G 1/4-IG
	標準価格	¥46,000 (税別)	¥49,000 (税別)	¥59,000 (税別)
	重　量	240g	440g	715g
NPN出力センサ付	注文コードNo.	185358	185359	185360
	型　式	SSGM-S-40-G1/4-IG-NPN	SSGM-S-50-G1/4-IG-NPN	SSGM-S-70-G1/4-IG-NPN
	標準価格	¥68,000 (税別)	¥73,000 (税別)	¥79,000 (税別)
	重　量	260g	460g	735g
PNP出力センサ付	注文コードNo.	185355	185356	185357
	型　式	SSGM-S-40-G1/4-IG-PNP	SSGM-S-50-G1/4-IG-PNP	SSGM-S-70-G1/4-IG-PNP
	標準価格	¥68,000 (税別)	¥73,000 (税別)	¥79,000 (税別)
	重　量	260g	460g	735g

※ 滑り防止リング材質：ポリウレタンPU　※ 配管継手は別売 ➡ 6-5,6,7 参照

三爪チャック(複動型)

円筒形のワーク把持に最適。

▶ シリンダーの中心でバランスよく正確にワークを掴みます。

繰り返し精度
±0.01mm

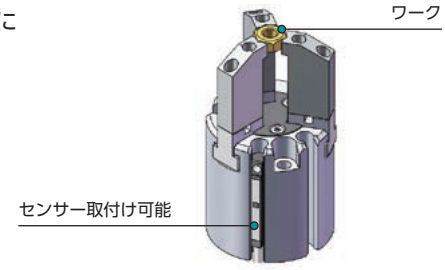

TCC-16 ／ TCC-25 ／ TCC-32


ガントリーハンドで使用



NEW

三爪チャック

注文コードNo.	197258 (P)
型　式	TCC-16
標準価格	¥20,000 (税別)

- ストローク：4mm　● 重量：60g
- 構造：複動型　● 配管継手 ➡ (6-5,6,7) 参照
- オートスイッチ装着可

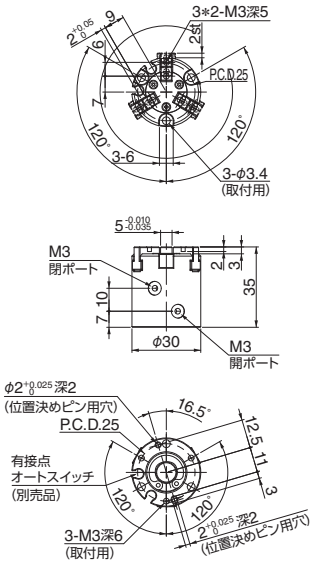



NEW

三爪チャック

注文コードNo.	197259 (P)
型　式	TCC-25
標準価格	¥23,000 (税別)

- ストローク：6mm　● 重量：140g
- 構造：複動型　● 配管継手 ➡ (6-5,6,7) 参照
- オートスイッチ装着可

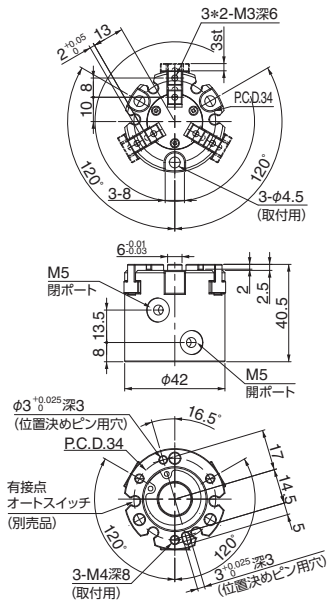



NEW

三爪チャック

注文コードNo.	197260 (P)
型　式	TCC-32
標準価格	¥27,000 (税別)

- ストローク：8mm　● 重量：250g
- 構造：複動型　● 配管継手 ➡ (6-5,6,7) 参照
- オートスイッチ装着可

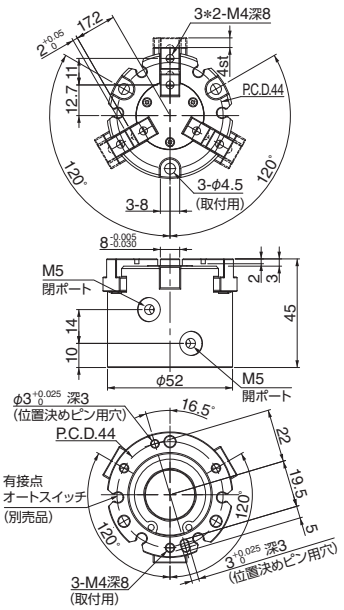

■仕　様

品名	型式	使用空気圧 (MPa)	動作ストローク (mm)	シリンダー径 (mm)	外径把持力〈0.5MPa〉(N)	内径把持力〈0.5MPa〉(N)
三爪チャック	TCC-16	0.2 ～ 0.7	4	16	14	16
	TCC-25		6	25	42	47
	TCC-32		8	32	74	82



オートスイッチ(有接点)

注文コードNo.	030282
型　式	D-A93
標準価格	¥1,650 (税別)

- 重量：6g　● 適用負荷：リレー、PLC
- 負荷電圧：DC24V
- 負荷電流：5 ～ 40mA
- 配線：0.5M OUT(+)茶 OUT(−)青
- インジケータランプ付
- 端末処理はしておりません。
- 配線 ➡ (6-20) 参照　● 長さ：0.5m



オートスイッチ(無接点)

注文コードNo.	030425
型　式	D-M9N
標準価格	¥2,640 (税別)

- 重量：6g　● 適用負荷：リレー、PLC
- 負荷電圧：DC24V
- 負荷電流：40mA以下
- 配線：0.5M +V(茶)、負荷(黒)、0V(青)
- インジケータランプ付
- 端末処理はしておりません。
- 配線 ➡ (6-20) 参照　● 長さ：0.5m



オートスイッチ(無接点)

注文コードNo.	030500
型　式	D-F8N
標準価格	¥2,530 (税別)

- 重量：7g　● 適用負荷：リレー、PLC
- 負荷電圧：DC24V
- 負荷電流：40mA以下
- 配線：0.5M +V(茶)、負荷(黒)、0V(青)
- インジケータランプ付
- 端末処理はしておりません。
- 配線 ➡ (6-20) 参照　● 長さ：0.5m

(P) ポイント対象品

平行チャック（単動型／複動型）

全高が低く、スペースを取らないコンパクトなボディ。



平行チャック・単動・5ST

注文コードNo.	072172 P
型　式	HC-5S
標準価格	¥12,760（税別）

- ストローク：5mm　● 重量：32g
- 配管継手 BF-5-M3 付属
- 作動限または、復帰限用オートスイッチ装着可（中間での確認はできません）

平行チャック・単動・10ST

注文コードNo.	072171 P
型　式	HC-10S
標準価格	¥14,300（税別）

- ストローク：10mm　● 重量：70g
- 配管継手 BF-5 付属
- 作動限または、復帰限用オートスイッチ装着可（中間での確認はできません）

平行チャック・複動・10ST

注文コードNo.	072170 P
型　式	HC-10
標準価格	¥14,300（税別）

- ストローク：10mm　● 重量：70g
- 配管継手 BF-5×2 付属
- 作動限または、復帰限用オートスイッチ装着可（中間での確認はできません）

NEW

平行チャック・単動・20ST

注文コードNo.	073319 P
型　式	HC-20S
標準価格	¥22,000（税別）

- ストローク：20mm　● 重量：288g
- 配管継手 BF-6 付属

NEW

平行チャック・複動・20ST

注文コードNo.	073318 P
型　式	HC-20
標準価格	¥22,800（税別）

- ストローク：20mm　● 重量：284g
- 配管継手 BF-6 付属

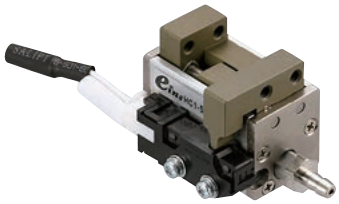

※定格電流：100mA 30VDC

平行チャック・単動・5ST（リミットスイッチ付）

注文コードNo.	072702 P
型　式	HC1-5S-C1
標準価格	¥14,080（税別）

- ストローク：5mm　● 重量：50g
- 配管継手 BF-5-M3 付属
- ハーネス長：500mm

平行チャック・単動・10ST（リミットスイッチ付）

注文コードNo.	072703 P
型　式	HC1-10S-C1
標準価格	¥15,620（税別）

- ストローク：10mm　● 重量：95g
- 配管継手 BF-5 付属
- ハーネス長：500mm

平行チャック・複動・10ST（リミットスイッチ付）

注文コードNo.	072705 P
型　式	HC1-10-C1
標準価格	¥15,290（税別）

- ストローク：10mm　● 重量：95g
- 配管継手 BF-5×2 付属
- ハーネス長：500mm

平行チャック・単動・20ST（リミットスイッチ付）

注文コードNo.	072704 P
型　式	HC1-20S-C1
標準価格	¥23,100（税別）

- ストローク：20mm　● 重量：305g
- 配管継手 BF-6 付属
- ハーネス長：500mm

平行チャック・複動・20ST（リミットスイッチ付）

注文コードNo.	072706 P
型　式	HC1-20-C1
標準価格	¥23,650（税別）

- ストローク：20mm　● 重量：300g
- 配管継手 BF-6×2 付属
- ハーネス長：500mm

■HC／HC1 シリーズ仕様

型式	動作方法	使用空気圧 (MPa)	周囲温度 (℃)	動作ストローク (mm)	シリンダー径 (mm)	グリップ力〈0.4MPa時〉 閉 (N)	開 (N)
HC-5S	単動型	0.3 ～ 0.6	5 ～ 60	5	φ7	6	–
HC-10S				10	φ10	14	–
HC-10	複動型					15	15
HC-20S	単動型			20	φ15	17	–
HC-20	複動型					28	28
HC1-5S-C1	単動型	0.4 ～ 0.6		5	φ7	5	–
HC1-10S-C1				10	φ10	14	–
HC1-10-C1	複動型					15	15
HC1-20S-C1	単動型			20	φ15	17	–
HC1-20-C1	複動型					28	28



オートスイッチ（有接点）

注文コードNo.	030282
型　式	D-A93
標準価格	¥1,650（税別）

- 重量：6g　● 適用負荷：リレー、PLC
- 負荷電圧：DC24V
- 負荷電流：5 ～ 40mA
- 配線：0.5M OUT (+) 茶 OUT (−) 青
- インジケータランプ付
- 端末処理はしておりません。
- 配線 ➡ 6-20 参照　● 長さ：0.5m



オートスイッチ（無接点）

注文コードNo.	030425
型　式	D-M9N
標準価格	¥2,640（税別）

- 重量：8g　● 適用負荷：リレー、PLC
- 負荷電圧：DC24V
- 負荷電流：40mA以下
- 配線：0.5M＋V（茶）、負荷（黒）、0V（青）
- インジケータランプ付
- 端末処理はしておりません。
- 配線 ➡ 6-20 参照　● 長さ：0.5m



リミットスイッチ Ass'y

注文コードNo.	072708 P
型　式	HC1-SW1
標準価格	¥1,100（税別）

- 重量：10g　● 対応：HC1-5S/10（S）
- 付属品：取付ボルト、ナット、ハーネス
- 定格電流：100mA 30VDC
- 端末処理はしておりません。
- ハーネス長：500mm



リミットスイッチ Ass'y

注文コードNo.	072709 P
型　式	HC1-SW2
標準価格	¥1,100（税別）

- 重量：10g　● 対応：HC1-20（S）
- 付属品：取付ボルト、ナット、ハーネス
- 定格電流：100mA 30VDC
- 端末処理はしておりません。
- ハーネス長：500mm

P ポイント対象品

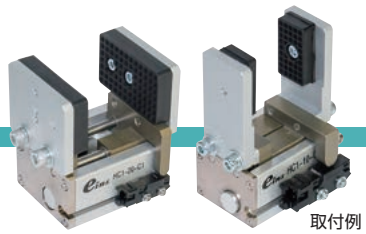

取付例

▶ HCシリーズ外形寸法

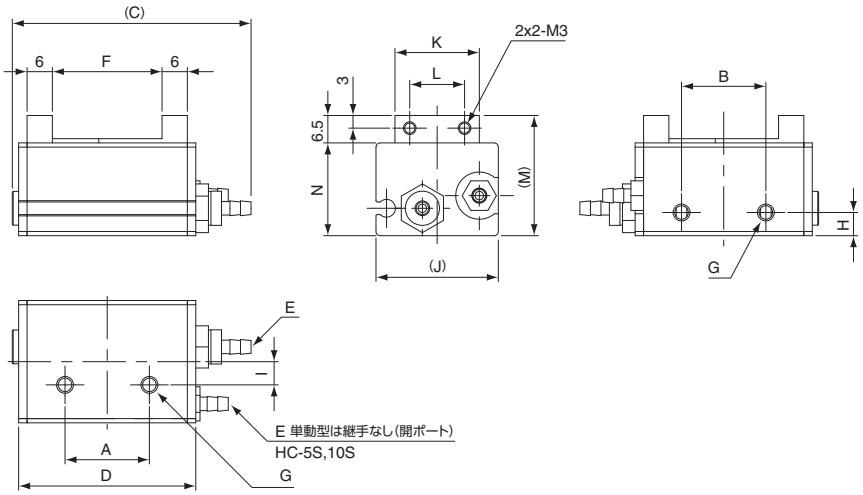

■ 寸法対応表 (mm)

型式	HC-5S	HC-10S	HC-10	HC-20S	HC-20
A	17	20		32	
B	10	20		32	
C	45	56.6		75	
D	32	42		60	
E	BF-5-M3	BF-5		BF-6	
F	max16/min11	max26/min16		max40/min20	
G	2-M3深4	2-M4深5		2-M5深10	
H	5	5.5		8	
I	6	5.5		6	
J	18	29		48	
K	13	20		32	
L	8	13		20	
M	25.5	28.5		44	
N	19	22		31.5	

▶ HC1シリーズ外形寸法

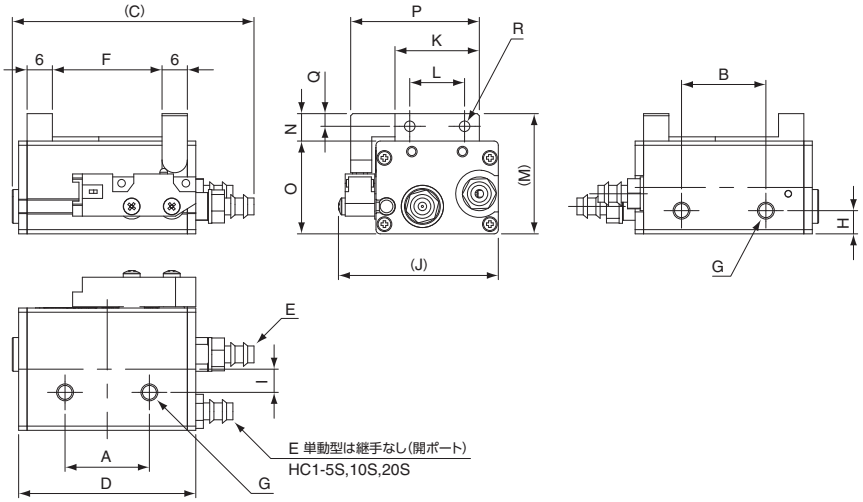

■ 寸法対応表 (mm)

型式	HC1-5S-C1	HC1-10(S)-C1	HC1-20(S)-C1
A	17	20	32
B	10	20	32
C	45	57	73
D	32	42	60
E	BF-5-M3	BF-5	BF-6
F	max16/min11	max26/min16	max40/min20
G	2-M3深4	2-M4深5	2-M5深10
H	5	5.5	8
I	6	5.5	6
J	28	39	58
K	13	20	32
L	8	13	20
M	25.5	28.5	44
N	6.5	6.5	12.5
O	19	22	31.5
P	21.5	30.5	46
Q	3		5
R	2x2-M3		2x2-M5



ツメ・平行チャック用

注文コードNo.	023215 P
型式	CP-HC10N
標準価格	¥1,100 (税別)

- 重量：9g
- HC、HC1-10、10S用
- 製品当面側にCPUM-01 ➡ 2-10 の取付可能



ツメ・平行チャック用

注文コードNo.	023216 P
型式	CP-HC20N
標準価格	¥1,650 (税別)

- 重量：26g
- HC1-20、20S用
- 製品当面側にCPL-060、061 ➡ 2-10 の取付可能

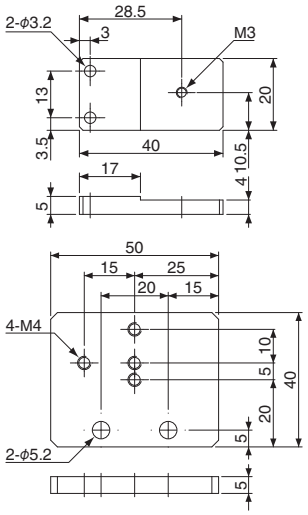



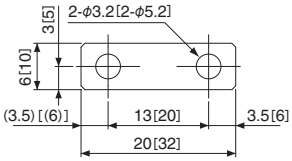

t=2 ※[ ]内はCP-HC20Sを示す。

スペーサー・平行チャック用

注文コードNo.	023217 P
型式	CP-HC10S
標準価格	¥400 (税別)

- 重量：1g
- HC、HC1-10、10S用

注文コードNo.	023218 P
型式	CP-HC20S
標準価格	¥450 (税別)

- 重量：2g
- HC1-20、20S用

P ポイント対象品

平行チャック（複動型）

内蔵された2本のシリンダーによって左右のツメの単独開閉が可能。

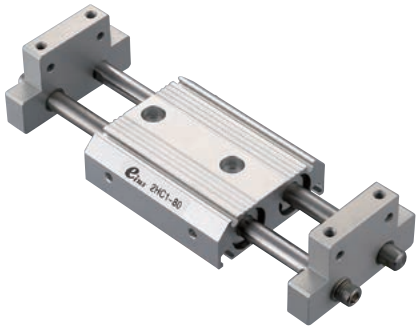

平行チャック・複動・40ST＊2

注文コードNo.	282205 Ⓟ
型　式	2HC1-80
標準価格	¥22,000（税別）

- ストローク：40mm×2　● 重量：650g
- 作動限・復帰限用オートスイッチ装着可
- 配管継手は別売 ➡ 6-5,6,7

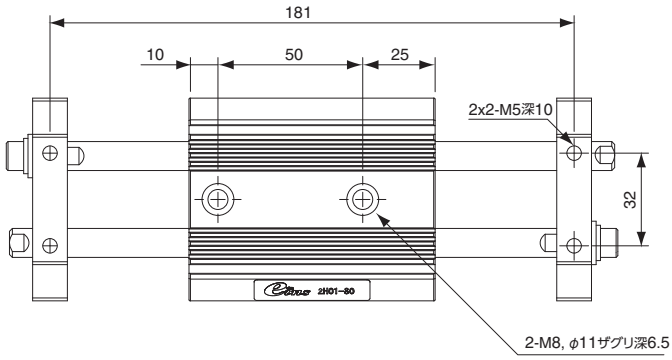

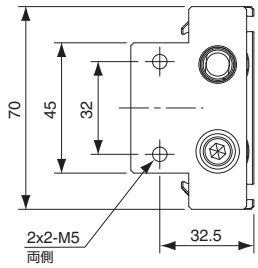

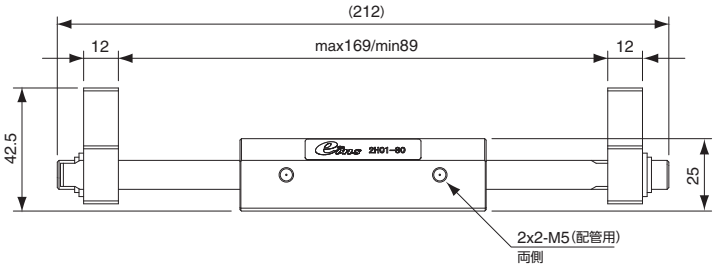

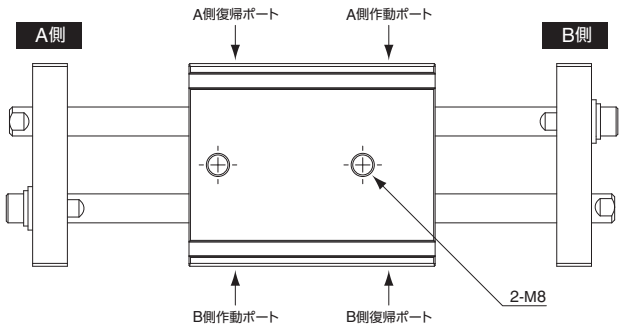



オートスイッチ（有接点）

注文コードNo.	030282
型　式	D-A93
標準価格	¥1,650（税別）

- 重量：6g　● 適用負荷：リレー、PLC
- 負荷電圧：DC24V
- 負荷電流：5～40mA
- 配線：0.5M OUT（+）茶 OUT（−）青
- インジケータランプ付
- 端末処理はしておりません。
- 配線 ➡ 6-20 参照　● 長さ：0.5m



オートスイッチ（無接点）

注文コードNo.	030425
型　式	D-M9N
標準価格	¥2,640（税別）

- 重量：8g　● 適用負荷：リレー、PLC
- 負荷電圧：DC24V
- 負荷電流：40mA以下
- 配線：0.5M＋V（茶）、負荷（黒）、0V（青）
- インジケータランプ付
- 端末処理はしておりません。
- 配線 ➡ 6-20 参照　● 長さ：0.5m

■仕　様

品名	型式	動作方法	使用空気圧 (MPa)	周囲温度 (℃)	動作ストローク (mm)	シリンダー径 (mm)	グリップ力〈0.4MPa時〉 閉 (N)	開 (N)
平行チャック	2HC1-80	複動型	0.4～0.6	5～60	40×2	φ20×2	100	100

平行チャック(単動型)

リニアガイド採用で高精度!

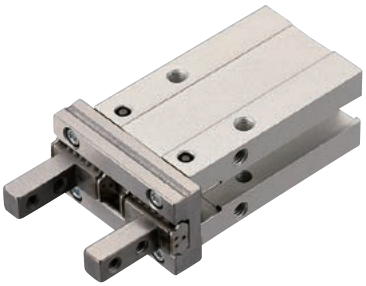

▶ 標準タイプ(単動型)

平行チャック

注文コードNo.	123401
型　　式	MHZ2-10S
標 準 価 格	¥15,950 (税別)

- ストローク:4mm　● 重量:55g
- オートスイッチ装着可 (注)
- 配管継手は別売 ➡ 6-5,6,7 参照

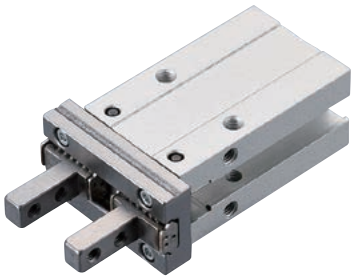

▶ ナロータイプ(単動型)

平行チャック

注文コードNo.	122451
型　　式	MHZ2-10SN
標 準 価 格	¥15,950 (税別)

- ストローク:4mm　● 重量:55g
- オートスイッチ装着可 (注)
- 配管継手は別売 ➡ 6-5,6,7 参照

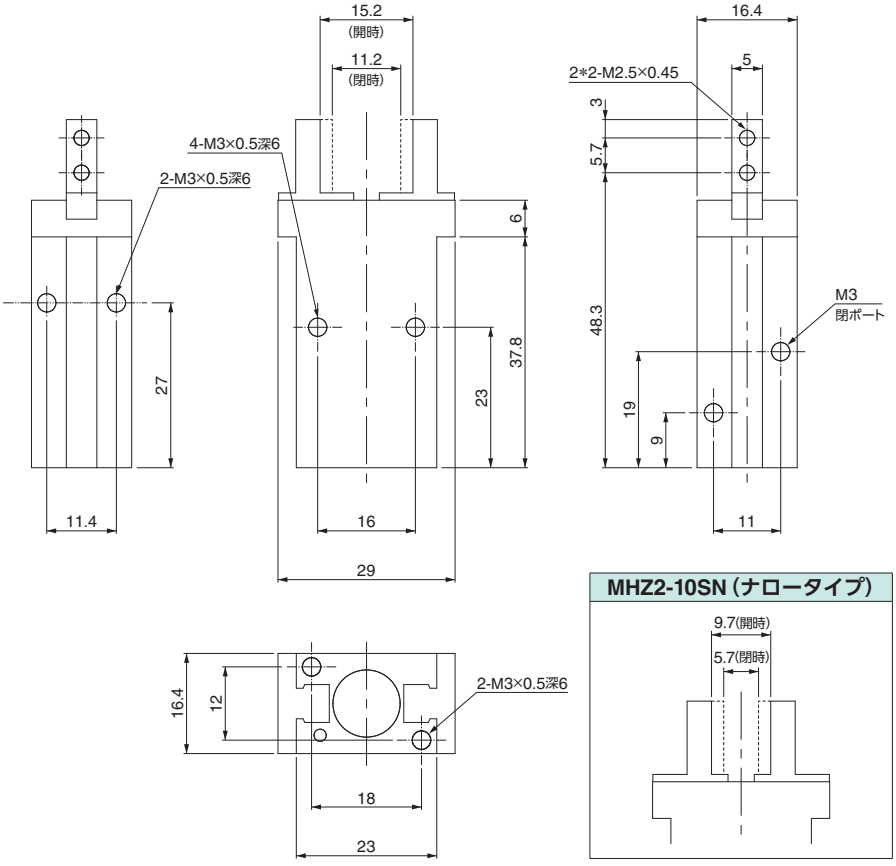

MHZ2-10SN (ナロータイプ)



オートスイッチ (無接点)

注文コードNo.	030425
型　　式	D-M9N
標 準 価 格	¥2,640 (税別)

- 重量:8g　● 適用負荷:リレー、PLC
- 負荷電圧:DC24V
- 負荷電流:40mA以下
- 配線:0.5M＋V (茶)、負荷 (黒)、0V (青)
- インジケータランプ付
- 端末処理はしておりません。
- オートスイッチの取付には専用金具 (BMG2-012) が必要となります。
- 配線 ➡ 6-20 参照　● 長さ:0.5m



オートスイッチ取付金具

注文コードNo.	010634
型　　式	BMG2-012
標 準 価 格	¥200 (税別)

- 重量:2g

■仕　様

品 名	型 式	使用空気圧 (MPa)	周囲温度 (℃)	動作ストローク (mm)	シリンダー径 (mm)	把持力〈0.5MPa〉(N)	繰り返し精度 (mm)
平行チャック	MHZ2-10S MHZ2-10SN	φ6:0.3～0.7	−10～60	4	φ10	7.1	±0.01

※オートスイッチ (D-M9N) の取付には専用金具 (BMG2-012) が必要となります。　※オートスイッチ (D-A93) はご使用頂けません。

薄形平行ハンド（複動型）

衝撃に強いブッシュガイドを採用。

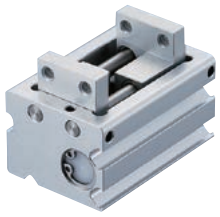

▶ 複動型
薄形平行ハンド・15ST

注文コードNo.	071996
型　式	HLA-12AS
標準価格	¥24,600（税別）

- ストローク：15mm　● 重量：152g
- オートスイッチ装着可（E-16-M1）
- 配管継手は別売 ➡ 6-5,6,7 参照

▶ 複動型
薄形平行ハンド・20ST

注文コードNo.	070986
型　式	HLA-15AS
標準価格	¥28,600（税別）

- ストローク：20mm　● 重量：276g
- オートスイッチ装着可（E-16-M1）
- 配管継手は別売 ➡ 6-5,6,7 参照

▶ 複動型
薄形平行ハンド・25ST

注文コードNo.	071997
型　式	HLA-20AS
標準価格	¥38,300（税別）

- ストローク：25mm　● 重量：504g
- オートスイッチ装着可（E-16-M1）
- 配管継手は別売 ➡ 6-5,6,7 参照



▶ 複動型
薄形平行ハンド・15ST・ゴムカバー付

注文コードNo.	071999
型　式	HLAG-12AS
標準価格	¥28,600（税別）

- ストローク：15mm　● 重量：157g
- オートスイッチ装着可（E-16-M1）
- 配管継手は別売 ➡ 6-5,6,7 参照

▶ 複動型
薄形平行ハンド・20ST・ゴムカバー付

注文コードNo.	072000
型　式	HLAG-15AS
標準価格	¥32,800（税別）

- ストローク：20mm　● 重量：281g
- オートスイッチ装着可（E-16-M1）
- 配管継手は別売 ➡ 6-5,6,7 参照

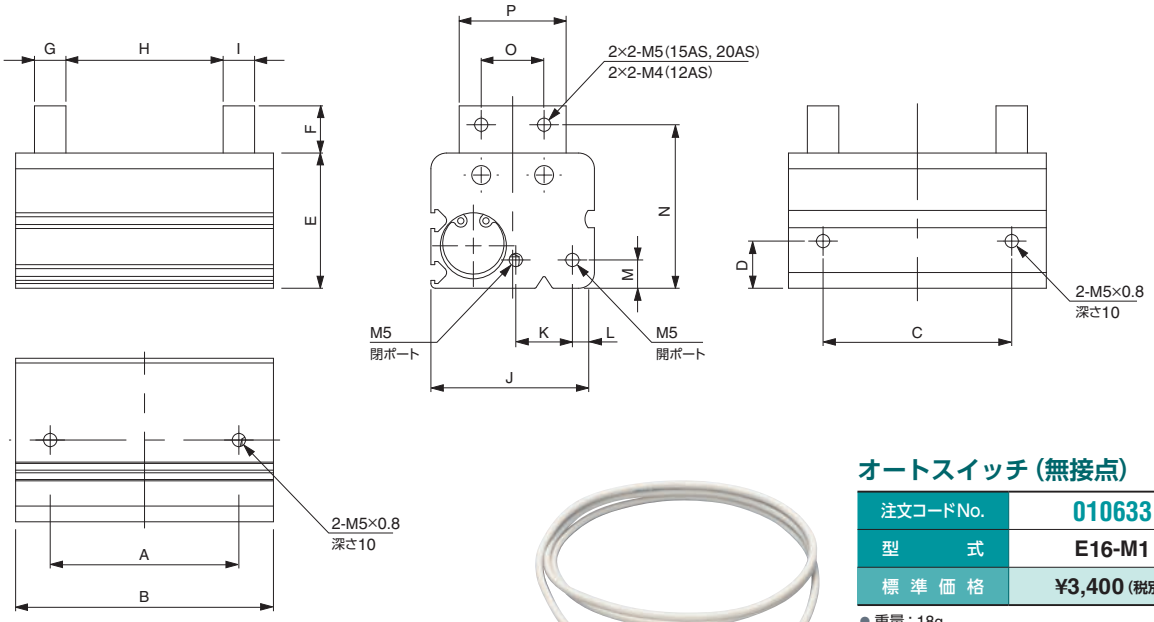

オートスイッチ（無接点）

注文コードNo.	010633
型　式	E16-M1
標準価格	¥3,400（税別）

- 重量：18g
- 負荷電圧：DC30V
- 負荷電流：50mA以下
- 配線：1m　＋（茶）、負荷（黒）、－（青）
- インジケータランプ付
- 端末処理はしておりません。
- 長さ：1m
- HLA、HLAG用

■寸法対応表

（mm）

型　式	A	B	C	D	E	F	G	H	I	J	K	L	M	N	O	P
HLA-12AS	30	54	30	12	29	10	6	max30/min15	6	37	13.5	4	8	35	14	22
HLA-15AS	40	70	40	13.5	34	12	10	max40/min20	10	43	14	5.5	9	41	18	30
HLA-20AS	60	82	60	15	43	15	10	max50/min25	10	52	18	7	9	52	20	34
HLAG-12AS	30	61	–	–	40	10	8	max30/min15	8	46.8	13.5	4	8	46	10	17
HLAG-15AS	40	81.1	–	–	46.5	12	10	max40/min20	10	57	14	5.5	9	53.5	14	24

品　名	型　式	使用空気圧（MPa）	周囲温度（℃）	動作ストローク（mm）	シリンダー径（mm）	内容容積（往復）	繰り返し精度（mm）	潤　滑
薄形平行ハンド	HLA,HLAG-12AS	0.3 ～ 0.7	5 ～ 60	15	φ12	1.69cc/回	± 0.03	無給油またはタービン油1種［ISOVG32］
	HLA,HLAG-15AS			20	φ15	3.53cc/回		
	HLA-20AS			25	φ20	7.85cc/回		

ニードルグリッパー

内蔵している針で通気性の高い繊維製ワークの保持が可能。

●納期：ご注文後、２週間程度かかります。





ニードルグリッパー（針径0.8mm）

注文コードNo.	186255
型　　式	SNG-M-4-0.8
標 準 価 格	¥110,000（税別）

- 重量：80g　● エアー単動式
- 作動時に針が出力されますのでご注意ください
- 配管継手は別売 ➡ 6-5,6,7 参照

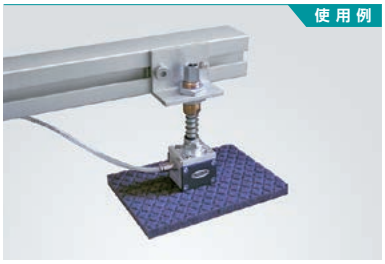

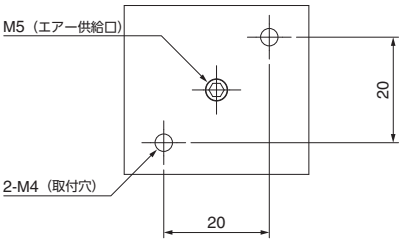



交換用針ピストンセット（4個入り）

注文コードNo.	041925
型　　式	ERS-SET-SNG-M-0.8
標 準 価 格	¥15,800（税別）

- 重量：12g　● 4個入り
- SNG-M-4-0.8専用

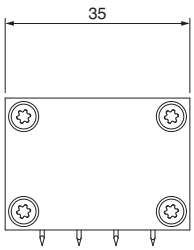

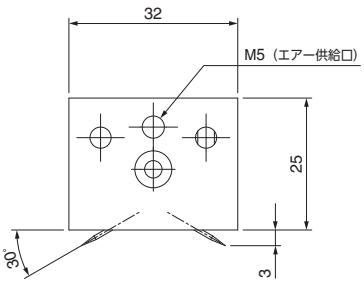



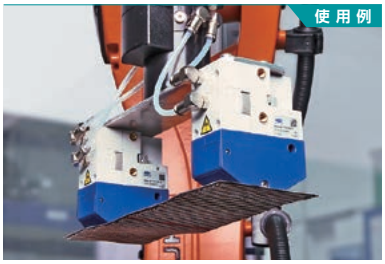

ニードルグリッパー（針径0.8mm）

注文コードNo.	186256
型　　式	SNG-AP-10-0.8-V-10
標 準 価 格	¥178,000（税別）

- 重量：225g　● エアー複動式
- 作動時に針が出力されますのでご注意ください
- 配管継手は別売 ➡ 6-5,6,7 参照

ニードルグリッパー（針径1.2mm）

注文コードNo.	186257
型　　式	SNG-AP-10-1.2-V-10
標 準 価 格	¥178,000（税別）

- 重量：225g　● エアー複動式
- 作動時に針が出力されますのでご注意ください
- 配管継手は別売 ➡ 6-5,6,7 参照

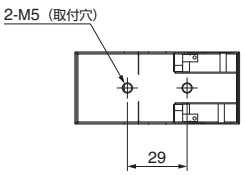



交換用針ホルダーセット（2個入り）

注文コードNo.	041926
型　　式	ERS-SET-SNG-AP/AE-0.8-10
標 準 価 格	¥23,000（税別）

- 重量：6g　● SNG-AP-10-0.8-V-10専用

交換用針ホルダーセット（2個入り）

注文コードNo.	041927
型　　式	ERS-SET-SNG-AP/AE-1.2-10
標 準 価 格	¥23,000（税別）

- 重量：6g　● SNG-AP-10-1.2-V-10専用

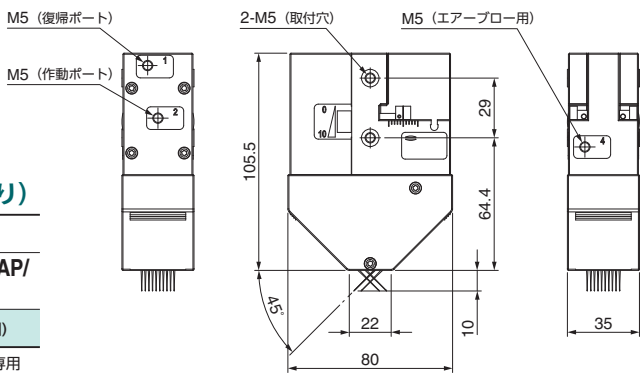

ゴム板／EPスポンジ／シリコンスポンジ

ワークへの傷防止、クッション等に適宜カットしてお使いください。

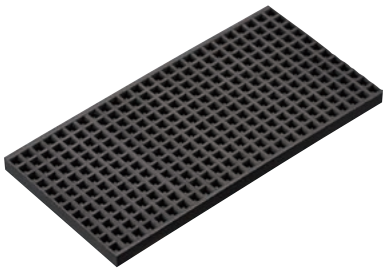

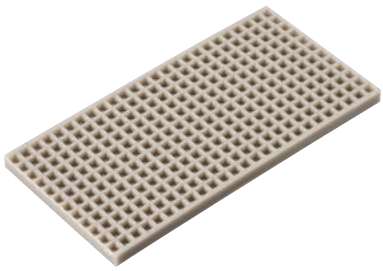

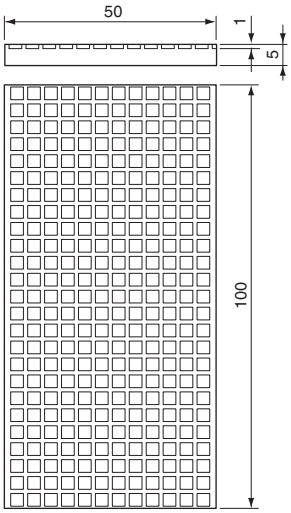

ゴム板・ニトリルゴム・黒

注文コードNo.	370078
型　　式	5T＊50＊100
標 準 価 格	¥220（税別）

● 重量：27.6g　● 本体材質：ニトリルゴム

ゴム板・シリコン・白

注文コードNo.	310536
型　　式	5T＊50＊100
標 準 価 格	¥740（税別）

● 重量：27.6g　● 本体材質：シリコン



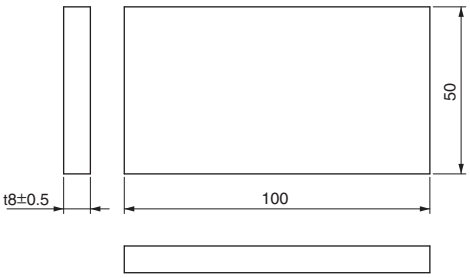

EPスポンジ（両面テープ付）

注文コードNo.	340923
型　　式	8＊50＊100-EPSP
標 準 価 格	¥1,980（税別）

● 重量：5g　● 本体材質：EPDM　● スポンジ素材のため、仕上がり寸法が図面と異なる場合があります。

貼りつける際の注意事項
（SDシート、EPスポンジ）

- 購入後は1ヶ月以内にご使用ください。長期間放置しますと両面テープの粘着力が著しく低下します。（シリコン系接着剤（371759 バスボンド）と併用する事をおすすめします。）
- パッドに貼りつける際は、表面をエタノールで拭き、接着面に手が触れないように貼ってください。
- 貼付後、接着面が密着するように軽く負荷をかけた状態で24時間程度静置してください。
- 粘着力が弱い場合は、シリコン系接着剤（371759 バスボンド）で補強してください。
- 両面テープの特性上、斜め方向からの引っ張りに弱いため、なるべく垂直方向でご使用ください。



シリコンスポンジ

注文コードNo.	293463
型　　式	3T＊250＊250
標 準 価 格	¥4,800（税別）

● 重量：102g　● 本体材質：シリコンスポンジ
● 250×250mm・T3mm



接着剤（シリコンパッド用）

注文コードNo.	371759
型　　式	バスボンド Q 50G クリアー#4888
標 準 価 格	¥560（税別）

● NET：50ml　● シリコンボンド
● シリコンゴム等への接着にご使用ください。



接着剤・セメダイン・20ML

注文コードNo.	371765
型　　式	AX-038（スーパーX・20TM）
標 準 価 格	¥740（税別）

● NET：20ml
● ゴム板等の貼付にご使用ください。



接着剤・セメダイン・135ML

注文コードNo.	371677
型　　式	AX-139（スーパーX8008・135ML）
標 準 価 格	¥3,960（税別）

● NET：135ml
● 安全データシート（SDS）が必要な場合、こちらをお買い求めください。
● ゴム板等の貼付にご使用ください。

材　質	型　式	耐熱温度※	硬　度	色
ニトリルゴム	5T＊50＊100	－10 ～ ＋100	ショア A70 ± 10	黒
シリコン	5T＊50＊100	－60 ～ ＋250	ショア A70 ± 10	白
シリコンスポンジ	3T＊250＊250	－60 ～ ＋200	アスカー C23	オレンジ
EPDM	8＊50＊100-EPSP	－30 ～ ＋100	－	黒
クロロプレンゴム	CP-060	－35 ～ ＋100	ショア A70 ± 10	黒

※一般特性数値であり、目安参考値です。



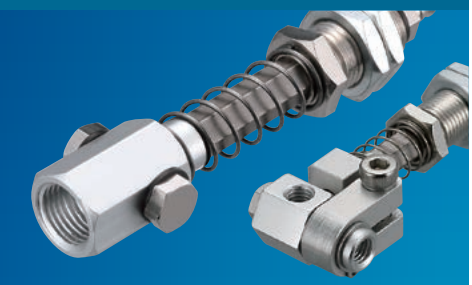

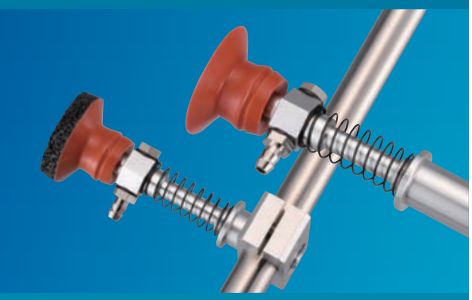





吸　着

吸着パッド ・・・・・・・・・・・・・・・・・・・・・・ 3-2

- ゴムの材質と特性一覧 ・・・・・・・・・・・・・・・・・・・

吸着パッド

性能表はWEBサイトにてご確認願います。

吸着パッド（埋込式／ビス止式）



豊富な種類の中から用途に応じてご使用ください。

3-4

吸着パッド（ジャバラ／TR／TRN）



角度の付いた中型のワークにご使用ください。フッ素タイプもラインナップしました。豊富な種類の中から用途に応じてご使用ください。

3-6

吸着パッド（スポンジ付）



吸着面に凸凹のあるワークにご使用ください。（凸凹が小さいワーク用）

3-7

吸着パッド（十字／フリー／EPスポンジ付）



- パッドから離れにくいワークにご使用ください。
- 角度の付いた小型のワークにご使用ください。
- 吸着面に凸凹のあるワークにご使用ください。（凸凹が大きいワーク用）

3-8

吸着キャップ（ミニ／スモール）



吸着を使用しない場合に、キャップとしてご使用ください。

3-8

吸着パッド用アクセサリー



用途に応じて、吸着パッドの先端に貼り付けてご使用ください。

3-9

吸着パッド（フッ素ジャバラ／薄肉鋼板用）



- 角度のついたワークにご使用ください。
- 薄肉鋼板搬送用。

3-10

吸着パッド（バキューム／多段ジャバラ）



クッション性が高く凸凹のあるワークに対応。

3-11

吸着パッド（パウチ／薄型非接触）



軟体や袋形状ワークに最適。

3-13

吸着パッド金具付（フラット真空／ベローズ）



多様なニーズに対応する特殊パッドを用意しました。

3-15

吸着パッド金具付（長円）



長円タイプです。シリコンとマークレスタイプがあります。

3-19

薄鋼板用パッド



水平方向にも強力保持して優れた安定性。曲面への高い追従性。独自材質で高耐久性。

3-20

パッドinパッド



穴開きワークの取出し最適。パットの中に配置するパットでワーク中央の穴を塞ぎます。

3-40

真空グリッパー



1つのグリッパーで形状の異なるワークを搬送することができます。

3-44

エアーエジェクター用パッド



エアーエジェクターと共にご使用下さい。

3-47

性能表はWEBサイトにてご確認願います。

吸着パッドの理論吸着力

パッドの面積とそのパッドを使用した時に生じる真空度で理論吸着力を求められます。

水平吊り	垂直吊り
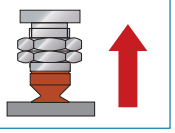	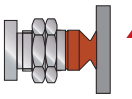

●kPa、N表示

$$W=\frac{C\times P}{101}\times 10.13\times f$$

●mmHg、kg表示

$$W=\frac{C\times P}{760}\times 1.0332\times f$$

理論吸着力は、静的条件の数値ですので実際に使用する場合は水平吊りが1/4、垂直吊りが1/8の安全率をみてください。又、移動させる場合はそれによる加速も考慮してください。

W：理論吸着力(N)・(Kg)　P：真空度(−kPa)・(−mmHg)
C：パッド面積(cm²)　f：安全率

●一般型パッド(ゴムパッド)　※安全率は考慮していません。

パッド径 φ2mm〜φ15mm

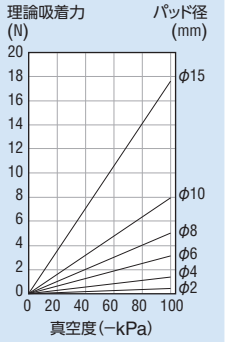

パッド径 φ20mm〜φ50mm

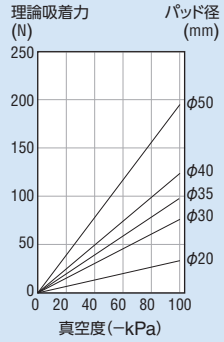

パッド径 φ60mm〜φ200mm

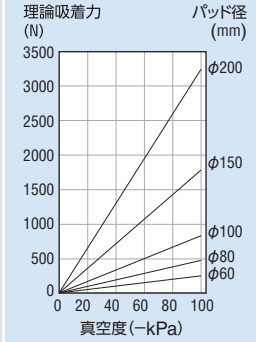

Webにて「吸着パッド径選定ツール」を参照願います。 https://www.eins1.jp/chuckcalc.html

パッド形状と用途

パッド形状		用途
フラット型		ワーク表面が平面で、変形等のない場合。
フラット型(リブ付)		●ワークが変形しやすい場合。 ●ワークの離脱を良くしたい場合。
溝付		●ワークに油膜が張り滑りやすい場合。 ●ワークが湾曲している場合。
長円形		吸着面の少ないワークや、ワークが長く安定しない場合。

パッド形状		用途
ジャバラベローズ		●バッファを取付けるスペースがない場合。 ●吸着面が斜めになっている場合。 ●表面が湾曲している場合。
スポンジ付		ワーク表面が凸凹のある場合。
パウチ		フィルム包装ワークや軟体ワーク。
非接触		プリント基板やアクリル板など吸着搬送できない場合。

ゴムの材質と特性

○：適している　△：条件(型式)によって使用可　×：適していない

特性＼材質	シリコン 茶色 / シリコン 白濁透明、白色※	ウレタン 乳白色	フッ素 黒色	水素化ニトリル 緑色	マークレス 青色
耐熱温度(℃)	−60〜250	−20〜75	−10〜230	−30〜150	−10〜140
ショア硬度(度)	54〜80	55	65	50	60
パッド跡を残しにくい	×	×	○	○	○
食品	×／○	×	×	×	×
食品包装	○	○	○	○	○
油付着	×	○	○	○	○
重負荷	△	○	△	○	△
静電防止	△	×	△	×	×
粗表面(石木)	×	○	×	×	×
ガラス	×	○	○	×	○
耐アルコール	○	△	△	○	○
耐酸	△	×	○	△	×

● 上記の特性は、ゴムの一般特性を表したものであくまで目安の参考値で保証するものではありません。パッドの形状、使用条件により異なりますのであらかじめご了承願います。
※ シリコンパッド(白濁透明、白色)は、FDA(米国食品医薬品局)の規格に準拠したシリコンゴムを使用しています。

吸着パッド（埋込式／ビス止式）

豊富な種類の中から用途に応じてご使用ください。

強化シリコン 耐久性・耐熱性（250℃）に優れ、バランスが取れています。
ウレタン 耐久性・耐油性・耐化学性に優れ、柔軟性にも富んでいます。
フッ素 耐久性・耐熱性・耐化学性に優れ、吸着痕が比較的付きにくく長寿命。
ニトリル 耐摩耗性・耐油性に優れ、吸着痕が比較的付きにくい。

パッド径		φ4mm	φ6mm	φ4mm	φ6mm	φ8mm	φ10mm
吸着パッド（埋込式）		※マイクロ	※マイクロ				
図面		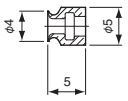	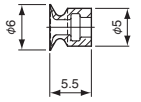	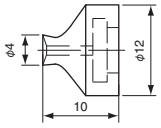	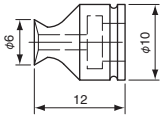	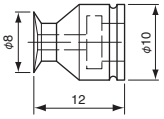	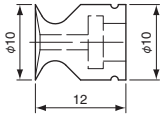
強化シリコン（茶色）	注文コードNo.	210789 Ⓟ	210790 Ⓟ	210700	210255	210191	210615
	型式	VAPH-4M	VAPH-6M	VAPH-4C	VAPH-6C	VAPH-8C	VAPH-10C
	標準価格	¥150（税別）	¥190（税別）	¥200（税別）	¥200（税別）	¥220（税別）	¥240（税別）
	重量	0.2g	0.3g	0.4g	0.5g	0.6g	0.7g
ウレタン（乳白色）	注文コードNo.	—	—	210701	210395	210396	210703
	型式	—	—	VAPU-4C	VAPU-6C	VAPU-8C	VAPU-10C
	標準価格	—	—	¥550（税別）	¥560（税別）	¥560（税別）	¥590（税別）
	重量	—	—	0.4g	0.6g	0.7g	0.7g
フッ素（黒色）	注文コードNo.	—	—	210702	210402	210403	210704
	型式	—	—	VAPF-4C	VAPF-6C	VAPF-8C	VAPF-10C
	標準価格	—	—	¥940（税別）	¥970（税別）	¥970（税別）	¥1,030（税別）
	重量	—	—	0.9g	0.9g	1.0g	1.0g
ニトリル（緑色）	注文コードNo.	—	—	210791	210792	210793	210794
	型式	—	—	VAPN-4C	VAPN-6C	VAPN-8C	VAPN-10C
	標準価格	—	—	¥860（税別）	¥1,020（税別）	¥1,020（税別）	¥1,020（税別）
	重量	—	—	0.7g	0.7g	0.6g	0.6g
対応吸着金具		マイクロ：VFILB-M、MSH ➡ 3-23,30		ミニ：VFIL-SS、VFILB-SSH系 ➡ 3-23,24,25,30			

パッド径		φ12mm	φ14mm	φ15mm	φ20mm	φ25mm
吸着パッド（埋込式）						
図面		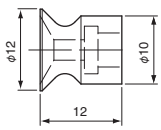	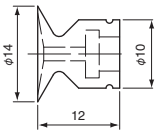	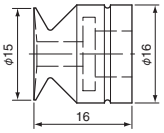	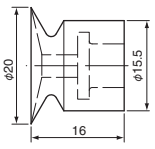	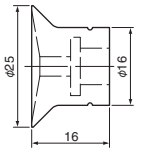
強化シリコン（茶色）	注文コードNo.	210192	210616	210193	210194	210617
	型式	VAPH-12C	VAPH-14C	VAPH-15C	VAPH-20C	VAPH-25C
	標準価格	¥260（税別）	¥300（税別）	¥330（税別）	¥350（税別）	¥350（税別）
	重量	0.8g	1.0g	2.2g	2.6g	3.3g
ウレタン（乳白色）	注文コードNo.	210397	210705	210398	210399	—
	型式	VAPU-12C	VAPU-14C	VAPU-15C	VAPU-20C	—
	標準価格	¥590（税別）	¥590（税別）	¥630（税別）	¥630（税別）	—
	重量	0.8g	0.8g	2.4g	2.8g	—
フッ素（黒色）	注文コードNo.	210404	210706	210405	210406	—
	型式	VAPF-12C	VAPF-14C	VAPF-15C	VAPF-20C	—
	標準価格	¥1,090（税別）	¥1,090（税別）	¥1,210（税別）	¥1,210（税別）	—
	重量	1.2g	1.2g	3.5g	3.8g	—
ニトリル（緑色）	注文コードNo.	210795	210796	210797	210798	—
	型式	VAPN-12C	VAPN-14C	VAPN-15C	VAPN-20C	—
	標準価格	¥1,160（税別）	¥1,160（税別）	¥1,200（税別）	¥1,200（税別）	—
	重量	1.0g	1.0g	3.1g	3.3g	—
対応吸着金具		ミニ：VFIL-SS、VFILB-SSH系 ➡ 3-23,24,25,30		スモール：VFIL-S、VFILB-SH系 ➡ 3-26,27,28,30		

Ⓟ ポイント対象品

パッド径		φ30mm	φ35mm	φ40mm	φ45mm
吸着パッド（埋込式）					
図面		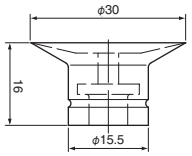	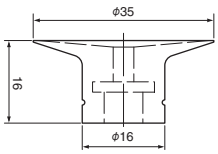	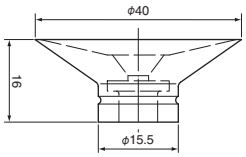	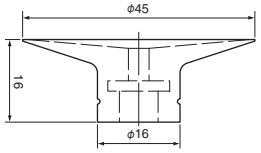
弾化シリコン（茶色）	注文コードNo.	210195	210618	210196	210621
	型式	VAPH-30C	VAPH-35C	VAPH-40C	VAPH-45C
	標準価格	¥400（税別）	¥440（税別）	¥500（税別）	¥530（税別）
	重量	3.6g	4.0g	5.7g	6.9g
ウレタン（乳白色）	注文コードNo.	210400	—	210401	—
	型式	VAPU-30C	—	VAPU-40C	—
	標準価格	¥630（税別）	—	¥690（税別）	—
	重量	3.6g	—	6.0g	—
フッ素（黒色）	注文コードNo.	210407	—	210408	—
	型式	VAPF-30C	—	VAPF-40C	—
	標準価格	¥1,210（税別）	—	¥1,650（税別）	—
	重量	5.5g	—	8.8g	—
ニトリル（緑色）	注文コードNo.	210799	—	210800	—
	型式	VAPN-30C	—	VAPN-40C	—
	標準価格	¥1,200（税別）	—	¥1,710（税別）	—
	重量	4.6g	—	7.6g	—
対応吸着金具		スモール：VFIL-S、VFILB-SH系 ➡ 3-26,27,28,30			

パッド径		φ50mm	φ60mm	φ60mm	φ70mm
吸着パッド（ビス止式）					
図面		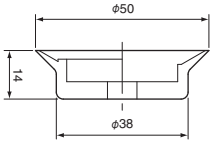	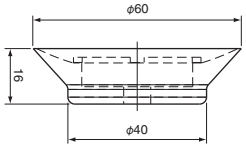	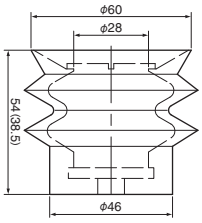 ※（ ）内は吸着時の寸法を示します。	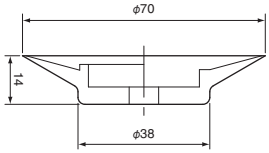
弾化シリコン（茶色）	注文コードNo.	210619	210311	210044	210620
	型式	VAPH-50F	VAPH-60F	VAPH-60F-2	VAPH-70F
	標準価格	¥550（税別）	¥740（税別）	¥2,450（税別）	¥770（税別）
	重量	11.0g	17.0g	73.0g	17.0g
フッ素（黒色）	注文コードNo.	—	210417	—	—
	型式	—	VAPF-60F	—	—
	標準価格	—	¥2,310（税別）	—	—
	重量	—	28.0g	—	—
ニトリル（緑色）	注文コードNo.	—	210801	—	—
	型式	—	VAPN-60F	—	—
	標準価格	—	¥2,400（税別）	—	—
	重量	—	23.8g	—	—
対応吸着金具		ラージ：VFI-L、VFIL-H系 ➡ 3-29,31			

吸着パッド（ジャバラ／TR／TRN）

豊富な種類の中から用途に応じてご使用ください。

強化シリコン　耐久性・耐熱性（250℃）に優れ、バランスが取れています。　ニトリル　耐摩耗性・耐油性に優れ、吸着痕が比較的付きにくい。

▶ 吸着面に曲面や角度の付いたワークにご使用ください。ワークをジャバラ分引き寄せます。

パッド径		φ3mm	φ15mm	φ20mm	φ30mm	φ40mm
吸着パッド（ジャバラ）						
図面 ※（ ）内は吸着時の寸法を示します。		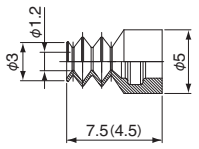	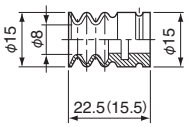	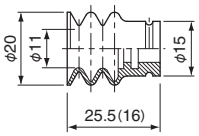	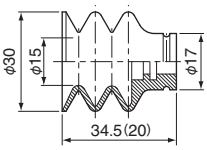	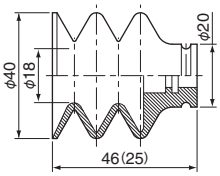
強化シリコン（茶色）	注文コードNo.	210897 Ⓟ	210697 Ⓟ	210661	210662	210663
	型式	VAPH-3C-3	VAPH-15C-3	VAPH-20C-3	VAPH-30C-3	VAPH-40C-3
	標準価格	¥660（税別）	¥550（税別）	¥570（税別）	¥770（税別）	¥1,210（税別）
	重量	1.0g	2.7g	2.9g	7.0g	18.4g
対応吸着金具		マイクロ：VFILB-M、MSH ➡ 3-23,30	スモール：VFIL-S、VFILB-SH系 ➡ 3-26,27,28,30			

▶ 吸着面に曲面や角度の付いたワークにご使用ください。ワーク角度に追従性能を発揮。

パッド径		φ6mm	φ8mm	φ10mm	φ12mm
吸着パッド（TR/TRN）					
図面 ※（ ）内は吸着時の寸法を示します。		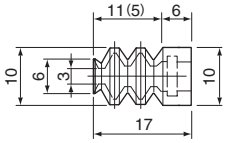	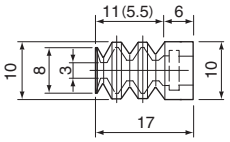	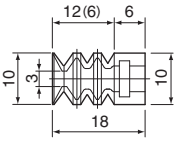	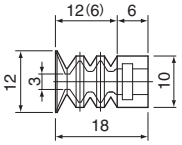
強化シリコン（茶色）	注文コードNo.	196327	196342	196406	196405
	型式	TR-1062-1M	TR-1062-2M	TR-1062-3M	TR-1062-4M
	標準価格	¥700（税別）	¥700（税別）	¥770（税別）	¥770（税別）
	重量	1.0g	1.0g	1.0g	1.1g
ニトリル（緑色）	注文コードNo.	196403	196401	196399	196397
	型式	TRN-1062-1M	TRN-1062-2M	TRN-1062-3M	TRN-1062-4M
	標準価格	¥1,230（税別）	¥1,230（税別）	¥1,260（税別）	¥1,260（税別）
	重量	1.4g	1.4g	1.4g	1.5g
対応吸着金具		ミニ：VFIL-SS、VFILB-SSH系 ➡ 3-23,24,25,30			

パッド径		φ6mm	φ8mm	φ10mm	φ12mm
吸着パッド（TR/TRN）					
図面 ※（ ）内は吸着時の寸法を示します。		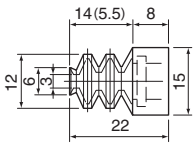	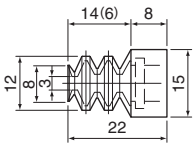	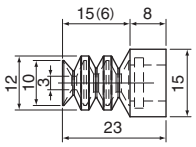	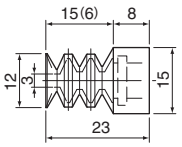
強化シリコン（茶色）	注文コードNo.	193511	193512	196135	196136
	型式	TR-1062-1	TR-1062-2	TR-1062-3	TR-1062-4
	標準価格	¥840（税別）	¥840（税別）	¥870（税別）	¥870（税別）
	重量	1.0g	1.0g	1.0g	1.1g
ニトリル（緑色）	注文コードNo.	196404	196402	196400	196398
	型式	TRN-1062-1	TRN-1062-2	TRN-1062-3	TRN-1062-4
	標準価格	¥1,650（税別）	¥1,650（税別）	¥1,680（税別）	¥1,680（税別）
	重量	1.4g	1.4g	1.4g	1.5g
対応吸着金具		スモール：VFIL-S、VFILB-SH系 ➡ 3-26,27,28,30			

Ⓟ ポイント対象品

吸着パッド（スポンジ付）

吸着面に凸凹のあるワークにご使用ください。（凸凹が小さいワーク用）

●その他のサイズのスポンジ付パッドに付きましてはお問い合わせください。
●スポンジ材質：単泡シリコン　●長時間連続して使用する場合、耐熱温度は150℃となります。

パッド径	φ8mm	φ12mm	φ15mm	φ20mm	φ30mm
吸着パッド（スポンジ付）					
図面	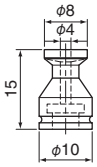	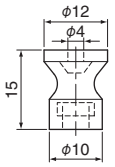	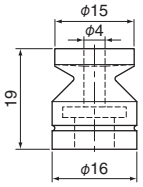	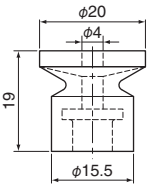	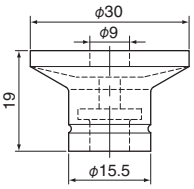
注文コードNo.	210664	210665	210534	210535	210536
型式	VAPH-8C-SP	VAPH-12C-SP	VAPH-15C-SP	VAPH-20C-SP	VAPH-30C-SP
標準価格	¥720（税別）	¥830（税別）	¥720（税別）	¥760（税別）	¥1,050（税別）
重量	0.7g	0.9g	2.6g	2.9g	4.8g
耐熱温度	200℃		200℃		
対応吸着金具	ミニ：VFIL-SS、VFILB-SSH系 ➡ 3-23,24,25,30		スモール：VFIL-S、VFILB-SH系 ➡ 3-26,27,28,30		

強化シリコン（茶色）

パッド径	φ40mm	φ60mm
吸着パッド（スポンジ付）		 ※ビス止式
図面	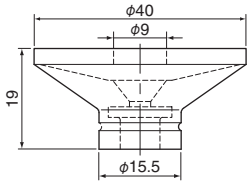	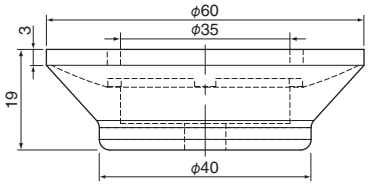
注文コードNo.	210537	210538
型式	VAPH-40C-SP	VAPH-60F-SP
標準価格	¥1,320（税別）	¥1,650（税別）
重量	8.3g	22.0g
耐熱温度	200℃	200℃
対応吸着金具	スモール：VFIL-S、VFILB-SH系 ➡ 3-26,27,28,30	ラージ：VFI-L、VFIL-H系 ➡ 3-29,31

強化シリコン（茶色）

パッド径	φ20mm	φ30mm	φ40mm
吸着パッド（ジャバラ・スポンジ付）			
図面	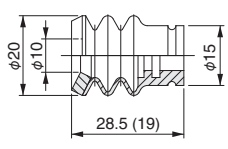	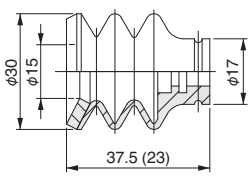	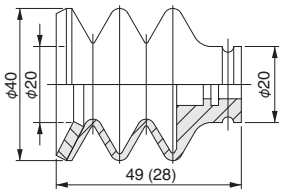
注文コードNo.	210914	210915	210916
型式	VAPH-20C-10-3-SP	VAPH-30C-15-3-SP	VAPH-40C-20-3-SP
標準価格	¥1,420（税別）	¥1,540（税別）	¥2,080（税別）
重量	3.0g	8.0g	19.0g
耐熱温度	200℃		
対応吸着金具	スモール：VFIL-S、VFILB-SH系 ➡ 3-26,27,28,30		

強化シリコン（茶色）

吸着パッド(十字/フリー/EPスポンジ付)/吸着キャップ(ミニ/スモール)

豊富な種類の中から用途に応じてご使用ください。

▶パッドから離れにくいワークにご使用ください。

パッド径		φ15mm	φ20mm
吸着パッド(十字)			
図面		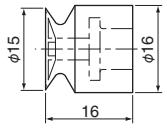	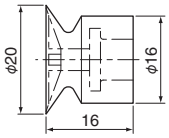
強化シリコン(茶色)	注文コードNo.	210389	210390
	型式	VAPH-15C-1	VAPH-20C-1
	標準価格	¥500(税別)	¥550(税別)
	重量	2.0g	2.4g
対応吸着金具		スモール:VFIL-S、VFILB-SH系 ➡ 3-26,27,28,30	

▶角度の付いた小型のワークにご使用ください。

パッド径		φ12mm	φ20mm
吸着パッド(フリー)			
図面		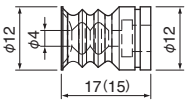	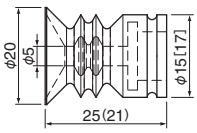
強化シリコン(茶色)	注文コードNo.	210280	210310
	型式	VAPH-12C-2	VAPH-20C-2
	標準価格	¥500(税別)	¥520(税別)
	重量	1.1g	2.8g
ウレタン(乳白色)	注文コードNo.	210409	210410
	型式	VAPU-12C-2	VAPU-20C-2
	標準価格	¥970(税別)	¥910(税別)
	重量	1.2g	3.0g
フッ素(黒色)	注文コードNo.	210411	210412
	型式	VAPF-12C-2	VAPF-20C-2
	標準価格	¥1,210(税別)	¥1,650(税別)
	重量	1.9g	4.3g
ニトリル(緑色)	注文コードNo.	210802	210803
	型式	VAPN-12C-2	VAPN-20C-2
	標準価格	¥1,200(税別)	¥1,670(税別)
	重量	1.5g	3.9g
対応吸着金具		ミニ:VFIL-SS、VFILB-SSH系 ➡ 3-23,24,25,30	スモール:VFIL-S、VFILB-SH系 ➡ 3-26,27,28,30

※( )内は吸着時の寸法を示します。
※[ ]内は強化シリコンの寸法を示します。

▶キャップとして吸着金具の先端へご使用ください。

パッド径		φ10mm	φ16mm
吸着キャップ			
図面		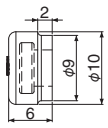	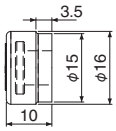
強化シリコン(茶色)	注文コードNo.	211024 P	211023 P
	型式	VAPH-SSC	VAPH-SC
	標準価格	¥220(税別)	¥280(税別)
	重量	0.35g	1.70g
対応吸着金具		ミニ:VFIL-SS、VFILB-SSH系 ➡ 3-23,24,25,30	スモール:VFIL-S、VFILB-SH系 ➡ 3-26,27,28,30

▶吸着面に凸凹のあるワークにご使用ください。(凸凹が大きいワーク用)

パッド径		φ14mm	φ20mm	φ30mm	φ40mm
吸着パッド(EPスポンジ付)					
図面		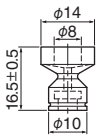	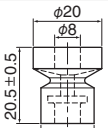	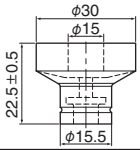	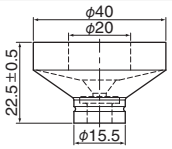
強化シリコン(茶色)	注文コードNo.	210859	210860	210861	210862
	型式	VAPH-14C-EPSP	VAPH-20C-EPSP	VAPH-30C-EPSP	VAPH-40C-EPSP
	標準価格	¥980(税別)	¥1,060(税別)	¥1,110(税別)	¥1,670(税別)
	重量	1.1g	2.8g	4.0g	6.4g
	耐熱温度	80℃	80℃		
対応吸着金具		ミニ:VFIL-SS、VFILB-SSH系 ➡ 3-23,24,25,30	スモール:VFIL-S、VFILB-SH系 ➡ 3-26,27,28,30		

パッド径		φ50mm	φ60mm
吸着パッド(EPスポンジ付)		 ※ビス止式	 ※ビス止式
図面		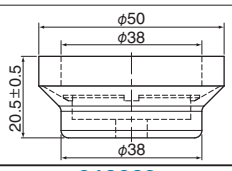	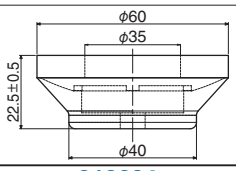
強化シリコン(茶色)	注文コードNo.	210863	210864
	型式	VAPH-50F-EPSP	VAPH-60F-EPSP
	標準価格	¥1,730(税別)	¥2,220(税別)
	重量	11.5g	18.2g
	耐熱温度	80℃	
対応吸着金具		ラージ:VFI-L、VFIL-H系 ➡ 3-29,31	

当吸着パッドの注意事項

- EPスポンジとの接着は両面テープで貼りつけています。粘着力が弱い場合は、シリコン系接着剤(371759 バスボンド)で補強してください。
- 両面テープの特性上、斜め方向からの引っ張りに弱いため、なるべく垂直方向でご使用ください。
- スポンジ素材のため、仕上り寸法が図面と異なる場合があります。

P ポイント対象品

吸着パッド用アクセサリー

用途に応じてご使用ください。

▶ 吸着パッドの先端に貼付ける静電気除去シートです。

パッド径	φ12mm	φ15mm	φ20mm	φ30mm	φ40mm
SDシート（静電気除去）					
図面	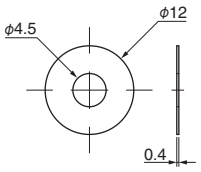	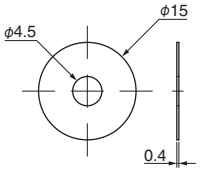	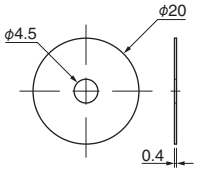	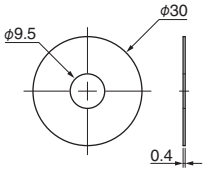	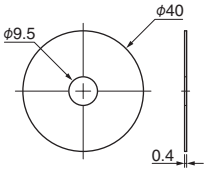
注文コードNo.	271682	271683	282552	297701	300485
型式	12C-SD	15C-SD	20C-SD	30C-SD	40C-SD
標準価格	¥370（税別）	¥390（税別）	¥530（税別）	¥660（税別）	¥800（税別）
重量	1.0g	1.0g	1.0g	1.0g	1.0g
耐熱温度	80℃				

※SDシート貼付後の真空圧力は、40%程低下する場合があります。　※両面テープ加工済。

▶ 吸着パッドの先端に貼付けるEPスポンジシートです。吸着面に凸凹が有るワークに最適です。

パッド径	φ14mm	φ20mm	φ30mm	φ40mm	φ50mm	φ60mm
EPスポンジ（黒色）						
図面	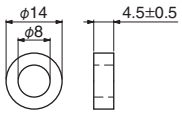	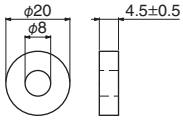	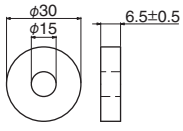	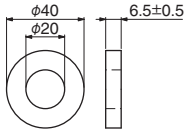	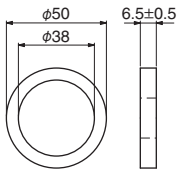	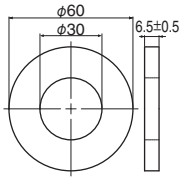
注文コードNo.	271559	282010	294889	300386	310589	322949
型式	14C-EPSP	20C-EPSP	30C-EPSP	40C-EPSP	50C-EPSP	60C-EPSP
標準価格	¥290（税別）	¥340（税別）	¥420（税別）	¥510（税別）	¥690（税別）	¥840（税別）
重量	0.1g	0.2g	0.4g	0.7g	0.5g	1.2g
耐熱温度	80℃					

※スポンジ素材のため、仕上り寸法が図面と異なる場合があります。
※スポンジシート被膜はがしには、コードNo.286172「1枚切りカッター」をご利用ください。（詳細はWebサイトにてご確認ください。）

▶ 吸着パッド（ジャバラ）に貼付けるスポンジシートです。

パッド径	φ40mm
シリコン・スポンジリング（茶色）	
図面	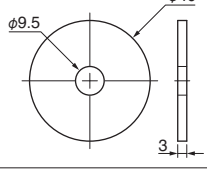
注文コードNo.	072746
型式	40C-SP
標準価格	¥330（税別）
重量	1.0g
耐熱温度	200℃

NEW



1枚切りカッター キリヌーク

注文コードNo.	286172
型式	209B
標準価格	¥1,100（税別）

● EPスポンジシート被膜剥がしに最適です。本体に内蔵されたバネが刃の圧力を一定に保つので、安定した一枚切りが可能です。



接着剤（シリコンパッド用）

注文コードNo.	371759
型式	バスボンドQ 50G クリアー #4888
標準価格	¥560（税別）

● NET：50ml　● シリコンボンド
● ゴム系への接着にご使用ください。

NEW



アルミ製ラミジップ

注文コードNo.	002407
型式	AL-22
標準価格	¥220（税別）

● 吸着パッドの保管にご使用ください。

貼りつける際の注意事項
（SDシート、EPスポンジ）

- 購入後は1ヶ月以内にご使用ください。長期間放置しますと両面テープの粘着力が著しく低下します。（シリコン系接着剤（371759 バスボンド）と併用する事をおすすめします。）
- パッドに貼りつける際は、表面をエタノールで拭き、接着面に手が触れないように貼ってください。
- 貼付後、接着面が密着するように軽く負荷をかけた状態で24時間程度静置してください。
- 粘着力が弱い場合は、シリコン系接着剤（371759 バスボンド）で補強してください。
- 両面テープの特性上、斜め方向からの引っ張りに弱いため、なるべく垂直方向でご使用ください。

貼りつける際の注意事項
（シリコン・スポンジリング）

- パッドに貼りつける際は、表面をエタノールで拭き、接着面に手が触れないようにシリコン系接着剤（371759 バスボンド）で貼りつけてください。

吸着パッド（フッ素ジャバラ／薄肉鋼板用）

用途に応じてご使用ください。

フッ素 耐久性・耐熱性・耐化学性に優れ、吸着痕が比較的付きにくく長寿命。　**ニトリル** 耐摩耗性・耐油性に優れ、吸着痕が比較的付きにくい。

▶ 角度の付いたワークにご使用ください。（高温対応でパッド跡を残しにくい）

パッド径		φ3mm	φ15mm	φ20mm	φ30mm	φ40mm
吸着パッド（フッ素ジャバラ）						
図面 ※（ ）内は吸着時の寸法を示します。		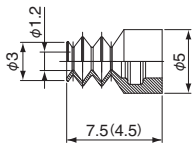	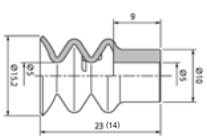	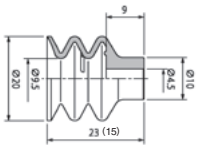	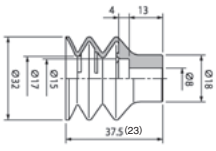	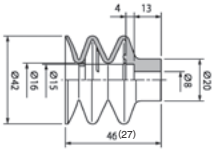
フッ素（黒色）	注文コードNo.	211101	042042	042043	042044	042045
	型式	VAPF-3C-3	EPCG-15-F	EPCG-20-F	EPCG-30-F	EPCG-40-F
	標準価格	¥1,320（税別）	¥800（税別）	¥900（税別）	¥1,450（税別）	¥1,650（税別）
	重量	0.1g	3g	4g	14g	32g
専用ヘッド	名称		吸着ヘッド・M5・EPCG用15/20		吸着ヘッド・M5・EPCG用30/40	
	注文コードNo.		211102 P		211103 P	
	型式		VFILK-AH01		VFILK-AH02	
	標準価格		¥480（税別）		¥600（税別）	
	重量		3.0g		8.0g	
図面			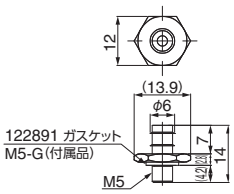		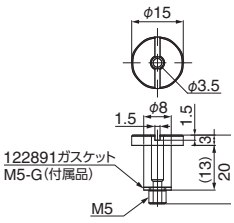	
対応吸着金具		マイクロ：VFILB-M、MSH ➡ 3-23,30	VFILB2-SH系（アタッチヘッドを外して使用）➡ 3-30			

※ フッ素パッドφ15mm～φ40mmをご使用の場合、専用の吸着ヘッド金具が必要です。

▶ 薄肉鋼板搬送にご使用ください。
パッド吸着面の溝によって、油膜の張った鉄板の横滑りを防ぎ、湾曲したワークにも追従し緩衝効果を備えています。

パッド径		φ30mm		φ60mm	
吸着パッド（薄肉鋼板用）					
図面 ※（ ）内は吸着時の寸法を示します。		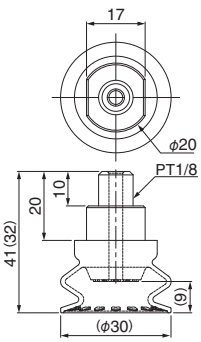	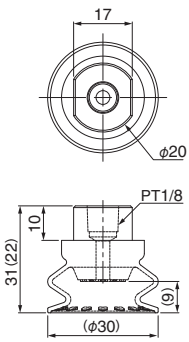	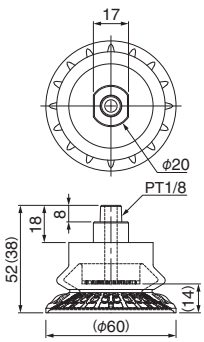	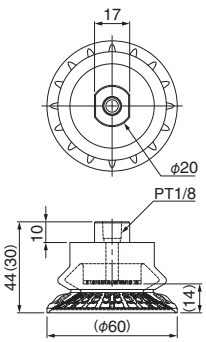
ニトリル（黒色）	注文コードNo.	210918 P	210919 P	210920 P	210921 P
	型式	VAPNP-30C-1-M	VAPNP-30C-1-F	VAPNP-60C-1-M	VAPNP-60C-1-F
	標準価格	¥1,320（税別）	¥1,430（税別）	¥1,430（税別）	¥1,540（税別）
	重量	15.0g	12.0g	47.0g	45.0g
	ゴムの特性	耐熱温度：85℃／ショア硬度：60		耐熱温度：85℃／ショア硬度：60	
対応吸着金具		ラージ、VFI-L、VFIL-H系 ➡ 3-29,31	—	ラージ、VFI-L、VFIL-H系 ➡ 3-29,31	—

P ポイント対象品

吸着パッド（バキューム）

豊富な種類の中から用途に応じてご使用ください。

シリコン　耐久性・耐熱性（250℃）に優れ、バランスが取れています。　フッ素　耐久性・耐熱性・耐化学性に優れ、吸着痕が比較的付きにくく長寿命。

▶ リップ部が薄い2段ジャバラパッド

パッド径		φ2mm	φ4mm	φ6mm	φ8mm	φ10mm	φ15mm
吸着パッド（バキューム）		NEW 	NEW 				
図面		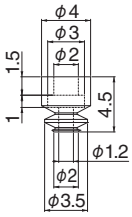	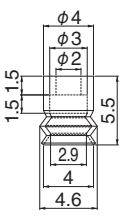	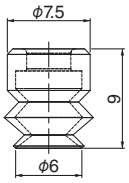	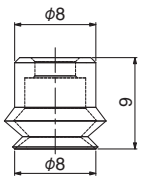	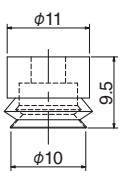	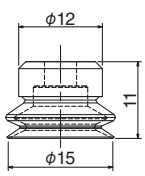
シリコンゴム（白濁透明）	注文コードNo.	NEW 042095	NEW 042096	042038	042039	042040	042041
	型式	EPJG-2-S	EPJG-4-S	EPJG-6-S	EPJG-8-S	EPJG-10-S	EPJG-15-S
	標準価格	¥1,120（税別）	¥450（税別）	¥360（税別）	¥360（税別）	¥390（税別）	¥420（税別）
	重量	0.1g	0.1g	0.15g	0.25g	0.45g	1.0g
フッ素（黒色）	注文コードNo.	NEW 042097	NEW 042098	NEW 042099	NEW 042100	—	—
	型式	EPJG-2-F-RA	EPJG-4-F-RA	EPJG-6-F-RA	EPJG-8-F-RA	—	—
	標準価格	¥1,580（税別）	¥980（税別）	¥1,000（税別）	¥1,020（税別）	—	—
	重量	0.1g	0.1g	0.2g	0.3g	—	—
専用ヘッド		NEW 		NEW 			
図面		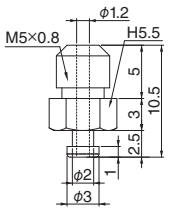		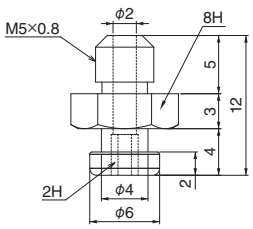			
注文コードNo.		042111		042112			
型式		ETN-PS-2A-M5		ETN-PS-10-M5			
標準価格		¥1,000（税別）		¥500（税別）			
重量		0.5g		0.8g			
対応吸着金具		VFILB2-SSH、SH系（アタッチヘッドを外して使用） ➡ 3-30					

吸着パッド（多段ジャバラ）

豊富な種類の中から用途に応じてご使用ください。

▶優れたクッション性で凸凹のある吸着物に対応！

パッド径	φ3mm	φ15mm	φ20mm	φ30mm	φ40mm	φ50mm
吸着パッド（多段ジャバラ）	NEW 	NEW	NEW 			
図　面	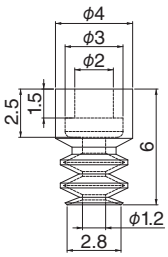	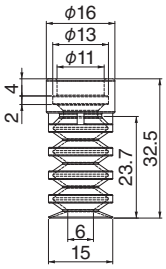	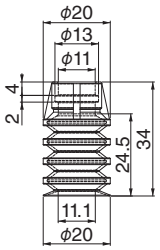	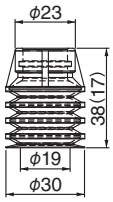	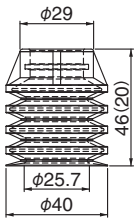	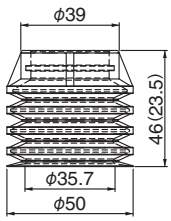
注文コードNo.	042101	042102	042103	042071	042072	042073
型　式	EPCG-3-S	EPLG-15-S5	EPLG-20-S5	EPLG-30-S5	EPLG-40-S5	EPLG-50-S5
標準価格	¥1,050（税別）	¥900（税別）	¥950（税別）	¥1,000（税別）	¥1,400（税別）	¥1,500（税別）
重　量	0.1g	1.6g	20.8g	6.9g	15.7g	20.8g
専用ヘッド	NEW 				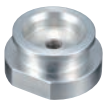	
図　面	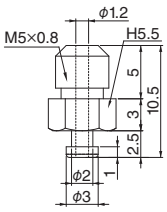	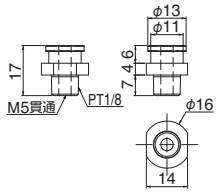	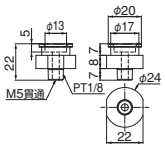	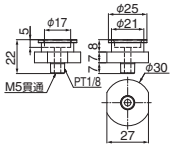	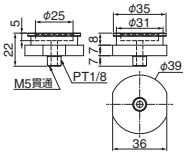
注文コードNo.	042111	211114 P	211115 P	211116 P	211117 P	
型　式	ETN-PS-2A-M5	VFILA-PHA-1/8	VFILA-PHB-1/8	VFILA-PHC-1/8	VFILA-PHD-1/8	
標準価格	¥1,000（税別）	¥800（税別）	¥900（税別）	¥1,000（税別）	¥1,300（税別）	
重　量	0.5g	4.0g	13.0g	18.0g	34.0g	
対応吸着金具	VFILB-SSH➡ 3-30	VFILB-1/8、VFI-L、VFIL-H➡ 3-29,31				

P ポイント対象品

吸着パッド(パウチ)

用途に応じてご使用ください。

▶ 軟体や袋形状のワークを優れた追従性とグリップ力で搬送します。

■星形フラットタイプ

パッド径	φ24mm(φ20mm相当)	φ40mm(φ34mm相当)	φ56mm(φ48mm相当)
吸着パッド(パウチ)	NEW 	NEW 	NEW 
図　面	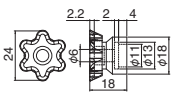	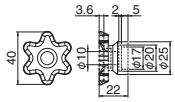	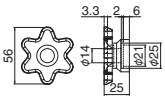
注文コードNo.	042108	042109	042110
型　式	EPMG-24S-S4	EPMG-40S-S4	EPMG-56S-S4
標準価格	¥1,250 (税別)	¥2,100 (税別)	¥2,250 (税別)
重　量	2.5g	5.6g	20.3g
対応吸着金具	❶VFILA-PHA-1/8	❷VFILA-PHB-1/8	❸VFILA-PHC-1/8

※吸着パッドのご使用には、専用の吸着ヘッドが必要になります。

■星形ジャバラタイプ

パッド径	φ24mm(φ20mm相当)	φ40mm(φ34mm相当)	φ56mm(φ48mm相当)
吸着パッド(パウチ)			NEW 
図　面 ※( )内は吸着時の寸法を示します。	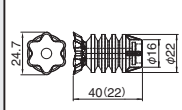	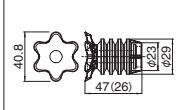	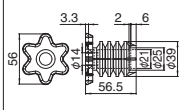
注文コードNo.	042074	042075	042107
型　式	EPMG-24L-S4	EPMG-40L-S4	EPMG-56L-S4
標準価格	¥1,300 (税別)	¥2,250 (税別)	¥2,550 (税別)
重　量	5.0g	10.0g	11.1g
対応吸着金具	❶VFILA-PHA-1/8	❷VFILA-PHB-1/8	❸VFILA-PHC-1/8

※吸着パッドのご使用には、専用の吸着ヘッドが必要になります。

■円形フラットタイプ

パッド径	φ18mm	φ25mm	φ35mm
吸着パッド(パウチ)	NEW 	NEW 	NEW 
図　面	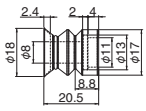	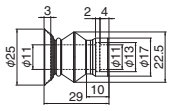	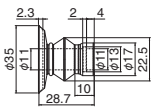
注文コードNo.	042104	042105	042106
型　式	EPNG-132B-S4	EPNG-133B-S4	EPNG-134B-S4
標準価格	¥1,460 (税別)	¥1,500 (税別)	¥1,850 (税別)
重　量	0.5g	2.8g	3.3g
対応吸着金具	❶VFILA-PHA-1/8		

※吸着パッドのご使用には、専用の吸着ヘッドが必要になります。

■星形／円形パウチパッド用吸着ヘッド

外金具	❶ 	❷ 	❸ 
図　面	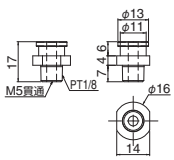	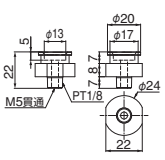	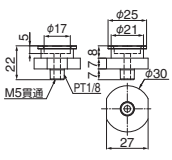
注文コードNo.	211114 P	211115 P	211116 P
型　式	VFILA-PHA-1/8	VFILA-PHB-1/8	VFILA-PHC-1/8
標準価格	¥800 (税別)	¥900 (税別)	¥1,000 (税別)
重　量	4.0g	13.0g	18.0g
対応吸着金具	VFILB-1/8、VFI-L、VFIL-H➡ 3-29,31		

星形のリップ形状が
軟体や袋形状のワークを自在に追従



特殊リップ構造により
密着吸着が可能



P ポイント対象品

薄型非接触パッド

3つの吊上げ力からお選びください。

- ベルヌーイの定理により、高速で排出されるエアーに吸い寄せられ非接触でワークを搬送できます。
- ワークに接触しないため、吸着痕やダメージを与えず搬送致します。

パッド径	φ40mm	φ60mm	φ80mm
薄型非接触パッド	NEW 	NEW 	NEW 
図　面	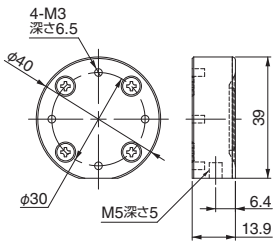	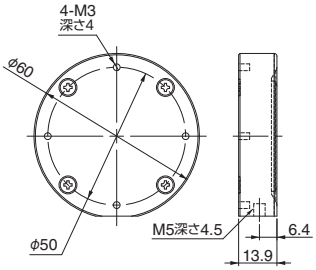	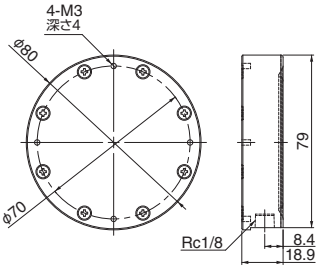
注文コードNo.	042113	042114	042115
型　式	ECOPS-40Y	ECOPS-60Y	ECOPS-80Y
標準価格	¥18,400（税別）	¥25,900（税別）	¥29,700（税別）
重　量	26g	66g	147g

■仕　様

型　式	使用流体	配管接続口径	使用圧力範囲 (MPa)	使用温度範囲 (℃)	吊上げ力 (N)	空気消費量 (L/min (ANR))	質　量 (g)
ECOPS-40Y	空気 (非腐食・不燃性気体)	M5	0.15 ～ 0.5	0 ～ 45 (但し、凍結しないこと)	8	88	26
ECOPS-60Y					15	105	66
ECOPS-80Y		Rc1/8			34	168	147

原理図

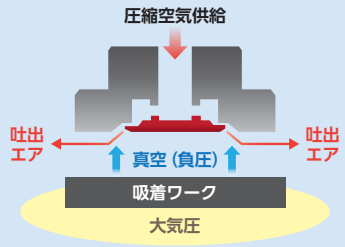

エアを吐出して吸着するため、内部が汚れず分解洗浄をしなくても衛生的に使用できます。

性能グラフ

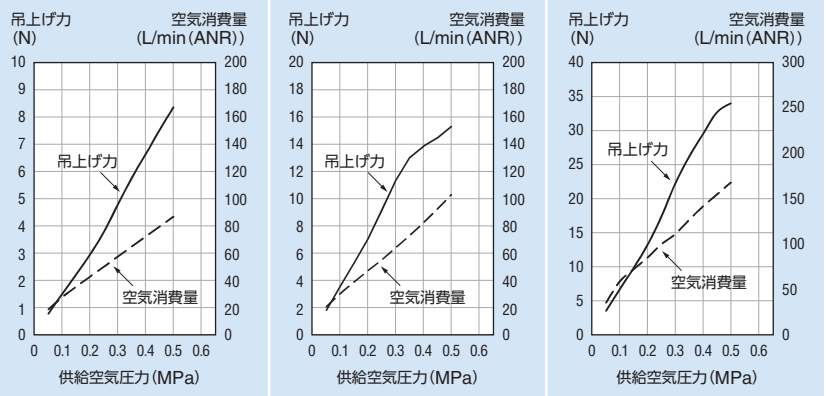

吸着パッド金具付（フラット真空）

多様なニーズに対応する特殊パッドを用意しました。

シリコン　耐久性・耐熱性（250℃）に優れ、バランスが取れています。　マークレス　耐久性・耐熱性（140℃）に優れ、吸着痕が残りにくい。

●回止式金具（VFILB,VFILB2）の吸着アタッチヘッドを外してご使用頂けます。

▶ 表面がフラットなワークの搬送に適しています。

パッド径		φ1.2mm	φ1.8mm	φ2mm	φ3.5mm	φ5mm	φ6mm
吸着パッド（フラット真空）							
図　面		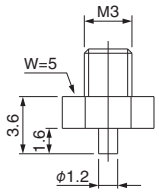	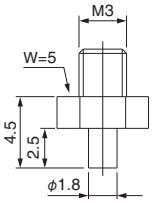	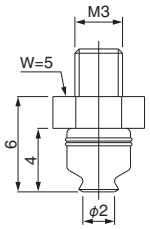	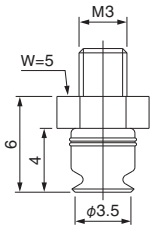	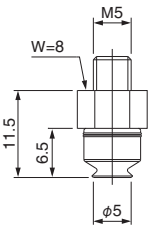	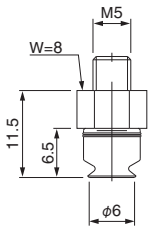
シリコンゴム（白濁透明）	注文コードNo.	183823	183824	183825	183826	183827	183828
	型　式	SQN 1 SI-M3 M	SQN 1.5 SI-M3 M	SQN 2 SI-M3 M	SQN 3.5 SI-M3 M	SQN 5 SI-M5 M	SQN 6 SI-M5 M
	標準価格	¥1,460（税別）	¥1,460（税別）	¥900（税別）	¥960（税別）	¥880（税別）	¥880（税別）
	重　量	1.0g	1.0g	1.0g	1.0g	1.1g	1.1g
マークレスゴム（青色）	注文コードNo.	—	—	—	—	183797	183798
	型　式	—	—	—	—	SQN 5 HT1-M5 M	SQN 6 HT1-M5 M
	標準価格	—	—	—	—	¥1,270（税別）	¥1,270（税別）
	重　量	—	—	—	—	1.1g	1.1g
対応吸着金具		マイクロ：VFILB-M、MSH ➡ 3-23,30				回止式ミニ・スモール：VFILB、VFILBR系 ➡ 3-30,31	

パッド径		φ8mm	φ10mm	φ15mm	φ20mm
吸着パッド（フラット真空）					
図　面		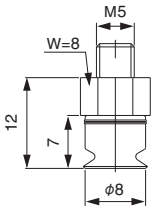	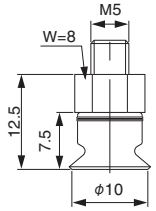	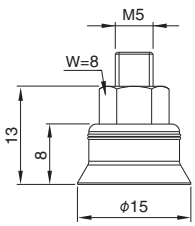	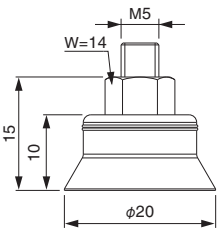
シリコンゴム（白濁透明）	注文コードNo.	183829	183830	183831	183832
	型　式	SQN 8 SI-M5 M	SQN 10 SI-M5 M	SQN 15 SI-M5 M	SQN 20 SI-M5 M
	標準価格	¥880（税別）	¥900（税別）	¥900（税別）	¥960（税別）
	重　量	1.2g	1.3g	4.5g	5.6g
マークレスゴム（青色）	注文コードNo.	183799	183800	183801	183802
	型　式	SQN 8 HT1-M5 M	SQN 10 HT1-M5 M	SQN 15 HT1-M5 M	SQN 20 HT1-M5 M
	標準価格	¥1,270（税別）	¥1,330（税別）	¥1,330（税別）	¥1,330（税別）
	重　量	1.2g	1.3g	4.5g	5.6g
対応吸着金具		回止式ミニ・スモール：VFILB、VFILBR系 ➡ 3-30,31			

吸着パッド金具付(フラット真空)

パッド径		φ25mm	φ30mm	φ35mm	φ40mm
吸着パッド(フラット真空)					
図面		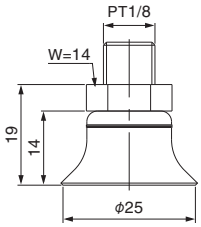	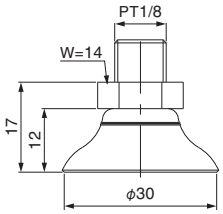	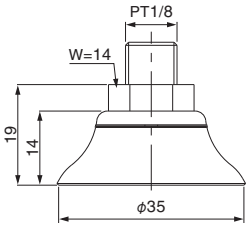	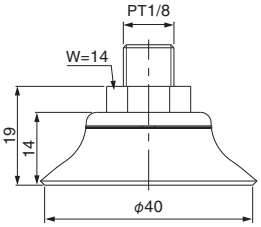
シリコンゴム(白濁透明)	注文コードNo.	183833	183834	183835	183836
	型式	SQN 25 SI-PT1/8 M	SQN 30 SI-PT1/8 M	SQN 35 SI-PT1/8 M	SQN 40 SI-PT1/8 M
	標準価格	¥960(税別)	¥1,060(税別)	¥1,060(税別)	¥1,100(税別)
	重量	7.2g	7.9g	10.6g	12.2g
マークレスゴム(青色)	注文コードNo.	183803	183804	183805	183806
	型式	SQN 25 HT1-PT1/8 M	SQN 30 HT1-PT1/8 M	SQN 35 HT1-PT1/8 M	SQN 40 HT1-PT1/8 M
	標準価格	¥1,330(税別)	¥1,380(税別)	¥1,380(税別)	¥1,430(税別)
	重量	7.2g	7.9g	10.6g	12.2g
対応吸着金具		回止式スモール:VFILB-1/8、ラージ:VFI-L、VFIL-H系 ➡ 3-29,31			

パッド径		φ50mm	φ60mm	φ80mm
吸着パッド(フラット真空)				
図面		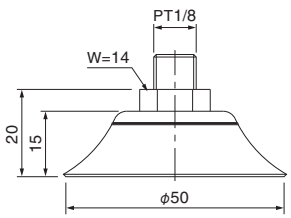	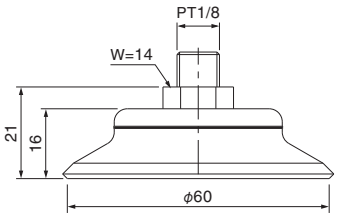	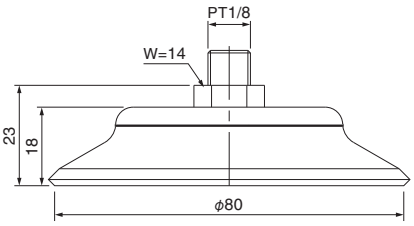
シリコンゴム(白濁透明)	注文コードNo.	183837	183838	183839
	型式	SQN 50 SI-PT1/8 M	SQN 60 SI-PT1/8 M	SQN 80 SI-PT1/8 M
	標準価格	¥1,140(税別)	¥2,940(税別)	¥3,420(税別)
	重量	15.3g	34.2g	62.5g
マークレスゴム(青色)	注文コードNo.	183807	183808	183809
	型式	SQN 50 HT1-PT1/8 M	SQN 60 HT1-PT1/8 M	SQN 80 HT1-PT1/8 M
	標準価格	¥1,530(税別)	¥3,830(税別)	¥4,480(税別)
	重量	15.3g	34.2g	62.5g
対応吸着金具		回止式スモール:VFILB-1/8、ラージ:VFI-L、VFIL-H系 ➡ 3-29,31		

吸着パッド金具付（ベローズ／1.5段）

緩衝効果を備え、平滑でないワーク搬送に最適なベローズパッド。

シリコン　耐久性・耐熱性（250℃）に優れ、バランスが取れています。　マークレス　耐久性・耐熱性（140℃）に優れ、吸着痕が残りにくい。

●回止式金具（VFILB,VFILB2）の吸着アタッチヘッドを外してご使用頂けます。

パッド径		φ11mm	φ13mm	φ16mm	φ19mm	φ22mm	φ24mm
吸着パッド（ベローズ/1.5段）							
図面 ※（ ）内は吸着時の寸法を示します。		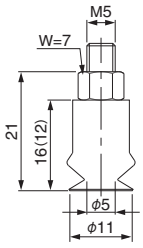	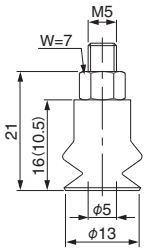	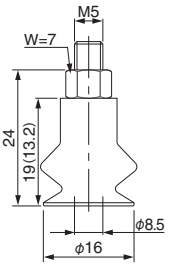	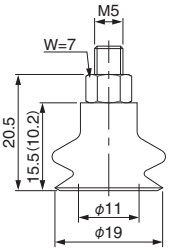	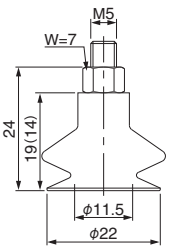	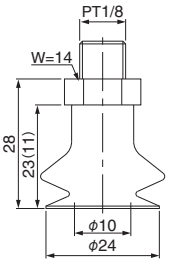
シリコンゴム（白濁透明）	注文コードNo.	183874	183875	183876	183877	183878	183994
	型式	SFSGA 11 SI-M5 M	SFSGA 14 SI-M5 M	SFSGA 16 SI-M5 M	SFSGA 20 SI-M5 M	SFSGA 22 SI-M5 M	SFSGA 25 SI-PT1/8 M
	標準価格	¥1,140（税別）	¥1,240（税別）	¥1,240（税別）	¥1,260（税別）	¥1,280（税別）	¥1,380（税別）
	重量	2.0g	2.1g	2.3g	2.7g	3.1g	6.4g
マークレスゴム（青色）	注文コードNo.	183857	183858	183859	183860	183861	183993
	型式	SFSGA 11 HT1-M5 M	SFSGA 14 HT1-M5 M	SFSGA 16 HT1-M5 M	SFSGA 20 HT1-M5 M	SFSGA 22 HT1-M5 M	SFSGA 25 HT1-PT1/8 M
	標準価格	¥1,930（税別）	¥2,130（税別）	¥2,130（税別）	¥2,430（税別）	¥2,430（税別）	¥2,430（税別）
	重量	2.0g	2.1g	2.3g	2.7g	3.1g	6.4g
対応吸着金具		回止式ミニ・スモール：VFILB・VFILBR系 ➡ 3-30,31					回止式スモール：VFILB-1/8、ラージ：VFI-L、VFIL-H系 ➡ 3-29,31

パッド径		φ33mm	φ43mm	φ53mm	φ63mm
吸着パッド（ベローズ/1.5段）					
図面		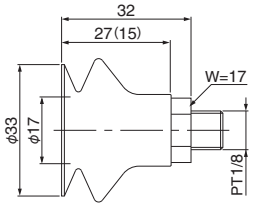	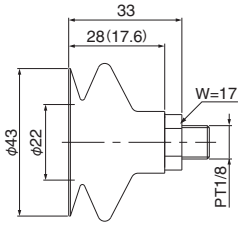	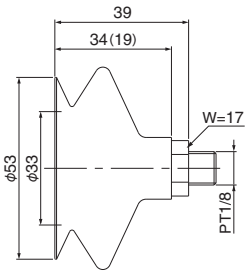	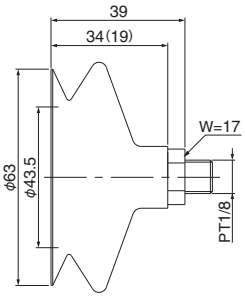
シリコンゴム（白濁透明）	注文コードNo.	183879	183880	183881	183882
	型式	SFSGA 33 SI-PT1/8 M	SFSGA 43 SI-PT1/8 M	SFSGA 53 SI-PT1/8 M	SFSGA 63 SI-PT1/8 M
	標準価格	¥2,180（税別）	¥2,680（税別）	¥3,280（税別）	¥4,330（税別）
	重量	15.0g	18.0g	26.0g	33.0g
マークレスゴム（青色）	注文コードNo.	183862	183863	183864	—
	型式	SFSGA 33 HT1-PT1/8 M	SFSGA 43 HT1-PT1/8 M	SFSGA 53 HT1-PT1/8 M	—
	標準価格	¥2,780（税別）	¥3,380（税別）	¥4,680（税別）	—
	重量	15.0g	18.0g	26.0g	—
対応吸着金具		回止式スモール：VFILB-1/8、ラージ：VFI-L、VFIL-H系 ➡ 3-29,31			

吸着パッド金具付(ベローズ/2.5段)

高い緩衝効果を備え、角度の付いたワークや凸凹したワーク搬送に最適なベローズパッド。

シリコン　耐久性・耐熱性(250℃)に優れ、バランスが取れています。　マークレス　耐久性・耐熱性(140℃)に優れ、吸着痕が残りにくい。

●回止式金具(VFILB,VFILB2)の吸着アタッチヘッドを外してご使用頂けます。

パッド径		φ5.5mm	φ6.5mm	φ9.3mm	φ12.7mm	φ15mm	φ18.5mm
吸着パッド(ベローズ/2.5段)							
図面 ※( )内は吸着時の寸法を示します。		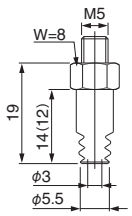	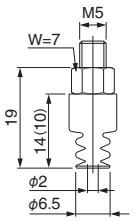	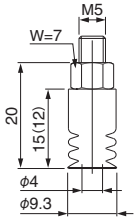	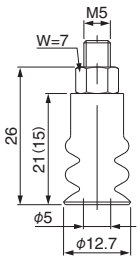	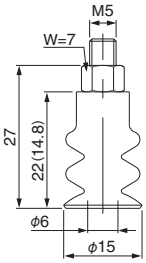	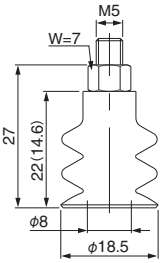
シリコンゴム(白濁透明)	注文コードNo.	183909	183910	183911	183912	183913	183914
	型式	SFSG 5 SI-M5 M	SFSG 7 SI-M5 M	SFSG 9 SI-M5 M	SFSG 12 SI-M5 M	SFSG 14 SI-M5 M	SFSG 18 SI-M5 M
	標準価格	¥1,280(税別)	¥1,280(税別)	¥1,280(税別)	¥1,280(税別)	¥1,320(税別)	¥1,320(税別)
	重量	1.5g	1.6g	1.8g	2.2g	2.6g	2.9g
マークレスゴム(青色)	注文コードNo.	—	—	183893	183894	183895	183896
	型式	—	—	SFSG 9 HT1-M5 M	SFSG 12 HT1-M5 M	SFSG 14 HT1-M5 M	SFSG 18 HT1-M5 M
	標準価格	—	—	¥1,930(税別)	¥1,930(税別)	¥1,930(税別)	¥1,930(税別)
	重量	—	—	1.8g	2.2g	2.6g	2.9g
対応吸着金具		回止式ミニ・スモール:VFILB、VFILBR系 ➡ 3-30,31					

パッド径		φ20mm	φ24.7mm	φ32.6mm	φ43.5mm	φ52.5mm	φ62.2mm
吸着パッド(ベローズ/2.5段)							
図面 ※( )内は吸着時の寸法を示します。		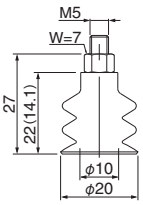	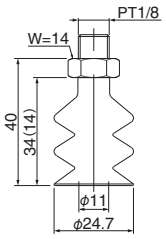	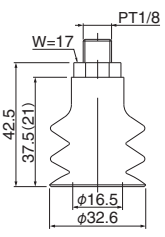	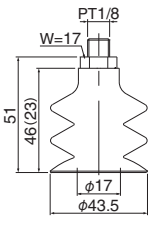	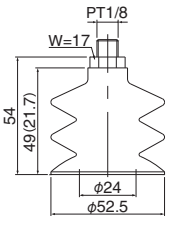	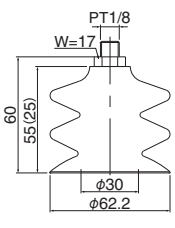
シリコンゴム(白濁透明)	注文コードNo.	183915	183916	183917	183918	183919	183920
	型式	SFSG 20 SI-M5 M	SFSG 25 SI-PT1/8 M	SFSG 32 SI-PT1/8 M	SFSG 42 SI-PT1/8 M	SFSG 52 SI-PT1/8 M	SFSG 62 SI-PT1/8 M
	標準価格	¥1,380(税別)	¥1,480(税別)	¥2,280(税別)	¥2,680(税別)	¥2,980(税別)	¥3,480(税別)
	重量	3.3g	8.0g	16.0g	26.0g	31.0g	59.0g
マークレスゴム(青色)	注文コードNo.	183897	183898	183899	183900	—	—
	型式	SFSG 20 HT1-M5 M	SFSG 25 HT1-PT1/8 M	SFSG 32 HT1-PT1/8 M	SFSG 42 HT1-PT1/8 M	—	—
	標準価格	¥2,080(税別)	¥2,730(税別)	¥3,080(税別)	¥3,380(税別)	—	—
	重量	3.3g	8.0g	16.0g	26.0g	—	—
対応吸着金具		回止式ミニ・スモール:VFILB、VFILBR系 ➡ 3-30,31	回止式スモール:VFILB-1/8、ラージ:VFI-L、VFIL-H系 ➡ 3-29,31		ラージ:VFI-L、VFIL-H系 ➡ 3-29,31		

吸着パッド金具付（長円）

細長く幅の狭いワークの搬送に適した長円パッド。

シリコン　耐久性・耐熱性（250℃）に優れ、バランスが取れています。　マークレス　耐久性・耐熱性（140℃）に優れ、吸着痕が残りにくい。

●回止式金具（VFILB,VFILB2）の吸着アタッチヘッドを外してご使用頂けます。

パッド径		2×4mm	3.5×7mm	5×15mm	6×18mm
吸着パッド（長円）					
図　面		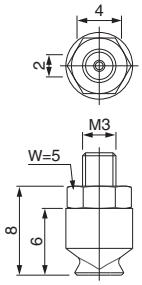	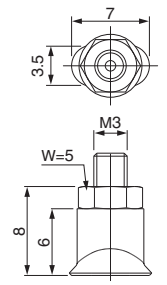	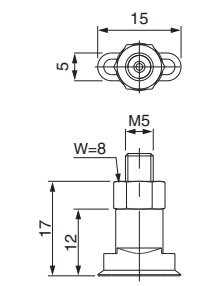	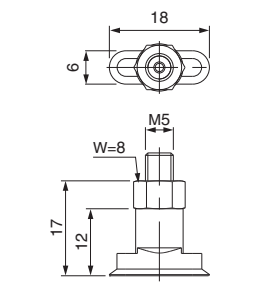
シリコンゴム（白色）	注文コードNo.	187222	187223	187224	—
	型　式	SSGON-4＊2-SI-65-M3-M	SSGON-7＊3.5-SI-65-M3-M	SSGON-15＊5-SI-65-M5-M	—
	標準価格	¥1,630（税別）	¥1,630（税別）	¥2,980（税別）	—
	重　量	2.0g	2.0g	3.4g	—
マークレスゴム（青色）	注文コードNo.	183932	183933	183934	183935
	型　式	SSGON 2＊4 HT1-M3 M	SSGON 3.5＊7 HT1-M3 M	SSGON 5＊15 HT1-M5 M	SSGON 6＊18 HT1-M5 M
	標準価格	¥2,030（税別）	¥2,030（税別）	¥3,880（税別）	¥3,900（税別）
	重　量	2.0g	2.0g	3.4g	3.7g
対応吸着金具		マイクロ：VFILB-M、MSH ➡ 3-23,30		回止式ミニ・スモール：VFILB、VFILBR系 ➡ 3-30,31	

パッド径		8×24mm	10×30mm	15×45mm
吸着パッド（長円）				
図　面		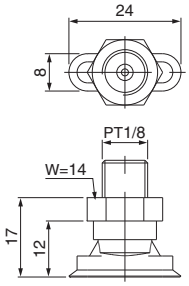	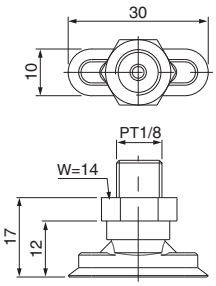	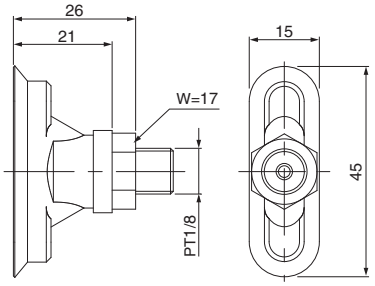
シリコンゴム（白色）	注文コードNo.	—	187225	187226
	型　式	—	SSGON-30＊10-SI-65-PT1/8-M	SSGON-45＊15-SI-65-PT1/8-M
	標準価格	—	¥3,880（税別）	¥3,980（税別）
	重　量	—	6.8g	14.8g
マークレスゴム（青色）	注文コードNo.	183936	183937	183938
	型　式	SSGON 8＊24 HT1-PT1/8 M	SSGON 10＊30 HT1-PT1/8 M	SSGON 15＊45 HT1-PT1/8 M
	標準価格	¥4,430（税別）	¥4,930（税別）	¥5,080（税別）
	重　量	6.7g	6.8g	14.8g
対応吸着金具		回止式スモール：VFILB-1/8、ラージ：VFI-L、VFIL-H系 ➡ 3-29,31		

薄鋼板用パッド

油膜付き鋼板の高速搬送の決定版。

▶ 水平方向にも強力保持して優れた安定性。吸着面の溝によって優れた吸着力を発揮します。

パッド径	φ33mm	φ43mm	φ53mm	φ63mm
吸着パッド・薄鋼板用（ネジ付）				
図　面	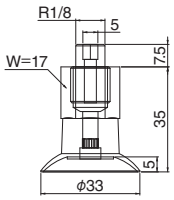	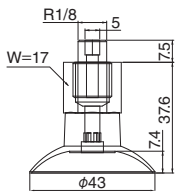	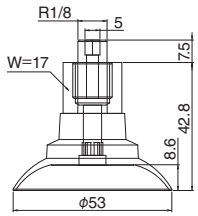	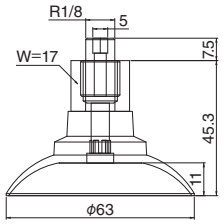
注文コードNo.	187562	187563	187564	187565
型　式	SSAXM-30-ED85-PT1/8AGJNT	SSAXM-40-ED85-PT1/8AGJNT	SSAXM-50-ED85-PT1/8AGJNT	SSAXM-60-ED85-PT1/8AGJNT
標準価格	¥4,930（税別）	¥5,030（税別）	¥5,120（税別）	¥5,320（税別）
保持力※1	39N	69N	109N	154N
水平方向の力(油付)※2	41N	71N	110N	155N
重　量	23.2g	23.7g	36.3g	41.0g
対応吸着金具	回止式スモール：VFILB-1/8、ラージ：VFI-L、VFIL-H系 ➡ 3-29,31			

パッド径	φ83mm	φ103mm	φ118mm
吸着パッド・薄鋼板用（ネジ付）			
図　面	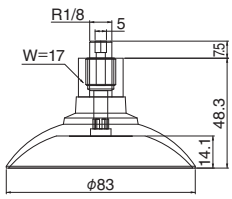	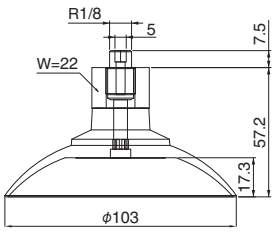	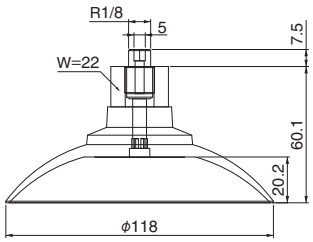
注文コードNo.	187566	187567	187568
型　式	SSAXM-80-ED85-PT1/8AGJNT	SSAXM-100-ED85-PT1/8AGJNT	SSAXM-115-ED85-PT1/8AGJNT
標準価格	¥5,700（税別）	¥6,080（税別）	¥6,560（税別）
保持力※1	270N	412N	549N
水平方向の力(油付)※2	269N	414N	584N
重　量	50.5g	89.8g	109.9g
対応吸着金具	回止式スモール：VFILB-1/8、ラージ：VFI-L、VFIL-H系 ➡ 3-29,31		

※1 上記保持力は表面が滑らかで乾燥したワークを扱った時の理論値です（垂直方向、真空圧－60kPa時）。安全率は含まれません。

※2 上記水平方向の力は表面が滑らかで、乾燥または油が付着したフラットなワークを取扱った時の理論値です（真空圧－60kPa）。ワーク表面の状態により、実際の値は異なる場合があります。安全率は含まれません。

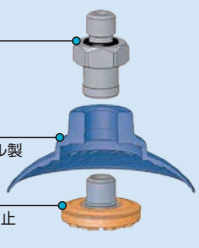

上部コネクタ
オネジには予めシールリングが付属し、エアのリークを防止

ゴム部分
柔軟性と耐摩耗性に優れるエラストドゥール製

ブレーキフット付き下部コネクタ
薄鋼板のパッド内への引き込みや変形を防止

交換用吸着パッド

3-15～3-19の交換用吸着パッドです。

●納期：ご注文後、1週間程度かかります。　●在庫が無いものについては、別途送料をご請求させて頂く場合がございます。

▶ フラット真空用の吸着パッドです。

頁	注文コードNo.	型　式	材　質	標準価格(税別)
3-15	183840	SQ 1 SI	シリコンゴム	¥460
	183841	SQ 1.5 SI	シリコンゴム	¥460
	183842	SQ 2 SI	シリコンゴム	¥460
	183843	SQ 3.5 SI	シリコンゴム	¥460
	183844	SQ 5 SI	シリコンゴム	¥380
	183845	SQ 6 SI	シリコンゴム	¥380
	183846	SQ 8 SI	シリコンゴム	¥380
	183847	SQ 10 SI	シリコンゴム	¥400
	183848	SQ 15 SI	シリコンゴム	¥400
	183849	SQ 20 SI	シリコンゴム	¥460
3-16	183850	SQ 25 SI	シリコンゴム	¥460
	183851	SQ 30 SI	シリコンゴム	¥560
	183852	SQ 35 SI	シリコンゴム	¥560
	183853	SQ 40 SI	シリコンゴム	¥600
	183854	SQ 50 SI	シリコンゴム	¥640
	183855	SQ 60 SI	シリコンゴム	¥2,340
	183856	SQ 80 SI	シリコンゴム	¥2,820
3-15	183810	SQ 5 HT1	マークレスゴム	¥770
	183811	SQ 6 HT1	マークレスゴム	¥770
	183812	SQ 8 HT1	マークレスゴム	¥770
	183813	SQ 10 HT1	マークレスゴム	¥830
	183814	SQ 15 HT1	マークレスゴム	¥830
	183815	SQ 20 HT1	マークレスゴム	¥830
3-16	183816	SQ 25 HT1	マークレスゴム	¥830
	183817	SQ 30 HT1	マークレスゴム	¥880
	183818	SQ 35 HT1	マークレスゴム	¥880
	183819	SQ 40 HT1	マークレスゴム	¥930
	183820	SQ 50 HT1	マークレスゴム	¥1,030
	183821	SQ 60 HT1	マークレスゴム	¥3,230
	183822	SQ 80 HT1	マークレスゴム	¥3,880

▶ 長円用の吸着パッドです。

頁	注文コードNo.	型　式	材　質	標準価格(税別)
3-19	187227	SSGO-4*2-SI-65	シリコンゴム	¥1,130
	187228	SSGO-7*3.5-SI-65	シリコンゴム	¥1,130
	187229	SSGO-15*5-SI-65	シリコンゴム	¥2,280
	187230	SSGO-30*10-SI-65※	シリコンゴム	¥3,180
	187231	SSGO-45*15-SI-65※	シリコンゴム	¥3,280
3-19	183940	SSGO 2*4 HT1	マークレスゴム	¥1,530
	183941	SSGO 3.5*7 HT1	マークレスゴム	¥1,530
	183942	SSGO 5*15 HT1	マークレスゴム	¥3,180
	183943	SSGO 6*18 HT1※	マークレスゴム	¥3,200
	183944	SSGO 8*24 HT1※	マークレスゴム	¥3,730
	183945	SSGO 10*30 HT1※	マークレスゴム	¥4,230
	183946	SSGO 15*45 HT1※	マークレスゴム	¥4,380

※パッド固定金具付属

▶ ベローズ (1.5段) 用の吸着パッドです。

頁	注文コードNo.	型　式	材　質	標準価格(税別)
3-17	183883	SFGA 11 SI	シリコンゴム	¥640
	183884	SFGA 14 SI	シリコンゴム	¥740
	183885	SFGA 16 SI	シリコンゴム	¥740
	183886	SFGA 20 SI	シリコンゴム	¥760
	183887	SFGA 22 SI	シリコンゴム	¥780
	183888	SFGA 25 SI	シリコンゴム	¥880
	183889	SFGA 33 SI	シリコンゴム	¥1,330
	183890	SFGA 43 SI	シリコンゴム	¥1,830
	183891	SFGA 53 SI	シリコンゴム	¥2,430
	183892	SFGA 63 SI	シリコンゴム	¥3,480
3-17	183865	SFGA 11 HT 1	マークレスゴム	¥1,430
	183866	SFGA 14 HT1	マークレスゴム	¥1,630
	183867	SFGA 16 HT1	マークレスゴム	¥1,630
	183868	SFGA 20 HT1	マークレスゴム	¥1,930
	183869	SFGA 22 HT1	マークレスゴム	¥1,930
	183870	SFGA 25 HT1	マークレスゴム	¥1,930
	183871	SFGA 33 HT1	マークレスゴム	¥1,930
	183872	SFGA 43 HT1	マークレスゴム	¥2,530
	183873	SFGA 53 HT1	マークレスゴム	¥3,830

▶ ベローズ (2.5段) 用の吸着パッドです。

頁	注文コードNo.	型　式	材　質	標準価格(税別)
3-18	183921	SFG 5 SI	シリコンゴム	¥780
	183922	SFG 7 SI	シリコンゴム	¥780
	183923	SFG 9 SI	シリコンゴム	¥780
	183924	SFG 12 SI	シリコンゴム	¥780
	183925	SFG 14 SI	シリコンゴム	¥820
	184085	SFG 18 SI	シリコンゴム	¥820
	183926	SFG 20 SI	シリコンゴム	¥880
	183927	SFG 25 SI	シリコンゴム	¥980
	183928	SFG 32 SI	シリコンゴム	¥1,430
	183929	SFG 42 SI	シリコンゴム	¥1,830
	183930	SFG 52 SI	シリコンゴム	¥2,130
	183931	SFG 62 SI	シリコンゴム	¥2,630
3-18	183901	SFG 9 HT1	マークレスゴム	¥1,430
	183902	SFG 12 HT1	マークレスゴム	¥1,430
	183903	SFG 14 HT1	マークレスゴム	¥1,430
	183904	SFG 18 HT1	マークレスゴム	¥1,430
	183905	SFG 20 HT1	マークレスゴム	¥1,580
	183906	SFG 25 HT1	マークレスゴム	¥2,230
	183907	SFG 32 HT1	マークレスゴム	¥2,230
	183908	SFG 42 HT1	マークレスゴム	¥2,530

吸着パッド用 吸着金具

性能表はWEBサイトにてご確認願います。

吸着金具

吸着パッドのサイズに応じて選択でき、確実な吸着が可能です。


マイクロ 3-23


ミニ 3-23


スモール 3-26


ラージ 3-29

吸着樹脂具

ボディを樹脂にし軽量化を実現。


ミニ 3-23


スモール 3-26

吸着金具・保持機構付

回止式吸着金具です。ストロークが長く、ストッパーシリンダーで位置を保持します。

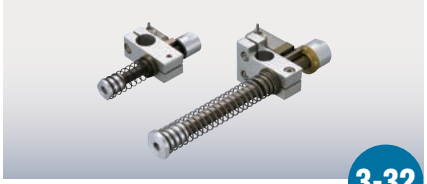
3-32

回止式

回止式で、特殊パッドが装着できるオールインワンの吸着金具です。


マイクロ 3-30


ミニ 3-30


スモール 3-30


1/8接続用 3-31

回止式

回止式で、特殊パッドが装着できるオールインワンの吸着金具です。


角度調整 3-31


ラージ 3-31

固定式

先端にパッドを装着してご使用ください。


3-36

ミニシリンダー用

ミニシリンダー先端に、吸着パッドを装着する際にご使用ください。


3-36

アジャスター

吸着金具の高さ調整が可能です。


3-37

吸着角度調整ブラケット

ワークの形状に合わせて角度調整が可能です。


3-38

■吸着金具のばね定数

No.	製品型式	ばね定数 (N/mm)	圧縮時ばね力 (N)
1	VFILB-M/VFILB-M-P8	0.29	2.62
2	VFILB2-SSH/VFILB2-SSH-P12/ VFILB2-SH/VFILB2-SH-P12/ VFILB2-SH1/8/VFILB2-SH1/8-P12	0.65	7.76
3	VFILB2-SSH-20/VFILB2-SSH-20-P12/ VFILB2-SH-20/VFILB2-SH-20-P12/ VFILB2-SH1/8-20/VFILB2-SH1/ 8-20-P12	0.50	12.10
4	VFIL-H	0.80	16.87
5	VFIL1-SS-5/VFIL2-SS-5-P8/ VFIL2-SS-5-P12	0.50	3.99
6	VFIL1-SS-10/VFIL2-SS-10-P8/ VFIL2-SS-10-P12	0.25	3.99
7	VFIL1-SS-20/VFIL2-SS-20-P8/ VFIL2-SS-20-P12	0.17	4.16
8	VFIL1-SS-30/VFIL2-SS-30-P8/ VFIL2-SS-30-P12	0.12	4.49
9	VFIL-S-5A/VFIL1-S-5-P12/ VFIL1-S-5-P20	0.27	2.46
10	VFIL-S-10A/VFIL1-S-10-P12/ VFIL1-S-10-P20	0.16	2.63
11	VFIL-S-20A/VFIL1-S-20-P12/ VFIL1-S-20-P20	0.11	2.81
12	VFIL-S-30A/VFIL1-S-30-P12/ VFIL1-S-30-P20	0.08	2.91
13	VFI-L-20-M17/VFI-L-20-P20	1.11	28.96
14	VFI-L-50-M17/VFI-L-50-P20	0.67	37.43
15	VFI-L-100-M22	0.19	19.81

※ばね定数、圧縮時ばね力は、参考値となります。

吸着金具（マイクロ／ミニ）

吸着パッドの種類に応じて選択でき、確実な吸着が可能です。

ジャングルジムの
接続金具に直接取付が可能

●吸着パッドは別売りです。　●パッド固定方式：埋め込み式

吸着金具（マイクロ）		
図面		
注文コードNo.	210785 Ⓟ	210818 Ⓟ
型式	VFILB-M	VFILB-M-P8
標準価格	¥1,300（税別）	¥1,650（税別）
重量	5g	6g
配管／取付け	φ4 ／ M6 P=0.75	φ4 ／φ8
対応パッド	VAPH-4 (6) M ➡ 3-4 ／ VAPH (F)-3C-3 ➡ 3-6,10 ／φ1.2 ～ 3.5 ➡ 3-15	



吸着金具
アタッチヘッド・
M3・マイクロ

注文コードNo.	131316 Ⓟ
型式	N01891-201
標準価格	¥170（税別）

● 重量：1g　● ガスケット付
● 対象：吸着金具（マイクロ）、回止式金具（マイクロ）

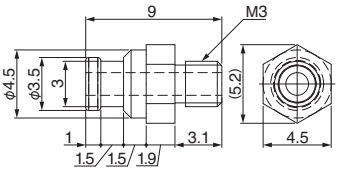

吸着金具（ミニ）			
図面（5st）	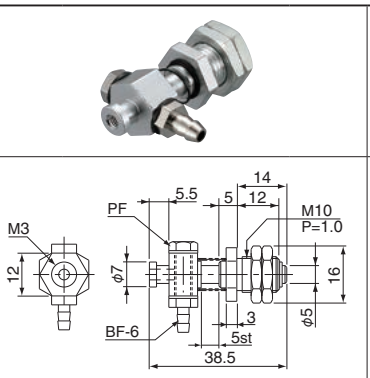	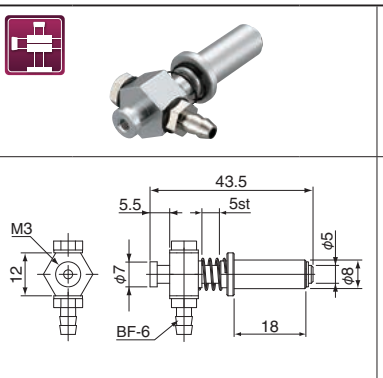	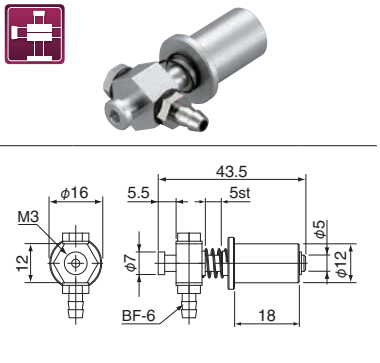
注文コードNo.	211029 Ⓟ	211030 Ⓟ	211031 Ⓟ
型式	VFIL1-SS-5	VFIL2-SS-5-P8	VFIL2-SS-5-P12
標準価格	¥830（税別）	¥880（税別）	¥880（税別）
重量	14g	9g	13g
配管／取付け	φ6 ／ M10 P=1.0	φ6 ／φ8	φ6 ／φ12
対応パッド	φ4 ～ 14 ➡ 3-4,7,8 ／ TR-1062-1M ～ 4M ➡ 3-6 ／φ1.2 ～ 3.5 ➡ 3-15		

吸着樹脂具（ミニ）			
図面（5st）	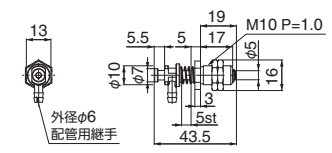	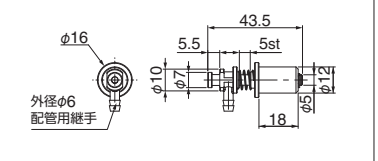	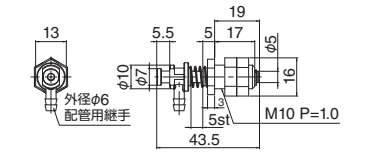
注文コードNo.	211109 Ⓟ	211105 Ⓟ	211144 Ⓟ
型式	VFILP-SS-5	VFILP-SS-5-P12	VFILPL-SS-5
標準価格	¥830（税別）	¥880（税別）	¥830（税別）
重量	9g	4g	4.8g
配管／取付け	φ6 ／ M10 P=1.0	φ6 ／φ12	φ6 ／ M10 P=1.0
対応パッド	φ4 ～ 14 ➡ 3-4,7,8 ／ TR-1062-1M ～ 4M ➡ 3-6		

※1 固定の際は根元まで押し込んでご使用ください。
※2 ナットの締めすぎにはご注意ください。（推奨締付トルク：0.8 ～ 1.0N･m）

Ⓟ ポイント対象品

吸着金具(ミニ)

吸着パッドの種類に応じて選択でき、確実な吸着が可能です。

●吸着パッドは別売りです。　●パッド固定方式：埋め込み式

吸着金具(ミニ)			
図面(10st)	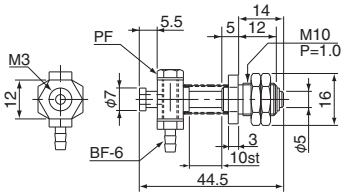	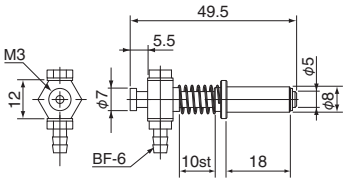	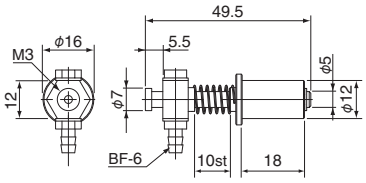
注文コードNo.	211032 P	211033 P	211034 P
型式	VFIL1-SS-10	VFIL2-SS-10-P8	VFIL2-SS-10-P12
標準価格	¥840 (税別)	¥990 (税別)	¥1,010 (税別)
重量	15g	9g	14g
配管／取付け	φ6 ／ M10 P=1.0	φ6 ／φ8	φ6 ／φ12
対応パッド	φ4 ～ 14 ➡ 3-4,7,8 ／ TR-1062-1M ～ 4M ➡ 3-6 ／φ1.2 ～ 3.5 ➡ 3-15		

吸着樹脂具(ミニ)		※1 	NEW ※2 
図面(10st)	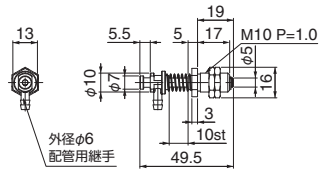	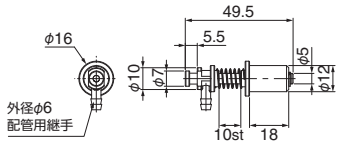	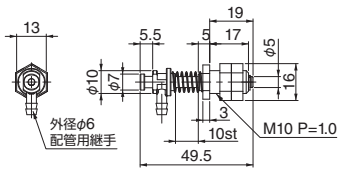
注文コードNo.	211110 P	211106 P	211145 P
型式	VFILP-SS-10	VFILP-SS-10-P12	VFILPL-SS-10
標準価格	¥840 (税別)	¥1,010 (税別)	¥840 (税別)
重量	9g	4g	5.1g
配管／取付け	φ6 ／ M10 P=1.0	φ6 ／φ12	φ6 ／ M10 P=1.0
対応パッド	φ4 ～ 14 ➡ 3-4,7,8 ／ TR-1062-1M ～ 4M ➡ 3-6		

吸着金具(ミニ)			
図面(20st)	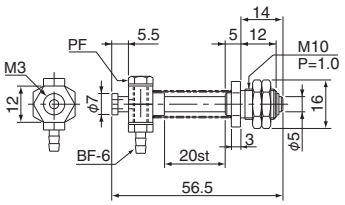	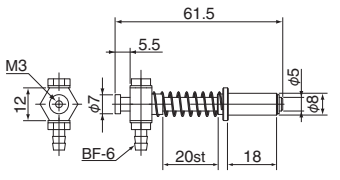	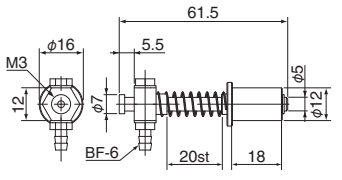
注文コードNo.	211035 P	211036 P	211037 P
型式	VFIL1-SS-20	VFIL2-SS-20-P8	VFIL2-SS-20-P12
標準価格	¥880 (税別)	¥1,030 (税別)	¥1,060 (税別)
重量	15g	10g	14g
配管／取付け	φ6 ／ M10 P=1.0	φ6 ／φ8	φ6 ／φ12
対応パッド	φ4 ～ 14 ➡ 3-4,7,8 ／ TR-1062-1M ～ 4M ➡ 3-6 ／φ1.2 ～ 3.5 ➡ 3-15		

※1 固定の際は根元まで押し込んでご使用ください。
※2 ナットの締めすぎにはご注意ください。(推奨締付トルク：0.8 ～ 1.0N･m)

P ポイント対象品

●吸着パッドは別売りです。　●パッド固定方式：埋め込み式

吸着樹脂具（ミニ）		 ※1	NEW  ※2
図面（20st）	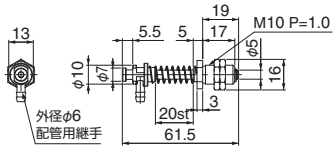	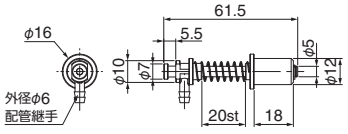	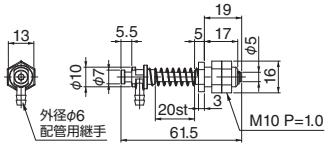
注文コードNo.	211111 P	211107 P	211146 P
型式	VFILP-SS-20	VFILP-SS-20-P12	VFILPL-SS-20
標準価格	¥880（税別）	¥1,060（税別）	¥880（税別）
重量	10g	6g	5.85g
配管／取付け	φ6 ／ M10 P=1.0	φ6 ／φ12	φ6 ／ M10 P=1.0
対応パッド	φ4 ～ 14 ➡ 3-4,7,8 ／ TR-1062-1M ～ 4M ➡ 3-6		

吸着金具（ミニ）			
図面（30st）	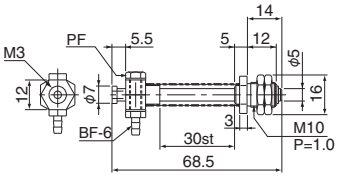	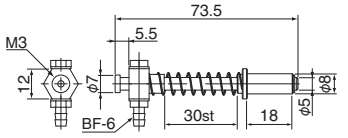	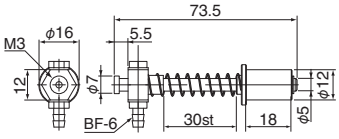
注文コードNo.	211038 P	211039 P	211040 P
型式	VFIL1-SS-30	VFIL2-SS-30-P8	VFIL2-SS-30-P12
標準価格	¥910（税別）	¥1,090（税別）	¥1,100（税別）
重量	17g	11g	15g
配管／取付け	φ6 ／ M10 P=1.0	φ6 ／φ8	φ6 ／φ12
対応パッド	φ4 ～ 14 ➡ 3-4,7,8 ／ TR-1062-1M ～ 4M ➡ 3-6 ／φ1.2 ～ 3.5 ➡ 3-15		

吸着樹脂具（ミニ）		 ※1	NEW  ※2
図面（30st）	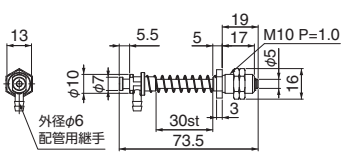	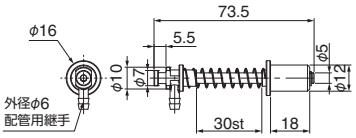	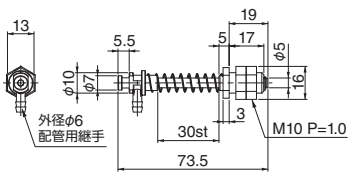
注文コードNo.	211112 P	211108 P	211147 P
型式	VFILP-SS-30	VFILP-SS-30-P12	VFILPL-SS-30
標準価格	¥910（税別）	¥1,100（税別）	¥910（税別）
重量	11g	7g	6.4g
配管／取付け	φ6 ／ M10 P=1.0	φ6 ／φ12	φ6 ／ M10 P=1.0
対応パッド	φ4 ～ 14 ➡ 3-4,7,8 ／ TR-1062-1M ～ 4M ➡ 3-6		

※1 固定の際は根元まで押し込んでご使用ください。
※2 ナットの締めすぎにはご注意ください。（推奨締付トルク：0.8 ～ 1.0N･m）

P ポイント対象品

吸着金具（スモール）

吸着パッドの種類に応じて選択でき、確実な吸着が可能です。

●吸着パッドは別売りです。　●パッド固定方式：埋め込み式

吸着金具（スモール）			
図面（5st）	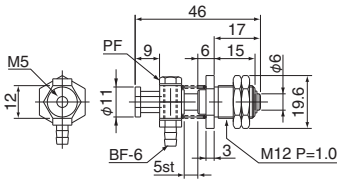	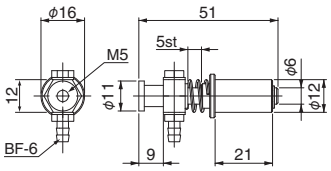	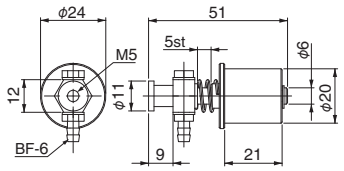
注文コードNo.	210974 P	211006 P	211007 P
型式	VFIL-S-5A	VFIL1-S-5-P12	VFIL1-S-5-P20
標準価格	¥690（税別）	¥840（税別）	¥900（税別）
重量	20g	15g	22g
配管／取付け	φ6／M12 P=1.0	φ6／φ12	φ6／φ20
対応パッド	φ15～45➡3-4,5,6,7,8　／TR-1062-1～4➡3-6　／SQNタイプはφ5～22➡3-17,18		

吸着樹脂具（スモール）		 ※1	NEW  ※2
図面（5st）	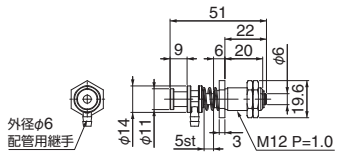	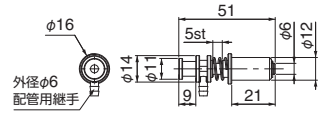	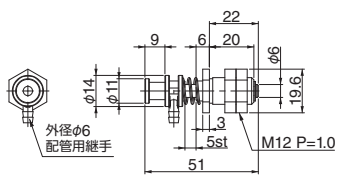
注文コードNo.	211097 P	211092 P	211148 P
型式	VFILP-S-5	VFILP-S-5-P12	VFILPL-S-5
標準価格	¥690（税別）	¥840（税別）	¥690（税別）
重量	16g	7g	8.35g
配管／取付け	φ6／M12 P=1.0	φ6／φ12	φ6／M12 P=1.0
対応パッド	φ15～45➡3-4,5,6,7,8　／TR-1062-1～4➡3-6		

吸着金具（スモール）			
図面（10st）	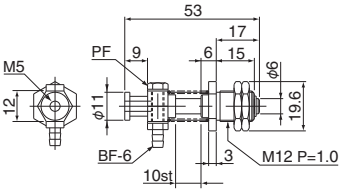	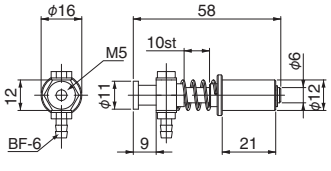	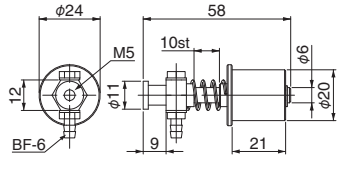
注文コードNo.	210975 P	211008 P	211009 P
型式	VFIL-S-10A	VFIL1-S-10-P12	VFIL1-S-10-P20
標準価格	¥900（税別）	¥1,050（税別）	¥1,100（税別）
重量	21g	16g	29g
配管／取付け	φ6／M12 P=1.0	φ6／φ12	φ6／φ20
対応パッド	φ15～45➡3-4,5,6,7,8　／TR-1062-1～4➡3-6　／SQNタイプはφ5～22➡3-17,18		

※1 固定の際は根元まで押し込んでご使用ください。
※2 ナットの締めすぎにはご注意ください。（推奨締付トルク：0.8～1.0N･m）

P ポイント対象品

●吸着パッドは別売りです。　●パッド固定方式：埋め込み式

吸着樹脂具（スモール）		 ※1	NEW  ※2
図　面（10st）	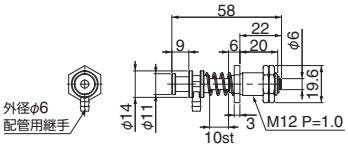	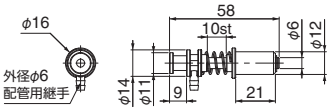	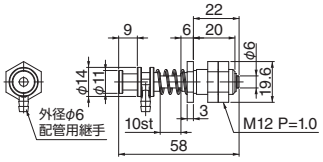
注文コードNo.	211098 P	211093 P	211149 P
型　式	VFILP-S-10	VFILP-S-10-P12	VFILPL-S-10
標準価格	¥900（税別）	¥1,050（税別）	¥900（税別）
重　量	16g	7g	8.85g
配管／取付け	φ6 ／ M12 P=1.0	φ6 ／ φ12	φ6 ／ M12 P=1.0
対応パッド	φ15 ～ 45 ➡ 3-4,5,6,7,8 ／ TR-1062-1 ～ 4 ➡ 3-6		

吸着金具（スモール）			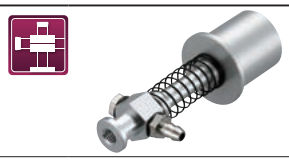
図　面（20st）	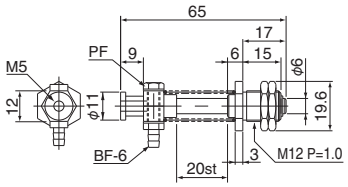	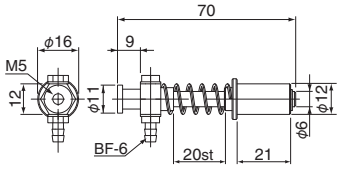	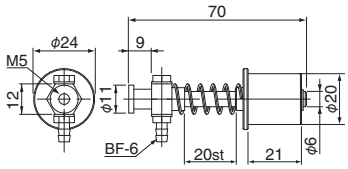
注文コードNo.	210976 P	211010 P	211011 P
型　式	VFIL-S-20A	VFIL1-S-20-P12	VFIL1-S-20-P20
標準価格	¥940（税別）	¥1,090（税別）	¥1,170（税別）
重　量	22g	18g	31g
配管／取付け	φ6 ／ M12 P=1.0	φ6 ／ φ12	φ6 ／ φ20
対応パッド	φ15 ～ 45 ➡ 3-4,5,6,7,8 ／ TR-1062-1 ～ 4 ➡ 3-6 ／ SQNタイプは φ5 ～ 22 ➡ 3-17,18		

吸着樹脂具（スモール）		 ※1	NEW  ※2
図　面（20st）	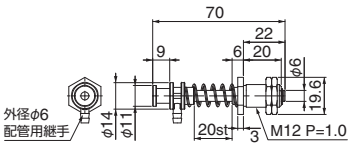	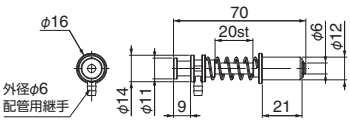	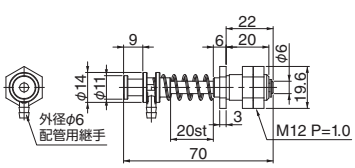
注文コードNo.	211099 P	211094 P	211150 P
型　式	VFILP-S-20	VFILP-S-20-P12	VFILPL-S-20
標準価格	¥940（税別）	¥1,090（税別）	¥940（税別）
重　量	17g	8g	9.7g
配管／取付け	φ6 ／ M12 P=1.0	φ6 ／ φ12	φ6 ／ M12 P=1.0
対応パッド	φ15 ～ 45 ➡ 3-4,5,6,7,8 ／ TR-1062-1 ～ 4 ➡ 3-6		

※1 固定の際は根元まで押し込んでご使用ください。
※2 ナットの締めすぎにはご注意ください。（推奨締付トルク：0.8 ～ 1.0N･m）

P ポイント対象品

吸着金具（スモール）／テーパーワッシャー

ジャングルジムの
接続金具に直接取付が可能

●吸着パッドは別売りです。　●パッド固定方式：埋め込み式

吸着金具（スモール）			
図面（30st）	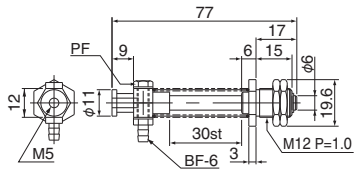	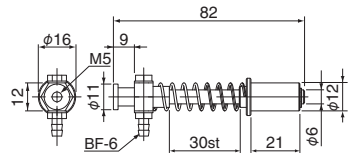	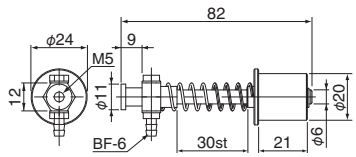
注文コードNo.	210977 P	211012 P	211013 P
型式	VFIL-S-30A	VFIL1-S-30-P12	VFIL1-S-30-P20
標準価格	¥970（税別）	¥1,140（税別）	¥1,210（税別）
重量	24g	19g	32g
配管／取付け	φ6 ／ M12 P=1.0	φ6 ／φ12	φ6 ／φ20
対応パッド	φ15 ～ 45 ➡ 3-4,5,6,7,8 ／ TR-1062-1 ～ 4 ➡ 3-6 ／ SQNタイプは φ5 ～ 22 ➡ 3-17,18		

吸着樹脂具（スモール）		 ※1	NEW  ※2
図面（30st）	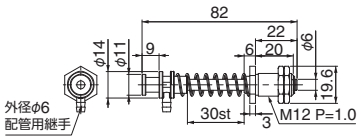	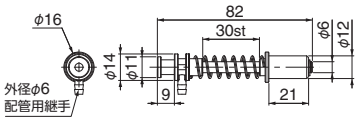	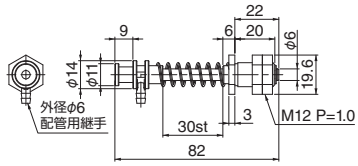
注文コードNo.	211100 P	211095 P	211151 P
型式	VFILP-S-30	VFILP-S-30-P12	VFILPL-S-30
標準価格	¥970（税別）	¥1,140（税別）	¥970（税別）
重量	18g	9g	10.5g
配管／取付け	φ6 ／ M12 P=1.0	φ6 ／φ12	φ6 ／ M12 P=1.0
対応パッド	φ15 ～ 45 ➡ 3-4,5,6,7,8 ／ TR-1062-1 ～ 4 ➡ 3-6		

※1 固定の際は根元まで押し込んでご使用ください。
※2 ナットの締めすぎにはご注意ください。（推奨締付トルク：0.8 ～ 1.0N･m）



テーパーワッシャー（ミニ）

注文コードNo.	371362
型式	10パイ（VFIL-SSヨウ）
標準価格	¥60（税別）

● 吸着金具をプレートに固定する際にご使用ください。
● 対象:吸着金具（ミニ）、回止式金具（ミニ、スモール）

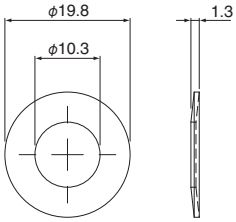

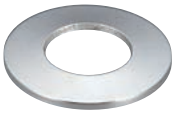

テーパーワッシャー（スモール）

注文コードNo.	370244
型式	12パイ（VFIL-Sヨウ）
標準価格	¥60（税別）

● 吸着金具をプレートに固定する際にご使用ください。
● 対象：吸着金具（スモール）

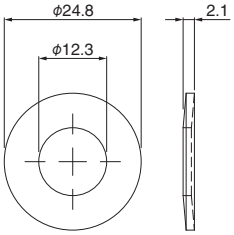

P ポイント対象品

吸着金具(ラージ)

吸着パッドの種類に応じて選択でき、確実な吸着が可能です。

ジャングルジムの
接続金具に直接取付が可能

- 吸着パッドは別売りです。
- パッド固定方式：埋め込み式、ビス止め式
- 吸着金具(ラージ)はアタッチヘッドが別売りとなります。

吸着金具(ラージ)	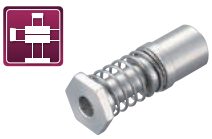	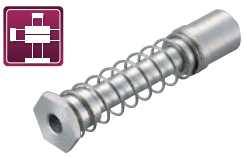		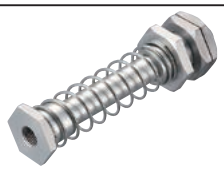
図面	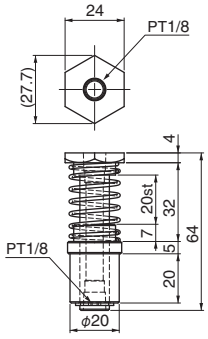	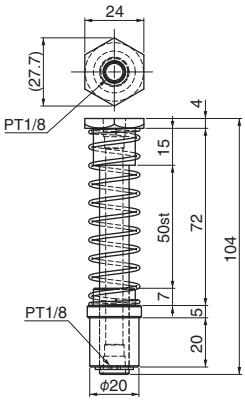	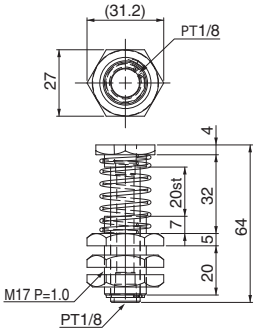	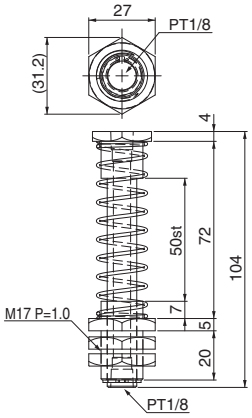
注文コードNo.	210886 P	210887 P	210888 P	210889 P
型式	VFI-L-20-P20	VFI-L-50-P20	VFI-L-20-M17	VFI-L-50-M17
標準価格	¥1,500(税別)	¥1,700(税別)	¥2,600(税別)	¥2,700(税別)
重量	45g	55g	50g	60g
配管/取付け	φ6(配管にはRBF➡6-6とBF-6➡6-5が必要です)/φ20		φ6(配管にはRBF➡6-6とBF-6➡6-5が必要です)/M17 P=1.0	
対応パッド	φ15～118➡3-5,6,7,8,10,11,12,13,16,17,18,19,20			

吸着金具(ラージ)	 ※100st以内でご使用ください。
図面	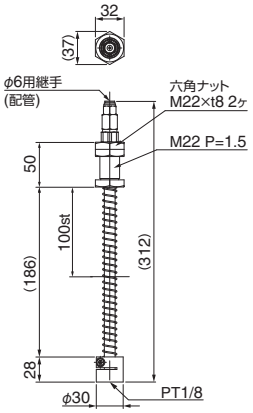
注文コードNo.	210917 P
型式	VFI-L-100-M22
標準価格	¥6,050(税別)
重量	220g
配管/取付け	φ6/M22 P=1.5
対応パッド	φ24～70



吸着アタッチヘッド・埋込式・スモール用

注文コードNo.	230066 P
型式	XL0037-106
標準価格	¥300(税別)

- 重量：5g
- 対象：吸着金具(ラージ)、回止式金具(1/8シリーズ)、回止式金具(ラージ)

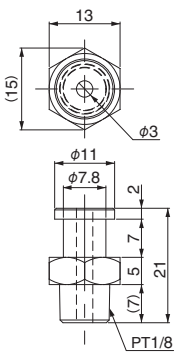



吸着アタッチヘッド・ビス止式用

注文コードNo.	230067 P
型式	XL0037-103
標準価格	¥430(税別)

- 重量：10g
- 対象：吸着金具(ラージ)、回止式金具(1/8シリーズ)、回止式金具(ラージ)

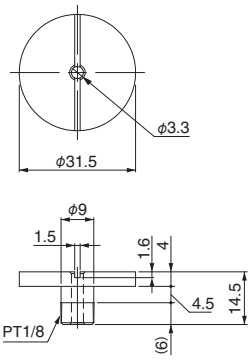

P ポイント対象品

回止式（マイクロ／ミニ／スモール）

回止式で、特殊パッドが装着できるオールインワンの吸着金具です。

ジャングルジムの
接続金具に直接取付が可能

●吸着パッドは別売りです。　●吸着アタッチヘッドは取り外し可能です。

回止式（マイクロ）		
図面	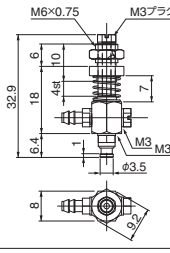	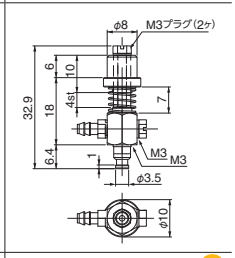
注文コードNo.	210823 Ⓟ	210824 Ⓟ
型式	VFILB-MSH	VFILB-MSH-P8
標準価格	¥1,600（税別）	¥1,750（税別）
重量	5g	6g
配管／取付け	φ4 ／ M6 P=0.75	φ4 ／φ8
対応パッド	VAPH-4（6）M ➡ 3-4 ／ VAPH（F）-3C-3 ➡ 3-6 ／ φ1.2～3.5 ➡ 3-15,19	

※吸着金具アタッチヘッド・M3・マイクロの詳細は 3-23 を参照してください。

▶VFILB-SSHのオプションです。



吸着アタッチヘッド・M5・ミニ用

注文コードNo.	131208 Ⓟ
型式	N01892-201
標準価格	¥270（税別）

● 取付ネジM5　● ガスケット付

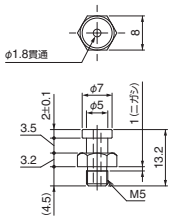

▶VFILB-SHのオプションです。



吸着アタッチヘッド・M5・スモール用

注文コードNo.	131209 Ⓟ
型式	N01892-301
標準価格	¥380（税別）

● 取付ネジM5　● ガスケット付

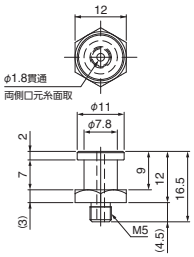

回止式（ミニ）				
図面	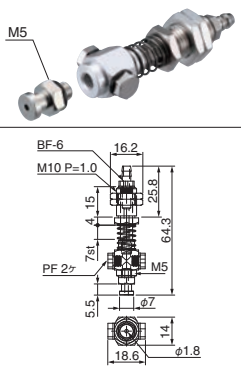	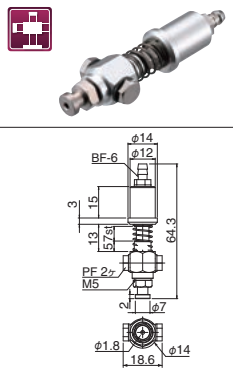	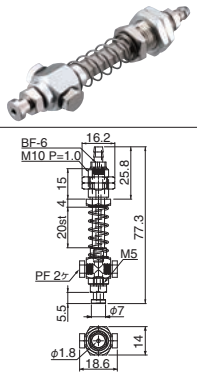	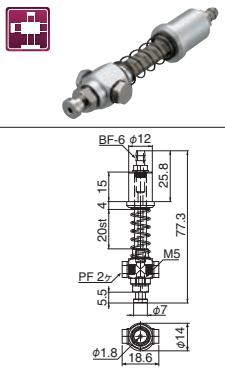
注文コードNo.	211041 Ⓟ	211042 Ⓟ	211043 Ⓟ	211044 Ⓟ
型式	VFILB2-SSH	VFILB2-SSH-P12	VFILB2-SSH-20	VFILB2-SSH-20-P12
標準価格	¥1,500（税別）	¥1,700（税別）	¥2,150（税別）	¥2,200（税別）
重量	28g	20g	31g	24g
配管／取付け	φ6 ／ M10 P=1.0	φ6 ／φ12	φ6 ／ M10 P=1.0	φ6 ／φ12
対応パッド	φ4～14 ➡ 3-4,7,8 ／ TR-1062-1～4M ➡ 3-6 ／ φ1.2～3.5 ➡ 3-15			

回止式（スモール）				
図面	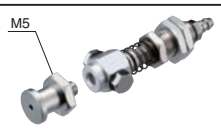	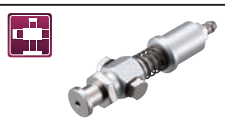		
注文コードNo.	211045 Ⓟ	211046 Ⓟ	211047 Ⓟ	211048 Ⓟ
型式	VFILB2-SH	VFILB2-SH-P12	VFILB2-SH-20	VFILB2-SH-20-P12
標準価格	¥1,900（税別）	¥2,100（税別）	¥2,350（税別）	¥2,400（税別）
重量	32g	25g	35g	27g
配管／取付け	φ6 ／ M10 P=1.0	φ6 ／φ12	φ6 ／ M10 P=1.0	φ6 ／φ12
対応パッド	φ5～45 ➡ 3-4,5,6,7,8 ／ TR-1062-1～4 ➡ 3-6 ／ SQNタイプは φ5～22 ➡ 3-15,17,18			

※金具付き吸着パッドをご使用する際は、吸着アタッチヘッドを外しご使用ください。

Ⓟ ポイント対象品

回止式(⅛接続用／角度調整／ラージ)

回止式で、特殊パッドが装着できるオールインワンの吸着金具です。

ジャングルジムの
接続金具に直接取付が可能

●吸着パッドは別売りです。吸着アタッチヘッド、金具付吸着パッドを取付けご使用ください。

回止式(1/8接続用)				
図面	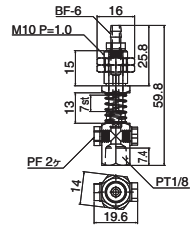	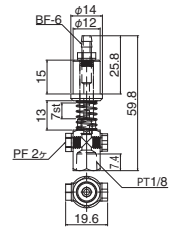	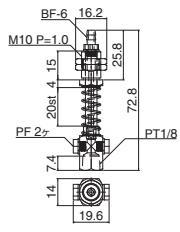	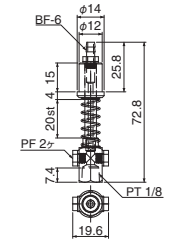
注文コードNo.	211049 P	211050 P	211051 P	211052 P
型式	VFILB2-SH 1/8	VFILB2-SH 1/8-P12	VFILB2-SH 1/8-20	VFILB2-SH 1/8-20-P12
標準価格	¥1,540(税別)	¥1,600(税別)	¥1,820(税別)	¥1,760(税別)
重量	25g	19g	27g	22g
配管／取付け	φ6／M10 P=1.0	φ6／φ12	φ6／M10 P=1.0	φ6／φ12
対応パッド	φ15～118 ➡ 3-5,6,7,8,10,11,12,13,16,17,18,19,20			

※パッド取付金具は付属しておりませんので、吸着アタッチヘッド・埋込式・スモール用 3-29 をご使用ください。

回止式(角度調整)				
図面	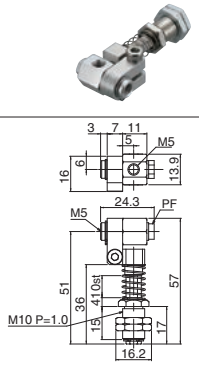	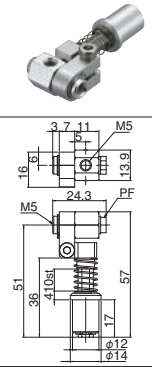	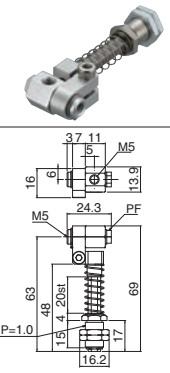	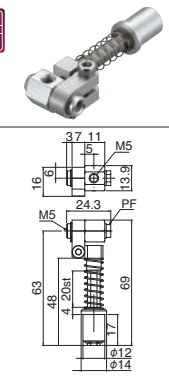
注文コードNo.	210991 P	210993 P	210992 P	210994 P
型式	VFILBR-H-10	VFILBR-H-10-P12	VFILBR-H-20	VFILBR-H-20-P12
標準価格	¥3,520(税別)	¥3,300(税別)	¥3,630(税別)	¥3,520(税別)
重量	33g	27g	36g	30g
配管／取付け	φ6／M10 P=1.0	φ6／φ12	φ6／M10 P=1.0	φ6／φ12
対応パッド	φ5～45 ➡ 3-4,5,6,7,8 ／ TR-1062-1～4 ➡ 3-6 ／ SQNタイプは φ5～22 ➡ 3-15,16,17,18,19,20			

※エアー供給口継手は付属していません。　※パッド取付金具は付属しておりませんので、吸着アタッチヘッド・M5・ミニ又はスモール 3-30 をご使用ください。

回止式(ラージ)	
図面	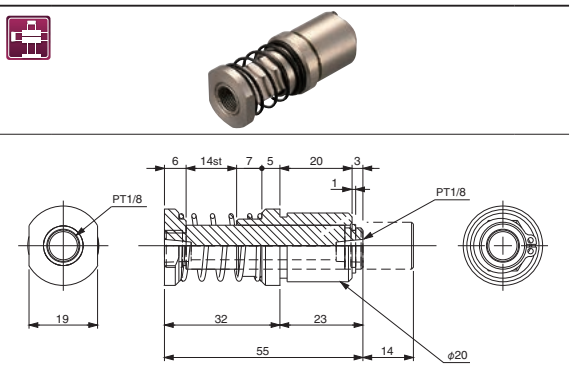
注文コードNo.	210788 P
型式	VFIL-H
標準価格	¥1,320(税別)
重量	102g
配管／取付け	φ6(配管にはRBF ➡ 6-6 とBF-6 ➡ 6-5 が必要です)／φ20
対応パッド	φ15～118 ➡ 3-20

※エアー供給口継手は付属していません。
※パッド取付金具は付属しておりませんので、吸着アタッチヘッド 3-29 をパッド径に合わせご使用ください。
●後方配管PT1/8の加工があります。剛性が高く、ジャングルジムφ20の金具に直接取付が可能です。

P ポイント対象品

吸着金具・保持機構付

回止式吸着金具です。ストロークが長く、ストッパーシリンダーで位置を保持します。

ジャングルジムの
接続金具に直接取付が可能



吸着金具・保持機構付50H

注文コードNo.	110556
型　　式	L10761-200 P
標 準 価 格	¥12,000（税別）

- 重量：200g
- 配管：φ6（配管にはRBF 6-6 とBF-6 6-5 が必要です）
- 取付け：φ20

※ストッパーシリンダーへは吸着用とは別に配管が必要です。

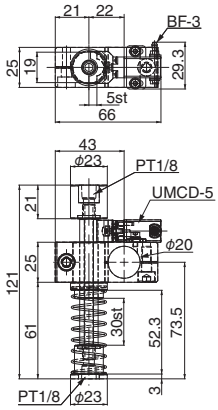

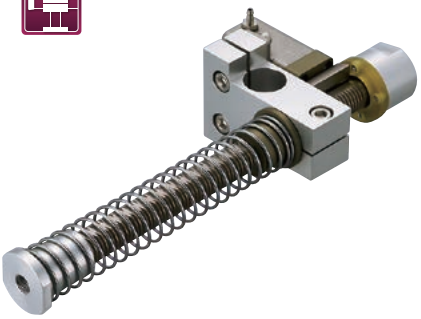

吸着金具・保持機構付100H

注文コードNo.	110565
型　　式	L10761-100 P
標 準 価 格	¥15,000（税別）

- 重量：560g
- 配管：φ6（配管にはRBF 6-6 とBF-6 6-5 が必要です）
- 取付け：φ20

※ストッパーシリンダーへは吸着用とは別に配管が必要です。

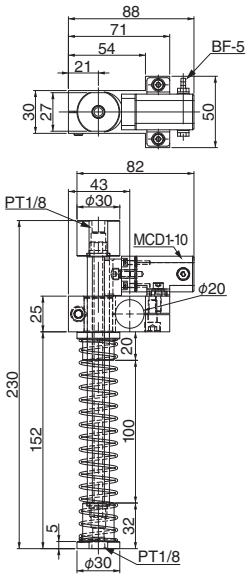

参考図

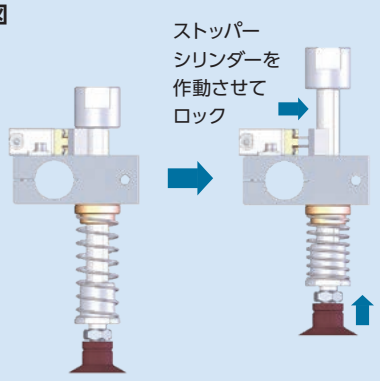



吸着アタッチヘッド・埋込式・スモール用

注文コードNo.	230066 P
型　　式	XL0037-106
標 準 価 格	¥300（税別）

- 重量：5g
- 対象：吸着金具（ラージ）、回止式金具（1/8シリーズ）、回止式金具（ラージ）



吸着アタッチヘッド・ビス止式用

注文コードNo.	230067 P
型　　式	XL0037-103
標 準 価 格	¥430（税別）

- 重量：10g
- 対象：吸着金具（ラージ）、回止式金具（1/8シリーズ）、回止式金具（ラージ）

P ポイント対象品

吸着アタッチヘッド

吸着パッドに取付けてご使用ください。

	M3・マイクロ用	M5・ミニ用	M5・スモール用	PT1/8・スモール用	ビス止式用
吸着アタッチヘッド					
図面	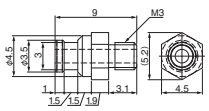	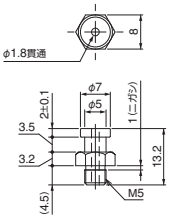	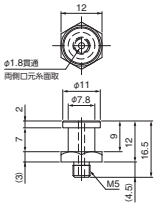	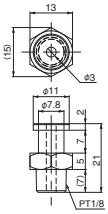	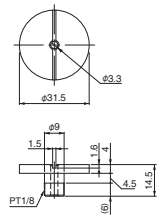
注文コードNo.	131316 P	131208 P	131209 P	230066 P	230067 P
型式	N01891-201	N01892-201	N01892-301	XL0037-106	XL0037-103
標準価格	¥170（税別）	¥270（税別）	¥380（税別）	¥300（税別）	¥430（税別）
重量	1.0g	3.1g	7.8g	5.0g	10g
取付け	M3	M5	M5	PT1/8	PT1/8
対応パッド	VAPH-4M,6M／VAPH-3C-3／VAPF-3C-3	VAPH,VAPU,VAPF,VAPNのφ4～14／TR,TRN-1062-1M～4M	VAPH,VAPU,VAPF,VAPNのφ15～45／TR,TRN-1062-1～4		VAPH,VAPU,VAPF,VAPNのφ50以上

	M5・EPCG用15/20	M5・EPCG用30/40	M5（バキュームパッド用）	M5（バキュームパッド用）
吸着アタッチヘッド			NEW 	NEW 
図面	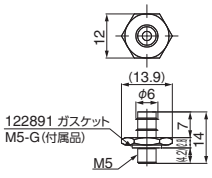	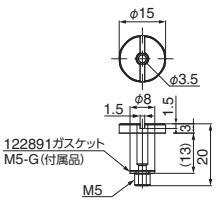	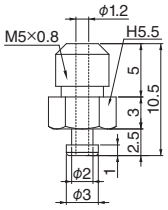	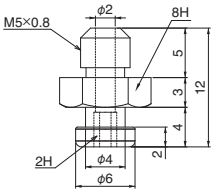
注文コードNo.	211102 P	211103 P	042111	042112
型式	VFILK-AH01	VFILK-AH02	ETN-PS-2A-M5	ETN-PS-10-M5
標準価格	¥480（税別）	¥600（税別）	¥1,000（税別）	¥500（税別）
重量	3.0g	8.0g	0.5g	0.8g
取付け	M5	M5	M5	M5
対応パッド	EPCG-15,20	EPCG-30,40	EPCG-3／EPJG-2,4	EPJG-6,8,10,15

	PT1/8用A（パウチ、多段パッド用）	PT1/8用B（パウチ、多段パッド用）	PT1/8用C（パウチ、多段パッド用）	PT1/8用D（パウチ、多段パッド用）
吸着アタッチヘッド				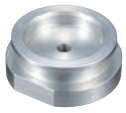
図面	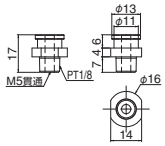	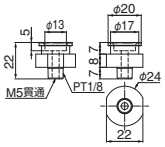	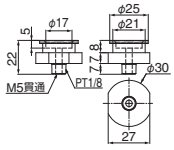	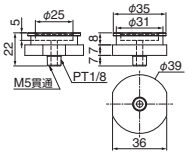
注文コードNo.	211114 P	211115 P	211116 P	211117 P
型式	VFILA-PHA-1/8	VFILA-PHB-1/8	VFILA-PHC-1/8	VFILA-PHD-1/8
標準価格	¥800（税別）	¥900（税別）	¥1,000（税別）	¥1,300（税別）
重量	4.0g	13.0g	18.0g	34.0g
取付け	M3	M5	M5	PT1/8
対応パッド	EPLG-15,20／EPMG-24／EPNG-132B,133B,134B	EPLG-30／EPMG-40	EPLG-40／EPMG-56	EPLG-50

吸着金具↔吸着パッド選定表

パッドサイズ・吸着金具から対象製品を選定ください。

○：装着可
×：装着不可

		吸着金具				回止式					
	金具 / パッド径	吸着金具(マイクロ) VFILB-M	吸着金具(ミニ) VFIL-SS VFILP-SS	吸着金具(スモール) VFIL-S VFILP-S	吸着金具(ラージ) VFI-L	回止式(マイクロ) VFILB-MSH	回止式(ミニ) VFILB2-SSH	回止式(スモール) VFILB2-SH	回止式(1/8接続用) VFILB2-SH	回止式(角度調整) VFILBR-H	回止式(ラージ) VFIL-H
吸着パッド	φ3mm	○	×	×	×	○	×	×	×	×	×
	φ4mm(マイクロ用)	○	×	×	×	○	×	×	×	×	×
	φ6mm(マイクロ用)	○	×	×	×	○	×	×	×	×	×
	φ4mm	×	○	×	×	×	○	×	×	Cを選択	×
	φ6mm	×	○	×	×	×	○	×	×		×
	φ8mm	×	○	×	×	×	○	×	×		×
	φ10mm	×	○	×	×	×	○	×	×		×
	φ12mm	×	○	×	×	×	○	×	×		×
	φ14mm	×	○	×	×	×	○	×	×		×
	φ15mm	×	×	○	Aを選択	×	×	○	Aを選択	Dを選択	Aを選択
	φ20mm	×	×	○		×	×	○			
	φ25mm	×	×	○		×	×	○			
	φ30mm	×	×	○		×	×	○			
	φ35mm	×	×	○		×	×	○			
	φ40mm	×	×	○		×	×	○			
	φ45mm	×	×	○		×	×	○			
	φ50mm	×	×	×	Bを選択	×	×	×	Bを選択	×	Bを選択
	φ60mm	×	×	×		×	×	×		×	
	φ70mm	×	×	×		×	×	×		×	
吸着パッド (ミニ対応型)	φ6mm	×	○	×	×	×	○	×	×	Cを選択	×
	φ8mm	×	○	×	×	×	○	×	×		×
	φ10mm	×	○	×	×	×	○	×	×		×
	φ12mm	×	○	×	×	×	○	×	×		×
吸着パッド (スモール対応型)	φ6mm	×	×	○	Aを選択	×	×	○	Aを選択	Dを選択	Aを選択
	φ8mm	×	×	○		×	×	○			
	φ10mm	×	×	○		×	×	○			
	φ12mm	×	×	○		×	×	○			
バキュームパッド	φ2mm	×	×	○※2 Iを選択	×	×	○※1 Iを選択	○※1 Iを選択	×	○ Iを選択	×
	φ4mm	×	×		×	×			×		×
	φ6mm	×	×	○※2 Jを選択	×	×	○※1 Jを選択	○※1 Jを選択	×	○ Jを選択	×
	φ8mm	×	×		×	×			×		×
	φ10mm	×	×		×	×			×		×
	φ15mm	×	×		×	×			×		×
フッ素ジャバラパッド	φ3mm	○	×	×	×	○	×	×	×	×	×
	φ15mm	×	×	×	×	×	○※1 Kを選択	○※1 Kを選択	×	○ Kを選択	×
	φ20mm	×	×	×	×	×			×		×
	φ30mm	×	×	×	×	×	○※1 Lを選択	○※1 Lを選択	×	○ Lを選択	×
	φ40mm	×	×	×	×	×			×		×
薄肉鋼板パッド	φ30mm	×	×	×	○	×	×	×	○	×	○
	φ60mm	×	×	×	○	×	×	×	○	×	○
ジャバラパッド (白濁透明シリコン)	φ3mm	×	×	×	×	×	○※1 Iを選択	×	×	○ Iを選択	×
多段ジャバラパッド	φ15mm	×	×	×	Eを選択	×	×	×	Eを選択	×	Eを選択
	φ20mm	×	×	×		×	×	×		×	
	φ30mm	×	×	×	○ Fを選択	×	×	×	○ Fを選択	×	○ Fを選択
	φ40mm	×	×	×	○ Gを選択	×	×	×	○ Gを選択	×	○ Gを選択
	φ50mm	×	×	×	○ Hを選択	×	×	×	○ Hを選択	×	○ Hを選択
パウチパッド (丸型)	φ18mm	×	×	×	Eを選択	×	×	×	Eを選択	×	Eを選択
	φ25mm	×	×	×		×	×	×		×	
	φ35mm	×	×	×		×	×	×		×	
パウチパッド (星形)	φ24mm	×	×	×	○ Eを選択	×	×	×	○ Eを選択	×	○ Eを選択
	φ40mm	×	×	×	○ Fを選択	×	×	×	○ Fを選択	×	○ Fを選択
	φ56mm	×	×	×	○ Gを選択	×	×	×	○ Gを選択	×	○ Gを選択

※太枠のパッドは、取付けの際に「アタッチヘッド」が必要となります。記載のA～Lを次ページ下段からお選びください。

○：装着可
×：装着不可

	金具 / パッド径	吸着金具				回止式					
		吸着金具(マイクロ) VFILB-M	吸着金具(ミニ) VFIL-SS VFILP-SS	吸着金具(スモール) VFIL-S VFILP-S	吸着金具(ラージ) VFI-L	回止式(マイクロ) VFILB-MSH	回止式(ミニ) VFILB2-SSH	回止式(スモール) VFILB2-SH	回止式(1/8接続用) VFILB2-SH	回止式(角度調整) VFILBR-H	回止式(ラージ) VFIL-H
吸着パッド 金具付	φ1.2mm	○※1	○※2	×	×	○※1	×	×	×	×	×
	φ1.8mm			×	×		×	×	×	×	×
	φ2mm			×	×		×	×	×	×	×
	φ3.5mm			×	×		×	×	×	×	×
	φ5mm	×	×	○※2	×	×	○※1	○※1	×	○	×
	φ5.5mm	×	×		×	×			×	○	×
	φ6mm	×	×		×	×			×	○	×
	φ6.5mm	×	×		×	×			×	○	×
	φ8mm	×	×		×	×			×	○	×
	φ9.3mm	×	×		×	×			×	○	×
	φ10mm	×	×		×	×			×	○	×
	φ11mm	×	×		×	×			×	○	×
	φ12.7mm	×	×		×	×			×	○	×
	φ13mm	×	×		×	×			×	○	×
	φ15mm	×	×		×	×			×	○	×
	φ16mm	×	×		×	×			×	○	×
	φ18.5mm	×	×		×	×			×	○	×
	φ19mm	×	×		×	×			×	○	×
	φ20mm	×	×		×	×			×	○	×
	φ22mm	×	×		×	×			×	○	×
	φ24mm	×	×	×	○	×	×	×	○	×	○
	φ24.7mm	×	×	×	○	×	×	×	○	×	○
	φ25mm	×	×	×	○	×	×	×	○	×	○
	φ30mm	×	×	×	○	×	×	×	○	×	○
	φ32.6mm	×	×	×	○	×	×	×	○	×	○
	φ33mm	×	×	×	○	×	×	×	○	×	○
	φ35mm	×	×	×	○	×	×	×	○	×	○
	φ40mm	×	×	×	○	×	×	×	○	×	○
	φ43mm	×	×	×	○	×	×	×	○	×	○
	φ43.5mm	×	×	×	○	×	×	×	○	×	○
	φ50mm	×	×	×	○	×	×	×	○	×	○
	φ52.5mm	×	×	×	○	×	×	×	○	×	○
	φ53mm	×	×	×	○	×	×	×	○	×	○
	φ60mm	×	×	×	○	×	×	×	○	×	○
	φ62.2mm	×	×	×	○	×	×	×	○	×	○
	φ63mm	×	×	×	○	×	×	×	○	×	○
	φ80mm	×	×	×	○	×	×	×	○	×	○
	φ83mm	×	×	×	○	×	×	×	○	×	○
	φ103mm	×	×	×	○	×	×	×	○	×	○
	φ118mm	×	×	×	○	×	×	×	○	×	○
吸着パッド (金具付長円) ※3	2×4mm	○※1	○※2	×	×	○※1	×	×	×	×	×
	3.5×7mm			×	×		×	×	×	×	×
	5×15mm	×	×	○※2	×	×	○※1	○※1	×	○	×
	6×18mm	×	×		×	×			×	○	×
	8×24mm	×	×	×	○	×	×	×	○	×	○
	10×30mm	×	×	×	○	×	×	×	○	×	○
	15×45mm	×	×	×	○	×	×	×	○	×	○

使用アタッチヘッド

A	B	C	D	E	F	G	H	I	J	K	L
吸着アタッチヘッド 埋込式・スモール用	吸着アタッチヘッド ビス止式用	吸着アタッチヘッド M5・ミニ用	吸着アタッチヘッド M5・スモール用	中金具アタッチヘッド・PT1/8用A	中金具アタッチヘッド・PT1/8用B	中金具アタッチヘッド・PT1/8用C	中金具アタッチヘッド・PT1/8用D	外金具アタッチヘッド・2A・M5	外金具アタッチヘッド・10・M5	吸着ヘッド・M5・EPCG用15/20	吸着ヘッド・M5・EPCG用30/40
PT1/8径取付穴	PT1/8径取付穴	M5径取付穴	M5径取付穴	PT1/8径取付穴	PT1/8径取付穴	PT1/8径取付穴	PT1/8径取付穴	M5径取付穴	M5径取付穴	M5径取付穴	M5径取付穴
230066	230067	131208	131209	211114	211115	211116	211117	042111	042112	211102	211103
¥300 (税別)	¥430 (税別)	¥270 (税別)	¥380 (税別)	¥800 (税別)	¥900 (税別)	¥1,000 (税別)	¥1,300 (税別)	¥1,000 (税別)	¥500 (税別)	¥480 (税別)	¥600 (税別)

※1 先端の吸着金具アタッチヘッドを外してご使用下さい。
※2 先端のねじ穴に装着してご使用下さい。吸着樹脂具 (VFILP) には装着出来ません。
※3 写真はシリコン製吸着パッドを表示していますが、異材質 (マークレスゴム) も適応いたします。

固定式／ミニシリンダー用

用途に合わせてご使用ください。

●吸着パッドおよび継手は別売りです。

▶ジャバラパッドを装着してご使用ください。



吸着金具・固定式・ミニ用

注文コードNo.	210699 (P)
型　式	VFILK-SS-M10
標準価格	¥430 (税別)

- 重量：6g　● 対応パッド：φ4～14
- パッド固定方式：埋め込み式
- 吸着金具ナット (3-37) は付属しておりません
- 取付ネジ部：M10×P1

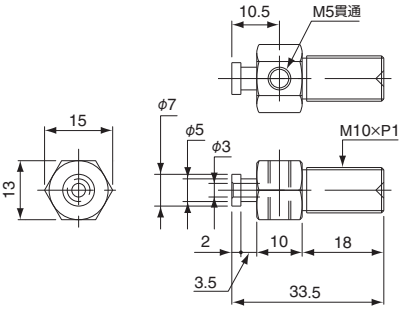



吸着金具・固定式・スモール用

注文コードNo.	210698 (P)
型　式	VFILK-S-M12
標準価格	¥450 (税別)

- 重量：9g　● 対応パッド：φ15～45
- パッド固定方式：埋め込み式
- 吸着金具ナット (3-37) は付属しておりません
- 取付ネジ部：M12×P1

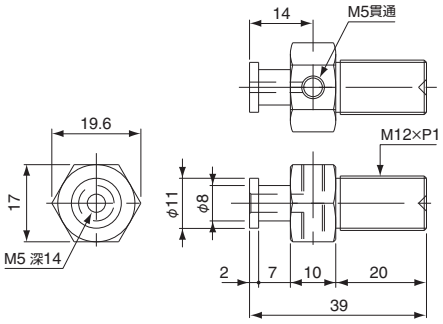

▶ミニシリンダー等の先端に、吸着パッドを装着する際にご使用ください。



吸着金具・ミニ・マイクロミニシリンダー用

注文コードNo.	230058 (P)
型　式	XL0010-105
標準価格	¥500 (税別)

- 重量：1g　● 取付ネジ部：M3

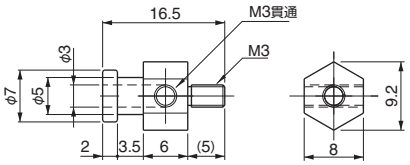



吸着金具・ミニ・ミニシリンダー用

注文コードNo.	020844 (P)
型　式	CP-064
標準価格	¥650 (税別)

- 重量：7g　● 取付ネジ部：M4

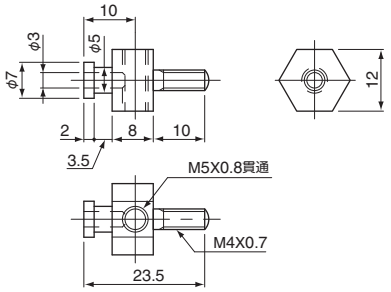



吸着金具・スモール・マイクロミニシリンダー用

注文コードNo.	023128 (P)
型　式	CP-063A
標準価格	¥570 (税別)

- 重量：10g　● 取付ネジ部：M3



吸着金具・スモール・ミニシリンダー用

注文コードNo.	023195 (P)
型　式	CP-063B
標準価格	¥600 (税別)

- 重量：11g　● 取付ネジ部：M4

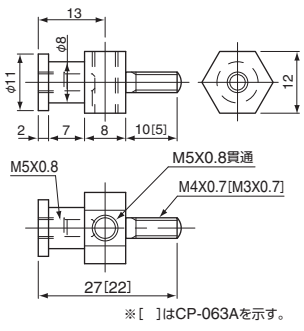

※[　]はCP-063Aを示す。

使用例



※写真はCP-063B、MCD1-10、VAPH-20C-1の組付け例です。

アジャスター

吸着金具の高さ調整が可能です。

▶ 吸着パッドと吸着金具の間が延長できます。



吸着金具アジャスター・マイクロ用

注文コードNo.	230072 Ⓟ
型　式	XL0061-100
標準価格	¥400（税別）

● 重量：2g　● 取付ネジ部：M3

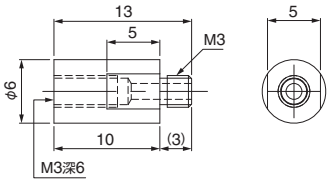

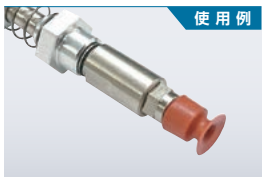



吸着金具アジャスター・ミニ用

注文コードNo.	230114 Ⓟ
型　式	XL0061-200
標準価格	¥600（税別）

● 重量：3g　● 取付ネジ部：M5

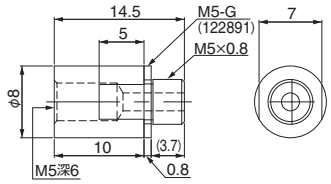



吸着金具アジャスター・ミニ用（吸着金具5st対応）

	20L	40L
注文コードNo.	022544 Ⓟ	022545 Ⓟ
型　式	CP-023AL（20L）	CP-024AL（40L）
標準価格	¥620（税別）	¥670（税別）

● 重量：17g（20L）21g（40L）　● 対象吸着金具：VFIL1-SS-5
● 吸着金具ナットは付属しておりません。

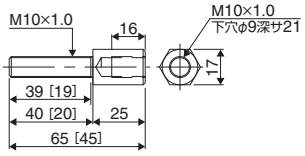

※[ ]内の数値は20Lを示す。



吸着金具アジャスター・ミニ用（吸着金具5/10/20st対応）

	20L	40L
注文コードNo.	023338 Ⓟ	023339 Ⓟ
型　式	CP-AJM20	CP-AJM40
標準価格	¥830（税別）	¥900（税別）

● 重量：24g（20L）28g（40L）　● 対象吸着金具：VFIL1-SS-5/10/20
● 吸着金具ナットは付属しておりません。

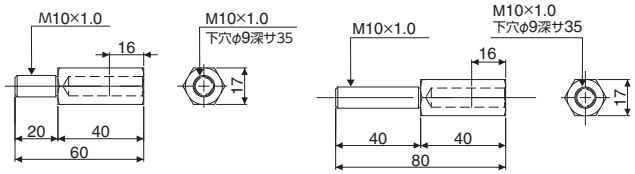



吸着金具ナット・三価白・ミニ用

注文コードNo.	120482
型　式	VFIL-M10（10*14*3 P1.0）
標準価格	¥20（税別）

● 重量：2g　● ネジ径：M10

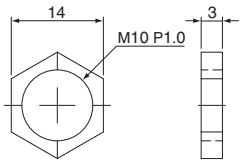

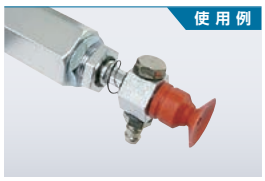



吸着金具アジャスター・スモール用（吸着金具5st対応）

	20L	40L
注文コードNo.	022542 Ⓟ	022543 Ⓟ
型　式	CP-021AL（20L）	CP-022AL（40L）
標準価格	¥630（税別）	¥680（税別）

● 重量：17g（20L）23g（40L）　● 対象吸着金具：VFIL-S-5
● 吸着金具ナットは付属しておりません。

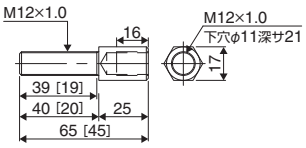

※[ ]内の数値は20Lを示す。



吸着金具アジャスター・スモール用（吸着金具5/10/20st対応）

	20L	40L
注文コードNo.	023340 Ⓟ	023341 Ⓟ
型　式	CP-AJS20	CP-AJS40
標準価格	¥850（税別）	¥920（税別）

● 重量：25g（20L）31g（40L）　● 対象吸着金具：VFIL1-S-5/10/20
● 吸着金具ナットは付属しておりません。

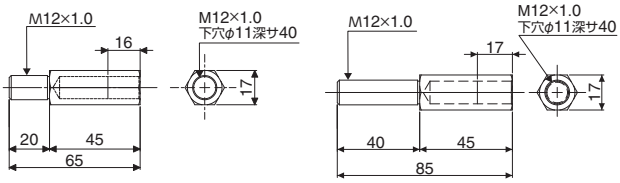



吸着金具ナット・三価白・スモール用

注文コードNo.	120483
型　式	VFIL-M12（12*17*3 P1.0）
標準価格	¥20（税別）

● 重量：3g　● ネジ径：M12

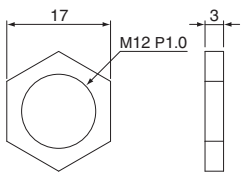

Ⓟ ポイント対象品

吸着角度調整ブラケット

ワークの形状に合わせて角度調整が可能です。



吸着角度調整ブラケット・スモール・上側

注文コードNo.	370698
型　　式	CP-019
標 準 価 格	¥610（税別）

- 重量：48g
- 取付けボルトM5×15は別売りです。
- 注文時の組付発送はいたしません。
- CP-019LまたはCP-019Rと組み合わせてご使用ください。

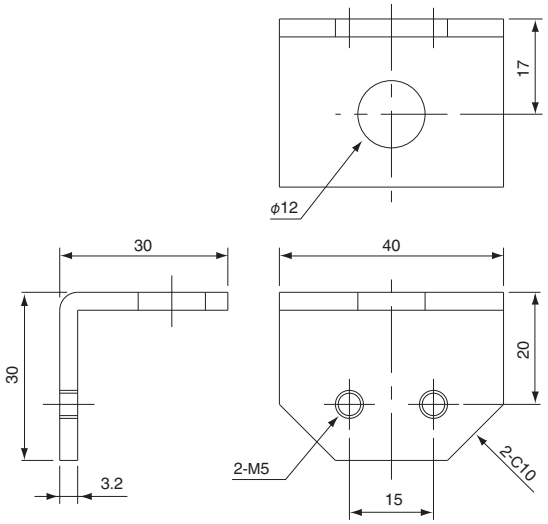



- 写真はCP-019Rの組付け例です。



吸着角度調整ブラケット・スモール・下左

注文コードNo.	370789
型　　式	CP-019L
標 準 価 格	¥610（税別）

- 重量：54g
- 取付けボルトM5×15は別売りです。
- 注文時の組付発送はいたしません。
- CP-019と組み合わせてご使用ください。

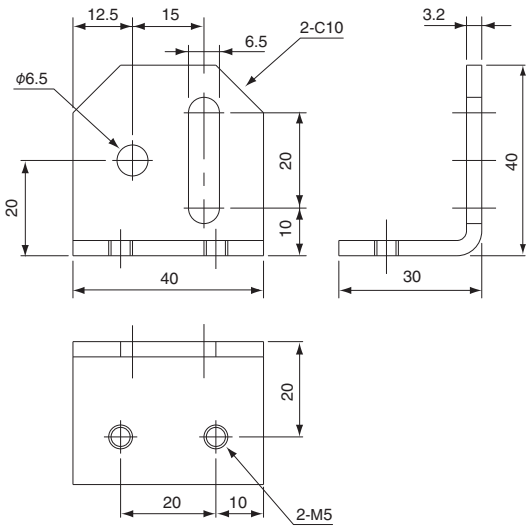



吸着角度調整ブラケット・スモール・下右

注文コードNo.	370790
型　　式	CP-019R
標 準 価 格	¥610（税別）

- 重量：54g
- 取付けボルトM5×15は別売りです。
- 注文時の組付発送はいたしません。
- CP-019と組み合わせてご使用ください。

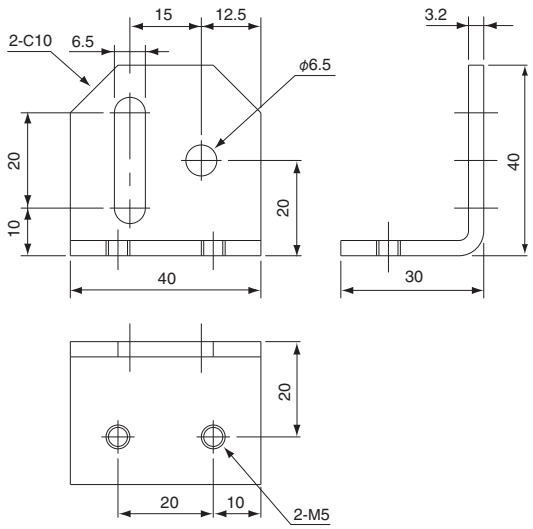

MEMO

穴あきワークの取出しが可能

パッドinパッド

穴開きワーク（食品用キャップ、化粧品用キャップや中栓、小型ギヤ等）の自動落下による汚れや傷でお困りではありませんか？パッドinパッドなら、穴開きワークの吸着取り出しが可能です。

事　例





仕 組 み


VAPH-30-3使用例


EPLG-50-SS

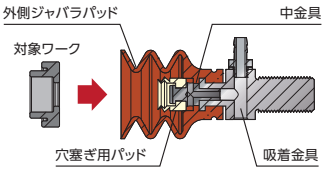

外側ジャバラパッドにてワークのフラット面を吸着し、穴塞ぎ用パッドで穴を塞ぎます。

▶ 中金具スペーサー

中金具スペーサー		
図　面	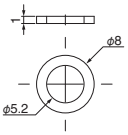	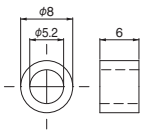
注文コードNo.	210913 Ⓟ	187128
型　式	VFILK-P-S	SP-S5-6
標準価格	¥220（税別）	¥390（税別）
重　量	0.3g	2.0g
対応吸着金具	—	

▶ 中金具

中金具	 ミニ用	 マイクロ用				
図　面	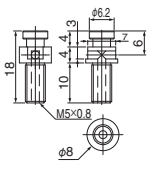	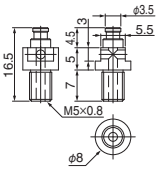	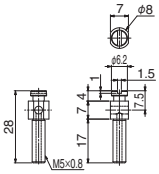	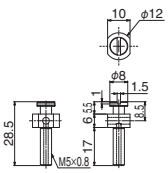	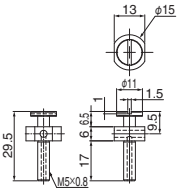	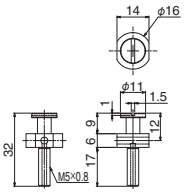
注文コードNo.	210911 Ⓟ	210912 Ⓟ	211118 Ⓟ	211119 Ⓟ	211120 Ⓟ	211121 Ⓟ
型　式	VFILK-PS-M5	VFILK-PSS-M5	VFILK-PIA-M5	VFILK-PIB-M5	VFILK-PIC-M5	VFILK-PID-M5
標準価格	¥500（税別）	¥550（税別）	¥610（税別）	¥660（税別）	¥720（税別）	¥770（税別）
重　量	1.5g	1.0g	1.0g	2.0g	4.0g	5.0g
対応中パッド	EPJG-(6,8,10,15)-S	強化シリコン（茶色）	EPJG-(6,8)-S	EPJG-(10,15)-S	EPJG-(20,25)-S	EPJG-30-S
対応吸着金具	吸着金具スモール（一部ミニも対応）		VFILA-(B,C,D)-1/8		VFILA-(C,D)-1/8	VFILA-D-1/8

※中金具注文時にガスケット（122891）をお求めください ➡ 6-8

▶ 外金具

外金具			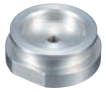
図　面	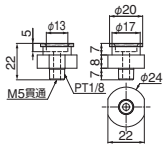	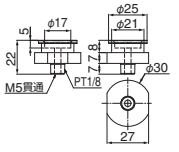	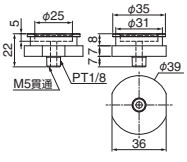
注文コードNo.	211115 Ⓟ	211116 Ⓟ	211117 Ⓟ
型　式	VFILA-PHB-1/8	VFILA-PHC-1/8	VFILA-PHD-1/8
標準価格	¥900（税別）	¥1,000（税別）	¥1,300（税別）
重　量	13.0g	18.0g	34.0g
対応外パッド	EPLG-30-S5、EPLG-40L	EPLG-40-S5	EPLG-50-S5
対応吸着金具	吸着金具ラージ、回止式（1/8ラージ）		

パッドinパッドの組合せは
選定表 3-42 をご覧ください。

Ⓟ ポイント対象品

性能表はWEBサイトにてご確認願います。

パッドinパッド



スマートフォン等にて、QRコードから商品の動画がご覧いただけます。

▶ 中パッド

材質	強化シリコン（茶色）			シリコンゴム（白濁透明）	
パッド径	φ3mm	φ4mm	φ6mm	φ6mm	φ8mm
中パッド		※マイクロ 	※マイクロ 		
図面 ※（ ）内は吸着時の寸法を示します。	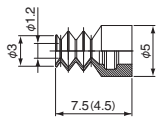	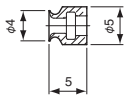	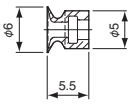	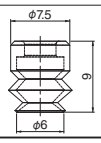	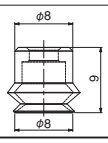
注文コードNo.	210897 Ⓟ	210789 Ⓟ	210790 Ⓟ	042038	042039
型式	VAPH-3C-3	VAPH-4M	VAPH-6M	EPJG-6-S	EPJG-8-S
標準価格	¥660（税別）	¥150（税別）	¥190（税別）	¥360（税別）	¥360（税別）
重量	1.0g	0.2g	0.3g	0.15g	0.25g
対応吸着金具	マイクロ：VFILK-PSS-M5			ミニ：VFILK-PS-M5、VFILK-PIA-M5	

材質	シリコンゴム（白濁透明）				
パッド径	φ10mm	φ15mm	φ20mm	φ25mm	φ30mm
中パッド					
図面	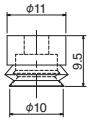	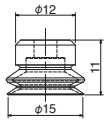	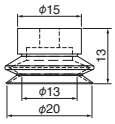	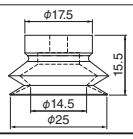	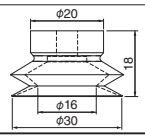
注文コードNo.	042040	042041	042068	042069	042070
型式	EPJG-10-S	EPJG-15-S	EPJG-20-S	EPJG-25-S	EPJG-30-S
標準価格	¥390（税別）	¥420（税別）	¥430（税別）	¥430（税別）	¥540（税別）
重量	0.45g	1.0g	1.6g	2.7g	5.0g
対応吸着金具	ミニ：VFILK-PS-M5、VFILK-PIB-M5		VFILK-PIC-M5		VFILK-PID-M5

▶ 外パッド

材質	強化シリコン（茶色）				シリコンゴム（白濁透明）		
パッド径	φ15mm	φ20mm	φ30mm	φ40mm	φ30mm	φ40mm	φ50mm
外パッド							
図面 ※（ ）内は吸着時の寸法を示します。	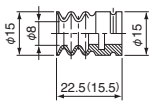	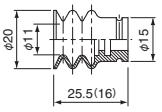	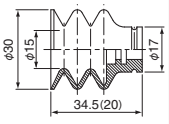	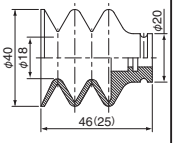	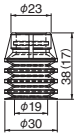	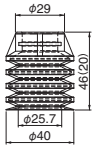	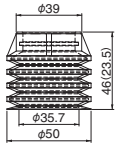
注文コードNo.	210697 Ⓟ	210661	210662	210663	042071	042072	042073
型式	VAPH-15C-3	VAPH-20C-3	VAPH-30C-3	VAPH-40C-3	EPLG-30-S5	EPLG-40-S5	EPLG-50-S5
標準価格	¥550（税別）	¥570（税別）	¥770（税別）	¥1,210（税別）	¥1,000（税別）	¥1,400（税別）	¥1,500（税別）
重量	2.7g	2.9g	7.0g	18.4g	6.9g	15.7g	20.8g
対応中パッド	VAPH-4M/6M、VAPH-3C-3	EPJG-6-S/8-S	EPJG-6-S～EPJG10-S	EPJG-6-S～EPJG15-S	EPJG-(8,10)-S	EPJG-(8,15,20)-S	EPJG-(8～30)-S
対応吸着金具	スモール：VFIL-S、VFILB-SH系 ➡ 3-26,27,28,30				VFILA-PHB-1/8	VFILA-PHC-1/8	VFILA-PHD-1/8

パッドinパッド テストキット

パッドinパッドの驚きの効果をテストキットで是非お試しください!!

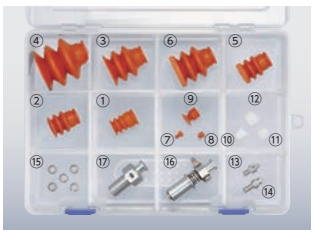

パッドインパッドテストキット(1)

注文コードNo.	196688
型式	TEST KIT VERSION (1)
標準価格	¥16,500（税別）

■キット内容

頁	品名	注文コードNo.	型式	入数	対応パッド
外側ジャバラパッド	①吸着パッド・ジャバラ・シリコン・茶	210697	VAPH-15C-3	1	⑦⑧
	②吸着パッド・ジャバラ・シリコン・茶	210661	VAPH-20C-3	1	⑦⑧⑩⑪
	③吸着パッド・ジャバラ・シリコン・茶	210662	VAPH-30C-3	1	⑦⑧⑩⑪⑫
	④吸着パッド・ジャバラ・シリコン・茶	210663	VAPH-40C-3	1	⑦～⑫
	⑤吸着パッド・SP付ジャバラ・シリコン茶	210914	VAPH-20C-10-3-SP	1	⑦⑧⑩⑪
	⑥吸着パッド・SP付ジャバラ・シリコン茶	210915	VAPH-30C-15-3-SP	1	⑦⑧⑩⑪⑫
穴塞ぎ用パッド	⑦吸着パッド・ジャバラ・シリコン・茶	210897	VAPH-3C-3	1	①～⑥
	⑧吸着パッド・埋込式・マイクロ・茶	210790	VAPH-6M（シリコン）	1	①～⑥
	⑨吸着パッド・埋込式・シリコン・茶	210616	VAPH-14C	1	④
	⑩バキュームパッド・シリコン	042038	EPJG-6-S	1	②～⑥
	⑪バキュームパッド・シリコン	042039	EPJG-8-S	1	②～⑥
	⑫バキュームパッド・シリコン	042040	EPJG-10-S	1	③④⑥
中金具	⑬パッドイン中金具・マイクロ用	210912	VFILK-PSS-M5	1	—
	⑭パッドイン中金具・ミニ用	210911	VFILK-PS-M5	1	—
	⑮パッドイン中金具・スペーサー	210913	VFILK-P-S	5	—
吸着金具	⑯吸着金具・スモール用	211006	VFIL1-S-5-P12	1	—
	⑰吸着金具・固定式・スモール用	210698	VFILK-S-M12	1	—

Ⓟ ポイント対象品

パッドinパッド選定表

パーツの組み合わせで、穴開きワークに合わせた取出しを実現します。

対象ワークイメージ

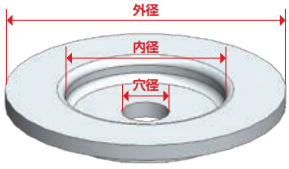

吸着状態イメージ

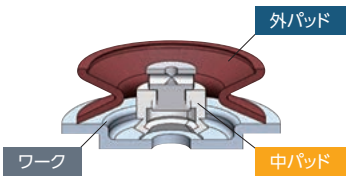

組み合わせイメージ



VAPH-30-3使用例



EPLG-50-SS使用例

				外パッド						
				注文コードNo.	210697	210661	210662	210663	042071	042072	042073
				型　式	VAPH-15C-3	VAPH-20C-3	VAPH-30C-3	VAPH-40C-3	EPLG-30-S5	EPLG-40-S5	EPLG-50-S5
				パッド外径	φ15	φ20	φ30	φ40	φ30	φ40	φ50
				パッド内径	φ8	φ11	φ15	φ18	φ19	φ25.7	φ35.7
中パッド	注文コードNo.	型　式	パッド外径	製品対応外径 / 製品対応穴径	φ12以上	φ15以上	φ19以上	φ22以上	φ21以上	φ26以上	φ37以上
	210897	VAPH-3C-3	φ3	φ0.1～φ1	A 1.2.3 4.0mm	A 1.2.3 3.5mm	A 1.2.3 －0.5mm	A 1.2.3 －5.5mm			
	210789	VAPH-4M	φ4	φ0.1～φ1.5		A 1.2.3 4.0mm	A 1.2.3 ±0mm	A 1.2.3 －4.0mm			
	210790	VAPH-6M	φ6	φ0.1～φ3		A 1.2.3 4.5mm	A 1.2.3 0.5mm	A 1.2.3 －4.5mm			
	042038	EPJG-6-S	φ6	φ0.1～φ3		B 1.2.3 2.8mm	B 1.2.3 －1.2mm	B 1.2.3 －6.2mm			
	042039	EPJG-8-S	φ8	φ0.1～φ4			B.C G 1.2.3 －1.3mm	B.C 1.2.3 －6.3mm	B.C G 4.5.6 －4.1mm	B.C H 4.5.6 －5.8mm	B.C I 4.5.6 －6.8mm
	042040	EPJG-10-S	φ10	φ0.1～φ6			B.D 1.2.3 －0.3mm	B.D 1.2.3 －5.3mm	B.D G 4.5.6 －4.1mm	B.D H 4.5.6 －5.8mm	B.D I 4.5.6 －6.8mm
	042041	EPJG-15-S	φ15	φ0.1～φ10						D H 4.5.6 －5.2mm	D I 4.5.6 －6.2mm
	042068	EPJG-20-S	φ20	φ0.1～φ16						E H 4.5.6 －4.2mm	E I 4.5.6 －5.2mm
	042069	EPJG-25-S	φ25	φ0.1～φ20							E I 4.5.6 －4.1mm
	042070	EPJG-30-S	φ30	φ0.1～φ24							F I 4.5.6 －0.8mm

表の見方
部品は下記
部品リストより選択
中金具
外金具
吸着金具
高低差

※本設定表は組み合わせの参考例としてお使いください。

▶部品リスト

中金具		
記　号	注文コードNo.	型　式
A	210912	VFILK-PSS-M5
B	210911	VFILK-PS-M5
C	211118	VFILK-PIA-M5
D	211119	VFILK-PIB-M5
E	211120	VFILK-PIC-M5
F	211121	VFILK-PID-M5

外金具		
記　号	注文コードNo.	型　式
G	211115	VFILA-PHB-1/8
H	211116	VFILA-PHC-1/8
I	211117	VFILA-PHD-1/8

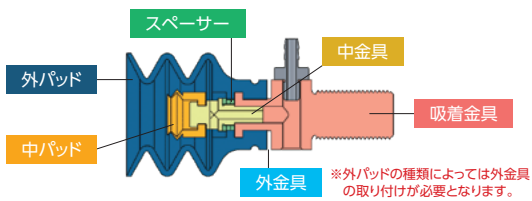

※外パッドの種類によっては外金具の取り付けが必要となります。

吸着金具		
記　号	注文コードNo.	型　式
1		VFIL-Sシリーズ
2		VFILB-2-SSHシリーズ
3		VFILB-SHシリーズ
4		VFI-Lシリーズ
5		VFILB2-SH1/8シリーズ
6	210788	VFIL-H

中金具スペーサー		
注文コードNo.	高　さ	型　式
210913	1mm	VFILK-P-S
187128	6mm	SP-S5-6

吸着時の外パッドと中パッドの高低差

＋：中パッド吸着面が外パッド吸着面から出ている。
－：中パッド吸着面が外パッド吸着面から出ていない。
※＋値から－値への調整はできません。
そのため、＋値の大きい組合せは凹型製品にしか使用できません。

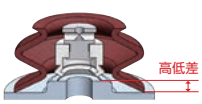

パッドinパッド



スマートフォン等にて、QRコードから商品の動画がご覧いただけます。

▶ 選定方法

例1.穴開き製品

製品外径：φ25　穴径：φ4　高低差：0mm

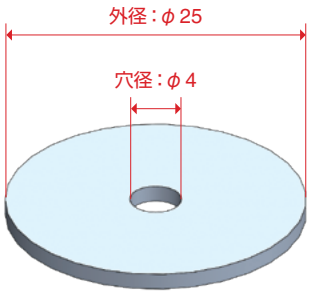

❶ 中パッド

製品穴径がφ4なので製品対応穴径φ4以上のパッドを選択します。

❷ 外パッド

製品外径がφ25なので製品対応外径がφ25までのパッドを選択します。

❸ スペーサー

選択したパッドの中から選定表の緑枠の数値がマイナス値となっている物を選び、吸着時の高低差が±0となるようスペーサーを追加してください。

※エアーリーク許容値：高低差±0.5mm

※候補が複数あった場合は部品の合計金額や構成品のサイズから条件に合う物をお選びください。

例2.凹型製品

製品外径：φ25　内径：φ18　穴径：φ4　高低差：2mm

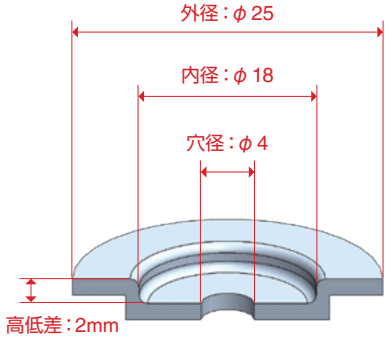

❶ 中パッド

製品穴径がφ4なので製品対応穴径φ4以上のパッドを選択します。

❷ 外パッド

製品の外径がφ25で内径がφ18なので、製品対応外径がφ25以内であり、かつパッド外径がφ18以上のパッドを選択します。

❸ スペーサー

選択したパッドの選定表の緑枠の数値が+2mmの長さになるようスペーサーを追加してください。

※2mm以下の場合エアーリークしますのでご注意ください。

※エアーリーク許容値：高低差±0.5mm

※候補が複数あった場合は部品の合計金額や構成品のサイズから条件に合う物をお選びください。

▶ 制作事例のご紹介

事例 1



成形品 キャップ

主な使用部品		
	外側ジャバラパッド	VAPH-20C-3
	穴塞ぎ用パッド	TPJG-8-S
	吸着金具	VFIL-S-5A
	中金具	VFILK-PS-M5

事例 2



成形品 雑貨品ギヤ

主な使用部品		
	外側ジャバラパッド	VAPH-20C-3
	穴塞ぎ用パッド	TPJG-8-S
	吸着金具	VFIL-S-5A
	中金具	VFILK-PS-M5

事例 3



成形品 キャスタ

主な使用部品		
	外側ジャバラパッド	EPLG-30-S5
	穴塞ぎ用パッド	EPJG-10-S
	吸着金具	VFILA-PHB-1/8
	中金具	VFILK-PIB-M5

真空グリッパー

▶小型真空グリッパー。小さいワークや繊細なワーク搬送に適しています。

真空グリッパー	 エジェクター機構無し	
図　面	※エジェクターは付いておりませんのでプラスチックエジェクター SSBP シリーズ (3-49) をφ8に接続してください。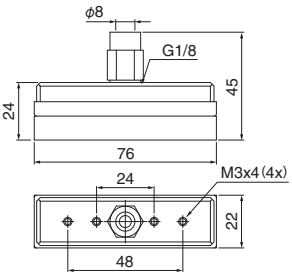	
品　名	真空グリッパー・76×22・10mm	スポンジシール・76×22バルブ無し
注文コードNo.	183977	183978
型　式	SFM-76/22-SW-10-B	SFMSEAL76/22SW10BW/OV
標準価格	¥28,000 (税別)	¥3,500 (税別)
重　量	50.0g	1.5g

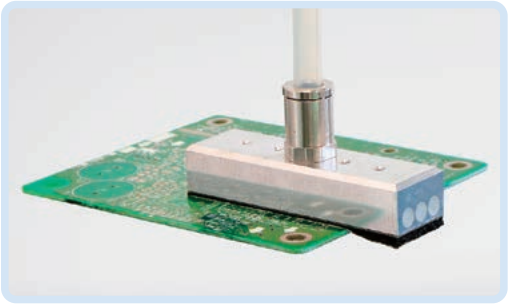

吸着面について

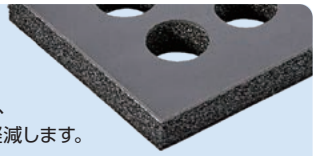

表面は被膜付き
スポンジシールで、
摩耗・吸着跡を軽減します。
※スポンジシールは交換可。

■仕　様

型　式	真空グリッパー	バルブ	保持力※1 (N)	必要吸込量※2 (L/min)	セルの数	質量 (g)
SFM-76/22-SW-10-B	外付け型	スロットルバルブ	40	40	26	60

※1　－60kPa時。硬いワークによってグリッパー全面が覆われている場合。　※2 接続する真空グリッパーが－60kPa時の吸込量。

▶1つのグリッパーで形状の異なるワークを搬送することができます (木材・樹脂・ダンボールなど)。

真空グリッパー	 エジェクター機構付き	
図　面	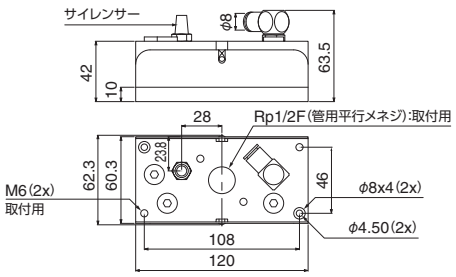	
品　名	真空グリッパー・120×60・10mm	スポンジシール・120×60バルブ無し
注文コードNo.	183979	183980
型　式	SFX-120/60-SW-1.5-10-B	SFXFMSEAL120/60SW10BW/OV
標準価格	¥57,000 (税別)	¥5,300 (税別)
重　量	500.0g	6.5g

※在庫が無くなり次第販売終了。



吸着面について

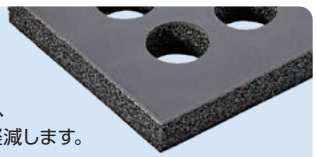

表面は被膜付き
スポンジシールで、
摩耗・吸着跡を軽減します。
※スポンジシールは交換可。

■仕　様

型　式	耐荷重※3 (N)	保持力※4 (N)	最大吸込量※5 (L/min)	最大真空度 (%)	エア消費量 (L/min)	セルの数	ノイズレベル (dB (A))	供給圧 (MPa)	許容温度 (℃)	質量 (g)
SFX-120/60-SW-1.5-10-B	92	98	69	80	117	10	65	0.3～0.5	+5～+50	500

※3 水平搬送の場合。　※4 システム真空圧が－30kPa時の最大保持力 (通気性のないワークを全面吸着した場合。安全率は含みません)。　※5 供給圧0.5MPa。
※最大真空度、エア消費量、ノイズレベルは、外付けする真空グリッパーによって値が異なります。

MEMO

エジェクター/フィルター/チェックバルブ

エアーエジェクター



●重量物の搬送や段ボール搬送に最適です。
●小型・軽量で長寿命。

3-49

プラスチックエジェクター



軽量で高性能な廉価エジェクターです。

3-51

小型フィルター



真空側から吸込まれた水・油・鉄粉等をエジェクター内に入るのを防ぎます。

3-50

小型チェックバルブ（真空パッド用）



真空小型チェックバルブです。パッドを取付けて、ご使用ください。

3-52

■仕　様

品名		注文コードNo.	型式	標準価格（税別）	重量（g）	掲載ページ
エアーエジェクター	NEW 	042116	ESVP10-A	¥19,800	146	3-49
	NEW 	042129	ESVP10-A-20	¥19,800	169	
		042034	ECV-10HS	¥4,050	80	3-50
エアーエジェクター・真空スイッチ付		042035	ECV-10HSCK	¥7,250	120	
小型フィルター		042036	EVFL-44	¥1,890	20	
		042037	EVFL-66	¥1,980		
プラスチックエジェクター	ノズル1.0mm 	183988	SSBP-10-S2-SDA	¥2,480	22	3-51
	ノズル1.5mm 	183989	SSBP-15-S2-SDA	¥2,580		
	ノズル2.0mm 	183991	SSBP-20-S3-SDA	¥12,500	50	
クリップマウント		183990	SBEF-PL-110＊45	¥1,960	–	
小型チェックバルブ（真空パッド用）		184150	SSVK-M5	¥2,580	3	3-52
		184151	SSVK-G1/8	¥3,780	11	

エアーエジェクター

重量物の搬送や段ボール搬送に最適です。

NEW ▶ エアーエジェクター



エアーエジェクター（シャフトφ12）

注文コードNo.	042116
型　式	ESVP10-A
標準価格	¥19,800（税別）

● 重量：146g



エアーエジェクター（シャフトφ20）

注文コードNo.	042129
型　式	ESVP10-A-20
標準価格	¥19,800（税別）

● 重量：169g

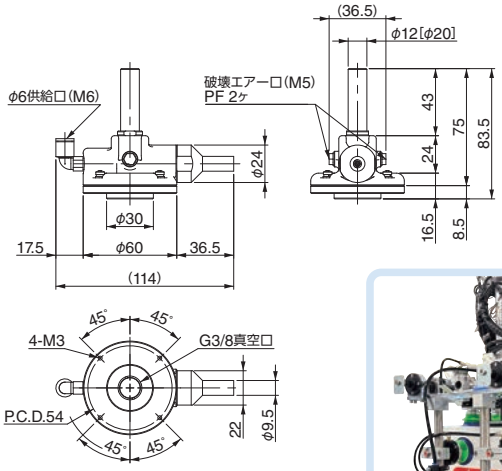



■仕　様

型　式	最大真空度（−kPa）	最大吸込流量（NL/min）	エア供給圧（MPa）	エア消費量（L/min）	騒音レベル（dBA）
ESVP10-A	−79.5	85	0.5	57	65 ～ 70

NEW ▶ 搬送用パッド（エアーエジェクター専用）

パッド径	φ45mm	φ65mm	φ80mm	φ60mm
搬送用パッド	 ホルダープレート付			 ホルダープレート付
図　面	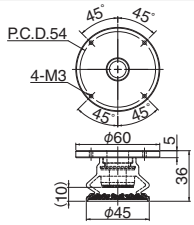	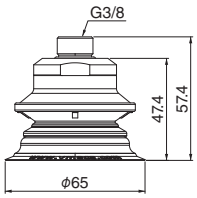	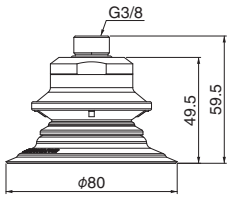	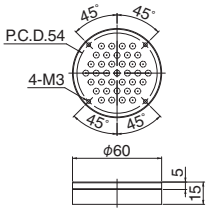
注文コードNo.	042117	010749	010750	042118
型　式	ESVP-A-PA	B1.5/60-MU65-N6-G-F2-38M	B1.5/60-MU80-N6-G-F2-38M	ESVP-A-SA
標準価格	¥4,900（税別）	¥6,300（税別）	¥9,300（税別）	¥3,800（税別）
重　量	56.4g	82g	88g	40.6g

NEW ▶ メンテナンスパーツ



フィルター

注文コードNo.	042119
型　式	ESVP-FILT
標準価格	¥2,000（税別）

● 重量：1.5g



ノズルユニット

注文コードNo.	042133
型　式	ESVP10-NOZL-UT
標準価格	¥10,500（税別）

● 重量：20g

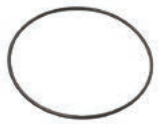

シールリング

注文コードNo.	042132
型　式	ESVP10-SEAL
標準価格	¥250（税別）

● 重量：0.1g



継手（エルボ）

注文コードNo.	102051
型　式	K02L06-M6A
標準価格	¥380（税別）

● 重量：4.3g



ブラケットジョイントφ12

注文コードNo.	042130
型　式	ESVP10-BKTJT12
標準価格	¥1,300（税別）

● 重量：16g



ブラケットジョイントφ20

注文コードNo.	042131
型　式	ESVP10-BKTJT20
標準価格	¥1,300（税別）

● 重量：38g

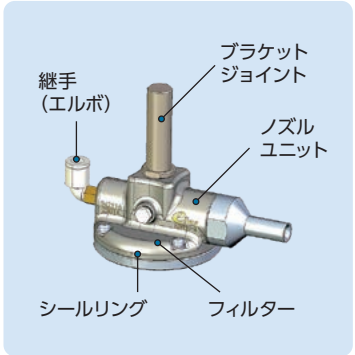

エアーエジェクター



注文コードNo.	042034
型　　式	ECV-10HS
標 準 価 格	¥4,050（税別）

● 重量：78g

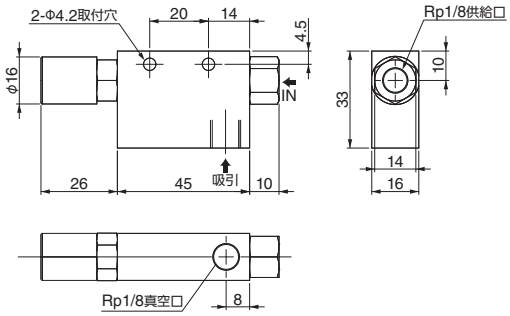

▶ 真空スイッチ付

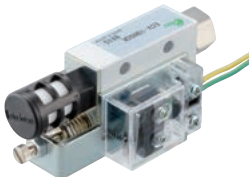

注文コードNo.	042035
型　　式	ECV-10HSCK
標 準 価 格	¥7,250（税別）

● 重量：120g

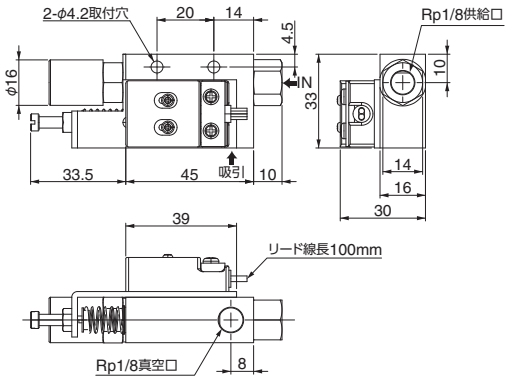

■仕　様

品 名	型 式	ノズル径 (mm)	吸込量 (L/min)	到達真空度 (kPa)	空気消費量 (L/min)	供給空気 (MPa)
エアーエジェクター	ECV-10HS	φ1.0	27 〈ANR〉	−92	44 〈ANR〉	0.5
	ECV-10HSCK					

▶ 小型フィルター



注文コードNo.	042036
型　　式	EVFL-44
標 準 価 格	¥1,890（税別）

● 重量：20g　● 方向性有り



注文コードNo.	042037
型　　式	EVFL-66
標 準 価 格	¥1,980（税別）

● 重量：20g　● 方向性有り

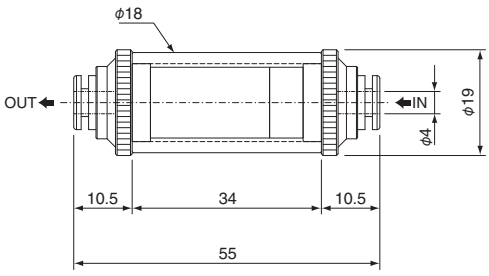

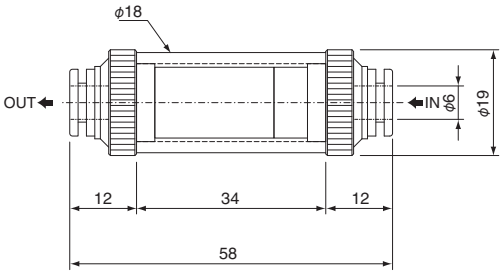

■仕　様

品 名	型 式	適応チューブ外径 (mm)	耐 圧 (MPa)	使用圧力 (kPa)	ろ過度 (μm)
小型フィルター	EVFL-44	φ4	0.5	−95.9〜0	15
	EVFL-66	φ6			

※ 真空用フィルターとなります。

プラスチックエジェクター

軽量で高性能な廉価エジェクターです。



ノズル1.0mm

注文コードNo.	183988
型　　式	SSBP-10-S2-SDA
標 準 価 格	¥2,480（税別）

- 重量：22g
- 圧縮エア供給ホース推奨内径：4mm（2m長）
- 真空ホース推奨内径：6mm（2m長）

ノズル1.5mm

注文コードNo.	183989
型　　式	SSBP-15-S2-SDA
標 準 価 格	¥2,580（税別）

- 重量：22g
- 圧縮エア供給ホース推奨内径：4mm（2m長）
- 真空ホース推奨内径：6mm（2m長）

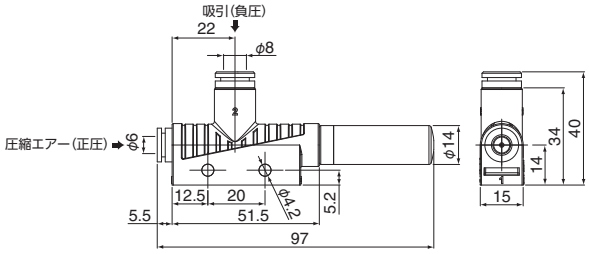



ノズル2.0mm

注文コードNo.	183991
型　　式	SSBP-20-S3-SDA
標 準 価 格	¥12,500（税別）

- 重量：50g
- 圧縮エア供給ホース推奨内径：6mm（2m長）
- 真空ホース推奨内径：7mm（2m長）

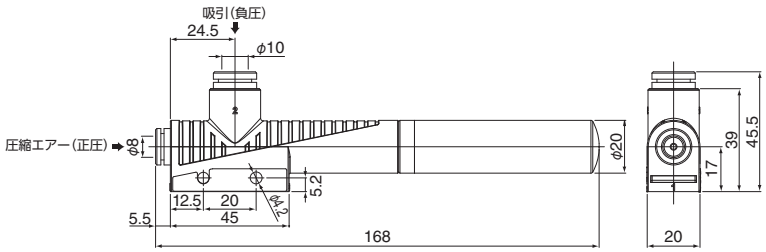



クリップマウント

注文コードNo.	183990
型　　式	SBEF-PL-110＊45
標 準 価 格	¥1,960（税別）

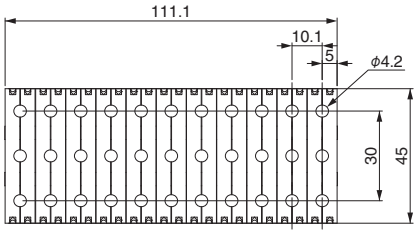

使用例



■仕　様

品　名	型　式	ノズル径 (mm)	最大真空圧 (kPa)	吸込量 (L/min)	作動圧 (MPa)	エア消費量 (L/min)＊	ノイズレベル (db(A))	
							未吸着時	吸着時
プラスチックエジェクター	SSBP-10-S2-SDA	φ1.0	−85	37.7	0.45	48	65	59
	SSBP-15-S2-SDA	φ1.5	−85	71.0	0.45	105	72	65
	SSBP-20-S3-SDA	φ2.0	−85	127.0	0.45	197	77	68

※ 作動圧0.45MPaの場合

小型チェックバルブ（真空パッド用）



真空小型チェックバルブです。パッドを取付けて、ご使用ください。

- 吸着金具のヘッドを外して装着してください。
- VFILB用金具をご使用の場合、吸着金具ヘッドと本体の間に取付けて、ご使用ください。

チェックバルブを用いることにより、サイズの異なるワークを一度に持ち上げる際、
真空パッドの位置を調整する必要はありません。
チェックバルブによってワークに接触しない吸着パッドへのエアーの流れが遮断されます。



注文コードNo.	184150
型　　式	SSVK-M5
標 準 価 格	¥2,580（税別）

- 重量：3g



注文コードNo.	184151
型　　式	SSVK-G1/8
標 準 価 格	¥3,780（税別）

- 重量：11g

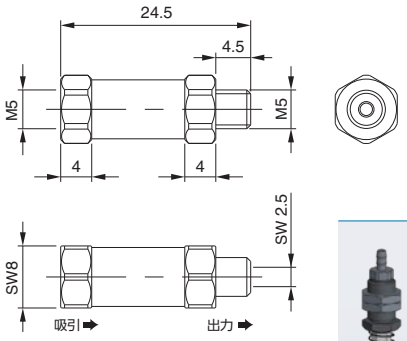

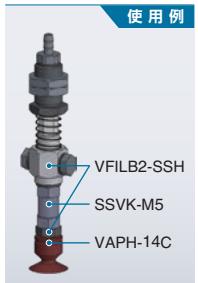

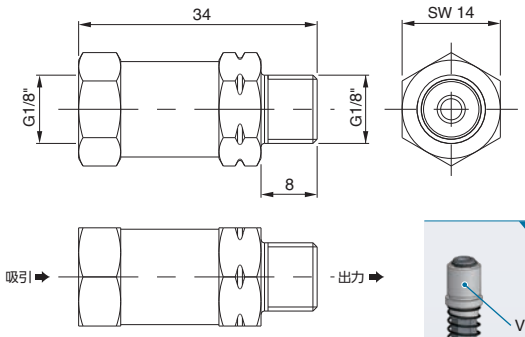

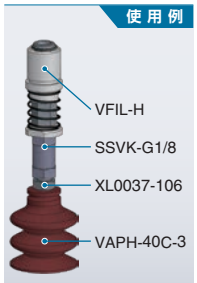

チェックバルブの作動



真空パッドを通気性のないワーク表面に押しつけた状態。バルブ内のボールがオープン位置にあり、真空状態になります。



ワークが真空パッドの一部を覆っていない場合またはハンドリングの途中でパッドから離れる場合。エアフローによってボールがシート方向に押し上げられ、システム内の真空圧を維持します。



ワークがリリースされた状態。ボールがシートから押し戻されてバルブの断面積が広くなり、大流量のエアが排出され、ワークは確実に素早くリリースされます。

〈参考値〉

- 吸着パッド　VAPH-15C
- チェックバルブ　SSVK-M5
- 供給圧力　0.5MPa

（単位:kPa）

使用数＼吸引数	吸引:0ヶ所	吸引:1ヶ所	吸引:2ヶ所	吸引:3ヶ所	吸引:4ヶ所
チェックバルブ:0	−20.5	−20.5	−20.5	−20.5	−66.5
チェックバルブ:1	−21.0	−21.0	−21.0	−61.0	−65.4
チェックバルブ:2	−22.0	−22.0	−55.2	−61.9	−65.3
チェックバルブ:3	−25.0	−47.6	−54.1	−59.2	−64.4

※上記表は最大真空度−66.5kPaとした場合です。

MEMO

超小型成形品用パーツ

アインツにて設計製作が必要な場合、事前に技術資料が必要となります。

- 小型成形機20トン以下の超小型成形品取出しに威力を発揮します。
- 小型で高機能なマルチエジェクター（吸引式）を採用。
- 円筒マルチエジェクターは、ジャングルジムSUSパイプの接続も可能。
- ワークの確認には微細センサーユニットが最適です。

超小型成形品取出しチャック例

※総重量:900g

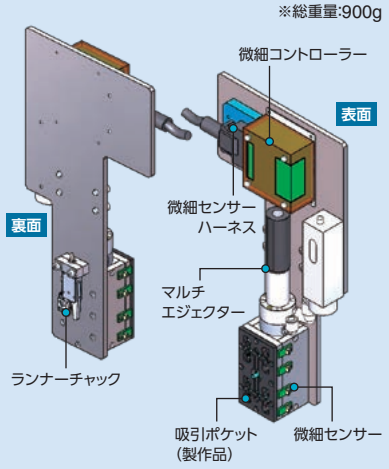

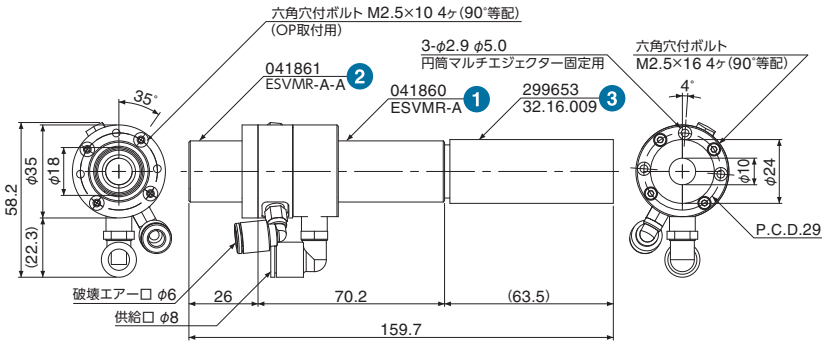

1



マルチエジェクター

注文コードNo.	041860 (P)
型　　式	ESVMR-A
標 準 価 格	¥18,500 (税別)

- 重量：104g　● エアー消費量：280 [L/min]
- 吸込み流量：700 [L/min]　● 騒音：91.2 [dB]
- 付属品：Oリングパッキン

2



オプションパーツA

注文コードNo.	041861 (P)
型　　式	ESVMR-A-A
標 準 価 格	¥1,650 (税別)

- 重量：19g
- 付属品：取付ボルト（M2.5×10）4本
- ホース接続用ジョイント

3



サイレンサー

注文コードNo.	299653
型　　式	32.16.009
標 準 価 格	¥5,000 (税別)

- 重量：13g
- 消音になりますが、吸込み流量が400 [L/min] になります。



インライン円筒マルチエジェクター

注文コードNo.	041836 (P)
型　　式	ESVMR1-10-3
標 準 価 格	¥16,500 (税別)

- 重量：64g　● エアー消費量：210 [L/min]
- 吸込み流量：260 [L/min]　● 騒音：85 [dB]

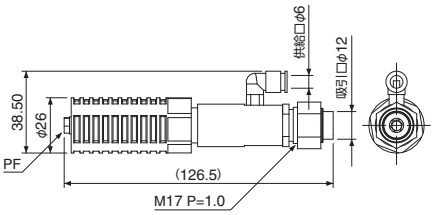



サイレンサー

注文コードNo.	110663 (P)
型　　式	L18382-106
標 準 価 格	¥1,760 (税別)

- 重量：22g

(P) ポイント対象品



微細コントローラーユニット

注文コードNo.	010521
型　　式	B-CONT-UNIT
標 準 価 格	¥29,700（税別）

● 重量：145g

- 製品検出レベルは自動／手動の選択が可能です。
- AND出力、OR（/OR）出力の切り替えが可能です。
- 入出力ともにNPN/PNPに対応可能です。
- 最高32点（拡張ユニット使用）の検出が可能です。
- モニターLEDでセンサーの入力状態が一目で確認できます。
- 製品検出はレベル（製品状態）／ラッチ（製品通過保持）の選択が可能です。
- ライトモード（照射遮断）、ダークモード（反射遮断）のモード選択が可能です。

※本製品の仕様につきましては改良等のため、予告なく変更する場合があります。

センシング入力 OR切替入力回路構成

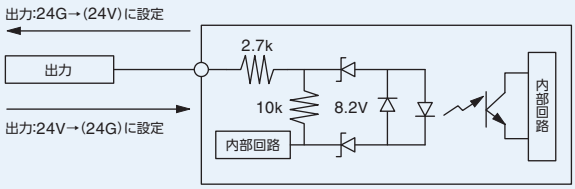

※センシング入力切換：お客様の出力回路仕様により、入力設定を図のようにスイッチにて切替えてください。

出 力 回 路 構 成

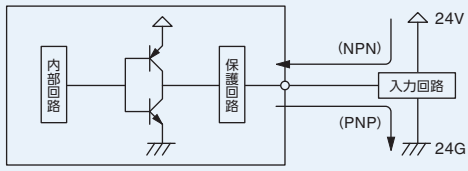

※お客様の入力回路仕様により、上図のようにNPN／PNPを切替えてください。

「AND」「／OR」「OR」について

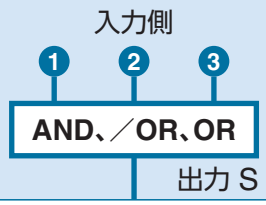

AND	／OR	OR
全ての入力(❶❷❸)がONのとき、出力SがONになる動作のことです。	全ての入力(❶❷❸)がOFFのとき、出力SがONになる動作のことです。	全ての入力(❶❷❸)のいずれかがONのとき、出力SがONになる動作のことです。

外形寸法／取付寸法

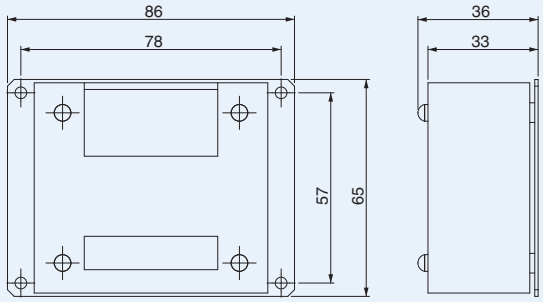

※取付穴：4-φ3.5

■仕　様

電源電圧 (V)	内部消費電流 (mA)	入力電流 (mA)	出力電流 (mA)	使用周囲湿度 (%)	使用周囲温度 (℃)	使用雰囲気
DC24 (±10%)	120以下 (DC24V時)	10以下/1点	100 (MAX)	35～80 (結露しないこと)	0～40	粉塵、腐食性ガスが無いところ



微細センサーユニット

注文コードNo.	010519
型　　式	B-SENS-UNIT
標 準 価 格	¥2,200（税別）

● 重量：1g

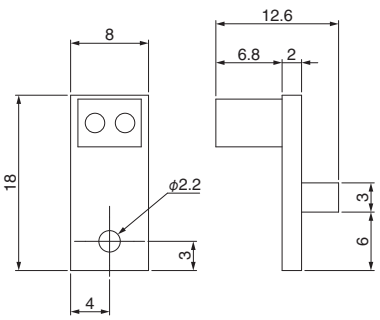



微細センサーハーネス

注文コードNo.	010522
型　　式	B-SENS-H
標 準 価 格	¥8,800（税別）

● 重量：150g　● 長さ：1m
● 微細センサーユニットと微細コントローラーユニットを繋ぐハーネス

真空発生ユニット

ドライエアーの供給により、簡単に真空圧が得られます。

アインツ オンラインショップ内での取り扱いはございません。ご購入の際は、最寄りの営業所へご注文ください。



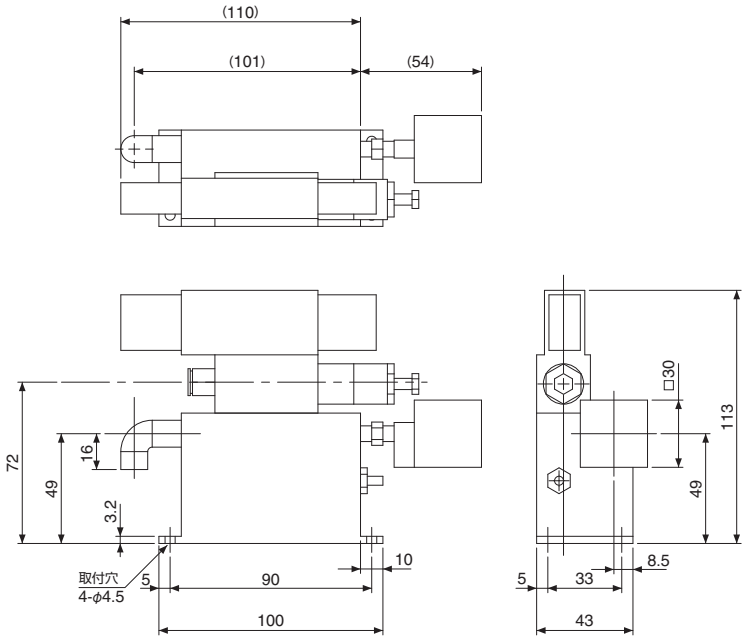

注文コードNo.	210804
型　　式	V51-100-8283
標 準 価 格	¥65,000 (税別)

- 重量：800g
- 圧力センサーにて到達圧力の確認が可能
- 真空圧力の調整が可能

■仕　様

使 用 流 体	74μ以下のフィルタを通し、 エアレギュレータにより調圧された圧力空気
使 用 圧 力	0.35 ～ 0.5MPa
到達真空圧力	−0.079MPa以上（供給圧力0.4MPa）
吸 入 流 量	18±1.5dm/min ANR（供給圧力0.4MPa）
空気消費量	30 ～ 40dm/min ANR（供給圧力0.4MPa）
質　　量	約1.0kg
2ポート電磁弁	2ポート電磁弁
ソレノイド	ダブルソレノイド
応 答 時 間	0.05sec 以下
規 格 電 圧	DC24V
消 費 電 力	1.8W
許容電圧変動率	±10%
絶縁の種類	B種

■表示付真空圧力センサ

形　　式	PG-30-102R-N 日本電産コパル電子（株）製
電 源 電 圧	DC10.8～30V（リップルを含む）
保 護 等 級	IP65（コネクタ部を除く）
出　力　1	NPNオープンコレクタ 30V 100mA以下
残 留 電 圧	1.2V以下（負荷電圧100mA時）
出力時設定圧力	−53.3±5kPa （但し、電源電圧DC24V、周囲温度25±5℃）
出力時応差設定	13.3kPa
動 作 モ ー ド	負圧が設定圧力を超えた時、 出力トランジスタON、赤色LEDが点灯 （負圧時、表示部“−”が点灯）
出　力　2	リニア出力（1～5VDC）

切　る

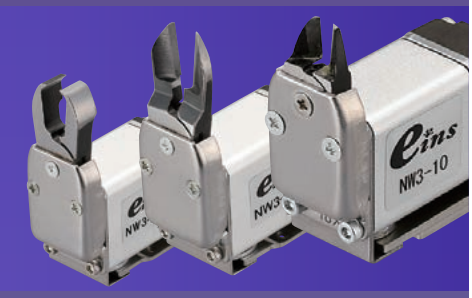



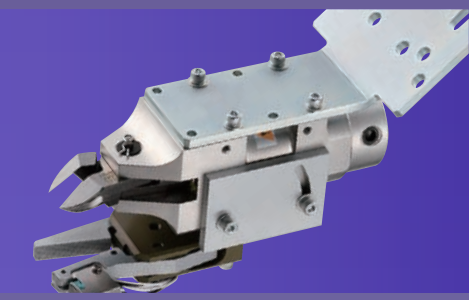





エアーニッパー（小型・中型）…… 4-2

- エアーニッパー選定方法 …… 4-2
- NWシリーズ …… 4-4
- HNWシリーズ …… 4-10
- エアーニッパー⇔替刃選定表 …… 4-16
- エアーニッパー替刃 …… 4-17
- エアーニッパー⇔アクセサリー選定表 …… 4-18
- アクセサリー …… 4-19
- ニッパー取付金具 …… 4-20
- NWワンタッチクリップ／ニッパー調製金具 …… 4-21

エアーニッパー（大型）…… 4-22

- NTシリーズ …… 4-23
- NSシリーズ／NRシリーズ／増圧ユニット …… 4-24
- ニッパー固定ホルダー／ブラケット／ローテーションBRT … 4-25
- NBシリーズ …… 4-26
- スプルーカットユニット／タイミングコントローラー … 4-27
- エアーニッパー替刃／アクセサリー …… 4-28
- ヒートニッパー（NTH／NKHシリーズ） …… 4-30

エアーニッパー（小型・中型）

▶ エアーニッパー選定方法

エアーニッパーはゲートの「材質」×「切断径（切断面積：㎟）」により選定されます。

1. 切断ゲート、スプルーの材質をご確認ください

軟質樹脂

PVC（塩ビ）、PEs（ポリエステル）、
PE（ポリエチレン）、PS（ポリスチレン）など

硬質樹脂

PP（ポリプロピレン）、PMMA（アクリル）、
PC（ポリカーボネート）、ABS、ナイロン、
POM（ポリアセタール）、ガラス繊維入り樹脂など

※銅線・鉄線などには対応しておりません

2. 切断径（切断面積）をご確認ください

■丸型ゲートを切断する場合

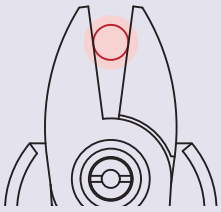

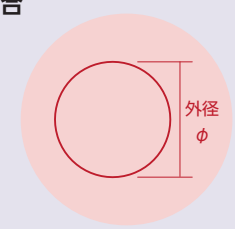

右の仕様表より
切断目安（φ）＞ゲートの外径（φ）
となるようニッパーを選定してください

■角型ゲートを切断する場合

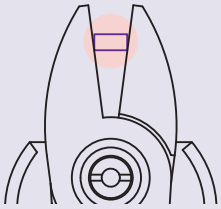

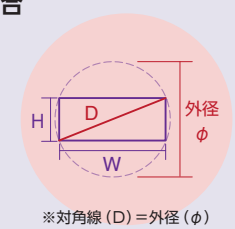

※対角線（D）＝外径（φ）

右の仕様表より
切断目安（φ）＞ゲートの最大幅（D）
となるようニッパーを選定してください

※ 切断目安（㎟）＞H×Wであること

■下記のような場合は切断ができません

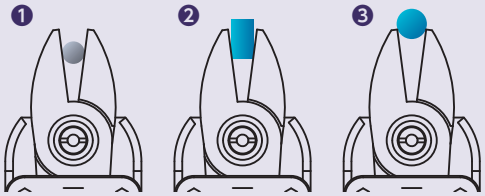

❶ ゲートが樹脂ではない場合
❷ ゲート（H）がブレード（刃）より長い場合
❸ ゲートが刃開きよりも大きい場合

硬質樹脂の場合の留意点

- **切断能力は35%ほど**低下します
- **超硬チップをロウ付けしたブレード（刃）**を選定してください

- カット時の製品温度によりカット面の仕上がりが変わることがあります
- 切断目安は参考値となります。

性能表はWEBサイトにてご確認願います。

▶ プル・プッシュ動作内蔵（刃がワーク面にスライドし、きれいなカット面を確保）
▶ 用途に合わせて様々なカットに対応できます。


正　刃


薄　刃


逆　刃


長　刃


逆長刃


クイキリ刃

■仕　様

品名	刃の形状	注文コードNo.	型式	標準価格（税別）	動作	使用空気圧（Mpa）	耐圧力（Mpa）	切断目安 軟質樹脂（mm）	切断目安 硬質樹脂（mm）	刃部先端の開き（mm）	重量（g）	掲載ページ
エアーニッパーNWシリーズ	正刃	131626 P	NW3-10	¥19,800	引く (Max.2mm)	0.4 (4kgf/cm²) ～ 0.5 (5kgf/cm²)	0.7 (7kgf/cm²)	φ1.7 (2.26mm²)	φ1.1 (0.95mm²)	3	110	4-4
	薄刃	131627 P	NW3-101	¥23,500								
	逆刃	131628 P	NW3-10R	¥22,600	押す (Max.2mm)							
	正刃	131629 P	NW3-20	¥18,200	引く (Max.3mm)			φ2.8 (6.15mm²)	φ1.8 (2.54mm²)	6	222	
NEW	正刃	131724 P	NW3-20-BAST (刃開調整付)	¥21,200							224	
	薄刃	131630 P	NW3-201	¥24,000							221	
	逆刃	131631 P	NW3-20R	¥21,500	押す (Max.3mm)						222	4-5
NEW	逆刃	131725 P	NW3-20R-BAST (刃開調整付)	¥24,500							224	
	長刃	131632 P	NW3-20-V001S	¥40,700	引く (Max.3mm)			φ2.0 (3.14mm²)	φ1.3 (1.32mm²)	6.5	235	
	逆長刃	131633 P	NW3-20R-V001S	¥55,000	押す (Max.3mm)						236	
	クイキリ刃	131634 P	NW3-20-01C	¥51,700	引く (Max.3mm)					7	237	4-6
	正刃	131643 P	NW3-35	¥19,700				φ3.5 (9.61mm²)	φ2.2 (3.80mm²)	9	305	
NEW	正刃	131722 P	NW3-35-BAST (刃開調整付)	¥22,700							306	
	逆刃	131644 P	NW3-35R	¥24,800	押す (Max.3mm)						305	
NEW	逆刃	131723 P	NW3-35R-BAST (刃開調整付)	¥28,100							309	
	長刃	131645 P	NW3-35-V001S	¥40,700	引く (Max.3mm)			φ3.0 (7.06mm²)	φ1.9 (2.83mm²)	10	322	4-7
	逆長刃	131646 P	NW3-35R-V001S	¥55,000	押す (Max.3mm)							
	クイキリ刃	131647 P	NW3-35-01C	¥51,700	引く (Max.3mm)					8	325	
	正刃	131771 P	NW1-50	¥46,500	引く (Max.5mm)			φ5.0 (19.62mm²)	φ3.2 (8.03mm²)	15	743	4-8
	逆刃	131772 P	NW1-50R	¥56,500	押す (Max.5mm)						745	

※能力は参考目安です。使用条件によって変わります。

P ポイント対象品

エアーニッパー（小型・中型）NWシリーズ

直交ロボット・ロボットハンドにエアーニッパーを装着することで省人化に貢献します。



正 刃

注文コードNo.	131626 P
型 式	NW3-10
標 準 価 格	¥19,800（税別）

- 重量：110g　● 動作：引き
- 切断目安：軟質樹脂 φ1.7
  ：硬質樹脂 φ1.1



薄 刃

注文コードNo.	131627 P
型 式	NW3-101
標 準 価 格	¥23,500（税別）

- 重量：110g　● 動作：引き
- 切断目安：軟質樹脂 φ1.7
  ：硬質樹脂 φ1.1



逆 刃

注文コードNo.	131628 P
型 式	NW3-10R
標 準 価 格	¥22,600（税別）

- 重量：110g　● 動作：押し
- 切断目安：軟質樹脂 φ1.7
  ：硬質樹脂 φ1.1

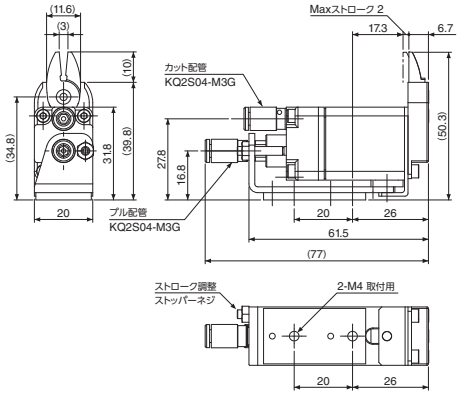

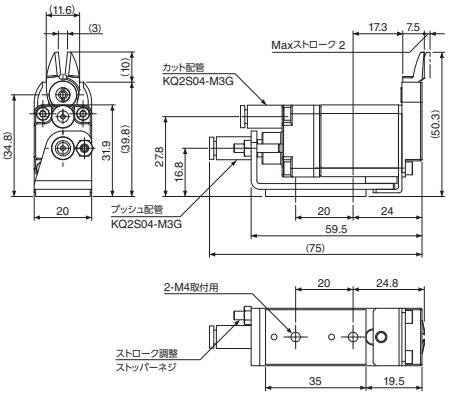

NW3-101

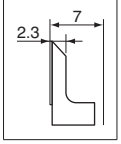



正 刃

注文コードNo.	131629 P
型 式	NW3-20
標 準 価 格	¥18,200（税別）

- 重量：222g　● 動作：引き
- 切断目安：軟質樹脂 φ2.8
  ：硬質樹脂 φ1.8



薄 刃

注文コードNo.	131630 P
型 式	NW3-201
標 準 価 格	¥24,000（税別）

- 重量：221g　● 動作：引き
- 切断目安：軟質樹脂 φ2.8
  ：硬質樹脂 φ1.8

NEW



正 刃（刃開調整付き）

注文コードNo.	131724 P
型 式	NW3-20-BAST
標 準 価 格	¥21,200（税別）

- 重量：224g
- 動作：引き
- 切断目安：軟質樹脂 φ2.8
  ：硬質樹脂 φ1.8

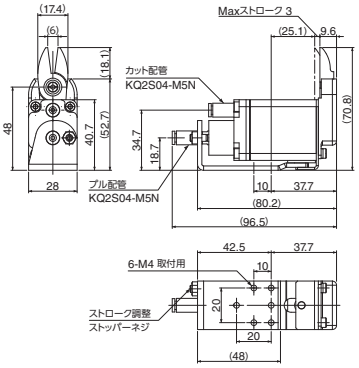

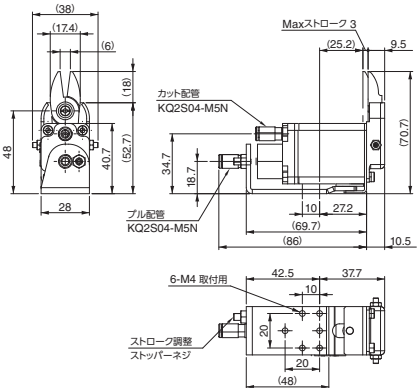

NW3-201

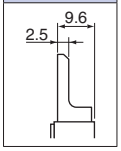

P ポイント対象品



逆 刃

注文コードNo.	131631 P
型　　式	NW3-20R
標 準 価 格	¥21,500 (税別)

- 重量：222g　● 動作：押し
- 切断目安：軟質樹脂　φ2.8
  ：硬質樹脂　φ1.8

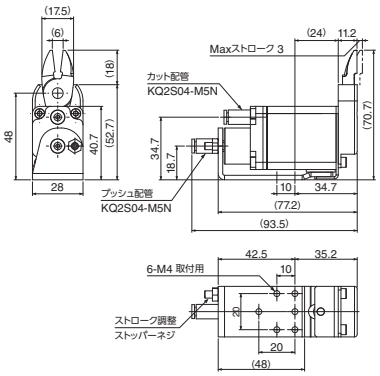

NEW



逆 刃（刃開調整付き）

注文コードNo.	131725 P
型　　式	NW3-20R-BAST
標 準 価 格	¥24,500 (税別)

- 重量：224g
- 動作：押し
- 切断目安：軟質樹脂　φ2.8
  ：硬質樹脂　φ1.8

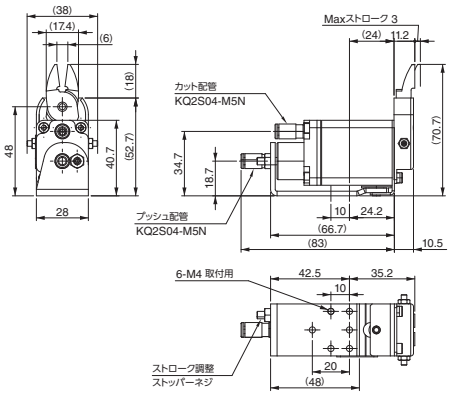



長 刃

注文コードNo.	131632 P
型　　式	NW3-20-V001S
標 準 価 格	¥40,700 (税別)

- 重量：235g　● 動作：引き
- 切断目安：軟質樹脂　φ2.0
  ：硬質樹脂　φ1.3

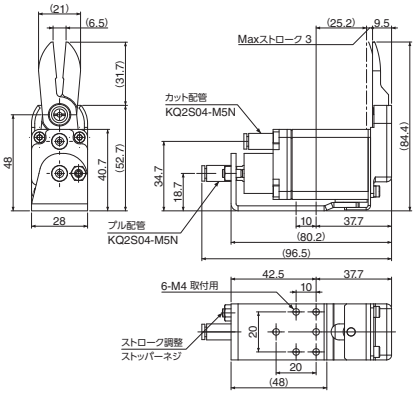



逆長刃

注文コードNo.	131633 P
型　　式	NW3-20R-V001S
標 準 価 格	¥55,000 (税別)

- 重量：236g　● 動作：押し
- 切断目安：軟質樹脂　φ2.0
  ：硬質樹脂　φ1.3

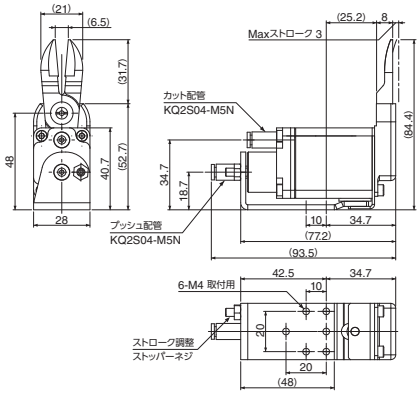

P ポイント対象品



クイキリ刃

注文コードNo.	131634 P
型　式	NW3-20-01C
標準価格	¥51,700（税別）

● 重量：237g　● 動作：引き
● 切断目安：軟質樹脂　φ2.0
　　：硬質樹脂　φ1.3

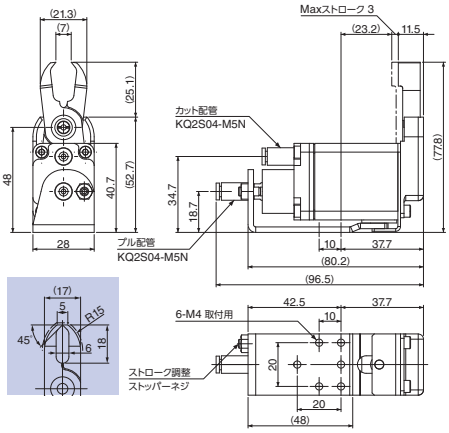



正 刃

注文コードNo.	131643 P
型　式	NW3-35
標準価格	¥19,700（税別）

● 重量：305g　● 動作：引き
● 切断目安：軟質樹脂　φ3.5
　　：硬質樹脂　φ2.2

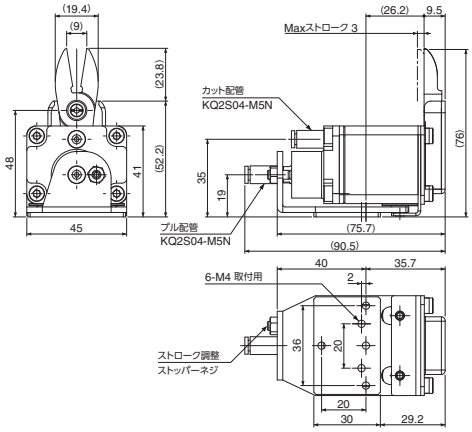

NEW



正 刃（刃開調整付き）

注文コードNo.	131722 P
型　式	NW3-35-BAST
標準価格	¥22,700（税別）

● 重量：306g
● 動作：引き
● 切断目安：軟質樹脂　φ3.5
　　：硬質樹脂　φ2.2

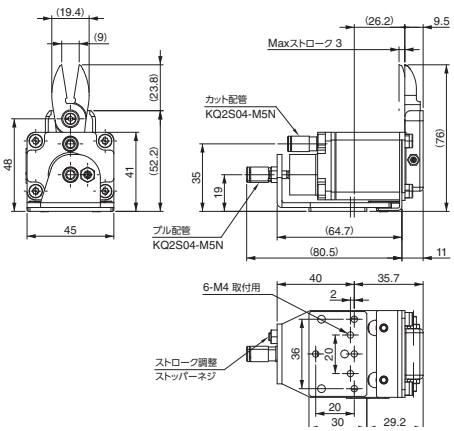



逆 刃

注文コードNo.	131644 P
型　式	NW3-35R
標準価格	¥24,800（税別）

● 重量：305g　● 動作：押し
● 切断目安：軟質樹脂　φ3.5
　　：硬質樹脂　φ2.2

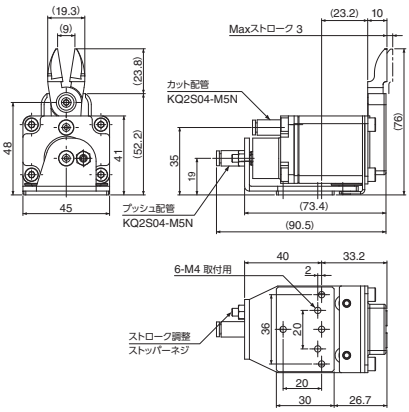

P ポイント対象品

NEW



逆 刃（刃開調整付き）

注文コードNo.	131723 P
型　式	NW3-35R-BAST
標準価格	¥28,100（税別）

- 重量：309g
- 動作：押し
- 切断目安：軟質樹脂 φ3.5
  ：硬質樹脂 φ2.2

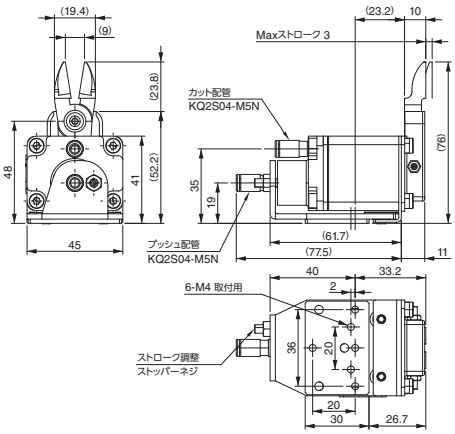



逆長刃

注文コードNo.	131646 P
型　式	NW3-35R-V001S
標準価格	¥55,000（税別）

- 重量：322g　● 動作：押し
- 切断目安：軟質樹脂 φ3.0
  ：硬質樹脂 φ1.9

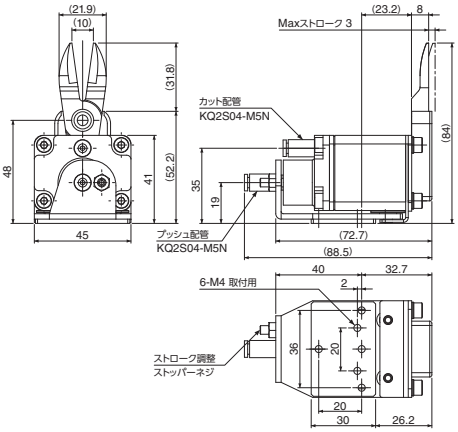



長 刃

注文コードNo.	131645 P
型　式	NW3-35-V001S
標準価格	¥40,700（税別）

- 重量：322g　● 動作：引き
- 切断目安：軟質樹脂 φ3.0
  ：硬質樹脂 φ1.9

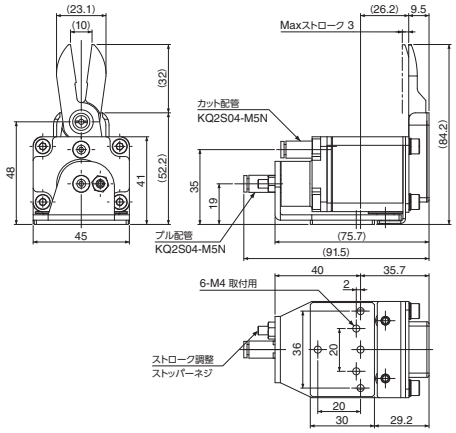



クイキリ刃

注文コードNo.	131647 P
型　式	NW3-35-01C
標準価格	¥51,700（税別）

- 重量：325g　● 動作：引き
- 切断目安：軟質樹脂 φ3.0
  ：硬質樹脂 φ1.9

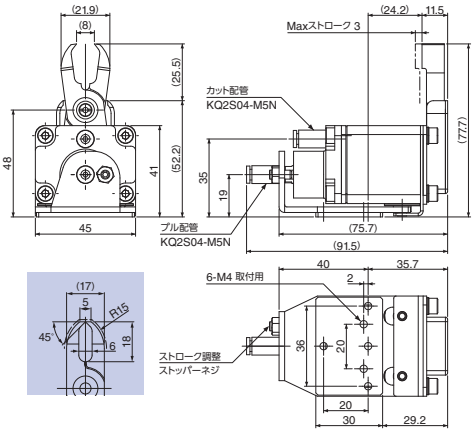

P ポイント対象品



正 刃

注文コードNo.	131771 P
型　　式	NW1-50
標 準 価 格	¥46,500（税別）

- 刃開調整付き　● 重量：743g
- 動作：引き
- 切断目安：軟質樹脂　φ5.0
  ：硬質樹脂　φ3.2

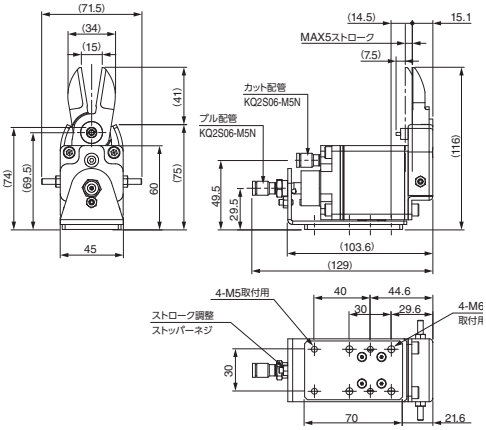

逆 刃

注文コードNo.	131772 P
型　　式	NW1-50R
標 準 価 格	¥56,500（税別）

- 刃開調整付き　● 重量：745g
- 動作：押し
- 切断目安：軟質樹脂　φ5.0
  ：硬質樹脂　φ3.2

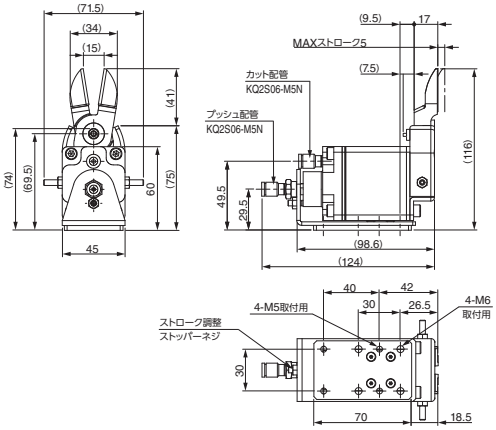

従来品「NW-50」及び「NW-50R」は在庫が無くなり次第販売終了とし、後継品として上記商品を設定させていただきます。
また後継品のブレード固定方法をナット式に変更しており、ボルトの出っ張りがありますのでワークとの干渉にご注意ください。（下図参照）

従来品　NW-50

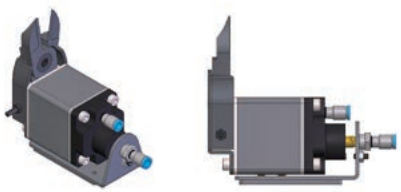

従来品　NW-50R

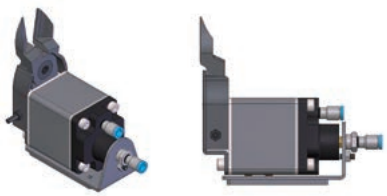

後継品　NW1-50

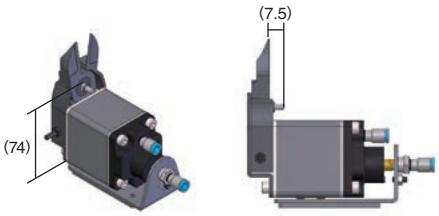

後継品　NW1-50R

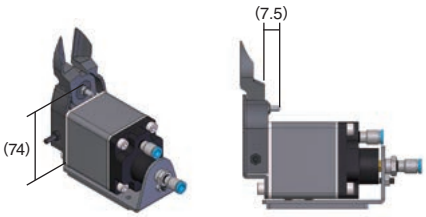

P ポイント対象品

MEMO

エアーニッパー(小型・中型)HNWシリーズ

スライド時のブレが少なく、偏った荷重がかからないので高精度のゲートカットを実現

性能表はWEBサイトにてご確認願います。

▶ NW3シリーズと同様のラインナップ。取付け寸法はNW3シリーズと同様。

新商品特徴

スライド機構に精度の良いガイドを採用し、水平方向・回転方向のガタツキ量が低減しました。



HNW-20

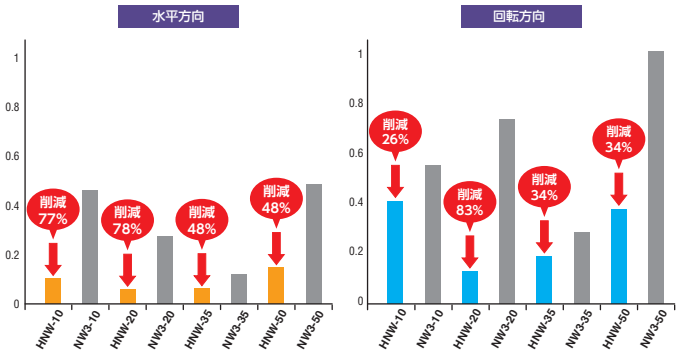

■仕　様

品名	刃の形状	注文コードNo.	型式	標準価格(税別)	動作	使用空気圧(Mpa)	耐圧力(Mpa)	切断目安 軟質樹脂(mm)	切断目安 硬質樹脂(mm)	刃部先端の開き(mm)	重量(g)	掲載ページ
NEW エアーニッパーHNWシリーズ	正刃	073301 P	HNW-10	¥23,300	引く (Max.2mm)	0.4 (4kgf/cm²) ～ 0.5 (5kgf/cm²)	0.7 (7kgf/cm²)	φ1.7 (2.26mm²)	φ1.1 (0.95mm²)	3	80	4-11
	薄刃	073302 P	HNW-101	¥27,000								
	逆刃	073303 P	HNW-10R	¥26,100	押す (Max.2mm)						85	
	正刃	073304 P	HNW-20	¥21,700	引く (Max.3mm)			φ2.8 (6.15mm²)	φ1.8 (2.54mm²)	6	195	
	薄刃	073305 P	HNW-201	¥27,500								
	逆刃	073308 P	HNW-20R	¥25,000	押す (Max.3mm)						200	4-12
	長刃	073306 P	HNW-20-V001S	¥44,000	引く (Max.3mm)			φ2.0 (3.14mm²)	φ1.3 (1.32mm²)	6.5	214	
	逆長刃	073309 P	HNW-20R-V001S	¥58,000	押す (Max.3mm)						219	
	クイキリ刃	073307 P	HNW-20-01C	¥55,000	引く (Max.3mm)					7	214	4-13
	正刃	073310 P	HNW-35	¥23,200				φ3.5 (9.61mm²)	φ2.2 (3.8mm²)	9	212	
	逆刃	073313 P	HNW-35R	¥28,300	押す (Max.3mm)							
	長刃	073311 P	HNW-35-V001S	¥44,000	引く (Max.3mm)			φ3.0 (7.06mm²)	φ1.9 (2.83mm²)	10	229	4-14
	逆長刃	073314 P	HNW-35R-V001S	¥58,000	押す (Max.3mm)							
	クイキリ刃	073312 P	HNW-35-01C	¥55,000	引く (Max.3mm)					8	234	
	正刃	073355 P	HNW1-50	¥51,000	引く (Max.5mm)			φ5.0 (19.62mm²)	φ3.2 (8.03mm²)	15	687	4-15
	逆刃	073356 P	HNW1-50R	¥61,000	押す (Max.5mm)							

※能力は参考目安です。使用条件によって変わります。

P ポイント対象品

NEW



正 刃

注文コードNo.	073301 P
型 式	HNW-10
標 準 価 格	¥23,300 (税別)

- 重量：80g
- 動作：引き
- 切断目安：軟質樹脂 φ1.7
  ：硬質樹脂 φ1.1

NEW



薄 刃

注文コードNo.	073302 P
型 式	HNW-101
標 準 価 格	¥27,000 (税別)

- 重量：80g
- 動作：引き
- 切断目安：軟質樹脂 φ1.7
  ：硬質樹脂 φ1.1

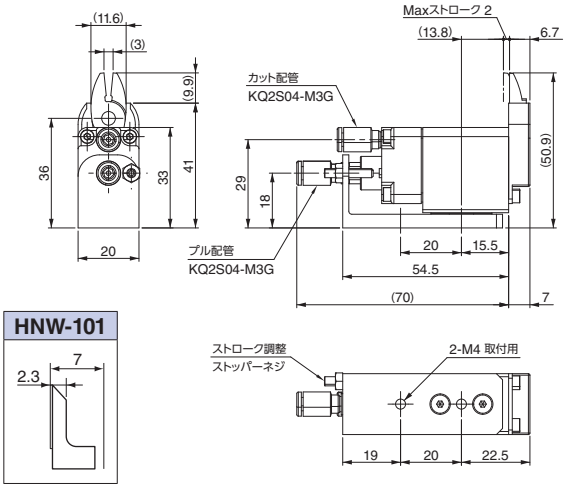

NEW



逆 刃

注文コードNo.	073303 P
型 式	HNW-10R
標 準 価 格	¥26,100 (税別)

- 重量：85g
- 動作：押し
- 切断目安：軟質樹脂 φ1.7
  ：硬質樹脂 φ1.1

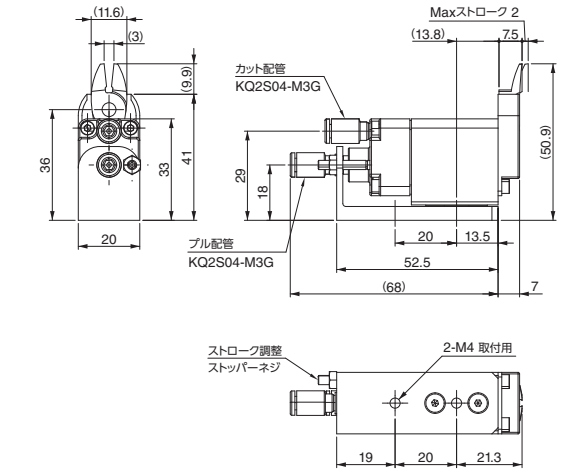

NEW



正 刃

注文コードNo.	073304 P
型 式	HNW-20
標 準 価 格	¥21,700 (税別)

- 重量：195g
- 動作：引き
- 切断目安：軟質樹脂 φ2.8
  ：硬質樹脂 φ1.8

NEW



薄 刃

注文コードNo.	073305 P
型 式	HNW-201
標 準 価 格	¥27,500 (税別)

- 重量：195g
- 動作：引き
- 切断目安：軟質樹脂 φ2.8
  ：硬質樹脂 φ1.8

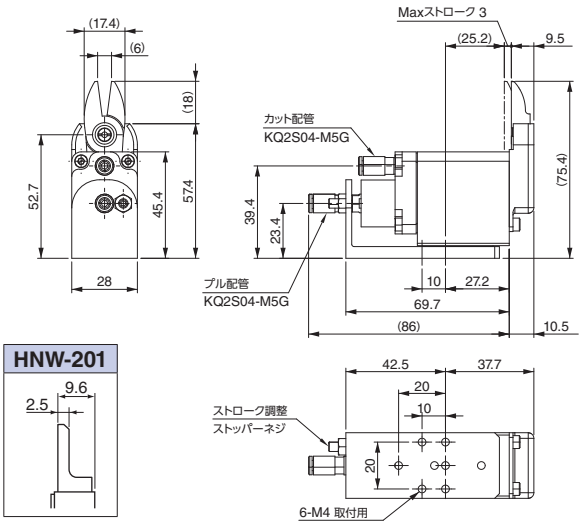

P ポイント対象品

NEW



逆 刃

注文コードNo.	073308 P
型　　式	HNW-20R
標 準 価 格	¥25,000（税別）

- 重量：200g
- 動作：押し
- 切断目安：軟質樹脂 φ2.8
  ：硬質樹脂 φ1.8

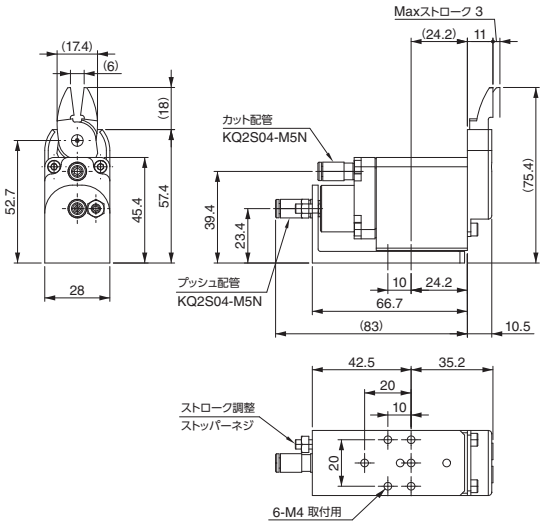

NEW



長 刃

注文コードNo.	073306 P
型　　式	HNW-20-V001S
標 準 価 格	¥44,000（税別）

- 重量：214g
- 動作：引き
- 切断目安：軟質樹脂 φ2.0
  ：硬質樹脂 φ1.3

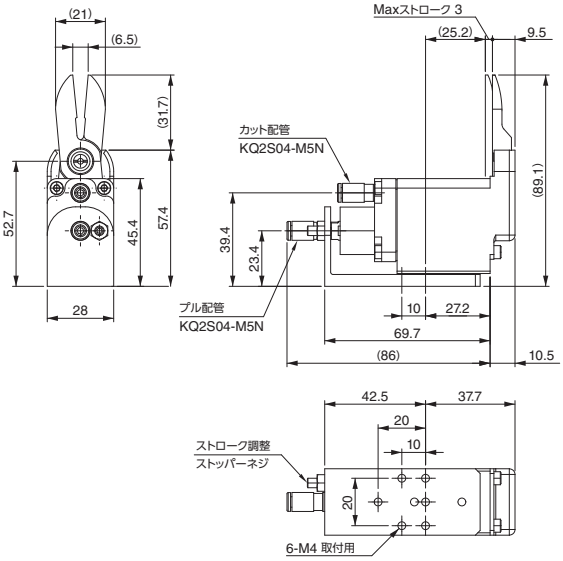

NEW



逆長刃

注文コードNo.	073309 P
型　　式	HNW-20R-V001S
標 準 価 格	¥58,000（税別）

- 重量：219g
- 動作：押す
- 切断目安：軟質樹脂 φ2.0
  ：硬質樹脂 φ1.3

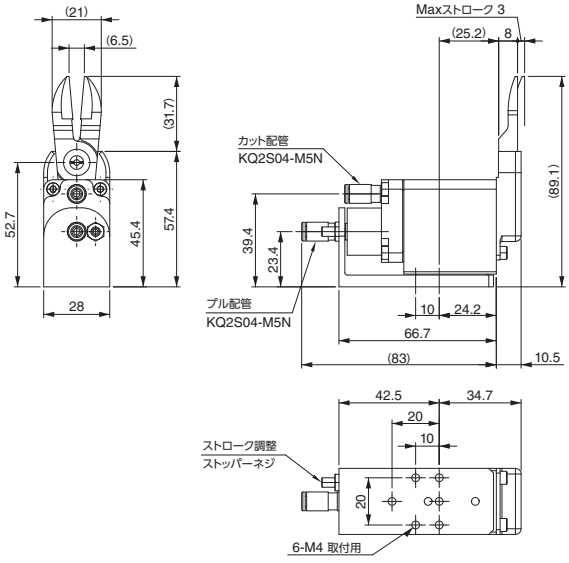

P ポイント対象品

NEW



クイキリ刃

注文コードNo.	073307 P
型　　式	HNW-20-01C
標 準 価 格	¥55,000 (税別)

- 重量：214g
- 動作：引き
- 切断目安：軟質樹脂　φ2.0
  　　：硬質樹脂　φ1.3

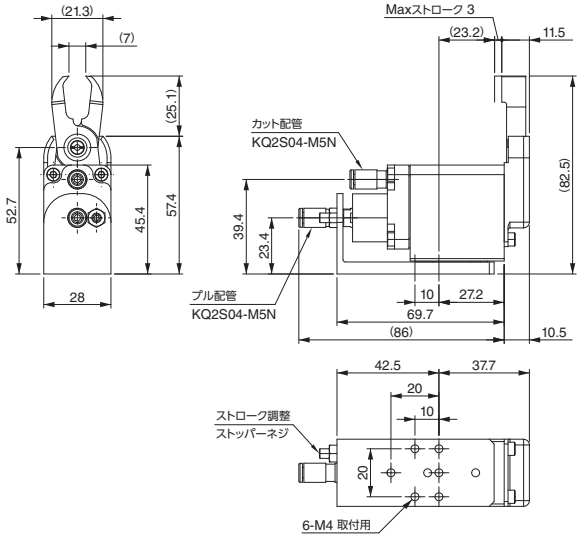

NEW



正 刃

注文コードNo.	073310 P
型　　式	HNW-35
標 準 価 格	¥23,200 (税別)

- 重量：212g
- 動作：引き
- 切断目安：軟質樹脂　φ3.5
  　　：硬質樹脂　φ2.2

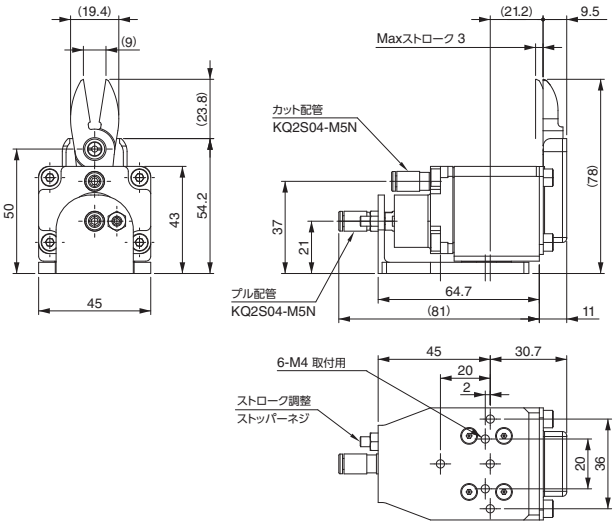

NEW



逆 刃

注文コードNo.	073313 P
型　　式	HNW-35R
標 準 価 格	¥28,300 (税別)

- 重量：212g
- 動作：押し
- 切断目安：軟質樹脂　φ3.5
  　　：硬質樹脂　φ2.2

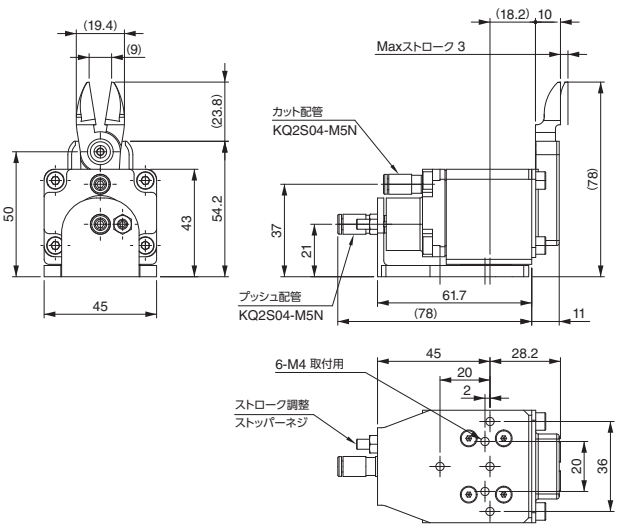

P ポイント対象品

NEW



長 刃

注文コードNo.	073311 P
型　　式	HNW-35-V001S
標 準 価 格	¥44,000（税別）

- 重量：229g
- 動作：引き
- 切断目安：軟質樹脂 φ3.0
  ：硬質樹脂 φ1.9

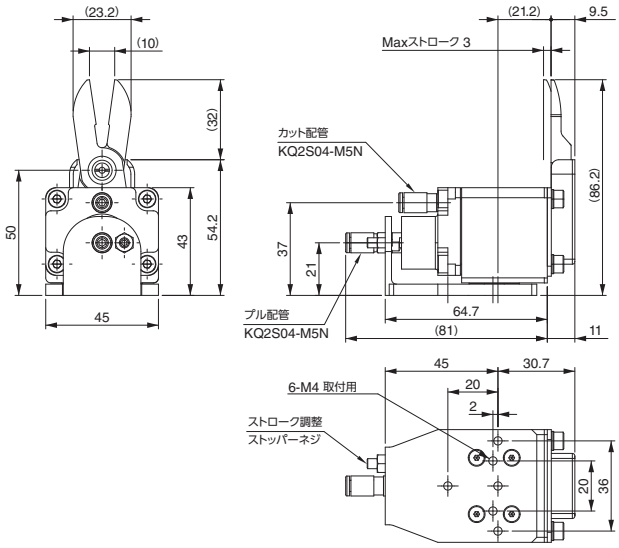

NEW



逆長刃

注文コードNo.	073314 P
型　　式	HNW-35R-V001S
標 準 価 格	¥58,000（税別）

- 重量：229g
- 動作：押し
- 切断目安：軟質樹脂 φ3.0
  ：硬質樹脂 φ1.9

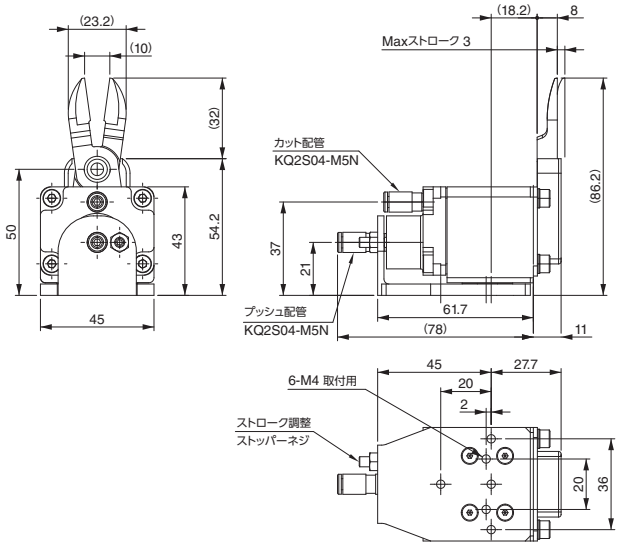

NEW



クイキリ刃

注文コードNo.	073312 P
型　　式	HNW-35R-01C
標 準 価 格	¥55,000（税別）

- 重量：234g
- 動作：引き
- 切断目安：軟質樹脂 φ3.0
  ：硬質樹脂 φ1.9

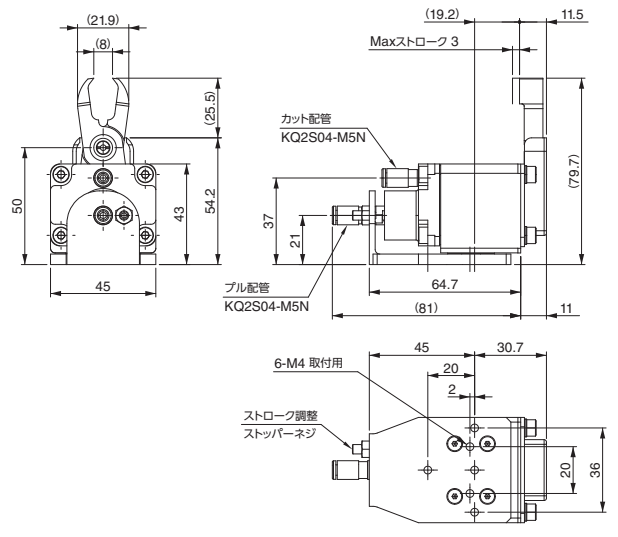

P ポイント対象品

▶ φ5（軟質樹脂）の切断が可能。スライドに新機構を搭載。

NEW



正 刃

注文コードNo.	073355 P
型　　式	HNW1-50
標 準 価 格	¥51,000（税別）

- 刃開調整付き
- 重量：687g
- 動作：引き
- 切断目安：軟質樹脂　φ5.0
  ：硬質樹脂　φ3.2

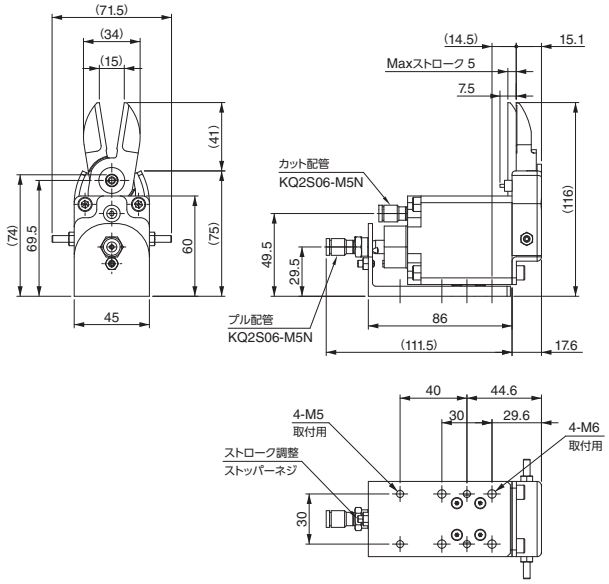

NEW



逆 刃

注文コードNo.	073356 P
型　　式	HNW1-50R
標 準 価 格	¥61,000（税別）

- 刃開調整付き
- 重量：687g
- 動作：押し
- 切断目安：軟質樹脂　φ5.0
  ：硬質樹脂　φ3.2

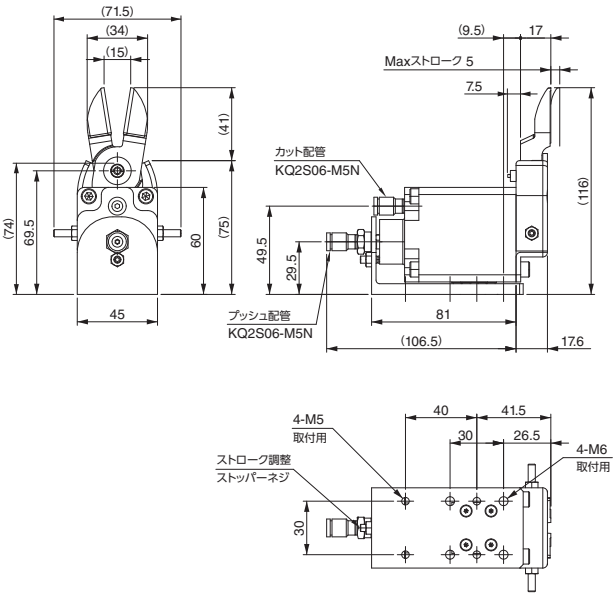

従来品「NW-50」及び「NW-50R」は在庫が無くなり次第販売終了とし、後継品として上記商品を設定させていただきます。
また後継品のブレード固定方法をナット式に変更しており、ボルトの出っ張りがありますのでワークとの干渉にご注意ください。（下図参照）

HNW1-50

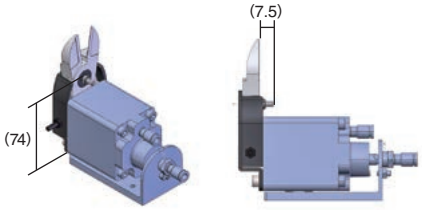

HNW1-50R

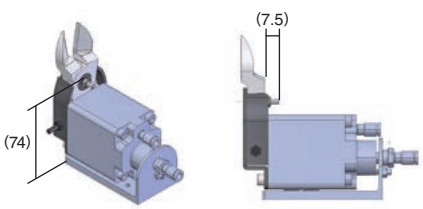

P ポイント対象品

エアーニッパー（小型・中型）↔ 替刃選定表

エアーニッパー（小型・中型） / 替刃 ○：装着可 ー：装着不可		ミニエアニッパー（10シリーズ）			ミニエアニッパー（20シリーズ）									ミニエアニッパー（35シリーズ）									ミニエアニッパー（50シリーズ）			
		131626	073301	131627	073302	131628	073303	131629	131724	073304	131630	073305	131631	131725	073308	131632	073306	131633	073309	131634	073307	131643	131722	073310	131644	131723	073313	131645	073311	131646	073314	131647	073312	131771	073355	131772	073356
		NW※-10	HNW-10	NW※-101	HNW-101	NW※-10R	HNW-10R	NW※-20	NW※-20-BAST	HNW-20	NW※-201	HNW-201	NW※-20R	NW※-20R-BAST	HNW-20R	NW※-20-V001S	HNW-20-V001S	NW※-20R-V001S	HNW-20R-V001S	NW※-20-01C	HNW-20-01C	NW※-35	NW※-35-BAST	HNW-35	NW※-35R	NW※-35R-BAST	HNW-35R	NW※-35-V001S	HNW-35-V001S	NW※-35R-V001S	HNW-35R-V001S	NW※-35-01C	HNW-35-01C	NW※-50	HNW※-50	NW※-50R	HNW※-50R
	041050 EG-NW10（正刃）	○	○	ー	ー	ー	ー	ー	ー	ー	ー	ー	ー	ー	ー	ー	ー	ー	ー	ー	ー	ー	ー	ー	ー	ー	ー	ー	ー	ー	ー	ー	ー	ー	ー	ー
	041051 EG-NW101（薄刃）	○	○	ー	ー	ー	ー	ー	ー	ー	ー	ー	ー	ー	ー	ー	ー	ー	ー	ー	ー	ー	ー	ー	ー	ー	ー	ー	ー	ー	ー	ー	ー	ー	ー	ー
	041758 EG-NW10R（逆刃）	ー	ー	ー	ー	○	ー	ー	ー	ー	ー	ー	ー	ー	ー	ー	ー	ー	ー	ー	ー	ー	ー	ー	ー	ー	ー	ー	ー	ー	ー	ー	ー	ー	ー	ー
	041871 EG1-NW20（正刃）	ー	ー	ー	ー	ー	ー	○	ー	ー	○	ー	ー	ー	ー	○	ー	ー	ー	○	ー	ー	ー	ー	ー	ー	ー	ー	ー	ー	ー	ー	ー	ー	ー	ー
	041872 EG1-NW201（薄刃）	ー	ー	ー	ー	ー	ー	○	ー	ー	○	ー	ー	ー	ー	○	ー	ー	ー	○	ー	ー	ー	ー	ー	ー	ー	ー	ー	ー	ー	ー	ー	ー	ー	ー
	041064 EG-NW20-V001S（正刃・長刃）	ー	ー	ー	ー	ー	ー	○	ー	ー	○	ー	ー	ー	ー	○	ー	ー	ー	○	ー	ー	ー	ー	ー	ー	ー	ー	ー	ー	ー	ー	ー	ー	ー	ー
	041066 EG-NW20-01C（クイキリ刃）	ー	ー	ー	ー	ー	ー	○	ー	ー	○	ー	○	ー	ー	○	ー	○	ー	○	ー	ー	ー	ー	ー	ー	ー	ー	ー	ー	ー	ー	ー	ー	ー	ー
	041876 EG1-NW20（正刃・チョウコウバ）	ー	ー	ー	ー	ー	ー	○	ー	ー	○	ー	ー	ー	ー	○	ー	ー	ー	○	ー	ー	ー	ー	ー	ー	ー	ー	ー	ー	ー	ー	ー	ー	ー	ー
	041873 EG1-NW20-AST（正刃・刃開き調整式）	ー	ー	ー	ー	ー	ー	○	ー	ー	○	ー	ー	ー	ー	○	ー	ー	ー	○	ー	ー	ー	ー	ー	ー	ー	ー	ー	ー	ー	ー	ー	ー	ー	ー
	041874 EG1-NW201-AST（薄刃・刃開き調整式）	ー	ー	ー	ー	ー	ー	○	ー	ー	○	ー	ー	ー	ー	○	ー	ー	ー	○	ー	ー	ー	ー	ー	ー	ー	ー	ー	ー	ー	ー	ー	ー	ー	ー
	041916 EG1-NW20R（逆刃）	ー	ー	ー	ー	ー	ー	ー	ー	ー	ー	ー	○	ー	ー	ー	ー	○	ー	ー	ー	ー	ー	ー	ー	ー	ー	ー	ー	ー	ー	ー	ー	ー	ー	ー
	041361 EG-NW20R-V001S（逆刃・長刃）	ー	ー	ー	ー	ー	ー	ー	ー	ー	ー	ー	○	ー	ー	ー	ー	○	ー	ー	ー	ー	ー	ー	ー	ー	ー	ー	ー	ー	ー	ー	ー	ー	ー	ー
	041923 EG1-NW20R（逆刃・チョウコウバ）	ー	ー	ー	ー	ー	ー	ー	ー	ー	ー	ー	○	ー	ー	ー	ー	○	ー	ー	ー	ー	ー	ー	ー	ー	ー	ー	ー	ー	ー	ー	ー	ー	ー	ー
	041924 EG1-NW20R-AST（逆刃・刃開き調整式）	ー	ー	ー	ー	ー	ー	ー	ー	ー	ー	ー	○	ー	ー	ー	ー	○	ー	ー	ー	ー	ー	ー	ー	ー	ー	ー	ー	ー	ー	ー	ー	ー	ー	ー
	041851 EG1-NW35（正刃）	ー	ー	ー	ー	ー	ー	ー	ー	ー	ー	ー	ー	ー	ー	ー	ー	ー	ー	ー	ー	○	ー	ー	ー	ー	ー	○	ー	○	ー	○	ー	ー	ー	ー
	041065 EG-NW35-V001S（正刃・長刃）	ー	ー	ー	ー	ー	ー	ー	ー	ー	ー	ー	ー	ー	ー	ー	ー	ー	ー	ー	ー	○	ー	ー	ー	ー	ー	○	ー	○	ー	○	ー	ー	ー	ー
	041067 EG-NW35-01C（クイキリ刃）	ー	ー	ー	ー	ー	ー	ー	ー	ー	ー	ー	ー	ー	ー	ー	ー	ー	ー	ー	ー	○	ー	ー	○	ー	ー	○	ー	○	ー	○	ー	ー	ー	ー
	041866 EG1-NW35（正刃・チョウコウバ）	ー	ー	ー	ー	ー	ー	ー	ー	ー	ー	ー	ー	ー	ー	ー	ー	ー	ー	ー	ー	○	ー	ー	ー	ー	ー	○	ー	○	ー	○	ー	ー	ー	ー
	041853 EG1-NW35（正刃・チョウコウバ）	ー	ー	ー	ー	ー	ー	ー	ー	ー	ー	ー	ー	ー	ー	ー	ー	ー	ー	ー	ー	○	ー	ー	ー	ー	ー	○	ー	○	ー	○	ー	ー	ー	ー
	041852 EG1-NW35R（逆刃）	ー	ー	ー	ー	ー	ー	ー	ー	ー	ー	ー	ー	ー	ー	ー	ー	ー	ー	ー	ー	ー	○	ー	ー	○	ー	ー	○	ー	○	ー	ー	ー	ー	ー
	041310 EG-NW35R-V001S（逆刃・長刃）	ー	ー	ー	ー	ー	ー	ー	ー	ー	ー	ー	ー	ー	ー	ー	ー	ー	ー	ー	ー	ー	○	ー	ー	○	ー	ー	○	ー	○	ー	ー	ー	ー	ー
	041867 EG1-NW35R（逆刃・チョウコウバ）	ー	ー	ー	ー	ー	ー	ー	ー	ー	ー	ー	ー	ー	ー	ー	ー	ー	ー	ー	ー	ー	○	ー	ー	○	ー	ー	○	ー	○	ー	ー	ー	ー	ー
	041854 EG1-NW35R-AST（逆刃・刃開き調整式）	ー	ー	ー	ー	ー	ー	ー	ー	ー	ー	ー	ー	ー	ー	ー	ー	ー	ー	ー	ー	ー	○	ー	ー	○	ー	ー	○	ー	○	ー	ー	ー	ー	ー
	042134 EG1-NW50（正刃）	ー	ー	ー	ー	ー	ー	ー	ー	ー	ー	ー	ー	ー	ー	ー	ー	ー	ー	ー	ー	ー	ー	ー	ー	ー	ー	ー	ー	ー	ー	ー	○	ー	ー	ー
	042135 EG1-NW50R（逆刃）	ー	ー	ー	ー	ー	ー	ー	ー	ー	ー	ー	ー	ー	ー	ー	ー	ー	ー	ー	ー	ー	ー	ー	ー	ー	ー	ー	ー	ー	ー	ー	ー	○	ー	○

エアーニッパー（小型・中型）替刃

エアーニッパー（小型・中型）の替刃にご利用ください。

性能表はWEBサイトにてご確認願います。

替刃



注文コードNo.	041050	041051	041758	041871
型式	EG-NW10	EG-NW101	EG-NW10R	EG1-NW20
標準価格	¥10,000（税別）	¥15,000（税別）	¥12,100（税別）	¥7,700（税別）
重量	20g	20g	22g	61g
対応ニッパー	NW∗-10、HNW-10（正刃）	NW∗-101、HNW-101（薄刃）	NW∗-10R、HNW-10R（逆刃）	NW∗-20、HNW-20（正刃）

注文コードNo.	041872	041916	041851	041852
型式	EG1-NW201	EG1-NW20R	EG1-NW35	EG1-NW35R
標準価格	¥14,700（税別）	¥12,500（税別）	¥9,900（税別）	¥12,000（税別）
重量	61g	62g	68g	68g
対応ニッパー	NW∗-201、HNW-201（薄刃）	NW∗-20R、HNW-20R（逆刃）	NW∗-35、HNW-35（正刃）	NW∗-35R、HNW-35R（逆刃）

長刃



注文コードNo.	041064	041361	041065	041310
型式	EG-NW20-V001S	EG-NW20R-V001S	EG-NW35-V001S	EG-NW35R-V001S
標準価格	¥26,400（税別）	¥41,800（税別）	¥26,400（税別）	¥41,800（税別）
重量	80g	80g	85g	85g
対応ニッパー	NW∗-20、HNW-20（正刃）	NW∗-20R、HNW-20R（逆刃）	NW∗-35、HNW-35（正刃）	NW∗-35R、HNW-35R（逆刃）

超硬刃



注文コードNo.	041876	041923	041866	041867
型式	EG1-NW20（ﾁｮｳｺｳﾊﾞ）	EG1-NW20R（ﾁｮｳｺｳﾊﾞ）	EG1-NW35（ﾁｮｳｺｳﾊﾞ）	EG1-NW35R（ﾁｮｳｺｳﾊﾞ）
標準価格	¥31,400（税別）	¥31,400（税別）	¥35,800（税別）	¥35,800（税別）
重量	61g	70g	68g	68g
対応ニッパー	NW∗-20、HNW-20（正刃）	NW∗-20R、HNW-20R（逆刃）	NW∗-35、HNW-35（正刃）	NW∗-35R、HNW-35R（逆刃）

クイキリ刃



注文コードNo.	041066	041067
型式	EG-NW20-01C	EG-NW35-01C
標準価格	¥37,400（税別）	¥37,400（税別）
重量	80g	90g
対応ニッパー	NW∗-20、NW∗-20R HNW-20、HNW-20R	NW∗-35、NW∗-35R HNW-35、HNW-35R

刃開き調整式　※納期：ご注文後、1週間程度必要　※六角穴付止めネジ、六角ナット付属



2箇所の調整ネジで刃開きを調整可能。

注文コードNo.	041873	041874	041924
型式	EG1-NW20-AST	EG1-NW201-AST	EG1-NW20R-AST
標準価格	¥11,000（税別）	¥18,000（税別）	¥15,800（税別）
重量	63g	61g	63g
対応ニッパー	NW∗-20、HNW-20（正刃）	NW∗-201、HNW-201（薄刃）	NW∗-20R、HNW-20R（逆刃）

注文コードNo.	041853	041854
型式	EG1-NW35-AST	EG1-NW35R-AST
標準価格	¥13,200（税別）	¥15,300（税別）
重量	69g	72g
対応ニッパー	NW∗-35、HNW-35（正刃）	NW∗-35R、HNW-35R（逆刃）

● 他ブレードをご希望の場合、アインツ事業部までお問い合わせください。

NW-50、50R用

替刃（刃開き調整機能付）



注文コードNo.	042134	042135
型式	EG1-NW50	EG1-NW50R
標準価格	¥23,000（税別）	¥30,000（税別）
重量	265g	270g
対応ニッパー	NW∗-50、HNW∗-50（正刃）	NW∗-50R、HNW∗-50R（逆刃）

ブレード交換について

注）このボルトは外さないでください。

ブレードホルダー四隅のボルト4本を外し交換してください。

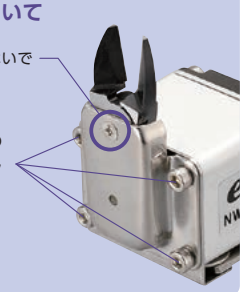

エアーニッパー（小型・中型）↔アクセサリー選定表

			エアーニッパー（小型・中型）																							
			エアーニッパー（10シリーズ）						エアーニッパー（20シリーズ）												エアーニッパー（35シリーズ）								エアーニッパー（50シリーズ）			
																																
			131626	073301	131627	073302	131628	073303	131629	131724	073304	131630	073305	131631	131725	073308	131632	073306	131633	073309	131634	073307	131643	131722	073310	131644	131723	073313	131645	073311	131646	073314	131647	073312	131771	073355	131772	073356
			NW※-10	HNW-10	NW※-101	HNW-101	NW※-10R	HNW-10R	NW※-20	NW※-20-BAST	HNW-20	NW※-201	HNW-201	NW※-20R	NW※-20R-BAST	HNW-20R	NW※-20-V001S	HNW-20-V001S	NW※-20R-V001S	HNW-20R-V001S	NW※-20-01C	HNW-20-01C	NW※-35	NW※-35-BAST	HNW-35	NW※-35R	NW※-35R-BAST	HNW-35R	NW※-35-V001S	HNW-35-V001S	NW※-35R-V001S	HNW-35R-V001S	NW※-35-01C	HNW-35-01C	NW※-50	HNW※-50	NW※-50R	HNW※-50R
刃先スプリング		130744 NW-10ヨウ	○	○	○				—			—		—			—		—		—		—			—			—		—		—		—		—	
		131536 NW2-20.35ヨウ	—		—		—		○			○		○			○		○		○		○			○			○		○		○		—		—	
		131618 NW-50.50R	—		—		—		—			—		—			—		—		—		—			—			—		—		—		○		○	
ピストン		130767 NW/NC-10ヨウ	○	○	○				—			—		—			—		—		—		—			—			—		—		—		—		—	
		130768 NW/NC-20.20RヨウNW/NC-20.20RヨウNW/NC-20.20RヨウN

アクセサリー

エアーニッパー（小型・中型）のメンテナンスにご使用ください。

刃先スプリング



注文コードNo.	130744	131536	131618
型式	NW-10ヨウ	NW2-20.35ヨウ	NW-50.50R
標準価格	¥120（税別）	¥120（税別）	¥330（税別）
重量	0.1g	0.2g	1g
対応ニッパー	NW∗-10、10Rシリーズ HNW-10、10R	NW∗-20、20R、35、35Rシリーズ HNW-20、20R、35、35R	NW∗-50、50Rシリーズ HNW∗-50、50R

ピストン



注文コードNo.	130767	130768	130769	131654 (P)
型式	NW/NC-10ヨウ	NW/NC-20.20Rヨウ	NW/NC-35.35Rヨウ	NW-50.50Rヨウ
標準価格	¥180（税別）	¥240（税別）	¥330（税別）	¥4,100（税別）
重量	3g	9g	11g	25g
対応ニッパー	NC/NW∗-10、10Rシリーズ HNW-10、10R	NC/NW∗-20、20Rシリーズ HNW-20、20R	NC/NW∗-35、35Rシリーズ HNW-35、35R	NW∗-50、50Rシリーズ HNW∗-50、50R

ピストン用パッキン



注文コードNo.	131614 (P)	131615 (P)	131487 (P)	131616 (P)
型式	NW1-10.10R (LX0125-001-0)	NW2-20.20R (LX0145-003-0)	NW1-35.35R (LX0107-001-0)	NW-50.50R (LX0153-110)
標準価格	¥220（税別）	¥350（税別）	¥480（税別）	¥720（税別）
重量	0.3g	0.5g	1.2g	1g
対応ニッパー	NC/NW∗-10、10Rシリーズ HNW-10、10R	NC/NW∗-20、20Rシリーズ HNW-20、20R	NW∗-35、35Rシリーズ HNW-35、35R	NW∗-50、50Rシリーズ HNW∗-50、50R

ピストン用スプリング



注文コードNo.	130766	130770
型式	NC/NW-10ヨウ (J09420-014-3)	NC/NW-20.20Rヨウ (J07930-013-1)
標準価格	¥140（税別）	¥170（税別）
重量	0.2g	0.5g
対応ニッパー	NC/NW∗-10、10Rシリーズ HNW-10、10R	NC/NW∗-20、20Rシリーズ HNW-20、20R

● ニッパー1台につき2個使用



注文コードNo.	130771	131617
型式	NW-35.35Rヨウ (NC-3506N-1)	NW-50.50R (LX0153-111)
標準価格	¥300（税別）	¥330（税別）
重量	5.6g	13g
対応ニッパー	NW∗-35、35Rシリーズ HNW-35、35R	NW∗-50、50Rシリーズ HNW∗-50、50R

● ニッパー1台につき1個使用

スライドスプリング



注文コードNo.	130257	131679
型式	NC/NW-10ヨウ (J09420-016-1)	NW-10Rヨウ
標準価格	¥110（税別）	¥110（税別）
重量	0.1g	0.1g
対応ニッパー	NW∗-10シリーズ HNW-10	NW∗-10Rシリーズ HNW-10R



注文コードNo.	130251	131255
型式	NC/NW-20.35 (J07930-015-0)	NW-20R.35R (J0793R-004-0)
標準価格	¥110（税別）	¥110（税別）
重量	0.4g	1g
対応ニッパー	NW∗-20、35シリーズ HNW-20、35	NW∗-20R、35Rシリーズ HNW-20R、35R



注文コードNo.	200254	200255
型式	UM8-25	UM13-25
標準価格	¥180（税別）	¥180（税別）
重量	1g	3g
対応ニッパー	NW∗-50シリーズ HNW∗-50	NW∗-50Rシリーズ HNW∗-50R

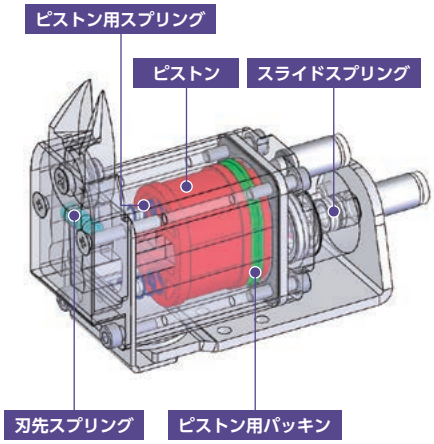

(P) ポイント対象品

ニッパー取付金具

NTゲートカットユニットにエアーニッパー(小型・中型)を固定するための金具です。

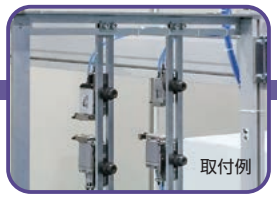



注文コードNo.	130216
型　　式	NC/NW-10ヨウ
標 準 価 格	¥2,090(税別)

- 重量:61g
- NW*-20, NW*-35, HNW-20, HNW-35シリーズへの使用も可能
- 付属品:テーパーワッシャー　1個
  プラスビス(M4)　2個

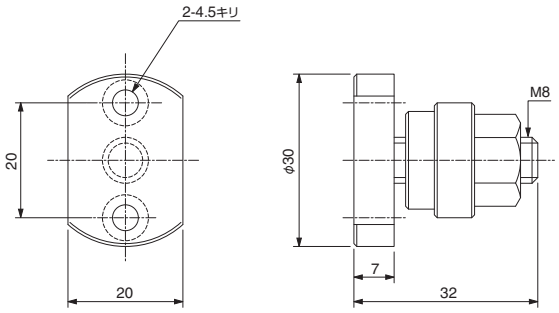



注文コードNo.	130162
型　　式	NC/NW-20ヨウ
標 準 価 格	¥1,870(税別)

- 重量:70g
- NW*-35, HNW-35シリーズへの使用も可能
- 付属品:テーパーワッシャー　1個
  プラスビス(M4)　2個

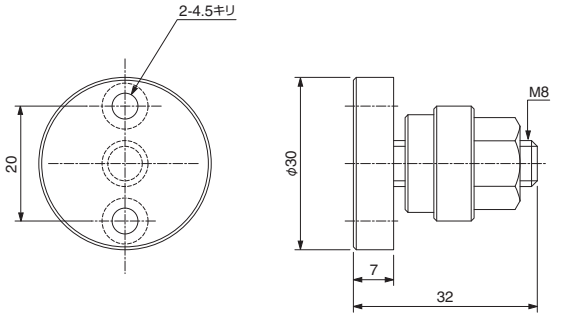



注文コードNo.	130163
型　　式	NC/NW-35ヨウ
標 準 価 格	¥2,480(税別)

- 重量:99g
- NW*-10, NW*-20, HNW-10, HNW-20シリーズへの使用不可
- 付属品:テーパーワッシャー　1個
  プラスビス(M4)　2個

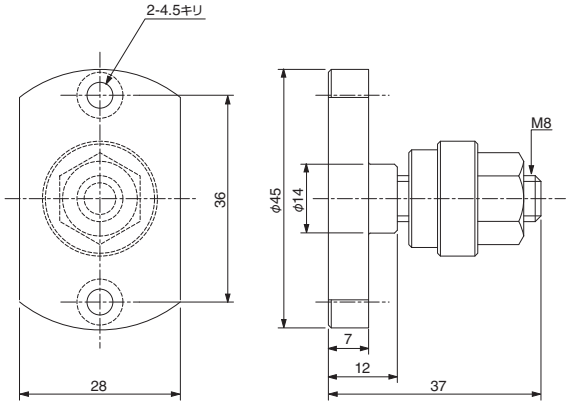



注文コードNo.	131621 P
型　　式	NW-50ヨウ
標 準 価 格	¥4,180(税別)

- 重量:184g
- NW*-50, HNW*-50シリーズ専用
- 付属品:M6×10　4本

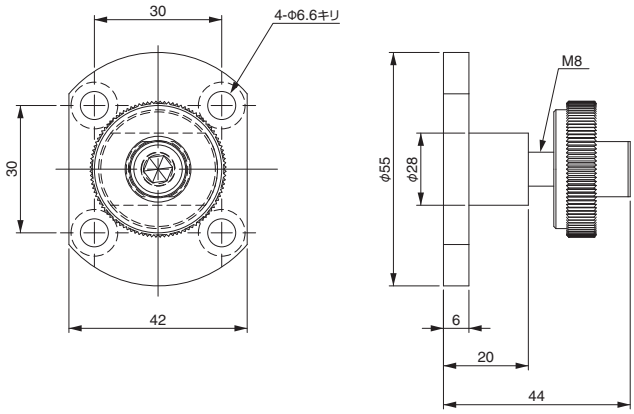

P ポイント対象品

NWワンタッチクリップ／ニッパー調整金具

工具不要で角度調整が可能です。

■NWワンタッチクリップ



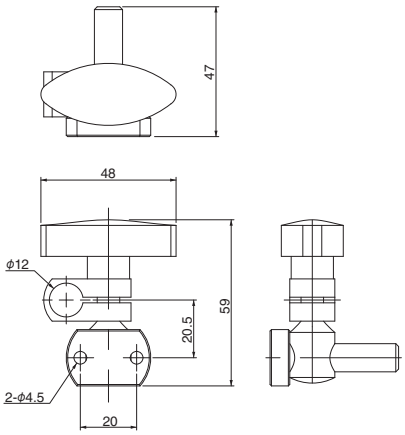



エアーニッパー（小型・中型）を装着し、ジャングルジムSUSパイプ（φ12）に取付け使用。

注文コードNo.	110558 Ⓟ
型　　式	L10160-CL
標準価格	¥1,750（税別）

- 重量：80g　● ニッパー取付金具を含む。
- 付属品：取付ボルト（M4）×2本
- NW✱-10, NW✱-20, NW✱-35, HNW-10, HNW-20, HNW-35シリーズに使用可能
- HNWシリーズを取付ける際には、平ワッシャー（123940）を入れ固定してください。



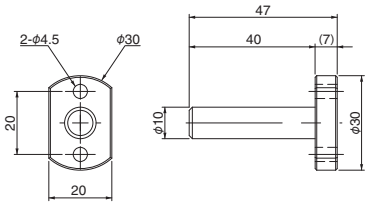

ニッパー取付金具

注文コードNo.	110622 Ⓟ
型　　式	L10160-000
標準価格	¥900（税別）

- 重量：20g　● 付属品：取付ボルト（M4）×2本
- NW✱-10, NW✱-20, NW✱-35, HNW-10, HNW-20, HNW-35シリーズに使用可能
- HNWシリーズを取付ける際には、平ワッシャー（123940）を入れ固定してください。



平ワッシャー

注文コードNo.	123940
型　　式	M4
標準価格	¥10（税別）

- 重量：0.15g　● 厚み：0.5mm

NEW ■ニッパー調整金具



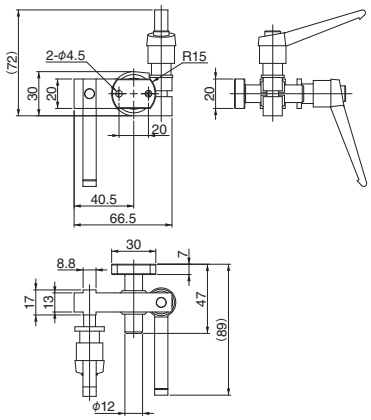

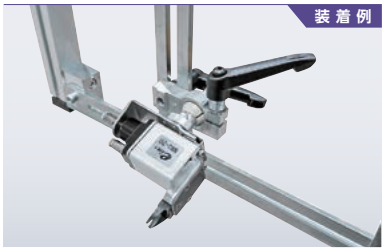

NTゲートカットユニットの枠に取付。

注文コードNo.	131732 Ⓟ
型　　式	NW-ADJBKT
標準価格	¥9,600（税別）

- 重量：200g　● ニッパー取付金具12を含む。
- 付属品：取付ボルト（M4）×2本
- NW✱-10, NW✱-20, NW✱-35, HNW-10, HNW-20, HNW-35シリーズに使用可能
- HNWシリーズを取付ける際には、平ワッシャー（123940）を入れ固定してください。

NEW



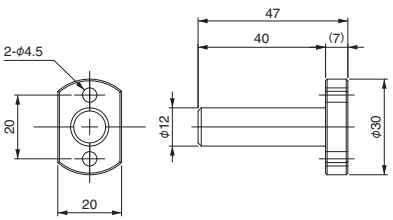

ニッパー取付金具12

注文コードNo.	131770 Ⓟ
型　　式	NW-MOUNT12-20
標準価格	¥1,100（税別）

- 重量：22.5g
- 付属品：取付ボルト（M4）×2本
- NW✱-10, NW✱-20, NW✱-35, HNW-10, HNW-20, HNW-35シリーズに使用可能
- HNWシリーズを取付ける際には、平ワッシャー（123940）を入れ固定してください。



平ワッシャー

注文コードNo.	123940
型　　式	M4
標準価格	¥10（税別）

- 重量：0.15g　● 厚み：0.5mm

Ⓟ ポイント対象品

エアーニッパー（大型）

性能表はWEBサイトにてご確認願います。

■仕　様

品名		注文コードNo.	型式	標準価格（税別）	動作	使用空気圧（Mpa）	加圧力（N）	切断目安［軟質樹脂］丸棒（mm）	スライド量（mm）	重量（g）	掲載ページ
エアーニッパー	スライドタテ型・刃無	060207	GT-NT03	¥32,120	引く	0.4～0.5	147	φ1.5	MAX3	178	4-23
		060208	GT-NT05	¥32,120	引く	0.5～0.6	196	φ2.5		325	
		060225	GT-NT05R	¥32,120	押す						
		060209	GT-NT10	¥33,990	引く		441	φ3.5		515	
		060226	GT-NT10R	¥33,990	押す						
		060227	GT-NT20	¥40,040	引く		931	φ5	MAX8	930	
		060228	GT-NT20R	¥40,040	押す						
	角型・刃無	060240	GT-NS10L	¥28,600	–		588	替刃によって異なります	–	230	4-24
		060241	GT-NS20	¥31,350			1,372			390	
		060242	GT-NS30	¥40,150			2,744			705	
	丸型・刃無	060083	GT-NR10L	¥27,500			588			160	
		060084	GT-NR20	¥29,700			1,372			280	
		060085	GT-NR30	¥37,950			2,744			510	
増圧ユニット		150793	P-20	¥18,700	–	～0.5	–	–	–	215	
		150786	P-30	¥20,900						330	
ニッパー固定ホルダー		370336	CP-035（GT-NR10L ヨウ）	¥2,070	–	–	–	–	–	68	4-25
		370337	CP-036（GT-NR20 ヨウ）	¥2,310						87	
		370338	CP-037（GT-NR30 ヨウ）	¥2,560						105	
ニッパーブラケット		110656 P	LX0090-100（L.R）	¥2,750	–	–	–	–	–	128	
ローテーションBRT		NEW 131712 P	NP-RTB-NR10 ヨウ	¥5,600	–	–	–	–	–	66	
		NEW 131713 P	NP-RTB-NR20 ヨウ	¥5,800						76	
		NEW 131714 P	NP-RTB-NR30 ヨウ	¥6,400						109	
エアーニッパー	スライドブラケット型・刃無	130229	GT-NB20 5-HIKU	¥55,000	引く	0.5～0.6	1,372	替刃によって異なります	MAX5	710	4-26
		130230	GT-NB20 5-OSHI	¥55,000	押す						
		130231	GT-NB20 10-HIKU	¥55,000	引く				MAX10	720	
		130235	GT-NB30 10-HIKU	¥105,930	引く		2,744			1,400	
		060477	GT-NB20LW-10TM	¥68,200	引く		1,372			785	
		060478	GT-NB30LW-10TM	¥85,800	引く		2,744			1,315	
スプルーカットユニット		131565	NS20U	¥108,900	–		–	–	–	1,078	4-27
		NEW 131717	NS20UR	¥109,000						1,200	
タイミングコントローラー		060321	GT-TC-02	¥22,000	–		–	–	–	275	

品名		注文コードNo.	型式	標準価格（税別）	動作	使用空気圧（Mpa）	切断目安［軟質樹脂］丸棒（mm）	スライド量（mm）	重量（g）	掲載ページ
ヒートニッパー	スライドタテ型・刃付	060353	GT-NTH05	¥119,900	引く	0.4～0.5	φ2.5	MAX3.5	325	4-30
		060354	GT-NTH10	¥124,300	引く	0.5～0.6	φ3.5	MAX4.5	515	
	スピコンタイプ	060355	GT-NKH10	¥162,800	–		厚さ:1.5，幅:7	MAX12	715	
	エアーハイドロタイプ	131709	NKH20XL-25	¥245,000	–		厚さ:1.5，幅:10	MAX10	690	
	卓上型温度調節器	030492	DTC-001	¥75,900	–	–	–	–	900	

P ポイント対象品

エアーニッパー(大型) NTシリーズ

樹脂のダイレクトゲートやサイドゲート等のゲート径が太い製品に最適。

●替刃は別売です。　●写真は組付例です。

■スライドエアーニッパータテ型

- ブレードの開きが調整できます。
- スライドストローク調整可能。
- ワークに密着して切断できます。



ブレード 別売

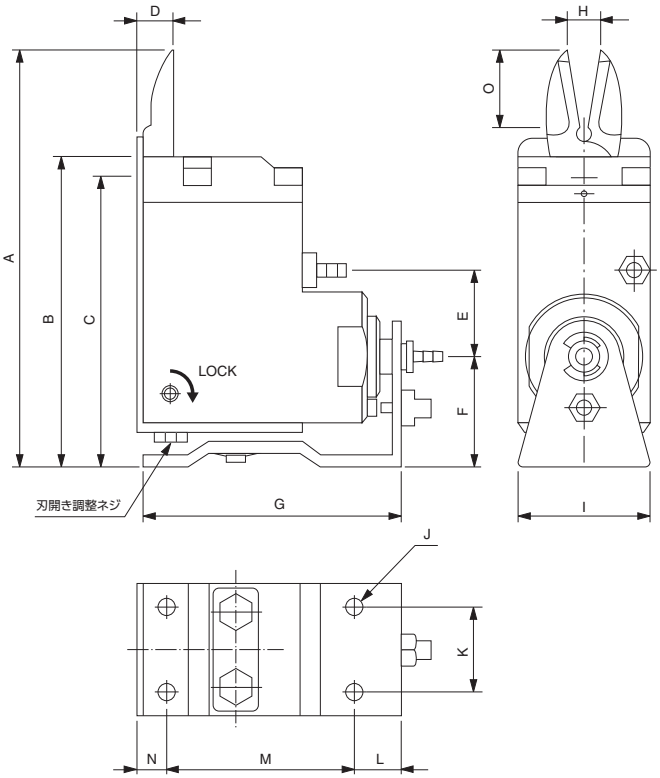

注文コードNo.	060207
型　式	GT-NT03
標準価格	¥32,120(税別)

● 重量：178g

用途 正刃　動作 引き　ブレード 別売

注文コードNo.	060208
型　式	GT-NT05
標準価格	¥32,120(税別)

● 重量：325g

用途 正刃　動作 引き　ブレード 別売

注文コードNo.	060225
型　式	GT-NT05R
標準価格	¥32,120(税別)

● 重量：325g

用途 逆刃　動作 押し　ブレード 別売

注文コードNo.	060209
型　式	GT-NT10
標準価格	¥33,990(税別)

● 重量：515g

用途 正刃　動作 引き　ブレード 別売

注文コードNo.	060226
型　式	GT-NT10R
標準価格	¥33,990(税別)

● 重量：515g

用途 逆刃　動作 押し　ブレード 別売

注文コードNo.	060227
型　式	GT-NT20
標準価格	¥40,040(税別)

● 重量：930g

用途 正刃　動作 引き　ブレード 別売

注文コードNo.	060228
型　式	GT-NT20R
標準価格	¥40,040(税別)

● 重量：930g

用途 逆刃　動作 押し　ブレード 別売

■GT-NT用ブレード

GT-NT用替刃　※替刃の正・逆は付替え可能です。

注文コードNo.	130403	130310	130311	130404
型　式	NT03AJ	NE5AJ	NE10AJ	NT20AJ
標準価格	¥7,920(税別)	¥6,380(税別)	¥6,380(税別)	¥9,350(税別)
対応ニッパー	GT-NT03(R)	GT-NT05(R)	GT-NT10(R)	GT-NT20(R)

■寸法対応表

(mm)

型式	GT-NT03	GT-NT05	GT-NT10	GT-NT20
A	87.1	90.1	110.1	136.1
B	68.1	71.1	88.1	102.1
C	63.1	66.1	83.1	96.1
D	9	9	11	14
E	15	20	21	21.9
F	23.1	25.1	29.1	33.1
G	62	64	73	103
H	MAX3	MAX6	MAX7	MAX9
I	19	32	38	44
J	M3	M4	M4	M5
K	14	20	24	28
L	12	12	12	13
M	43	45	53	80
N	7	7	8	10
O	12	13	14	21.5

エアーニッパー(大型) NS/NRシリーズ／増圧ユニット

樹脂のダイレクトゲートやサイドゲート等のゲート径が太い製品に最適。

●替刃・保守用刃先スプリングは別売です。　●写真は組付例です。

■角型エアーニッパー

ブレード 別売

➡4-28,29



注文コードNo.	060240
型　式	GT-NS10L
標準価格	¥28,600(税別)

● 重量：230g

注文コードNo.	060241
型　式	GT-NS20
標準価格	¥31,350(税別)

● 重量：390g

注文コードNo.	060242
型　式	GT-NS30
標準価格	¥40,150(税別)

● 重量：705g

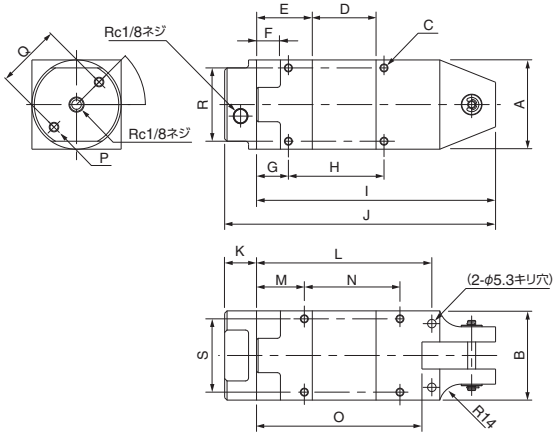

■寸法対応表

(mm)

型式	GT-NS10L	GT-NS20	GT-NS30
A	36	45	56
B	36	45	56
C	16-M4×0.7 ネジ深5.5	16-M4×0.7 ネジ深7	16-M5×0.8 ネジ深10
D	17	25	40
E	27	29	35
F	14	14	15
G	18	19	20
H	30	40	60
I	93	109	150
J	113	129	170
K	20	20	20
L	65	81	110
M	23	24	30
N	30	40	60
O	59.8	76.8	103.8
P	2-M4ネジ深10	2-M5ネジ深12	2-M6ネジ深12
Q	24	30	40
R	28	36	46
S	28	36	46

■丸型エアーニッパー

ブレード 別売

➡4-28,29



注文コードNo.	060083
型　式	GT-NR10L
標準価格	¥27,500(税別)

● 重量：160g

注文コードNo.	060084
型　式	GT-NR20
標準価格	¥29,700(税別)

● 重量：280g

注文コードNo.	060085
型　式	GT-NR30
標準価格	¥37,950(税別)

● 重量：510g

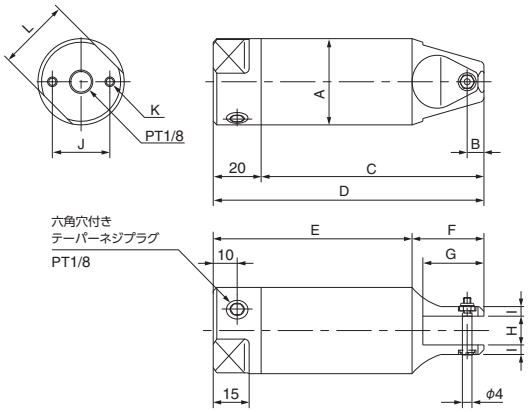

■寸法対応表

(mm)

型式	GT-NR10L	GT-NR20	GT-NR30
A	φ36	φ45	φ56
B	7	6	10
C	93	109	145
D	113	129	165
E	83	100	127
F	30	29	38
G	22.5	19	28.5
H	12	12	17
I	4	5.5	6.5
J	24	30	40
K	2-M4ネジ深10	2-M5ネジ深12	2-M6ネジ深12
L	30	36	46



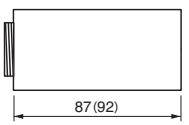

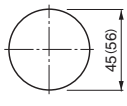

※(　)内はP-30の寸法を示します。

▶スペースや空気圧の制限で本来の加圧力が得られない時にご使用ください。

増圧ユニット

注文コードNo.	150793
型　式	P-20
標準価格	¥18,700(税別)

● 重量：215g
● 空気消費量：508cm³
● 使用空気圧力：0.5MPaまで
● 適用本体：NS20、NR20

増圧ユニット

注文コードNo.	150786
型　式	P-30
標準価格	¥20,900(税別)

● 重量：330g
● 空気消費量：956cm³
● 使用空気圧力：0.5MPaまで
● 適用本体：NS30、NR30

エアーニッパー(大型)固定ホルダー／ブラケット／ローテーションBRT

丸型ニッパー "GT-NRシリーズ" を取り付けてご使用ください。

ニッパー固定ホルダー

注文コードNo.	370336
型　　式	CP-035 (GT-NR10Lﾖｳ)
標 準 価 格	¥2,070 (税別)

● 重量：68g

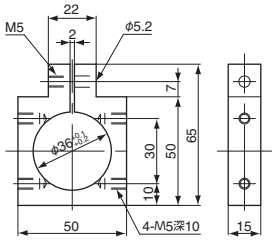

注文コードNo.	370337
型　　式	CP-036 (GT-NR20ﾖｳ)
標 準 価 格	¥2,310 (税別)

● 重量：87g

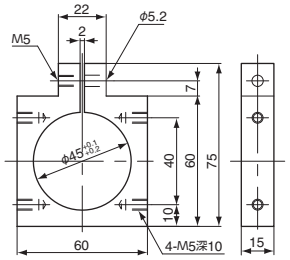

注文コードNo.	370338
型　　式	CP-037 (GT-NR30ﾖｳ)
標 準 価 格	¥2,560 (税別)

● 重量：105g

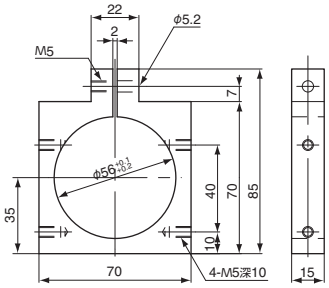

ニッパーブラケット



注文コードNo.	110656 (P)
型　　式	LX0090-100 (L.R)
標 準 価 格	¥2,750 (税別)

● 重量：128g (セット重量)
● L.Rのセット販売となります。

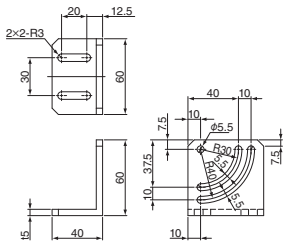

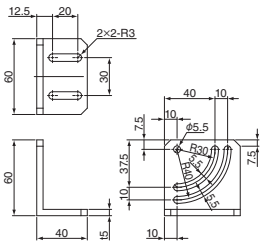

組付例

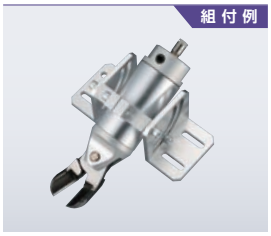

● GT-NR20,CP-036,LX0090-100 (L.R) の組付例となります。

ローテーションBRT (NRニッパー用)

NEW



ローテーションBRT・NR10用

注文コードNo.	131712 (P)
型　　式	NP-RTB-NR10ﾖｳ
標 準 価 格	¥5,600 (税別)

● 重量：66g

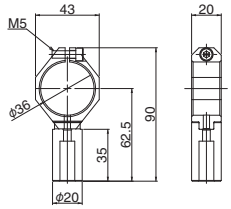

NEW



ローテーションBRT・NR20用

注文コードNo.	131713 (P)
型　　式	NP-RTB-NR20ﾖｳ
標 準 価 格	¥5,800 (税別)

● 重量：76g

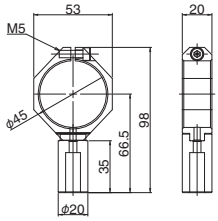

NEW



ローテーションBRT・NR30用

注文コードNo.	131714 (P)
型　　式	NP-RTB-NR30ﾖｳ
標 準 価 格	¥6,400 (税別)

● 重量：109g

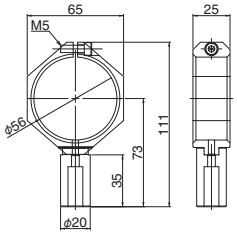

組付例

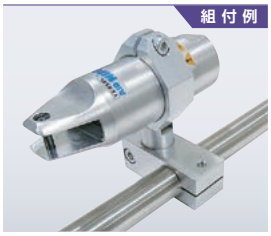

● ジャングルジムシリーズφ20と組合わせご使用下さい。

(P) ポイント対象品

エアーニッパー（大型）NBシリーズ

樹脂のダイレクトゲートやサイドゲート等のゲート径が太い製品に最適。

●替刃・保守用刃先スプリングは別売です（写真は組付例です）。
●スライドブラケットのみの販売はいたしておりません。　●替刃はGT-NS/NRと共通です。

■スライドエアーニッパー

▶スライドエアーニッパーのブラケット型でゲートカット機にも使用可能。

▶大型ワークのゲート切断に対応。

ブレード 別売
➡4-28,29



注文コードNo.	130229
型　式	GT-NB20 5-HIKU
標準価格	¥55,000（税別）

●重量：710g　●スライド量：5mm

動作 引き　ブレード 別売

注文コードNo.	130230
型　式	GT-NB20 5-OSHI
標準価格	¥55,000（税別）

●重量：710g　●スライド量：5mm

動作 押し　ブレード 別売

注文コードNo.	130231
型　式	GT-NB20 10-HIKU
標準価格	¥55,000（税別）

●重量：720g　●スライド量：10mm

動作 引き　ブレード 別売

注文コードNo.	130235
型　式	GT-NB30 10-HIKU
標準価格	¥105,930（税別）

●重量：1,400g　●スライド量：10mm

動作 引き　ブレード 別売

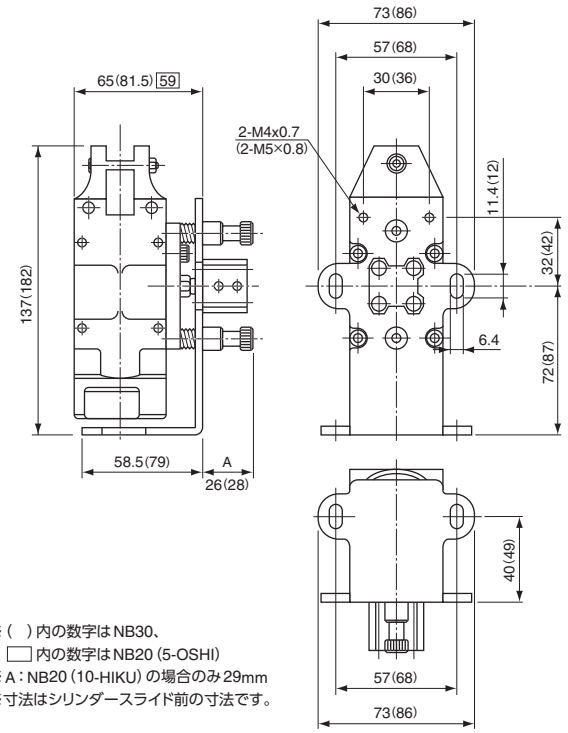

※（ ）内の数字はNB30、
□内の数字はNB20（5-OSHI）
※A：NB20（10-HIKU）の場合のみ29mm
※寸法はシリンダースライド前の寸法です。

▶高精度のスライド機構搭載。

ブレード 別売
➡4-28,29



スライド機構高精度型

注文コードNo.	060477
型　式	GT-NB20LW-10TM
標準価格	¥68,200（税別）

●重量：785g　●スライド量：10mm

動作 引き　ブレード 別売

注文コードNo.	060478
型　式	GT-NB30LW-10TM
標準価格	¥85,800（税別）

●重量：1,315g　●スライド量：10mm

動作 引き　ブレード 別売

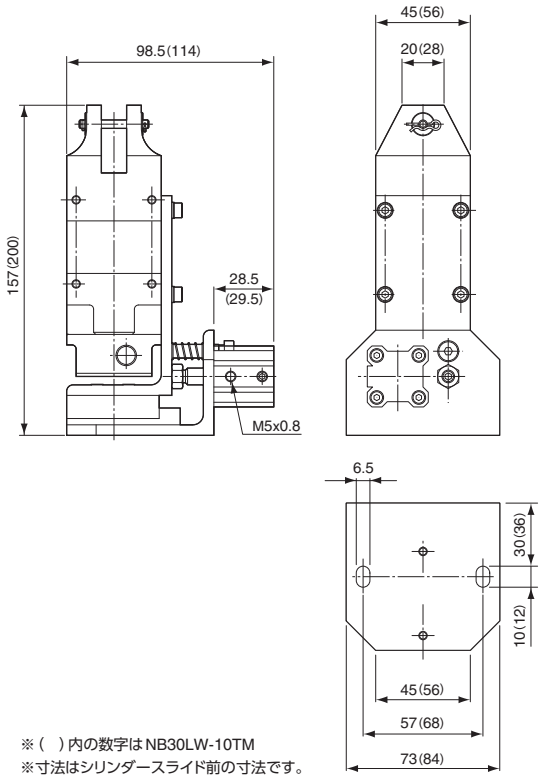

※（ ）内の数字はNB30LW-10TM
※寸法はシリンダースライド前の寸法です。

スプルーカットユニット／タイミングコントローラー

スプルーをチャックしながらカットが可能！

▶ 樹脂のダイレクトゲートカットに最適。



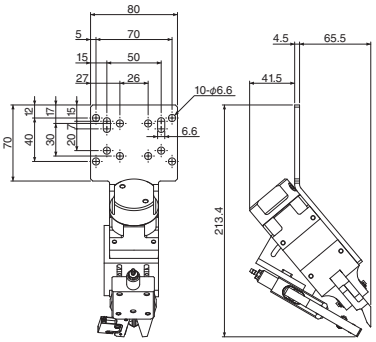

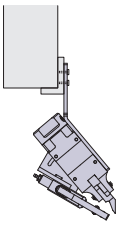



スプルーカットユニット

注文コードNo.	131565
型　　式	NS20U
標 準 価 格	¥108,900（税別）

- 重量：1,078g
- この商品はセット販売となります。
- ランナーチャックはリミットSW式となります。

品　名	注文コードNo.	型　式	数量	掲載ページ
ランナーチャックEL(リミットSW付)	023006	CHK-EL1-12-C1	1	2-35
エアーニッパー・角型・刃無	060241	GT-NS20	1	4-24
替刃・GT-20Lフラット樹脂用	130726	N20PF	1	4-28
スプルーカットユニット（部品）	-	-	1	-

NEW



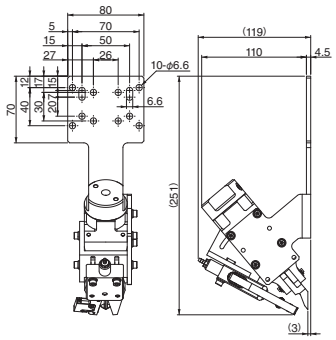

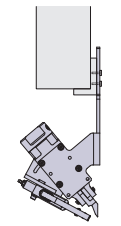



スプルーカットユニット

注文コードNo.	131717
型　　式	NS20UR
標 準 価 格	¥109,000（税別）

- 重量：1,200g
- この商品はセット販売となります。
- ランナーチャックはリミットSW式となります。

品　名	注文コードNo.	型　式	数量	掲載ページ
ランナーチャックEL(リミットSW付)	023006	CHK-EL1-12-C1	1	2-35
エアーニッパー・角型・刃無	060241	GT-NS20	1	4-24
替刃・GT-20Lフラット樹脂用	130726	N20PF	1	4-28
スプルーカットユニット（部品）	-	-	1	-

▶ 配管内にセットして各種スライドニッパーのスライドとカッティングのタイミングを調整することができます。
（約0.5 ～ 1.5秒間）

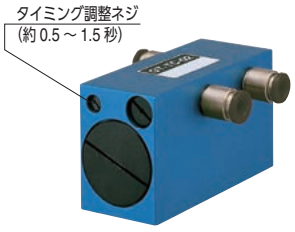

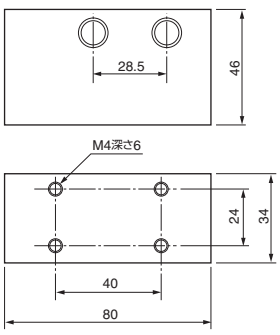

タイミングコントローラー

注文コードNo.	060321
型　　式	GT-TC-02
標 準 価 格	¥22,000（税別）

- 重量：275g　● 使用空気圧力：0.6MPa
- チューブ継手付：内径φ4 外径φ6

接続例

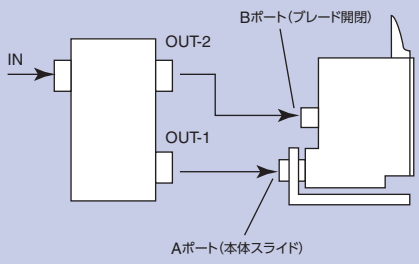

エアーニッパー（大型）替刃／アクセサリー

GT-NS/GT-NR/GT-NB用の替刃です。

性能表はWEBサイトにてご確認願います。

●切断能力は材質によって異なります。

▶対応ニッパー：GT-NS10L/GT-NR10L

図面	仕様	
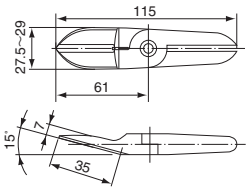	注文コードNo.	130218
	型式	N10L1S
	標準価格	¥14,630（税別）
	重量	165g
	刃開寸法	10mm
	切断能力（軟質樹脂）	φ3.5
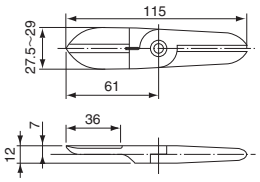	注文コードNo.	130219
	型式	N10L2S
	標準価格	¥14,630（税別）
	重量	170g
	刃開寸法	10mm
	切断能力（軟質樹脂）	φ3.5

図面	仕様	
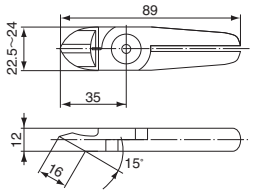	注文コードNo.	130724
	型式	N10LAP
	標準価格	¥7,590（税別）
	重量	132g
	刃開寸法	5mm
	切断能力（軟質樹脂）	φ4
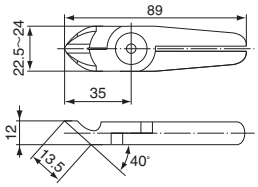	注文コードNo.	130725
	型式	N10LPF
	標準価格	¥8,580（税別）
	重量	136g
	刃開寸法	5mm
	切断能力（軟質樹脂）	φ4

▶対応ニッパー：GT-NS20/GT-NR20/GT-NB20

図面	仕様	
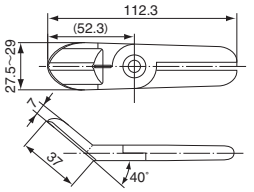	注文コードNo.	130222
	型式	N203S
	標準価格	¥21,450（税別）
	重量	185g
	刃開寸法	14mm
	切断能力（軟質樹脂）	φ6
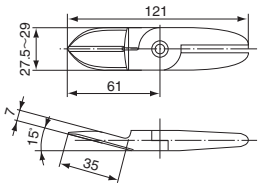	注文コードNo.	130220
	型式	N201S
	標準価格	¥14,630（税別）
	重量	200g
	刃開寸法	16mm
	切断能力（軟質樹脂）	φ6
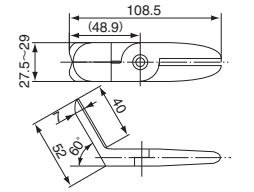	注文コードNo.	130221
	型式	N202S
	標準価格	¥21,450（税別）
	重量	175g
	刃開寸法	14mm
	切断能力（軟質樹脂）	φ6
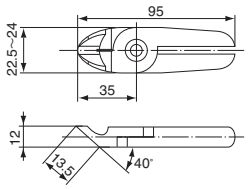	注文コードNo.	130726
	型式	N20PF
	標準価格	¥8,580（税別）
	重量	130g
	刃開寸法	11mm
	切断能力（軟質樹脂）	φ7
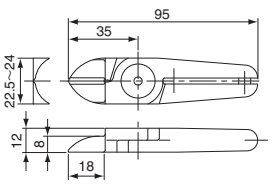	注文コードNo.	130697
	型式	N20AJ
	標準価格	¥12,650（税別）
	重量	125g
	刃開寸法	11mm
	切断能力（軟質樹脂）	φ7

図面	仕様	
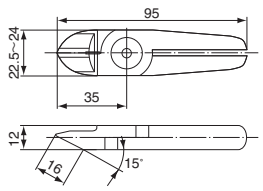	注文コードNo.	130680
	型式	N20AP
	標準価格	¥7,590（税別）
	重量	130g
	刃開寸法	11mm
	切断能力（軟質樹脂）	φ7
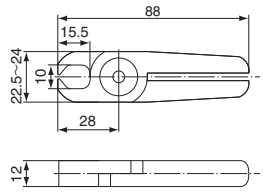	注文コードNo.	130727
	型式	N20AE
	標準価格	¥8,580（税別）
	重量	145g
	刃開寸法	8mm
	切断能力（軟質樹脂）	φ7
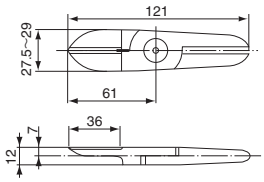	注文コードNo.	130265
	型式	N206S
	標準価格	¥15,620（税別）
	重量	170g
	刃開寸法	14mm
	切断能力（軟質樹脂）	φ6
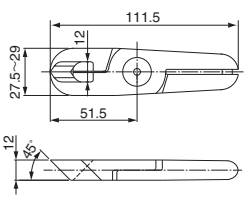	注文コードNo.	131602
	型式	N207SA
	標準価格	¥29,040（税別）
	重量	190g
	刃開寸法	13mm
	切断能力（軟質樹脂）	φ6
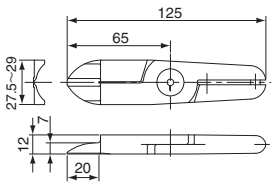	注文コードNo.	130655
	型式	N20AJL
	標準価格	¥13,750（税別）
	重量	230g
	刃開寸法	16mm
	切断能力（軟質樹脂）	φ6


N201S


N301S


N30AE

▶ 対応ニッパー：GT-NS20/GT-NR20/GT-NB20

図面	仕様	
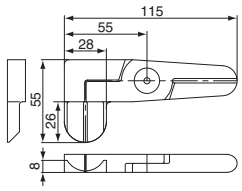	注文コードNo.	131466
	型式	N20AML1498
	標準価格	¥62,700（税別）
	重量	270g
	刃開寸法	9.5mm
	切断能力（軟質樹脂）	10×1.5
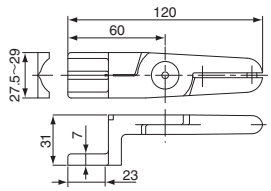	注文コードNo.	131467
	型式	N20AH
	標準価格	¥56,650（税別）
	重量	240g
	刃開寸法	16mm
	切断能力（軟質樹脂）	φ6

図面	仕様	
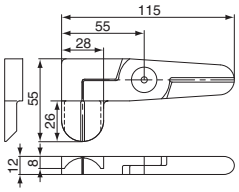	注文コードNo.	131468
	型式	N20AMR1499
	標準価格	¥62,700（税別）
	重量	270g
	刃開寸法	9.5mm
	切断能力（軟質樹脂）	10×1.5
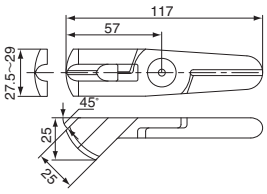	注文コードNo.	131469
	型式	N20AK249
	標準価格	¥36,630（税別）
	重量	240g
	刃開寸法	14mm
	切断能力（軟質樹脂）	φ5.5

▶ 対応ニッパー：GT-NS30/GT-NR30/GT-NB30

図面	仕様	
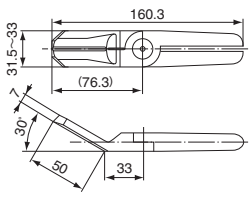	注文コードNo.	130225
	型式	N301S
	標準価格	¥33,880（税別）
	重量	390g
	刃開寸法	20mm
	切断能力（軟質樹脂）	φ8
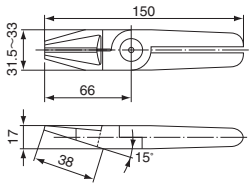	注文コードNo.	130329
	型式	N30AP
	標準価格	¥11,550（税別）
	重量	380g
	刃開寸法	16mm
	切断能力（軟質樹脂）	φ10
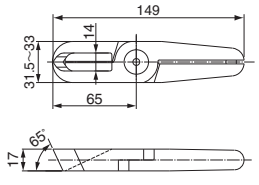	注文コードNo.	131601
	型式	N303SA
	標準価格	¥26,620（税別）
	重量	390g
	刃開寸法	16mm
	切断能力（軟質樹脂）	φ8
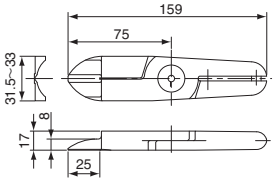	注文コードNo.	131470
	型式	N30AJL
	標準価格	¥16,500（税別）
	重量	470g
	刃開寸法	19mm
	切断能力（軟質樹脂）	φ8

図面	仕様	
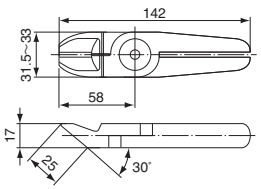	注文コードNo.	130730
	型式	N30PF
	標準価格	¥12,980（税別）
	重量	415g
	刃開寸法	15mm
	切断能力（軟質樹脂）	φ10
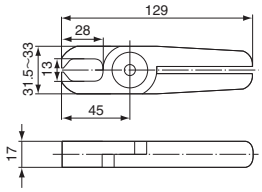	注文コードNo.	130729
	型式	N30AE
	標準価格	¥10,560（税別）
	重量	440g
	刃開寸法	12mm
	切断能力（軟質樹脂）	φ10
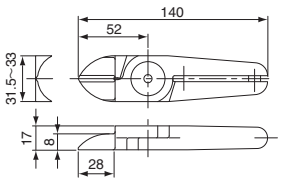	注文コードNo.	130795
	型式	N30AJ
	標準価格	¥13,530（税別）
	重量	370g
	刃開寸法	14mm
	切断能力（軟質樹脂）	φ10

▶ 刃先スプリング



注文コードNo.	060100
型式	GT-NR10L.20（N10L.N20替刃）
標準価格	¥140（税別）
対応ニッパー	NS/NR 10L、NS/NR/NB 20



注文コードNo.	060101
型式	GT-NR30（N30替刃）
標準価格	¥180（税別）
対応ニッパー	NS/NR/NB 30

ヒートニッパー（NTH/NKHシリーズ）

樹脂のダイレクトゲート、サイドゲートのゲート径の太い製品の切断に最適。

▶ アクリルなどの透明製品を白化・クラックさせずにゲートカット！

※付属品：ブレード、ヒーターハーネス、熱電対ハーネスを含む。



スライド式縦型タイプ

注文コードNo.	060353
型　式	GT-NTH05
標準価格	¥119,900（税別）

- 重量：325g

注文コードNo.	060354
型　式	GT-NTH10
標準価格	¥124,300（税別）

- 重量：515g
- ヒーター仕様：80W/120V コード長さ300mm
- センサー仕様：K熱電対 コード長さ1000mm

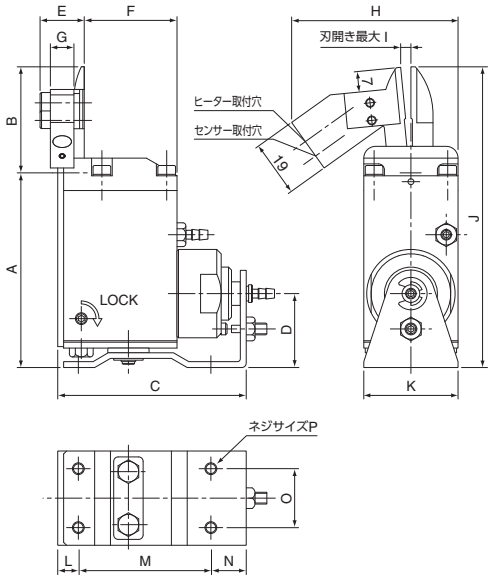

●納期：ご注文後、20日程度かかる場合があります。

▶ ガラス繊維入りや硬い樹脂のゲートカットに最適です。

▶ ワークの割れが少なく、仕上がり面もきれいです。

※付属品：ブレード、ヒーターハーネス、熱電対ハーネスを含む。





スピコンタイプ

注文コードNo.	060355
型　式	GT-NKH10
標準価格	¥162,800（税別）

- 重量：715g
- 刃開寸法：10mm
- ヒーター仕様：80W/120V　コード長さ300mm
- センサー仕様：K熱電対　コード長さ1000mm

エアーハイドロタイプ

注文コードNo.	131709
型　式	NKH20XL-25
標準価格	¥245,000（税別）

- 重量：690g
- 刃開寸法：20mm
- ヒーター仕様：80W/100V　コード長さ300mm
- センサー仕様：K熱電対　コード長さ300mm
- ハイドロコンバーターが2個必要となります。
  ハイドロコンバータ（推奨品）：株式会社コガネイ
  型番：AHC 32×50

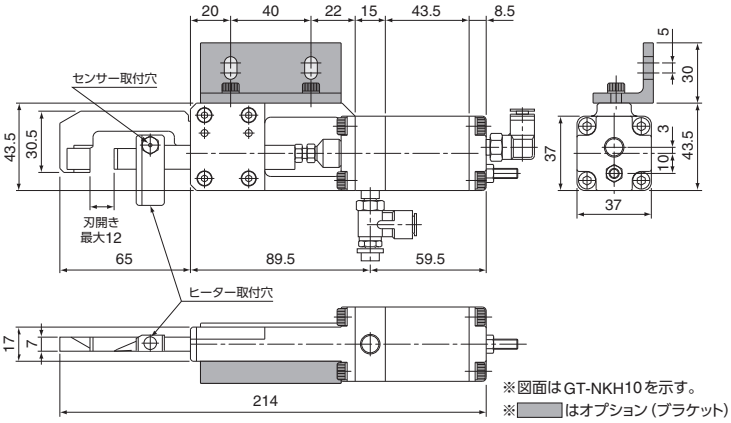

※図面はGT-NKH10を示す。

※▭はオプション（ブラケット）

■寸法対応表

（mm）

型式	GT-NTH05	GT-NTH10
A	66.1	83
B	36	47
C	64	73
D	25.1	29
E	15	16.2
F	31.5	37.5
G	8	8
H	56.5	63
I	3.5	4.5
J	102.1	130
K	32	38
L	7	8
M	45	53
N	12	12
O	20	24
P	M4	M4

●納期：ご注文後、30日程度かかる場合があります。

▶ 卓上型温度調節器・ヒートニッパー用



卓上型温度調節器

注文コードNo.	030492
型　式	DTC-001
標準価格	¥75,900（税別）

- 重量：900g
- 電源電圧：AC100-240V
- 消費電力：約3Wまたは約5VA（無負荷状態）
- 出力容量：12A MAX（1.2kw迄）抵抗負荷
- 仕様周囲温度：0-40℃ RH35-85%（結露しないこと）
- 電源電圧がそのままヒーターへ出力されますので、ヒーターの電圧をご確認ください。
- 電源ケーブルは付属していません。
- 電源を200Vで使用する場合、ヒーター線も200V仕様に変更してください。

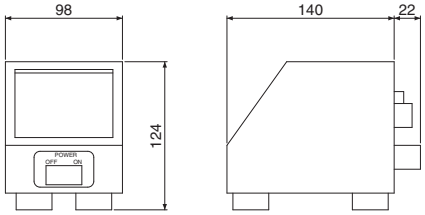

フレーム・モジュール

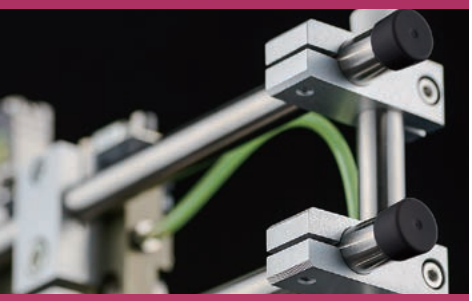

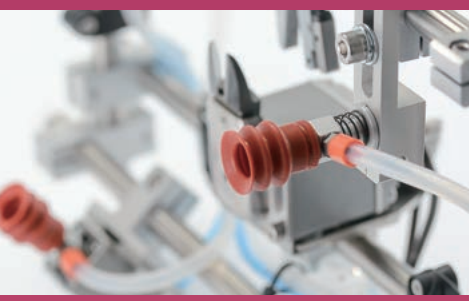



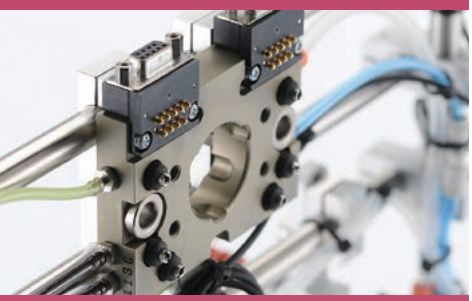

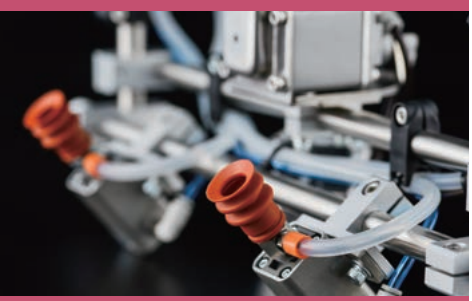

ジャングルジム ····· 5-2

- ジャングルジム商品一覧 ····· 5-3
- ジャングルジムSUS・CFRPパイプ／樹脂製固定具 ····· 5-8
- パイプエンドキャップ／パイプカッター／クリップ ····· 5-9
- 接続金具（コネクター） ····· 5-10
- 接続金具（ブラケット） ····· 5-13
- 接続金具（ローテーション） ····· 5-19
- 接続金具（スライド） ····· 5-21
- 接続金具（ワッシャー） ····· 5-24
- 接続金具（ナット／ブッシュ） ····· 5-25
- 基礎フレームモジュール ····· 5-26
- ロボットハンド製作事例 ····· 5-29
- パーツ使用事例 ····· 5-32

レッツジョイント ····· 5-34

- レッツジョイント商品一覧 ····· 5-35
- 基礎フレームモジュール ····· 5-38
- ロボットハンド製作事例 ····· 5-40
- パーツ使用事例 ····· 5-41

レッツSUS ····· 5-42

- レッツSUSパイプ／パイプエンドキャップ ····· 5-43
- 接続金具 ····· 5-44

基礎アルミ材 ····· 5-46

自在チャック ····· 5-48

- ロボットハンド（多関節ロボット用） ····· 5-51

ジャングルジム

- 超軽量、調整自在、再利用可能なハンドフレーム。
- フレームは薄肉ステンレス、接続金具は超ジュラルミンを採用し、必要な剛性を維持し、軽量化を実現します。
- ハンドパーツの位置調整や位置決めが簡単にでき、調整作業時間の短縮に貢献します。
- 豊富なハンドパーツとの組合せにより多様なニーズにお応えします。

フレーム・モジュール

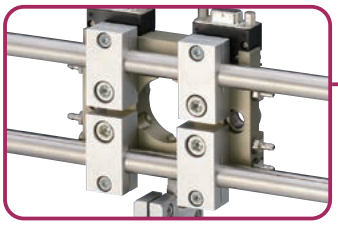

掴む

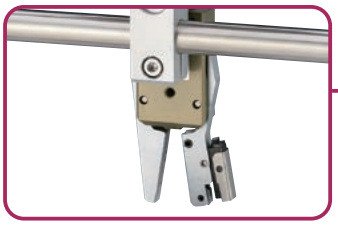

切る

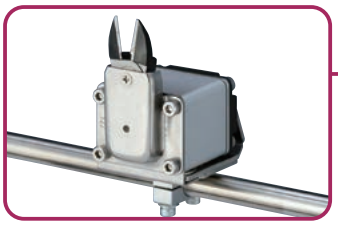

吸着

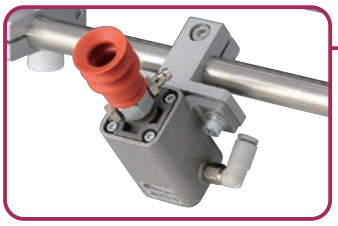

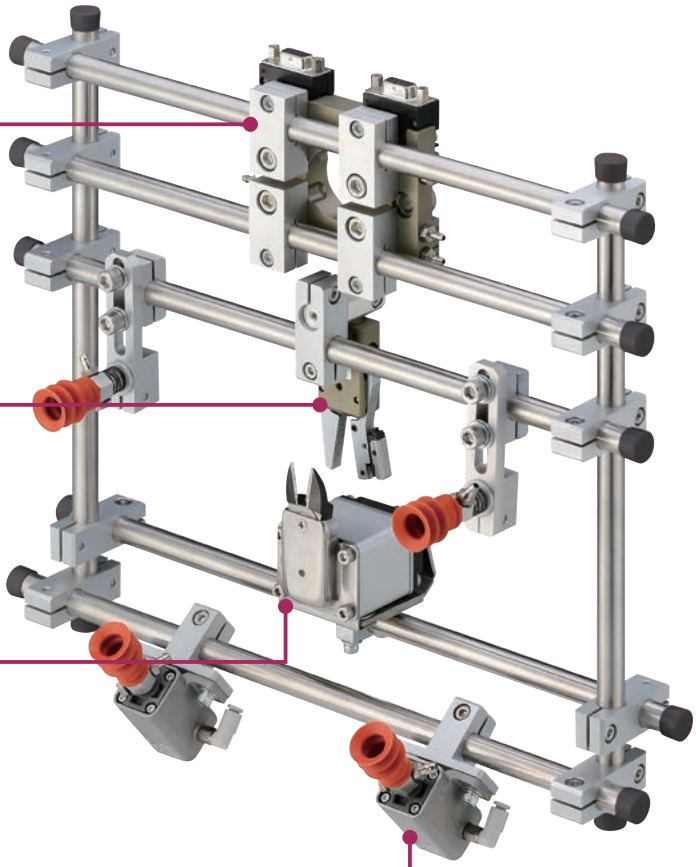

配管部品は 6-1

ジャングルジムシリーズは3種類のSUSパイプ（φ8／φ12／φ20）を基本とし、ロボットハンドを構成します。製品に合った取出し方法を決定後、ジャングルジム商品一覧から個々の部品を選定します。

■その他の構成パーツ使用例

- 吸着パッド＋吸着金具＋ローテーションブラケット＋クロスコネクター

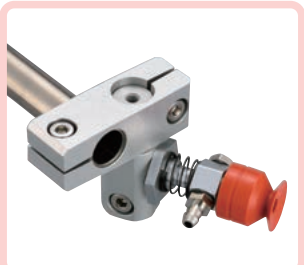



注文コードNo.	210193
型　　式	VAPH-15C
標 準 価 格	¥330（税別）



注文コードNo.	131173 Ⓟ
型　　式	N01864-306
標 準 価 格	¥740（税別）



注文コードNo.	210974 Ⓟ
型　　式	VFIL-S-5A
標 準 価 格	¥690（税別）



注文コードNo.	131099 Ⓟ
型　　式	N01861-202
標 準 価 格	¥1,160（税別）

Ⓟ ポイント対象品

ジャングルジム商品一覧

SUSパイプ（φ8／φ12／φ20）をベースに各種パーツを取付けることが出来ます。

ジャングルジム



スマートフォン等にて、QRコードから商品の動画がご覧いただけます。

■仕　様

品名			注文コードNo. 型式	標準価格（税別）	掲載ページ
フレーム	ジャングルジム・SUSパイプφ8		340905 8*0.6*500	¥440	
			340906 8*0.6*1000	¥880	
			340907 8*0.6*1500	¥1,100	
	ジャングルジム・SUSパイプφ12		271527 12*0.6*500	¥500	
			271528 12*0.6*1000	¥990	
			271529 12*0.6*1500	¥1,540	
	ジャングルジム・SUSパイプφ20		281812 20*0.8*500	¥970	
			281813 20*0.8*1000	¥1,650	5-8
			281814 20*0.8*1500	¥2,480	
	ジャングルジム・CFRPパイプφ12		023361 CFRP 12*1.5*1500	¥10,500	
	ジャングルジム・CFRPパイプφ20	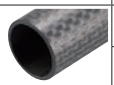	023362 CFRP 20*1.5*1500	¥15,500	
樹脂製固定具	樹脂固定φ12（タイバンド）		171210 RCA12	¥330	
	樹脂固定φ20（タイバンド）		171211 RCA20	¥390	
	樹脂固定φ12（M4）		171212 RCB12	¥330	
	樹脂固定φ20（M4）		171213 RCB20	¥390	
パイプエンドキャップ	パイプエンドキャップφ8		171338 R-CAP-8	¥90	
	パイプエンドキャップφ12		171339 R-CAP-12	¥90	
	パイプエンドキャップφ20		171340 R-CAP-20	¥90	5-9
パイプカッター	パイプカッター・本体・刃付		101206 K-203	¥6,000	
	替刃・パイプカッター用		101207 K-203-1	¥1,650	

品名			注文コードNo. 型式	標準価格（税別）	掲載ページ
パイプリーマー	パイプリーマー		197173 TSR-2	¥8,500	
クリップ	クリップ・TMA・φ20*φ20		196559 TMA-CL(20*20)	¥1,800	
	クリップ・TMA・φ20*φ12		196560 TMA-CL(20*12)	¥1,600	
	クリップ・TMA・φ12*φ12		196561 TMA-CL(12*12)	¥1,100	5-9
	クリップ・TMA・φ12*φ8		196562 TMA-CL(12*8)	¥1,100	
	クリップ・TMA・φ8*φ8		196563 TMA-CL(8*8)	¥1,100	
	クリップ・TMA・φ12*φ10		196564 TMA-CL(12*10)	¥1,000	
コネクター	クロスコネクター・φ8 φ8		131102 N01861-207	¥1,270	
	クロスコネクター・φ12 φ8		131098 N01861-201	¥1,100	
	クロスコネクター・φ12 φ12		131099 N01861-202	¥1,160	
	クロスコネクター・φ20 φ12		131100 N01861-204	¥1,540	
	クロスコネクター・φ20 φ20		131101 N01861-206	¥1,540	
	クロスコネクター・ロング・φ20 φ20	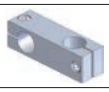	131573 N01861-206B	¥1,760	
	クロスコネクター・φ12 φ12（後入）		131569 N01861-202A	¥2,420	5-10
	クロスコネクター・φ20 φ20（後入）		131570 N01861-206A	¥3,190	
	フローティングクロスコネクターφ12		054346 F-CROSS-12	¥4,510	
	フローティングクロスコネクターφ20		054347 F-CROSS-20	¥5,060	
	ティーコネクター＃1・φ8 φ8		131108 N01861-306	¥1,500	
	ティーコネクター＃1・φ8 φ12		131105 N01861-303	¥1,300	
	ティーコネクター＃1・φ12 φ8		131104 N01861-302	¥1,200	5-11

Ⓟ ポイント対象品

ジャングルジム商品一覧

	品名		注文コードNo. 型式	標準価格（税別）	掲載ページ
コネクター	ティーコネクター ＃1・φ12 φ12		131103 P N01861-301	¥1,100	5-11
	ティーコネクター ＃1・φ12 φ20		131109 P N01861-307	¥2,000	
	ティーコネクター ＃1・φ20 φ12		131106 P N01861-304	¥1,600	
	ティーコネクター ＃1・φ20 φ20		131107 P N01861-305	¥1,500	
	ティーコネクター ＃2・φ8 φ8		131115 P N01861-406	¥1,650	
	ティーコネクター ＃2・φ8 φ12		131112 P N01861-403	¥1,650	
	ティーコネクター ＃2・φ12 φ8		131111 P N01861-402	¥1,650	
	ティーコネクター ＃2・φ12 φ12	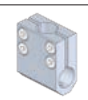	131110 P N01861-401	¥1,650	
	ティーコネクター ＃2・φ12 φ20		131116 P N01861-407	¥2,000	5-12
	ティーコネクター ＃2・φ20 φ12		131113 P N01861-404	¥2,050	
	ティーコネクター ＃2・φ20 φ20	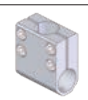	131114 P N01861-405	¥1,970	
	パラレルコネクター・ φ8 φ8		131096 P N01861-107	¥1,270	
	パラレルコネクター・ φ8 φ12	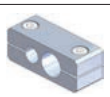	131092 P N01861-101	¥1,050	
	パラレルコネクター・ φ12 φ12	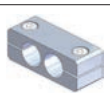	131093 P N01861-102	¥1,050	
	パラレルコネクター・ φ20 φ12	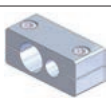	131094 P N01861-104	¥1,540	
	パラレルコネクター・ φ20 φ20	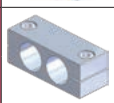	131095 P N01861-106	¥1,540	
	コネクター・SSW用	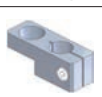	131097 P N01861-108	¥1,320	5-13
	フローティングパラレル コネクターφ12		054344 P F-PARA-12	¥4,400	

	品名		注文コードNo. 型式	標準価格（税別）	掲載ページ
コネクター	フローティングパラレル コネクターφ20		054345 P F-PARA-20	¥4,950	5-13
	ストレートコネクター・ φ8		131488 P N01868-501	¥1,300	
	ストレートコネクター・ φ12		131489 P N01868-502	¥1,150	
	ストレートコネクター・ φ20		131490 P N01868-503	¥1,550	
ブラケット	アクセスロボ ブラケット・φ12・M6		131125 P N01862-210	¥1,210	
	アクセスロボ ブラケット・φ20・M6		131126 P N01862-211	¥1,210	
	アタッチブラケット・ φ8・M5		131306 P N01862-208	¥940	
	アタッチブラケット・ φ8・M6		131121 P N01862-205	¥990	
	アタッチブラケット・ φ12・M5		131305 P N01862-204	¥940	
	アタッチブラケット・ φ12・M6		131118 P N01862-201	¥990	
	アタッチブラケット・ φ12・M8		131225 P N01862-213	¥1,210	5-14
	アタッチブラケット・ φ20・M6		131123 P N01862-207	¥1,430	
	アタッチブラケット・ φ20・M8		131226 P N01862-214	¥1,210	
	サクションブラケット・ φ8・M5		131122 P N01862-206	¥990	
	サクションブラケット・ φ8・M6		131124 P N01862-209	¥1,100	
	サクションブラケット・ φ12・M5		131119 P N01862-202	¥990	
	サクションブラケット・ φ12・M6		131127 P N01862-212	¥1,100	
	サクションブラケット・ φ12・PT1/8		131120 P N01862-203	¥1,060	

P ポイント対象品

品名		注文コードNo. 型式	標準価格（税別）	掲載ページ
ブラケット	シリンダーブラケット・φ8	131075 P N01915-113	¥1,960	5-14
	シリンダーブラケット・φ12	131074 P N01915-112	¥1,980	5-15
	シリンダーブラケット・φ20	131066 P N01915-103	¥2,200	
	スイングブラケット	131065 P N01915-102	¥1,380	
	スライドブラケット・φ8	131151 P N01863-207	¥1,210	
	スライドブラケット・φ12	131145 P N01863-201	¥1,020	
	スライドブラケット・φ20	131149 P N01863-205	¥1,160	
	スライドブラケット・W・φ8	131217 P N01863-113	¥1,160	
	スライドブラケット・W・φ12	131128 P N01863-101	¥1,050	
	スライドブラケット・W・φ20	131134 P N01863-111	¥1,160	
	センサーブラケット・φ12	131189 P N01867-101	¥1,160	5-16
	センサーブラケット	131077 P N01915-201	¥1,430	
	チャックブラケット・TH・φ8	131188 P N01866-502	¥1,600	
	チャックブラケット・TH・φ12	131187 P N01866-501	¥1,930	
	チャックブラケット・φ12	131067 P N01915-105	¥1,210	
	ニッパーブラケット・A	131078 P N01915-301	¥2,700	
	ニッパーブラケット・B	131216 P N01915-302	¥3,100	
	ニッパーブラケット・C	131080 P N01915-303	¥3,500	

品名		注文コードNo. 型式	標準価格（税別）	掲載ページ
ブラケット	ニッパーブラケット・D	131081 P N01915-304	¥2,820	5-17
	ニッパーブラケット・E	131082 P N01915-305	¥3,590	
	ブラケット・L・φ8・UMCD用	131180 P N01866-202	¥1,450	
	ブラケット・L・φ12・MCD用	131179 P N01866-201	¥1,550	
	ブラケット・T・φ12・MCD用	131176 P N01866-101	¥1,400	
	ブラケット・T・φ20・MCD用	131554 P N01866-103A	¥2,750	
	ブラケット・T・φ8・UMCD用	131177 P N01866-102	¥1,250	
	ブラケット・TH・φ8・UMCD用	131182 P N01866-302	¥1,400	
	ブラケット・TH・φ12・MCD用	131181 P N01866-301	¥1,750	
	ブラケット・TH・φ20・MCD用	131183 P N01866-303	¥1,900	5-18
	ブラケット・TV・φ8・UMCD用	131185 P N01866-402	¥1,600	
	ブラケット・TV・φ12・MCD用	131184 P N01866-401	¥1,800	
	ブラケット・TV・φ20・MCD用	131186 P N01866-403	¥2,200	
	ブラケット・φ8	131073 P N01915-111	¥1,160	
	ブラケット・φ12	131071 P N01915-109	¥1,210	
	ブラケット・φ20	131072 P N01915-110	¥1,490	
	ブラケット・W・φ8	131070 P N01915-108	¥1,210	
	ブラケット・W・φ12	131068 P N01915-106	¥1,210	

P ポイント対象品

ジャングルジム商品一覧

	品名		注文コードNo. 型式	標準価格（税別）	掲載ページ
ブラケット	ブラケット・W・φ20		131069 P N01915-107	¥1,430	
	ブラケット・NCON		131083 P N01915-401	¥2,810	
	ローテーションブラケット・φ20		131064 P N01915-101	¥990	
	ローテーションブラケット・M10・8A		131434 P N01864-305	¥770	
	ローテーションブラケット・M12・12A		131173 P N01864-306	¥740	5-19
	ローテーションブラケット・M17・20A		131174 P N01864-307	¥1,760	
	ローテーションブラケット・PT1/8・8A		131175 P N01864-401	¥880	
	ローテーションブラケット・φ8・8A		131170 P N01864-303	¥1,100	
	ローテーションブラケット・φ8・8B		131606 P N01864-103A	¥1,380	
	ローテーションブラケット・φ8・M5A		131164 P N01864-202	¥660	
	ローテーションブラケット・φ8・M10A		131435 P N01864-201	¥500	
	ローテーションブラケット・φ8・M12A		131433 P N01864-205	¥580	
	ローテーションブラケット・φ12・PT1/8A		131166 P N01864-204	¥720	
	ローテーションブラケット・φ12・8A		131169 P N01864-302	¥1,210	5-20
	ローテーションブラケット・φ12・8B		131600 P N01864-101A	¥1,270	
	ローテーションブラケット・φ12・12A		131168 P N01864-301	¥880	
	ローテーションBKT・φ12・12AL		131567 P N01864-301L	¥1,320	
	ローテーションブラケット・φ12・12B		131605 P N01864-102A	¥1,380	

	品名		注文コードNo. 型式	標準価格（税別）	掲載ページ
ブラケット	ローテーションブラケット・φ20・20A		131171 P N01864-304	¥1,760	5-20
	ローテーションBKT・φ20・20AL		131568 P N01864-304L	¥1,980	
ローテ	サクションローテ＃A・φ8		131194 P N01868-104	¥1,350	
	サクションローテ＃A・φ12		131191 P N01868-101	¥1,250	
	サクションローテ＃B・M5・φ12		131192 P N01868-102	¥430	
ブラケット	スライド40ブラケット・M3	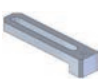	131158 P N01863-214	¥1,250	
	スライド40ブラケット・M5		131147 P N01863-203	¥1,200	5-21
	スライド40ブラケット・M6		131156 P N01863-212	¥1,250	
	スライド40ブラケット・PT1/8		131154 P N01863-210	¥1,650	
	スライド40ブラケット・W・M10		131139 P N01863-117	¥770	
	スライド40ブラケット・W・M12		131140 P N01863-118	¥910	
	スライド40ブラケット・W・M17		131143 P N01863-122	¥990	
	スライド40ブラケット・φ8		131152 P N01863-208	¥1,500	
	スライド40ブラケット・W・φ8		131131 P N01863-106	¥1,400	
	スライド40ブラケット・W・φ12		131132 P N01863-107	¥1,400	5-22
	スライド40ブラケット・W・φ20		131137 P N01863-114	¥1,650	
	スライド40ブラケット・T・W・φ8		230051 P XL0005-102	¥1,620	
	スライド40ブラケット・T・φ8		230056 P XL0005-107	¥1,750	

P ポイント対象品

	品名		注文コードNo. 型式	標準価格（税別）	掲載ページ
ブラケット	スライド40 ブラケット・T・φ12		230052 P XL0005-103	¥1,600	5-22
	スライド40 ブラケット・T・φ20		230054 P XL0005-105	¥1,850	
	スライド70 ブラケット・M3		131159 P N01863-217	¥1,350	5-23
	スライド70 ブラケット・M5		131148 P N01863-204	¥1,300	
	スライド70 ブラケット・M6		131157 P N01863-213	¥1,450	
	スライド70 ブラケット・PT1/8		131155 P N01863-211	¥1,850	
	スライド70 ブラケット・W・M10		131141 P N01863-120	¥1,100	
	スライド70 ブラケット・W・M12		131142 P N01863-121	¥1,100	
	スライド70 ブラケット・W・M17		131144 P N01863-124	¥1,210	
	スライド70 ブラケット・φ8		131153 P N01863-209	¥1,900	
	スライド70 ブラケット・W・φ8		131133 P N01863-110	¥1,520	
	スライド70 ブラケット・W・φ12		131130 P N01863-103	¥1,450	5-24
	スライド70 ブラケット・W・φ20		131138 P N01863-115	¥2,350	
	スライド70 ブラケット・T・W・φ8		230053 P XL0005-104	¥1,700	
	スライド70 ブラケット・T・φ8		230057 P XL0005-108	¥2,100	
	スライド70 ブラケット・T・φ12		230050 P XL0005-101	¥1,550	
	スライド70 ブラケット・T・φ20		230055 P XL0005-106	¥2,600	
ワッシャー	スライドワッシャー・ φ8/φ12		131146 N01863-202	¥70	

	品名		注文コードNo. 型式	標準価格（税別）	掲載ページ
ワッシャー	スライドワッシャー・ W・φ8/φ12		131129 N01863-102	¥70	5-24
	スライドワッシャー・ φ20		131150 N01863-206	¥90	
	スライドワッシャー・ W・φ20		131135 N01863-112	¥100	
締付板	締付板・ スライドブラケット用		023197 CP-076	¥350	
ナット	ブッシュナット・ φ8・M5		131200 P N01868-401	¥390	5-25
	ブッシュナット・ φ8・M6		131206 P N01868-410	¥390	
	ブッシュナット・ φ12・M5		131202 P N01868-403	¥1,010	
	ブッシュナット・ φ12・M10		131201 P N01868-402	¥460	
	ブッシュナット・ φ12・PT1/8		131207 P N01868-411	¥490	
	ブッシュナット・ φ20・M12		131205 P N01868-409	¥450	
	ブッシュナット・ φ20・PT1/8		131199 P N01868-305	¥550	
	ブッシュナット・ M5-M3		131204 P N01868-407	¥550	
ブッシュ	ブッシュ・φ12 φ8		131196 P N01868-301	¥350	
	ブッシュ・φ20 φ8		131197 P N01868-302	¥500	
	ブッシュ・φ20 φ12		131198 P N01868-303	¥580	

P ポイント対象品

ジャングルジムSUS・CFRPパイプ／樹脂製固定具

薄肉ステンレスパイプを使用しているため、軽量かつ剛性があります。



ジャングルジム・SUSパイプφ8

注文コードNo.	340905
型　式	8*0.6*500
標準価格	¥440（税別）

● 重量：56g

注文コードNo.	340906
型　式	8*0.6*1000
標準価格	¥880（税別）

● 重量：112g

注文コードNo.	340907
型　式	8*0.6*1500
標準価格	¥1,100（税別）

● 重量：144g



ジャングルジム・SUSパイプφ12

注文コードNo.	271527
型　式	12*0.6*500
標準価格	¥500（税別）

● 重量：88g

注文コードNo.	271528
型　式	12*0.6*1000
標準価格	¥990（税別）

● 重量：169g

注文コードNo.	271529
型　式	12*0.6*1500
標準価格	¥1,540（税別）

● 重量：250g



ジャングルジム・SUSパイプφ20

注文コードNo.	281812
型　式	20*0.8*500
標準価格	¥970（税別）

● 重量：172g

注文コードNo.	281813
型　式	20*0.8*1000
標準価格	¥1,650（税別）

● 重量：352g

注文コードNo.	281814
型　式	20*0.8*1500
標準価格	¥2,480（税別）

● 重量：543g

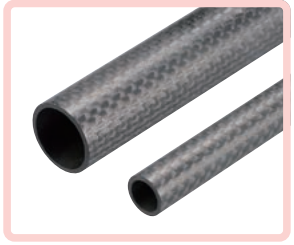

ジャングルジム・CFRPパイプφ12

注文コードNo.	023361
型　式	CFRP 12*1.5*1500
標準価格	¥10,500（税別）

● 重量：121g

ジャングルジム・CFRPパイプφ20

注文コードNo.	023362
型　式	CFRP 20*1.5*1500
標準価格	¥15,500（税別）

● 重量：200g

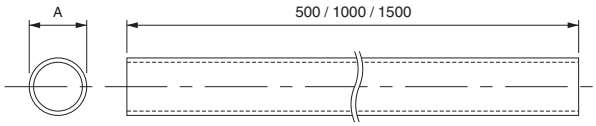

■仕　様

品名	A	厚さ	材質	外径公差
ジャングルジム・SUSパイプφ8	φ8	0.6mm	SUS304	0 ～－0.06
ジャングルジム・SUSパイプφ12	φ12			
ジャングルジム・SUSパイプφ20	φ20	0.8mm		0 ～－0.10
ジャングルジム・CFRPパイプφ12	φ12	1.5mm	CFRP	－0.05 ～ －0.15※
ジャングルジム・CFRPパイプφ20	φ20			

※外径公差は目安となります。



樹脂固定φ12（インシュロック）

注文コードNo.	171210 P
型　式	RCA12
標準価格	¥330（税別）

● 重量：5g

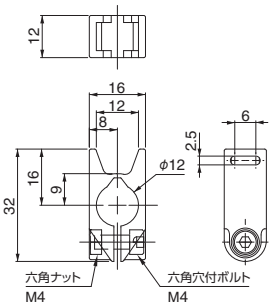



樹脂固定φ20（インシュロック）

注文コードNo.	171211 P
型　式	RCA20
標準価格	¥390（税別）

● 重量：7g

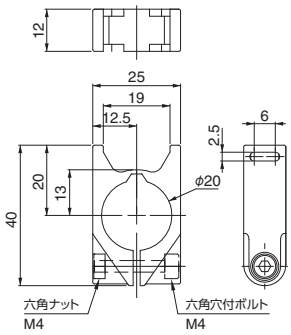



樹脂固定φ12（M4）

注文コードNo.	171212 P
型　式	RCB12
標準価格	¥330（税別）

● 重量：6g

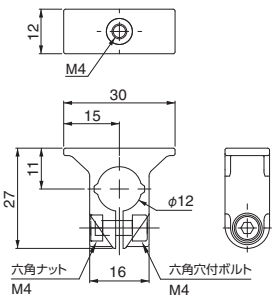



樹脂固定φ20（M4）

注文コードNo.	171213 P
型　式	RCB20
標準価格	¥390（税別）

● 重量：9g

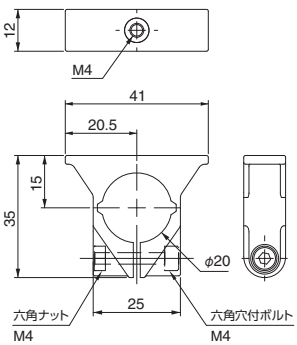

P ポイント対象品

パイプエンドキャップ／パイプカッター／クリップ

SUS・CFRPパイプに対応するキャップ、パイプカッター、クリップです。

●パイプエンドキャップを「ジャングルジム・SUS・CFRPパイプ」に接続する時には、スーパーX接着剤等で固定してください。



パイプエンドキャップφ8

注文コードNo.	171338
型　式	R-CAP-8
標準価格	¥90（税別）

● 重量：0.2g

パイプエンドキャップφ12

注文コードNo.	171339
型　式	R-CAP-12
標準価格	¥90（税別）

● 重量：0.4g

パイプエンドキャップφ20

注文コードNo.	171340
型　式	R-CAP-20
標準価格	¥90（税別）

● 重量：3.0g



パイプカッター・本体・刃付

注文コードNo.	101206
型　式	K-203
標準価格	¥6,000（税別）

● 重量：205g
● ステンレスパイプ、銅管に対応

替刃・パイプカッター用

注文コードNo.	101207
型　式	K-203-1
標準価格	¥1,650（税別）

● 重量：3g
● パイプカッター（K-203）専用替え刃



クリップ・TMA・φ20＊φ20

注文コードNo.	196559 P
型　式	TMA-CL（20*20）
標準価格	¥1,800（税別）

● 重量：270g

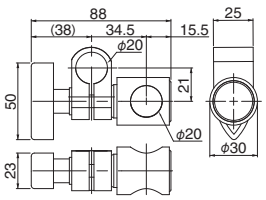

クリップ・TMA・φ20＊φ12

注文コードNo.	196560 P
型　式	TMA-CL（20*12）
標準価格	¥1,600（税別）

● 重量：160g

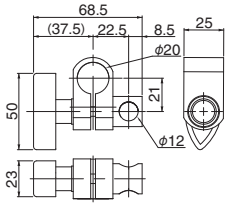

クリップ・TMA・φ12＊φ12

注文コードNo.	196561 P
型　式	TMA-CL（12*12）
標準価格	¥1,100（税別）

● 重量：75g

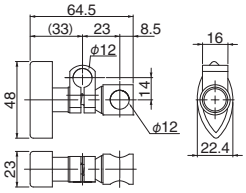

クリップ・TMA・φ12＊φ8

注文コードNo.	196562 P
型　式	TMA-CL（12*8）
標準価格	¥1,100（税別）

● 重量：85g

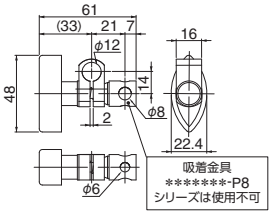

クリップ・TMA・φ8＊φ8

注文コードNo.	196563 P
型　式	TMA-CL（8*8）
標準価格	¥1,100（税別）

● 重量：55g

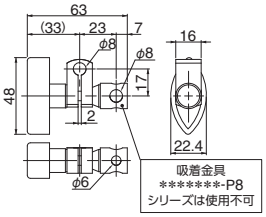

クリップ・TMA・φ12＊φ10

注文コードNo.	196564 P
型　式	TMA-CL（12*10）
標準価格	¥1,000（税別）

● 重量：62g

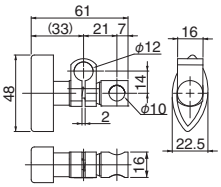

ご使用方法

1 ハンドルを時計方向に回すと刃が前進し、反時計方向に回すと後退します。図のようにパイプを2個のローラー上に平行に乗せます。ハンドルを回して刃がパイプに接するところまで繰り出します。

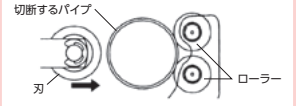

2 パイプを中心に図の矢印の方向にパイプカッターを回転させます。1回転するごとにハンドルを少しずつ時計方向に回し、刃を前進させます。これを繰り返すとパイプが切断されます。





パイプリーマー（銅管・ステンレス管用）

注文コードNo.	197173
型　式	TSR-2
標準価格	¥8,500（税別）

● 重量：200g
● 適合管外形：φ8 ～ 35mm

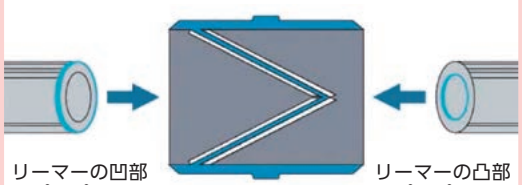

P ポイント対象品

ジャングルジムシリーズ接続金具

SUSパイプ（φ8／φ12／φ20）をベースに各種パーツを取付け構成可能です。

クロスコネクター・φ8 φ8

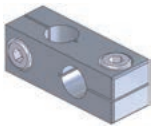

注文コードNo.	131102 P
型　式	N01861-207
標準価格	¥1,270（税別）

● 重量：9.0g

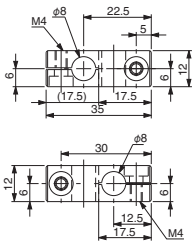

クロスコネクター・φ12 φ8

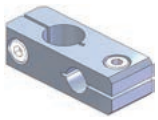

注文コードNo.	131098 P
型　式	N01861-201
標準価格	¥1,100（税別）

● 重量：16.8g

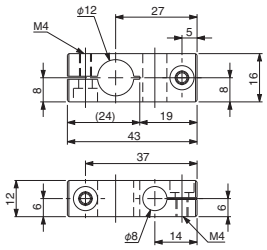

クロスコネクター・φ12 φ12

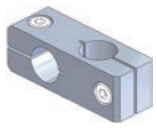

注文コードNo.	131099 P
型　式	N01861-202
標準価格	¥1,160（税別）

● 重量：20.5g

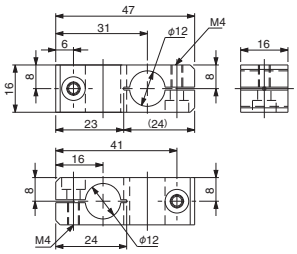

クロスコネクター・φ20 φ12

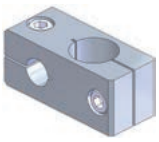

注文コードNo.	131100 P
型　式	N01861-204
標準価格	¥1,540（税別）

● 重量：72.0g

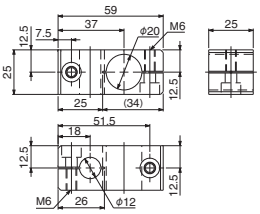

クロスコネクター・φ20 φ20

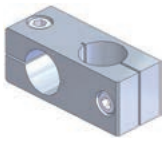

注文コードNo.	131101 P
型　式	N01861-206
標準価格	¥1,540（税別）

● 重量：50.3g

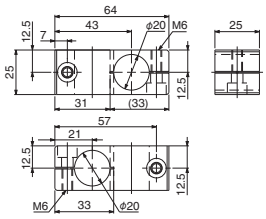

クロスコネクター・ロング・φ20 φ20

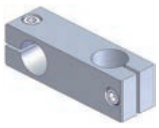

注文コードNo.	131573 P
型　式	N01861-206B
標準価格	¥1,760（税別）

● 重量：109.0g

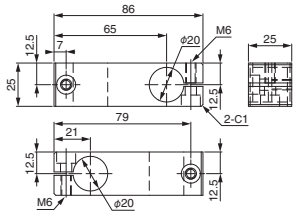

▶ 組み付け後の追加に便利です。

クロスコネクター・φ12 φ12（後入）

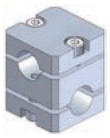

注文コードNo.	131569 P
型　式	N01861-202A
標準価格	¥2,420（税別）

● 重量：11.0g

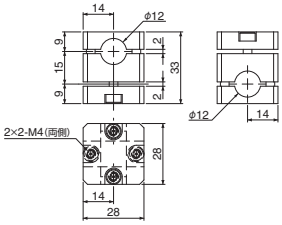

▶ 組み付け後の追加に便利です。

クロスコネクター・φ20 φ20（後入）

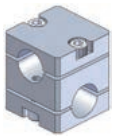

注文コードNo.	131570 P
型　式	N01861-206A
標準価格	¥3,190（税別）

● 重量：30.0g

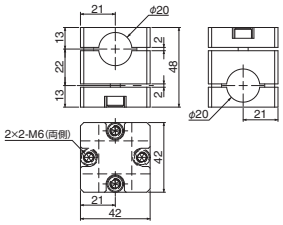

フローティングクロスコネクターφ12



注文コードNo.	054346 P
型　式	F-CROSS-12
標準価格	¥4,510（税別）

● 重量：45.0g

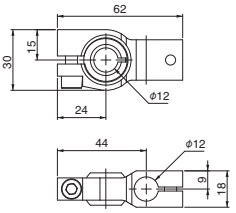

フローティングクロスコネクターφ20



注文コードNo.	054347 P
型　式	F-CROSS-20
標準価格	¥5,060（税別）

● 重量：72.0g

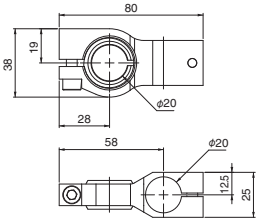

ティーコネクター #1・φ8 φ8



注文コードNo.	131108 P
型　式	N01861-306
標準価格	¥1,500（税別）

● 重量：12.5g

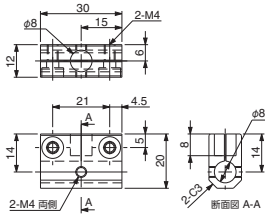

ティーコネクター #1・φ8 φ12

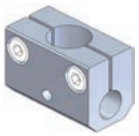

注文コードNo.	131105 P
型　式	N01861-303
標準価格	¥1,300（税別）

● 重量：22.6g

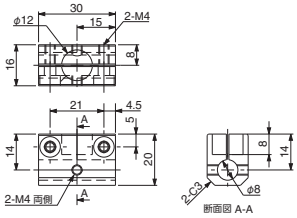

P ポイント対象品

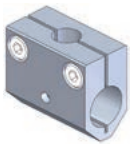

ティーコネクター＃1・φ12 φ8

注文コードNo.	131104 (P)
型　式	N01861-302
標準価格	¥1,200 (税別)

● 重量：18.7g

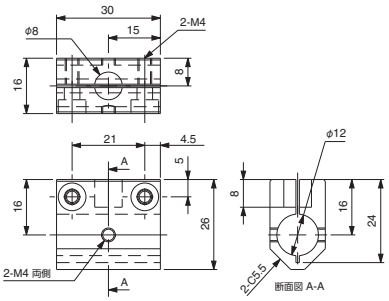

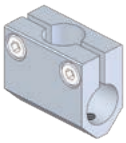

ティーコネクター＃1・φ12 φ12

注文コードNo.	131103 (P)
型　式	N01861-301
標準価格	¥1,100 (税別)

● 重量：17.5g

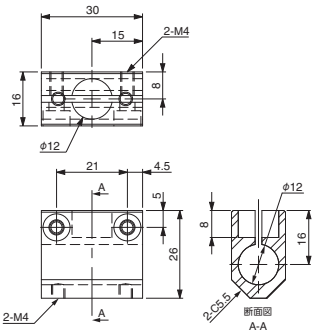

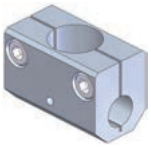

ティーコネクター＃1・φ12 φ20

注文コードNo.	131109 (P)
型　式	N01861-307
標準価格	¥2,000 (税別)

● 重量：57.8g

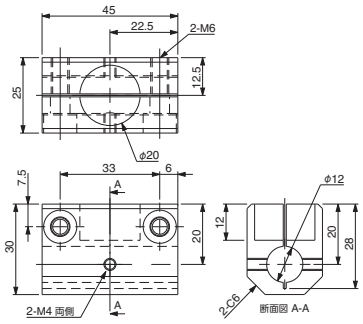

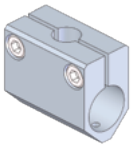

ティーコネクター＃1・φ20 φ12

注文コードNo.	131106 (P)
型　式	N01861-304
標準価格	¥1,600 (税別)

● 重量：62.4g

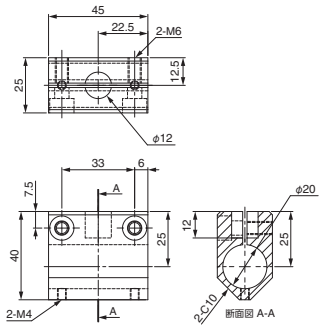

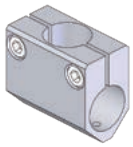

ティーコネクター＃1・φ20 φ20

注文コードNo.	131107 (P)
型　式	N01861-305
標準価格	¥1,500 (税別)

● 重量：55.9g

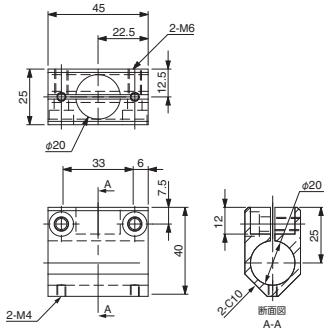

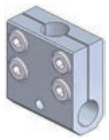

ティーコネクター＃2・φ8 φ8

注文コードNo.	131115 (P)
型　式	N01861-406
標準価格	¥1,650 (税別)

● 重量：14.6g

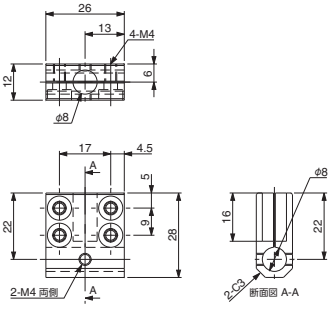

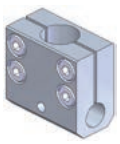

ティーコネクター＃2・φ8 φ12

注文コードNo.	131112 (P)
型　式	N01861-403
標準価格	¥1,650 (税別)

● 重量：30.8g

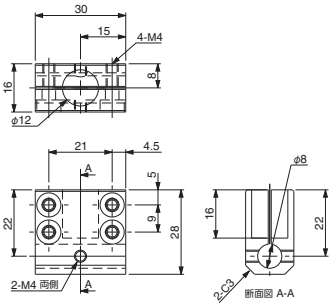

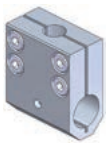

ティーコネクター＃2・φ12 φ8

注文コードNo.	131111 (P)
型　式	N01861-402
標準価格	¥1,650 (税別)

● 重量：28.3g

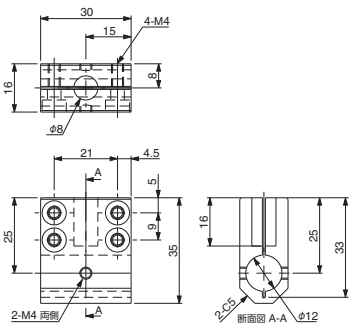

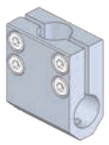

ティーコネクター＃2・φ12 φ12

注文コードNo.	131110 (P)
型　式	N01861-401
標準価格	¥1,650 (税別)

● 重量：25.7g

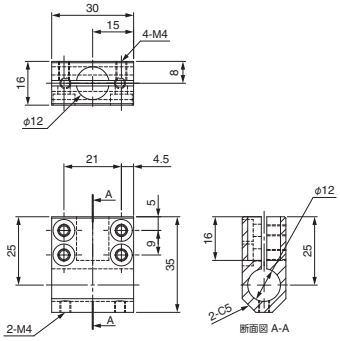

(P) ポイント対象品

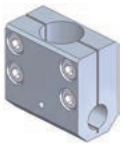

ティーコネクター＃2・φ12 φ20

注文コードNo.	131116 (P)
型　式	N01861-407
標準価格	¥2,000 (税別)

● 重量：87.2g

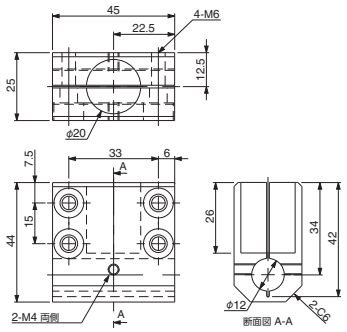

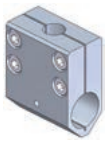

ティーコネクター＃2・φ20 φ12

注文コードNo.	131113 (P)
型　式	N01861-404
標準価格	¥2,050 (税別)

● 重量：107.4g

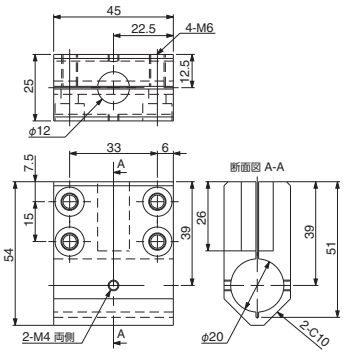

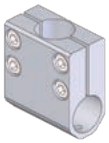

ティーコネクター＃2・φ20 φ20

注文コードNo.	131114 (P)
型　式	N01861-405
標準価格	¥1,970 (税別)

● 重量：77.3g

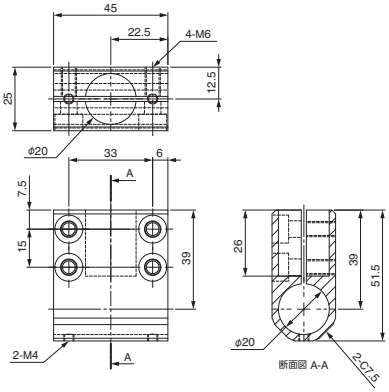

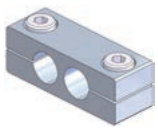

パラレルコネクター・φ8 φ8

注文コードNo.	131096 (P)
型　式	N01861-107
標準価格	¥1,270 (税別)

● 重量：9.1g

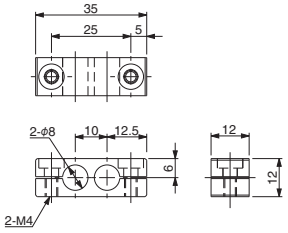

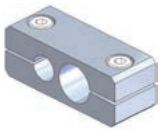

パラレルコネクター・φ8 φ12

注文コードNo.	131092 (P)
型　式	N01861-101
標準価格	¥1,050 (税別)

● 重量：20.6g

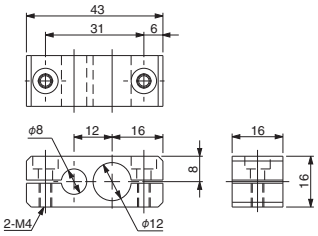

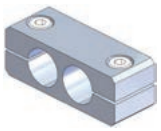

パラレルコネクター・φ12 φ12

注文コードNo.	131093 (P)
型　式	N01861-102
標準価格	¥1,050 (税別)

● 重量：18.6g

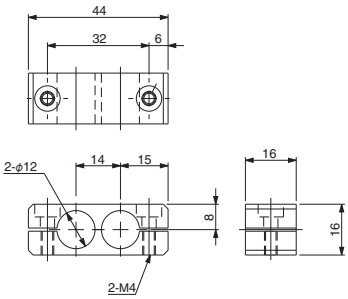

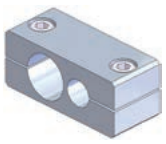

パラレルコネクター・φ20 φ12

注文コードNo.	131094 (P)
型　式	N01861-104
標準価格	¥1,540 (税別)

● 重量：67.2g

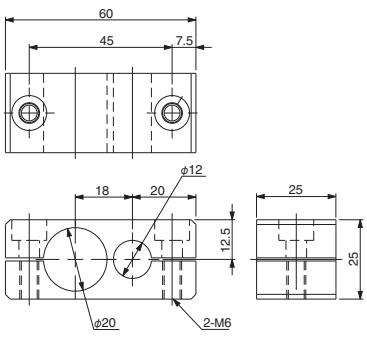

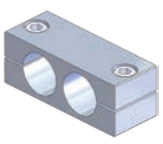

パラレルコネクター・φ20 φ20

注文コードNo.	131095 (P)
型　式	N01861-106
標準価格	¥1,540 (税別)

● 重量：60.7g

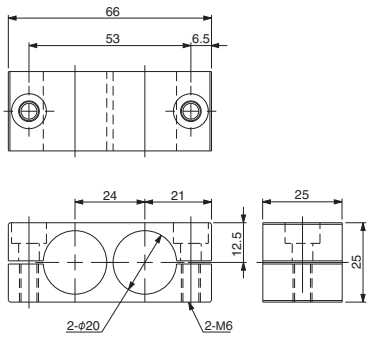

コネクター・SSW用

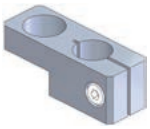

注文コードNo.	131097 (P)
型式	N01861-108
標準価格	¥1,320 (税別)

● 重量：15.5g

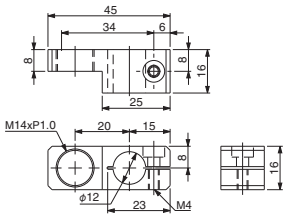

フローティングパラレルコネクターϕ12

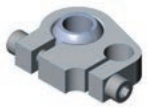

注文コードNo.	054344 (P)
型式	F-PARA-12
標準価格	¥4,400 (税別)

● 重量：40.0g

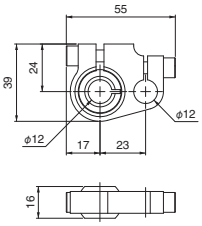

フローティングパラレルコネクターϕ20

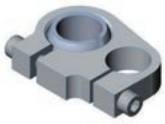

注文コードNo.	054345 (P)
型式	F-PARA-20
標準価格	¥4,950 (税別)

● 重量：56.0g

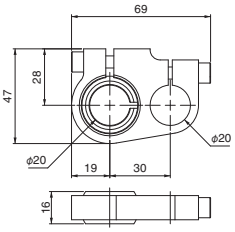

ストレートコネクター・ϕ8

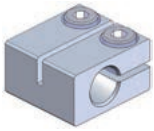

注文コードNo.	131488 (P)
型式	N01868-501
標準価格	¥1,300 (税別)

● 重量：12.2g

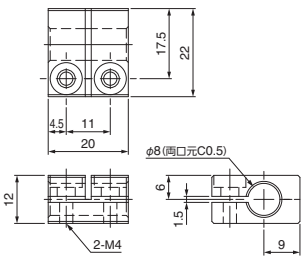

ストレートコネクター・ϕ12

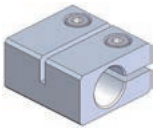

注文コードNo.	131489 (P)
型式	N01868-502
標準価格	¥1,150 (税別)

● 重量：26.8g

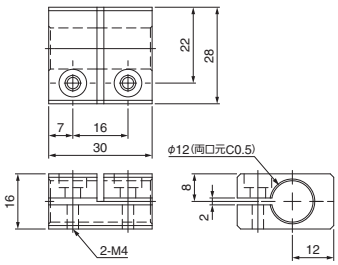

ストレートコネクター・ϕ20

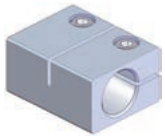

注文コードNo.	131490 (P)
型式	N01868-503
標準価格	¥1,550 (税別)

● 重量：102.1g

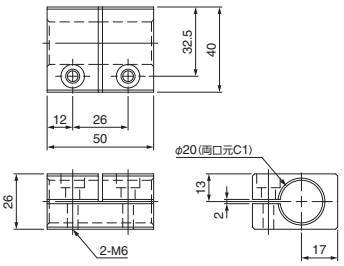

アクセスロボブラケット・ϕ12・M6

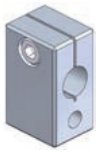

注文コードNo.	131125 (P)
型式	N01862-210
標準価格	¥1,210 (税別)

● 重量：41.5g

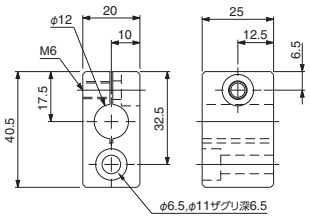

アクセスロボブラケット・ϕ20・M6

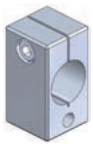

注文コードNo.	131126 (P)
型式	N01862-211
標準価格	¥1,210 (税別)

● 重量：50.8g

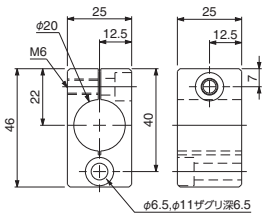

アタッチブラケット・ϕ8・M5



注文コードNo.	131306 (P)
型式	N01862-208
標準価格	¥940 (税別)

● 重量：15.0g

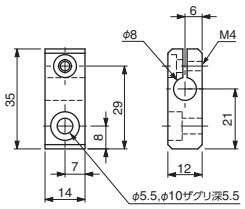

アタッチブラケット・ϕ8・M6



注文コードNo.	131121 (P)
型式	N01862-205
標準価格	¥990 (税別)

● 重量：11.1g

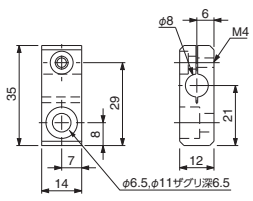

アタッチブラケット・ϕ12・M5

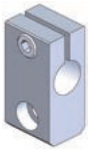

注文コードNo.	131305 (P)
型式	N01862-204
標準価格	¥940 (税別)

● 重量：30.0g

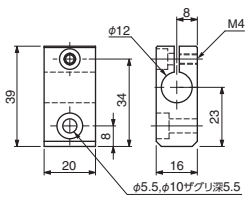

アタッチブラケット・ϕ12・M6



注文コードNo.	131118 (P)
型式	N01862-201
標準価格	¥990 (税別)

● 重量：24.1g

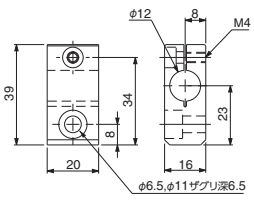

ジャングルジムシリーズ接続金具



アタッチブラケット・φ12・M8

注文コードNo.	131225 P
型　式	N01862-213
標準価格	¥1,210（税別）

● 重量：41.5g

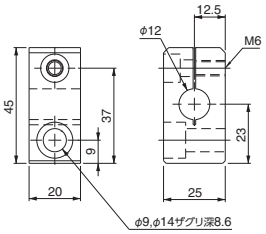



アタッチブラケット・φ20・M6

注文コードNo.	131123 P
型　式	N01862-207
標準価格	¥1,430（税別）

● 重量：44.7g

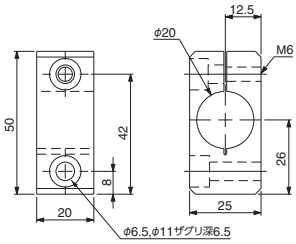



アタッチブラケット・φ20・M8

注文コードNo.	131226 P
型　式	N01862-214
標準価格	¥1,210（税別）

● 重量：50.7g

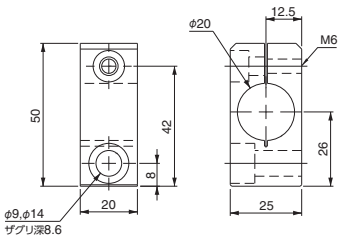

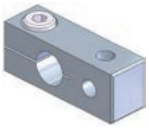

サクションブラケット・φ8・M5

注文コードNo.	131122 P
型　式	N01862-206
標準価格	¥990（税別）

● 重量：8.1g

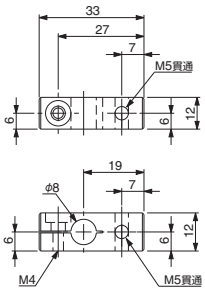

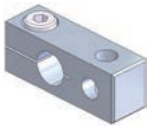

サクションブラケット・φ8・M6

注文コードNo.	131124 P
型　式	N01862-209
標準価格	¥1,100（税別）

● 重量：7.8g　● M6（細目）

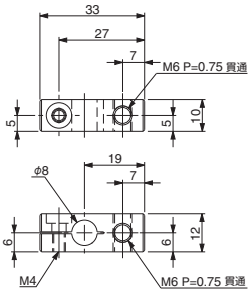

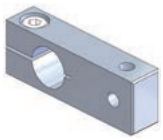

サクションブラケット・φ12・M5

注文コードNo.	131119 P
型　式	N01862-202
標準価格	¥990（税別）

● 重量：15.7g

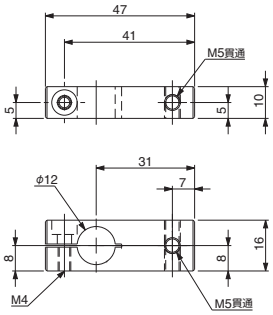

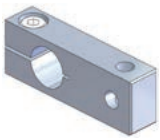

サクションブラケット・φ12・M6

注文コードNo.	131127 P
型　式	N01862-212
標準価格	¥1,100（税別）

● 重量：15.4g　● M6（細目）

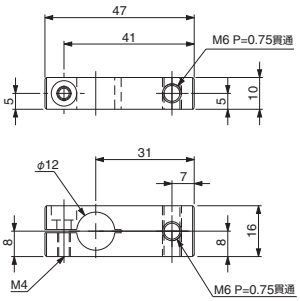

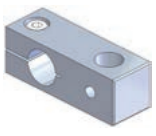

サクションブラケット・φ12・PT1/8

注文コードNo.	131120 P
型　式	N01862-203
標準価格	¥1,060（税別）

● 重量：24.1g

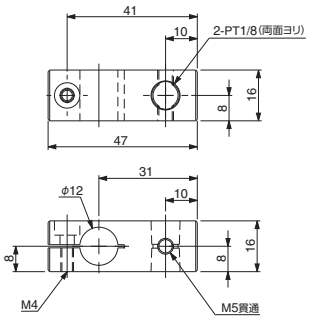

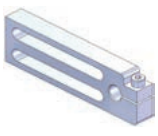

シリンダーブラケット・φ8

注文コードNo.	131075 P
型　式	N01915-113
標準価格	¥1,960（税別）

● 重量：44g

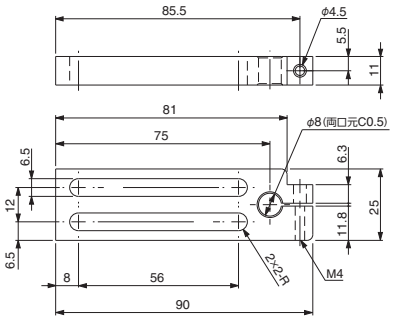

P ポイント対象品

シリンダーブラケット・φ12

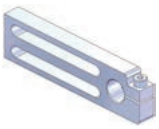

注文コードNo.	131074 P
型　式	N01915-112
標準価格	¥1,980（税別）

● 重量：45g

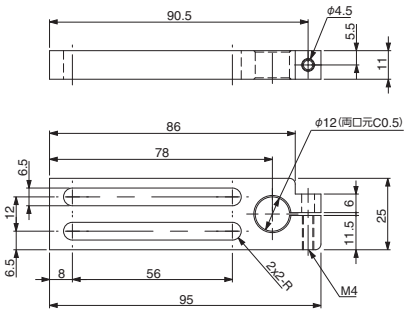

シリンダーブラケット・φ20



注文コードNo.	131066 P
型　式	N01915-103
標準価格	¥2,200（税別）

● 重量：49g

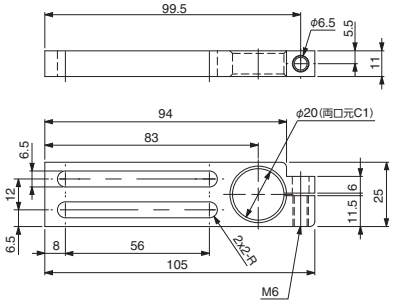

スイングブラケット

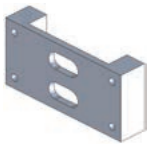

注文コードNo.	131065 P
型　式	N01915-102
標準価格	¥1,380（税別）

● 重量：32.1g

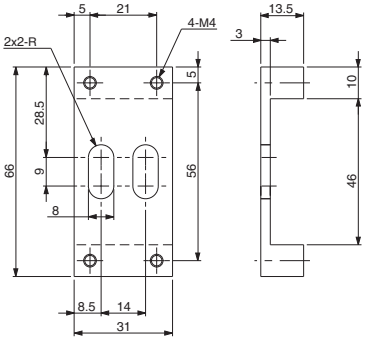

スライドブラケット・φ8

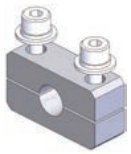

注文コードNo.	131151 P
型　式	N01863-207
標準価格	¥1,210（税別）

● 重量：10.4g

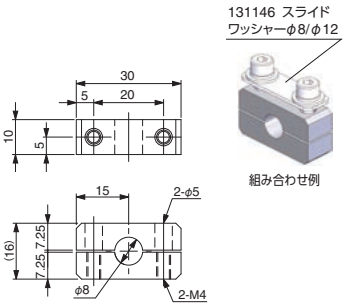

スライドブラケット・φ12

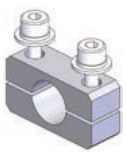

注文コードNo.	131145 P
型　式	N01863-201
標準価格	¥1,020（税別）

● 重量：8.5g

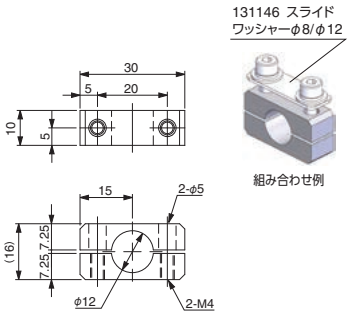

スライドブラケット・φ20

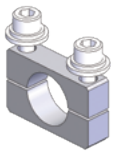

注文コードNo.	131149 P
型　式	N01863-205
標準価格	¥1,160（税別）

● 重量：15.0g

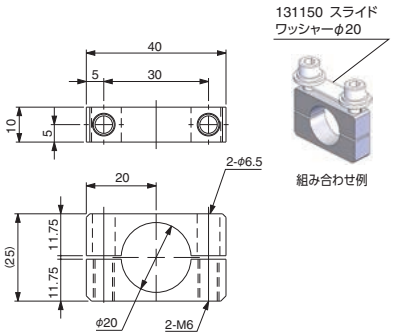

スライドブラケット・W・φ8

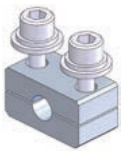

注文コードNo.	131217 P
型　式	N01863-113
標準価格	¥1,160（税別）

● 重量：12.0g

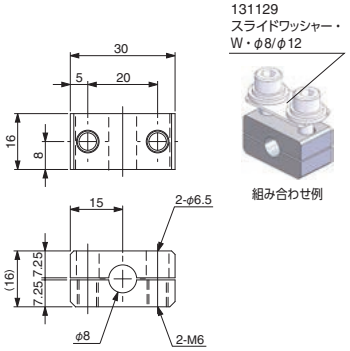

スライドブラケット・W・φ12



注文コードNo.	131128 P
型　式	N01863-101
標準価格	¥1,050（税別）

● 重量：13.3g

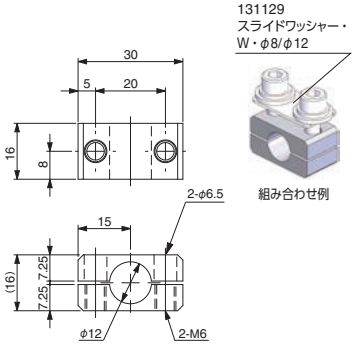

スライドブラケット・W・φ20

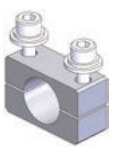

注文コードNo.	131134 P
型　式	N01863-111
標準価格	¥1,160（税別）

● 重量：26.2g

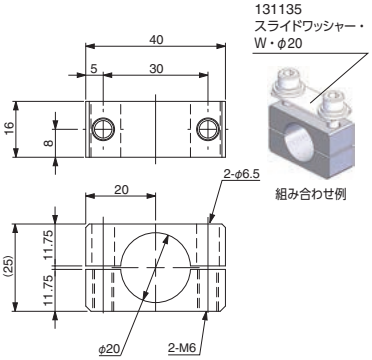

P ポイント対象品

ジャングルジムシリーズ接続金具

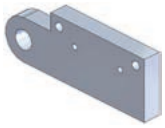

センサーブラケット・φ12

注文コードNo.	131189 P
型　式	N01867-101
標準価格	¥1,160（税別）

- 重量：9.2g
- リミットスイッチ➡6-19、光電センサー➡6-22の取付ができます。

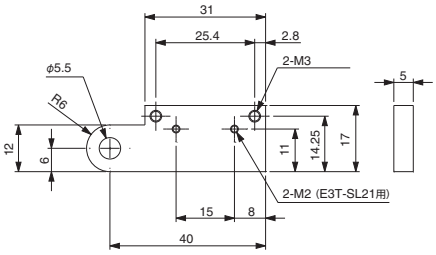

光電センサー取付例

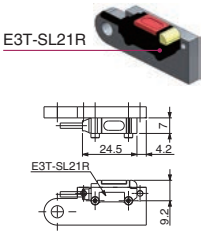

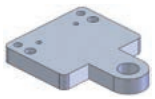

センサーブラケット

注文コードNo.	131077 P
型　式	N01915-201
標準価格	¥1,430（税別）

- 重量：12.6g
- リミットスイッチ➡6-19、光電センサー➡6-22の取付ができます。

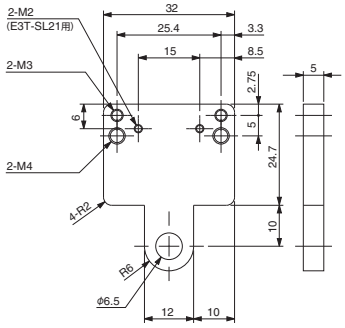

光電センサー取付例

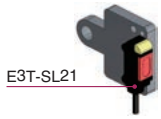

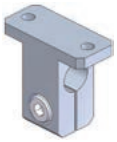

チャックブラケット・TH・φ8

注文コードNo.	131188 P
型　式	N01866-502
標準価格	¥1,600（税別）

- 重量：8.6g
- 基礎フレームφ8では緩み回る可能性があります。
- ボルト長に注意。

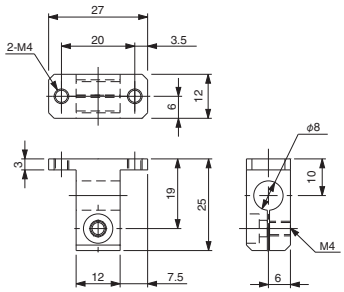



チャックブラケット・TH・φ12

注文コードNo.	131187 P
型　式	N01866-501
標準価格	¥1,930（税別）

- 重量：18.3g
- ボルト長に注意。

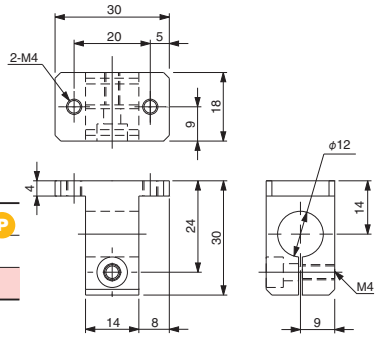

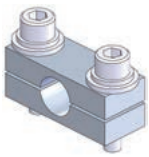

チャックブラケット・φ12 P

注文コードNo.	131067
型　式	N01915-105
標準価格	¥1,210（税別）

- 重量：19.6g

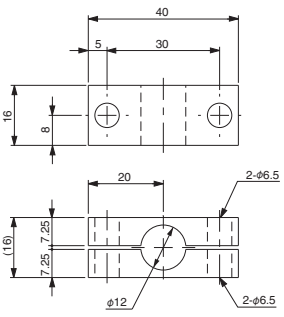

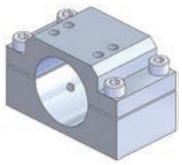

ニッパーブラケット・A P

注文コードNo.	131078
型　式	N01915-301
標準価格	¥2,700（税別）

- 重量：208.8g

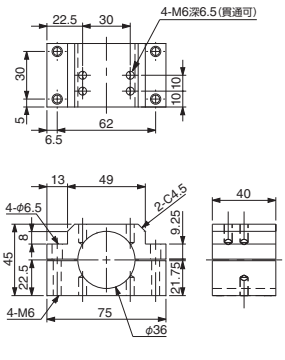

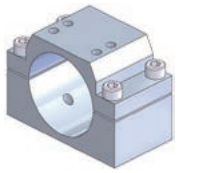

ニッパーブラケット・B P

注文コードNo.	131216
型　式	N01915-302
標準価格	¥3,100（税別）

- 重量：198.4g

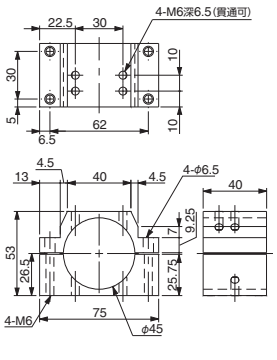

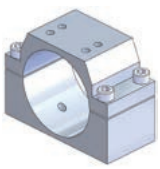

ニッパーブラケット・C P

注文コードNo.	131080
型　式	N01915-303
標準価格	¥3,500（税別）

- 重量：241.3g

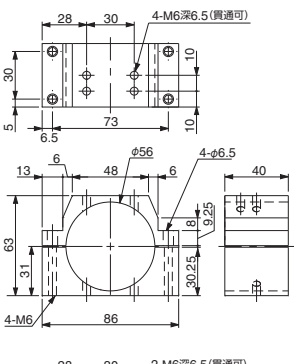

ニッパーブラケット・D

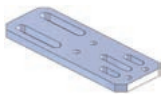

注文コードNo.	131081 (P)
型　式	N01915-304
標準価格	¥2,820 (税別)

- 重量：109.4g
- NW-10、NW-20、GT-NT3用

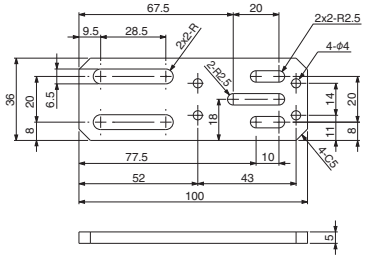

ニッパーブラケット・E



注文コードNo.	131082 (P)
型　式	N01915-305
標準価格	¥3,590 (税別)

- 重量：214.0g
- NW-35、GT-NT05、GT-NT10、GT-NT20用

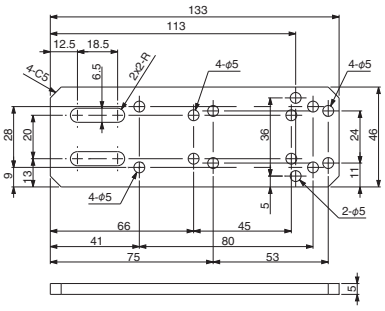

ブラケット・L・φ8・UMCD用



注文コードNo.	131180 (P)
型　式	N01866-202
標準価格	¥1,450 (税別)

- 重量：9.3g
- 基礎フレームφ8では緩み回る可能性があります。
- ボルト長に注意。

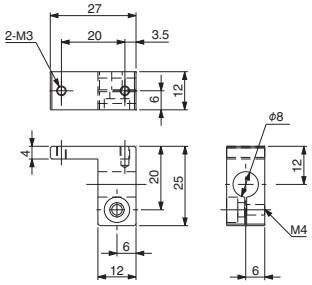

ブラケット・L・φ12・MCD用

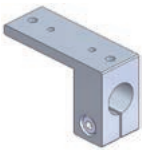

注文コードNo.	131179 (P)
型　式	N01866-201
標準価格	¥1,550 (税別)

- 重量：21.8g
- ボルト長に注意。

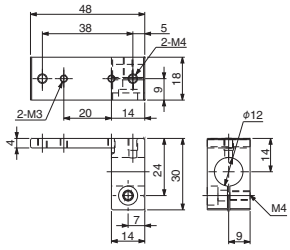

ブラケット・T・φ12・MCD用

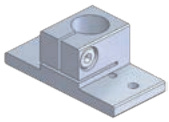

注文コードNo.	131176 (P)
型　式	N01866-101
標準価格	¥1,400 (税別)

- 重量：19.3g

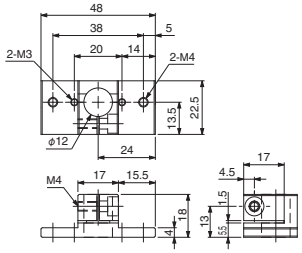

ブラケット・T・φ20・MCD用

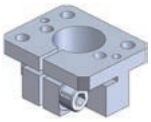

注文コードNo.	131554 (P)
型　式	N01866-103A
標準価格	¥2,750 (税別)

- 重量：49.0g

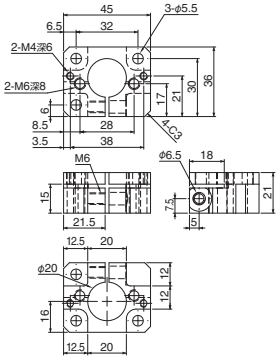

ブラケット・T・φ8・UMCD用

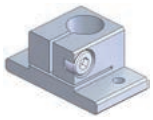

注文コードNo.	131177 (P)
型　式	N01866-102
標準価格	¥1,250 (税別)

- 重量：6.1g
- 基礎フレームφ8では緩み回る可能性があります。

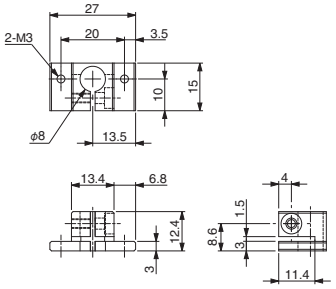

ブラケット・TH・φ8・UMCD用



注文コードNo.	131182 (P)
型　式	N01866-302
標準価格	¥1,400 (税別)

- 重量：8.2g
- 基礎フレームφ8では緩み回る可能性があります。
- ボルト長に注意。

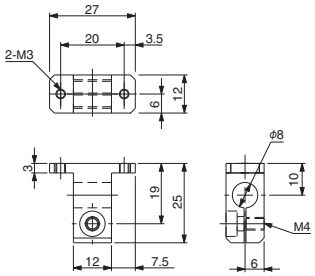

ブラケット・TH・φ12・MCD用

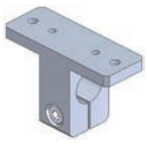

注文コードNo.	131181 (P)
型　式	N01866-301
標準価格	¥1,750 (税別)

- 重量：21.8g
- ボルト長に注意。

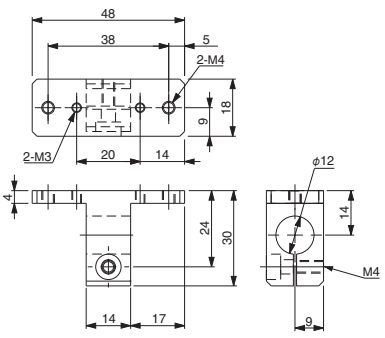

(P) ポイント対象品

ジャングルジムシリーズ接続金具

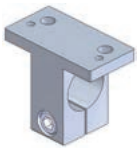

ブラケット・TH・φ20・MCD用

注文コードNo.	131183 P
型　式	N01866-303
標準価格	¥1,900（税別）

- 重量：40.6g
- ミニシリンダー取付ボルト長に注意。
- ミニコンテナシリンダー取付時、パイプとボルト頭が干渉する可能性があります。

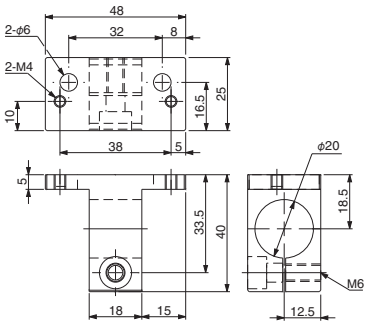

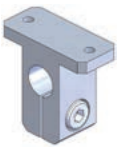

ブラケット・TV・φ8・UMCD用

注文コードNo.	131185 P
型　式	N01866-402
標準価格	¥1,600（税別）

- 重量：8.7g
- 基礎フレームφ8では緩み回る可能性があります。

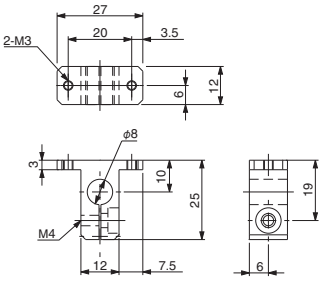

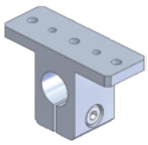

ブラケット・TV・φ12・MCD用

注文コードNo.	131184 P
型　式	N01866-401
標準価格	¥1,800（税別）

- 重量：25.6g

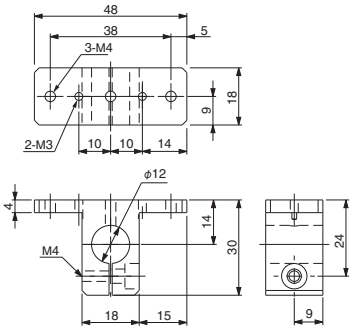

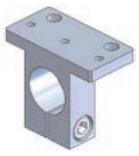

ブラケット・TV・φ20・MCD用

注文コードNo.	131186 P
型　式	N01866-403
標準価格	¥2,200（税別）

- 重量：35.9g

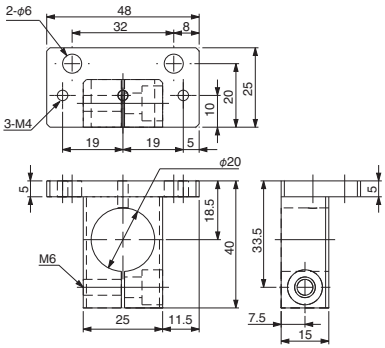

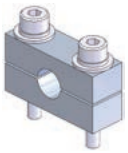

ブラケット・φ8

注文コードNo.	131073 P
型　式	N01915-111
標準価格	¥1,160（税別）

- 重量：10.0g

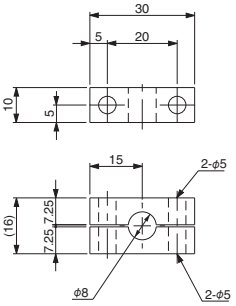

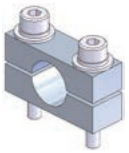

ブラケット・φ12

注文コードNo.	131071 P
型　式	N01915-109
標準価格	¥1,210（税別）

- 重量：8.2g

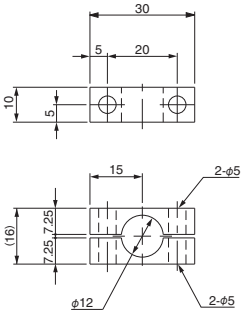

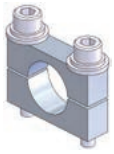

ブラケット・φ20

注文コードNo.	131072 P
型　式	N01915-110
標準価格	¥1,490（税別）

- 重量：16.1g

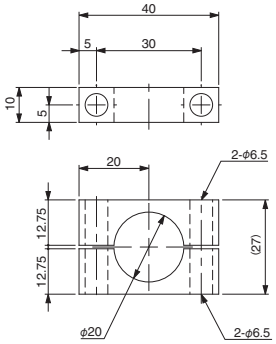

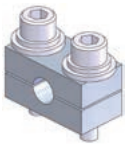

ブラケット・W・φ8

注文コードNo.	131070 P
型　式	N01915-108
標準価格	¥1,210（税別）

- 重量：15.8g

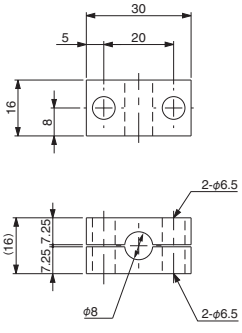

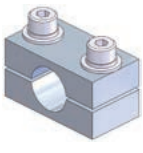

ブラケット・W・φ12

注文コードNo.	131068 P
型　式	N01915-106
標準価格	¥1,210（税別）

- 重量：12.9g

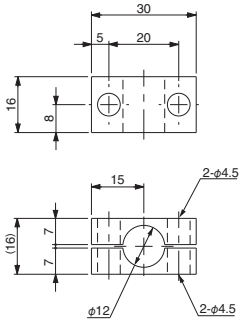

P ポイント対象品

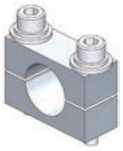

ブラケット・W・φ20

注文コードNo.	131069 (P)
型　式	N01915-107
標準価格	¥1,430 (税別)

● 重量：28.6g

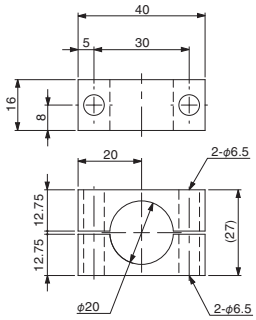

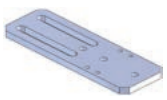

ブラケット・NCON

注文コードNo.	131083 (P)
型　式	N01915-401
標準価格	¥2,810 (税別)

● 重量：153.7g
● NCON-20W、40W、80W用

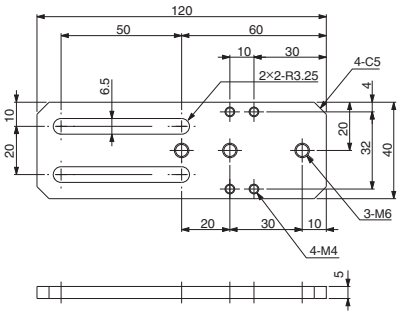

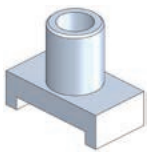

ローテーション ブラケット・φ20

注文コードNo.	131064 (P)
型　式	N01915-101
標準価格	¥990 (税別)

● 重量：8.9g

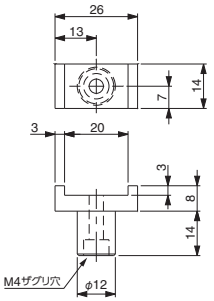

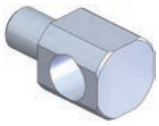

ローテーション ブラケット・M10・8A

注文コードNo.	131434 (P)
型　式	N01864-305
標準価格	¥770 (税別)

● 重量：7.0g

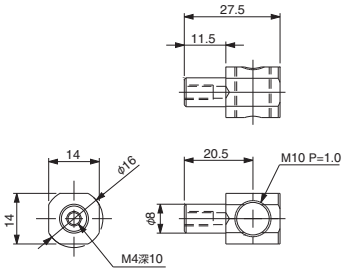

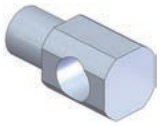

ローテーション ブラケット・M12・12A

注文コードNo.	131173 (P)
型　式	N01864-306
標準価格	¥740 (税別)

● 重量：12.9g

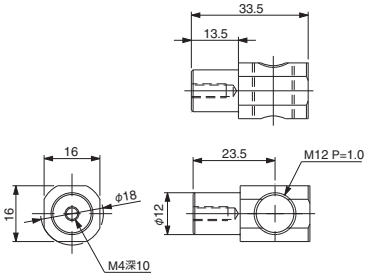

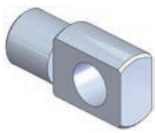

ローテーション ブラケット・M17・20A

注文コードNo.	131174 (P)
型　式	N01864-307
標準価格	¥1,760 (税別)

● 重量：59.3g

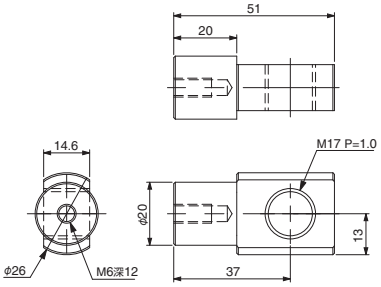

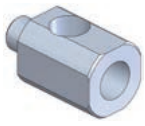

ローテーション ブラケット・PT1/8・8A

注文コードNo.	131175 (P)
型　式	N01864-401
標準価格	¥880 (税別)

● 重量：11.8g

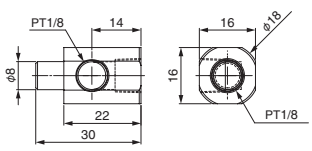

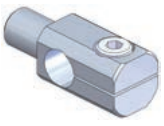

ローテーション ブラケット・φ8・8A

注文コードNo.	131170 (P)
型　式	N01864-303
標準価格	¥1,100 (税別)

● 重量：6.6g

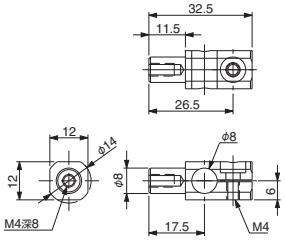

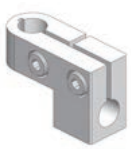

ローテーション ブラケット・φ8・8B

注文コードNo.	131606 (P)
型　式	N01864-103A
標準価格	¥1,380 (税別)

● 重量：18.0g

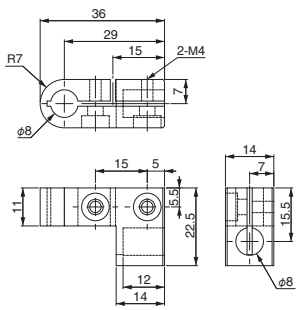

(P) ポイント対象品

ジャングルジムシリーズ接続金具

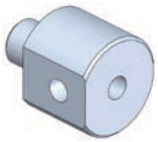

ローテーション ブラケット・φ8・M5A

注文コードNo.	131164 (P)
型　式	N01864-202
標準価格	¥660 (税別)

● 重量：10.0g

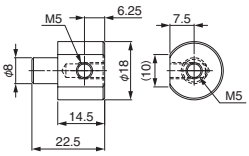

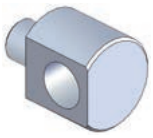

ローテーション ブラケット・φ8・M10A

注文コードNo.	131435 (P)
型　式	N01864-201
標準価格	¥500 (税別)

● 重量：8.0g

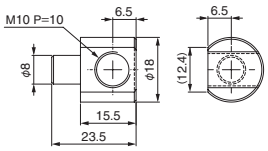

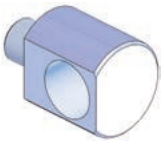

ローテーション ブラケット・φ8・M12A

注文コードNo.	131433 (P)
型　式	N01864-205
標準価格	¥580 (税別)

● 重量：7.6g

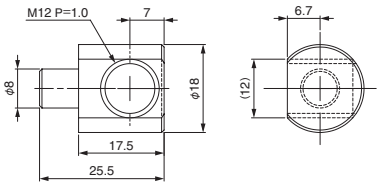

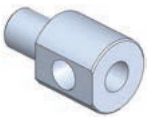

ローテーション ブラケット・φ12・PT1/8A

注文コードNo.	131166 (P)
型　式	N01864-204
標準価格	¥720 (税別)

● 重量：24.6g

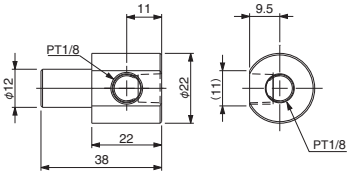

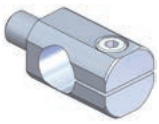

ローテーション ブラケット・φ12・8A

注文コードNo.	131169 (P)
型　式	N01864-302
標準価格	¥1,210 (税別)

● 重量：11.9g

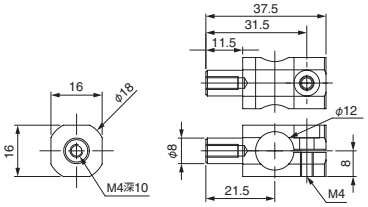

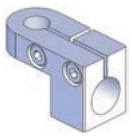

ローテーション ブラケット・φ12・8B

注文コードNo.	131600 (P)
型　式	N01864-101A
標準価格	¥1,270 (税別)

● 重量：24.0g

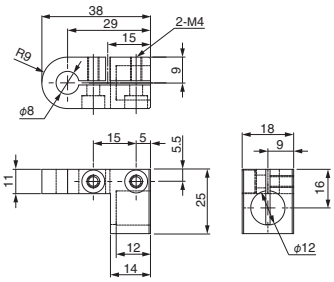

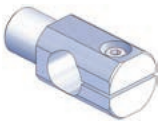

ローテーション ブラケット・φ12・12A

注文コードNo.	131168 (P)
型　式	N01864-301
標準価格	¥880 (税別)

● 重量：14.6g

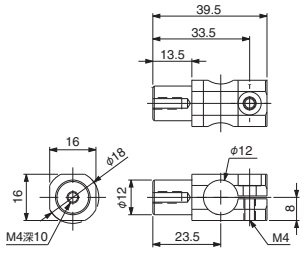



ローテーション ブラケット・φ12・12AL

注文コードNo.	131567 (P)
型　式	N01864-301L
標準価格	¥1,320 (税別)

● 重量：15.0g

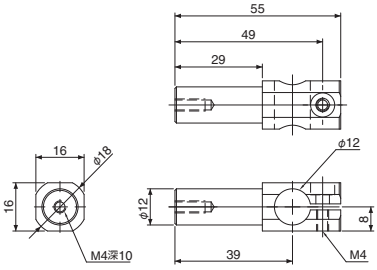

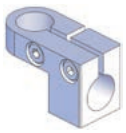

ローテーション ブラケット・φ12・12B

注文コードNo.	131605 (P)
型　式	N01864-102A
標準価格	¥1,380 (税別)

● 重量：22.0g

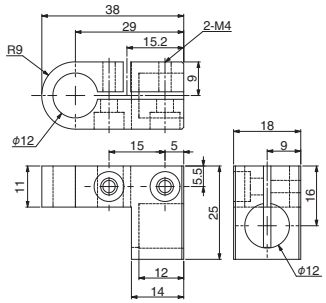

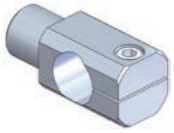

ローテーション ブラケット・φ20・20A

注文コードNo.	131171 (P)
型　式	N01864-304
標準価格	¥1,760 (税別)

● 重量：50.7g

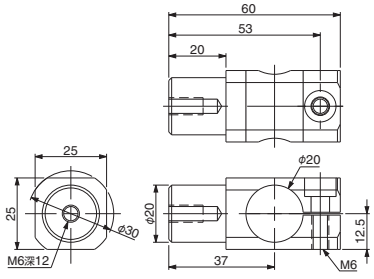

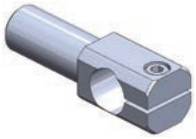

ローテーション ブラケット・φ20・20AL

注文コードNo.	131568 (P)
型　式	N01864-304L
標準価格	¥1,980 (税別)

● 重量：80.0g

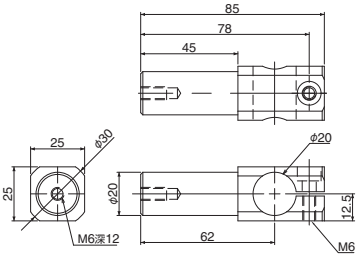

(P) ポイント対象品

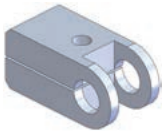

サクションローテ＃A・φ8

注文コードNo.	131194 (P)
型　式	N01868-104
標準価格	¥1,350 (税別)

● 重量：11.6g

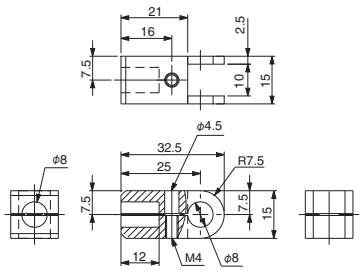



サクションローテ＃A・φ12

注文コードNo.	131191 (P)
型　式	N01868-101
標準価格	¥1,250 (税別)

● 重量：17.1g

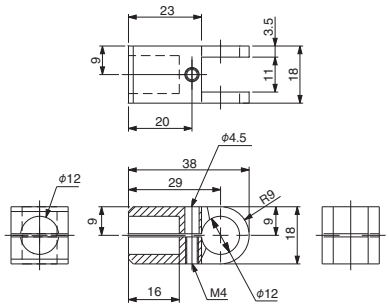



サクションローテ＃B・M5・φ12

注文コードNo.	131192 (P)
型　式	N01868-102
標準価格	¥430 (税別)

● 重量：4.8g

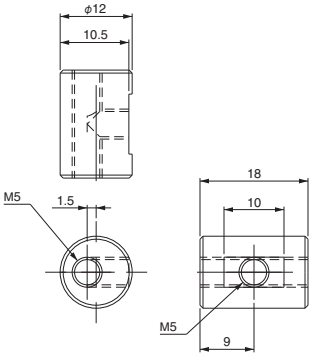

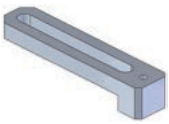

スライド40ブラケット・M3

注文コードNo.	131158 (P)
型　式	N01863-214
標準価格	¥1,250 (税別)

● 重量：6.5g

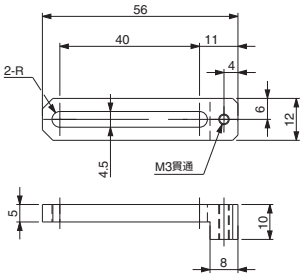

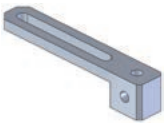

スライド40ブラケット・M5

注文コードNo.	131147 (P)
型　式	N01863-203
標準価格	¥1,200 (税別)

● 重量：8.6g

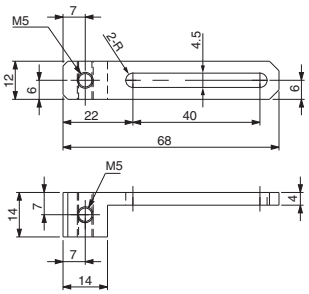

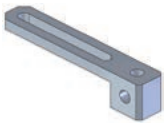

スライド40ブラケット・M6

注文コードNo.	131156 (P)
型　式	N01863-212
標準価格	¥1,250 (税別)

● 重量：10.3g　● M6 (細目)

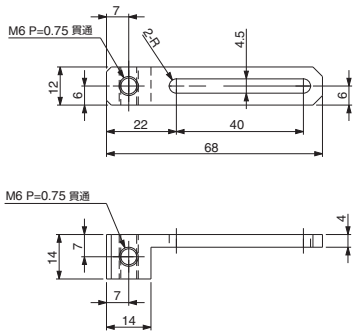

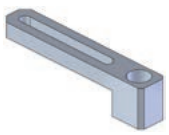

スライド40ブラケット・PT1/8

注文コードNo.	131154 (P)
型　式	N01863-210
標準価格	¥1,650 (税別)

● 重量：12.0g

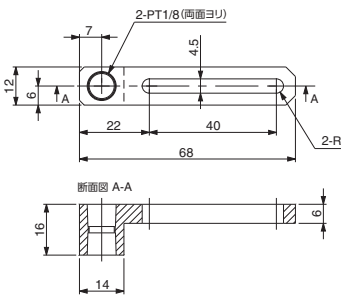

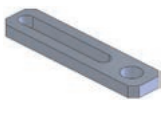

スライド40ブラケット・W・M10

注文コードNo.	131139 (P)
型　式	N01863-117
標準価格	¥770 (税別)

● 重量：10.5g　● M10 (細目)

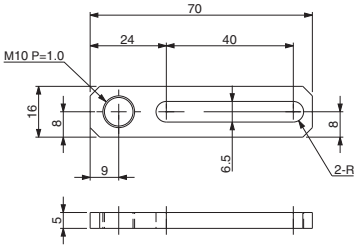

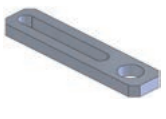

スライド40ブラケット・W・M12

注文コードNo.	131140 (P)
型　式	N01863-118
標準価格	¥910 (税別)

● 重量：10.6g　● M12 (細目)

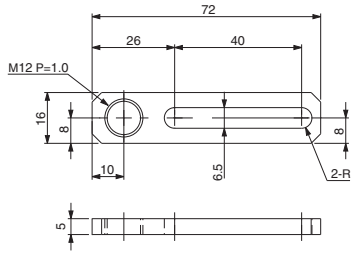

(P) ポイント対象品

ジャングルジムシリーズ接続金具

スライド40ブラケット・W・M17

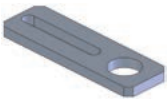

注文コードNo.	131143 P
型　式	N01863-122
標準価格	¥990（税別）

● 重量：21.2g　● M17（細目）

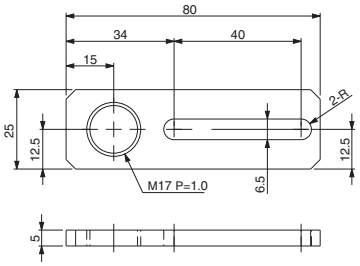

スライド40ブラケット・φ8

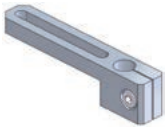

注文コードNo.	131152 P
型　式	N01863-208
標準価格	¥1,500（税別）

● 重量：16.7g

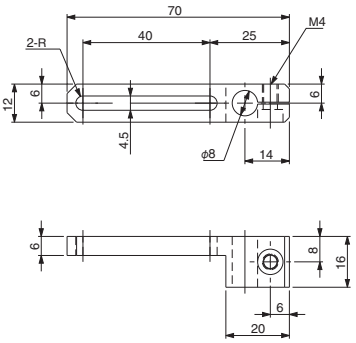

スライド40ブラケット・W・φ8

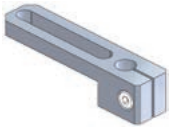

注文コードNo.	131131 P
型　式	N01863-106
標準価格	¥1,400（税別）

● 重量：22.7g

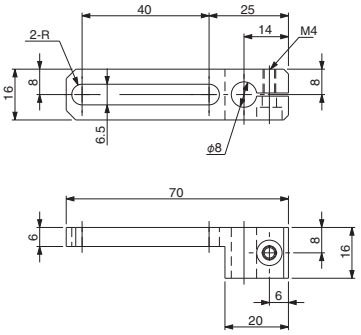

スライド40ブラケット・W・φ12

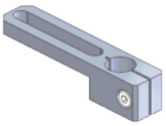

注文コードNo.	131132 P
型　式	N01863-107
標準価格	¥1,400（税別）

● 重量：20.0g

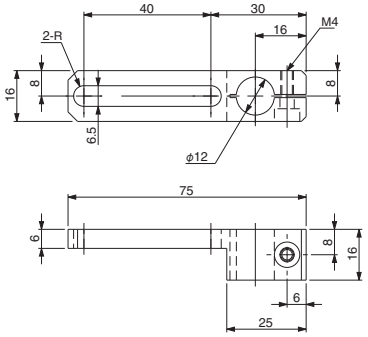

スライド40ブラケット・W・φ20

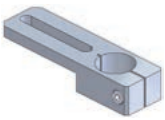

注文コードNo.	131137 P
型　式	N01863-114
標準価格	¥1,650（税別）

● 重量：40.0g

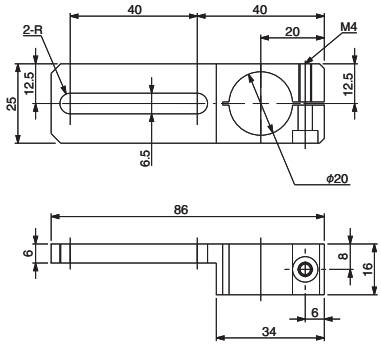

スライド40ブラケット・T・W・φ8

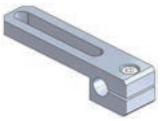

注文コードNo.	230051 P
型　式	XL0005-102
標準価格	¥1,620（税別）

● 重量：20.7g

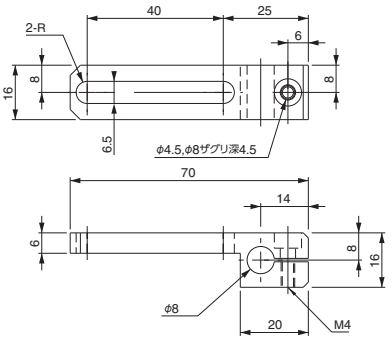

スライド40ブラケット・T・φ8

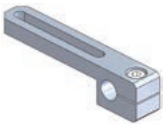

注文コードNo.	230056 P
型　式	XL0005-107
標準価格	¥1,750（税別）

● 重量：16.2g

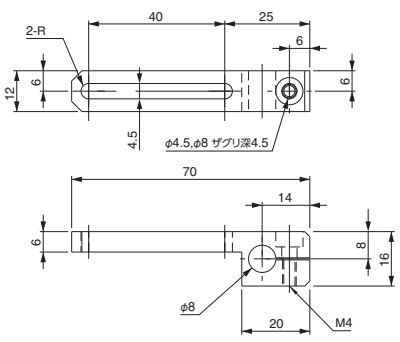

スライド40ブラケット・T・φ12

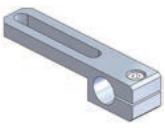

注文コードNo.	230052 P
型　式	XL0005-103
標準価格	¥1,600（税別）

● 重量：21.4g

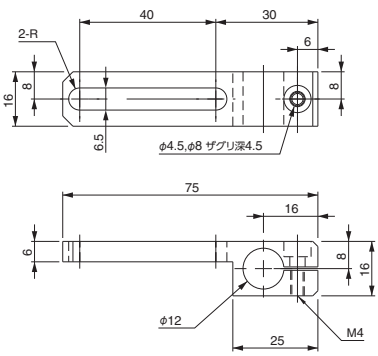

スライド40ブラケット・T・φ20

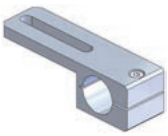

注文コードNo.	230054 P
型　式	XL0005-105
標準価格	¥1,850（税別）

● 重量：54.4g

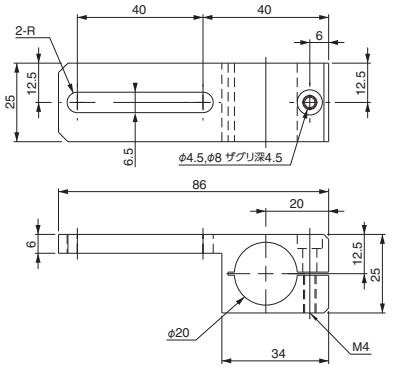

P ポイント対象品

スライド70ブラケット・M3

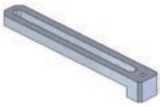

注文コードNo.	131159 (P)
型　式	N01863-217
標準価格	¥1,350 (税別)

● 重量：9.6g

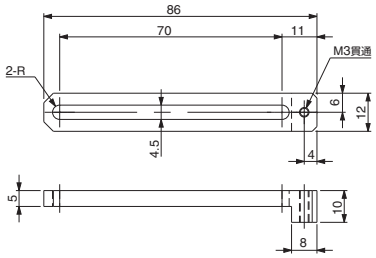

スライド70ブラケット・M5

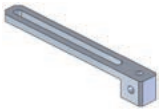

注文コードNo.	131148 (P)
型　式	N01863-204
標準価格	¥1,300 (税別)

● 重量：13.2g

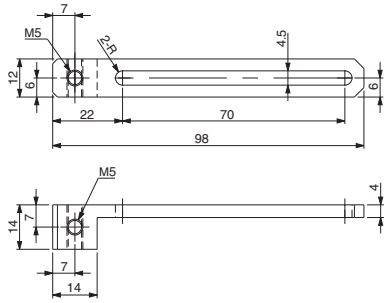

スライド70ブラケット・M6

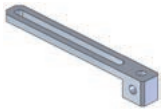

注文コードNo.	131157 (P)
型　式	N01863-213
標準価格	¥1,450 (税別)

● 重量：12.8g　● M6 (細目)

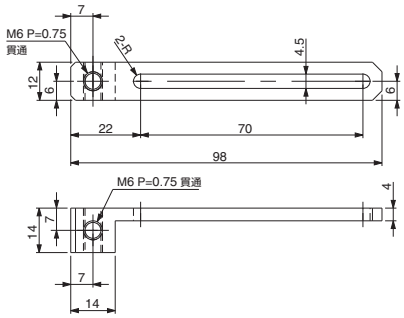

スライド70ブラケット・PT1/8

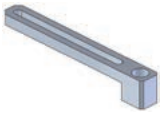

注文コードNo.	131155 (P)
型　式	N01863-211
標準価格	¥1,850 (税別)

● 重量：15.8g

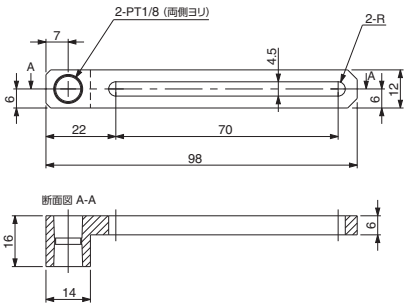

スライド70ブラケット・W・M10



注文コードNo.	131141 (P)
型　式	N01863-120
標準価格	¥1,100 (税別)

● 重量：14.5g　● M10 (細目)

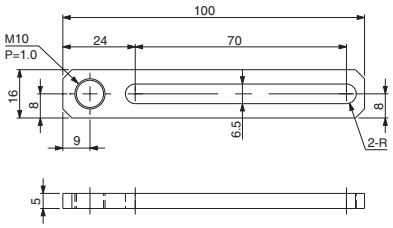

スライド70ブラケット・W・M12



注文コードNo.	131142 (P)
型　式	N01863-121
標準価格	¥1,100 (税別)

● 重量：14.6g　● M12 (細目)

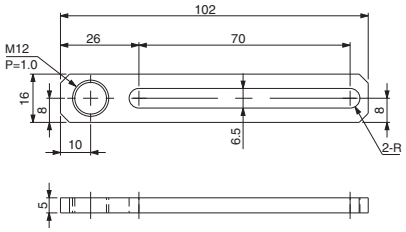

スライド70ブラケット・W・M17



注文コードNo.	131144 (P)
型　式	N01863-124
標準価格	¥1,210 (税別)

● 重量：29.0g　● M17 (細目)

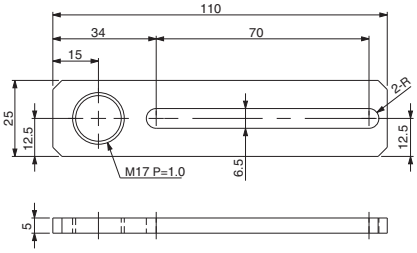

スライド70ブラケット・φ8

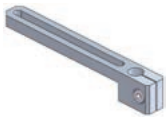

注文コードNo.	131153 (P)
型　式	N01863-209
標準価格	¥1,900 (税別)

● 重量：20.5g

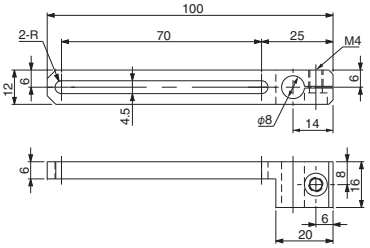

スライド70ブラケット・W・φ8

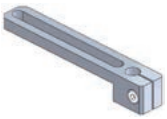

注文コードNo.	131133 (P)
型　式	N01863-110
標準価格	¥1,520 (税別)

● 重量：27.4g

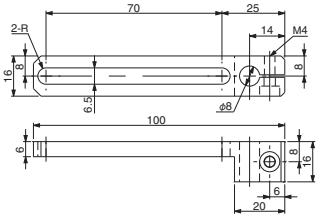

(P) ポイント対象品

ジャングルジムシリーズ接続金具

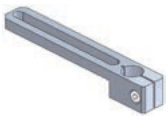

スライド70ブラケット・W・φ12

注文コードNo.	131130 (P)
型　式	N01863-103
標準価格	¥1,450 (税別)

● 重量：24.7g

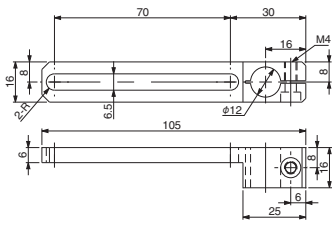

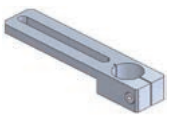

スライド70ブラケット・W・φ20

注文コードNo.	131138 (P)
型　式	N01863-115
標準価格	¥2,350 (税別)

● 重量：48.3g

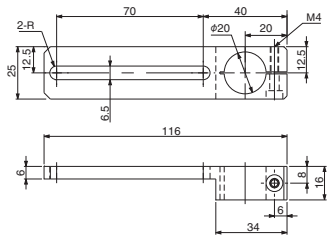

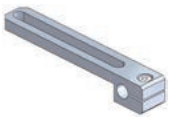

スライド70ブラケット・T・W・φ8

注文コードNo.	230053 (P)
型　式	XL0005-104
標準価格	¥1,700 (税別)

● 重量：25.4g

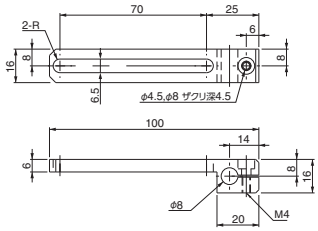

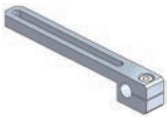

スライドブラケット・T・φ8

注文コードNo.	230057 (P)
型　式	XL0005-108
標準価格	¥2,100 (税別)

● 重量：20.0g

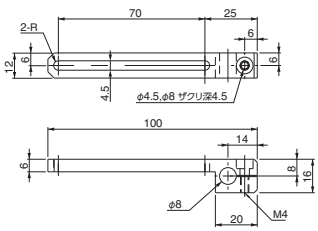

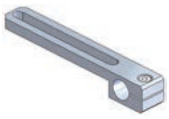

スライド70ブラケット・T・φ12

注文コードNo.	230050 (P)
型　式	XL0005-101
標準価格	¥1,550 (税別)

● 重量：26.2g

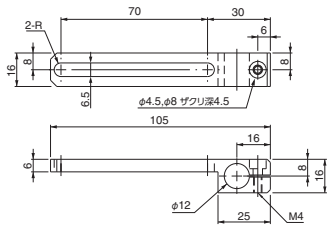



スライド70ブラケット・T・φ20

注文コードNo.	230055 (P)
型　式	XL0005-106
標準価格	¥2,600 (税別)

● 重量：63.7g

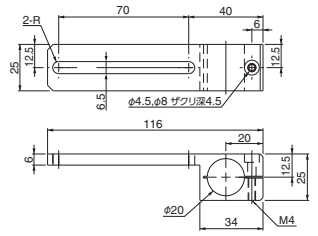



スライドワッシャー・φ8/φ12

注文コードNo.	131146
型　式	N01863-202
標準価格	¥70 (税別)

● 重量：1.0g

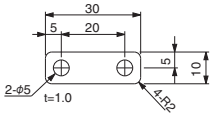



スライドワッシャー・W・φ8/φ12

注文コードNo.	131129
型　式	N01863-102
標準価格	¥70 (税別)

● 重量：1.7g

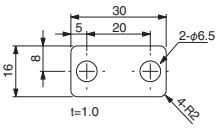



スライドワッシャー・φ20

注文コードNo.	131150
型　式	N01863-206
標準価格	¥90 (税別)

● 重量：1.4g

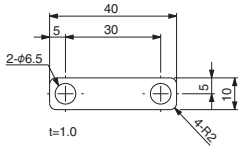



スライドワッシャー・W・φ20

注文コードNo.	131135
型　式	N01863-112
標準価格	¥100 (税別)

● 重量：2.3g

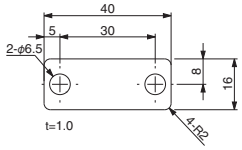



締付板・スライドブラケット用

注文コードNo.	023197
型　式	CP-076
標準価格	¥350 (税別)

● 重量：15.0g

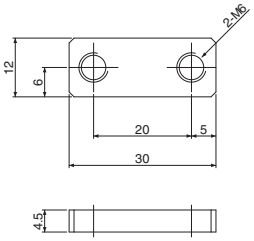

(P) ポイント対象品



ブッシュナット・φ8・M5

注文コードNo.	131200 (P)
型　式	N01868-401
標準価格	¥390 (税別)

● 重量：1.4g

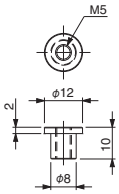



ブッシュナット・φ8・M6

注文コードNo.	131206 (P)
型　式	N01868-410
標準価格	¥390 (税別)

● 重量：1.3g　● M6 (細目)

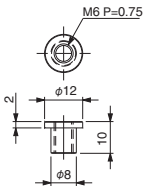



ブッシュナット・φ12・M5

注文コードNo.	131202 (P)
型　式	N01868-403
標準価格	¥1,010 (税別)

● 重量：5.5g

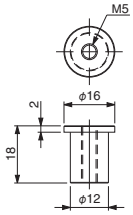



ブッシュナット・φ12・M10

注文コードNo.	131201 (P)
型　式	N01868-402
標準価格	¥460 (税別)

● 重量：3.0g　● M10 (細目)

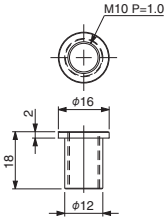



ブッシュナット・φ12・PT1/8

注文コードNo.	131207 (P)
型　式	N01868-411
標準価格	¥490 (税別)

● 重量：1.7g

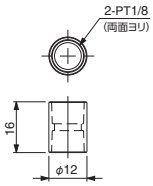



ブッシュナット・φ20・M12

注文コードNo.	131205 (P)
型　式	N01868-409
標準価格	¥450 (税別)

● 重量：12.3g　● M12 (細目)

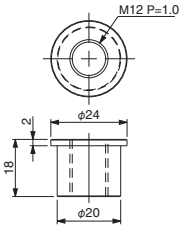



ブッシュナット・φ20・PT1/8

注文コードNo.	131199 (P)
型　式	N01868-305
標準価格	¥550 (税別)

● 重量：40.0g

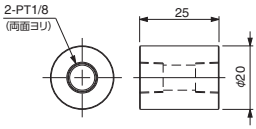



ブッシュナット・M5-M3

注文コードNo.	131204 (P)
型　式	N01868-407
標準価格	¥550 (税別)

● 重量：2.6g

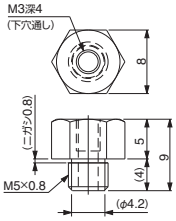

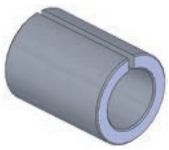

ブッシュ・φ12φ8

注文コードNo.	131196 (P)
型　式	N01868-301
標準価格	¥350 (税別)

● 重量：2.8g

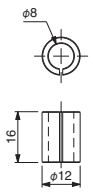

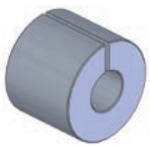

ブッシュ・φ20φ8

注文コードNo.	131197 (P)
型　式	N01868-302
標準価格	¥500 (税別)

● 重量：11.6g

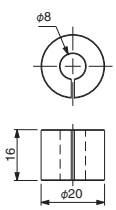

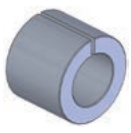

ブッシュ・φ20φ12

注文コードNo.	131198 (P)
型　式	N01868-303
標準価格	¥580 (税別)

● 重量：8.9g

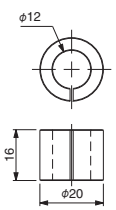

(P) ポイント対象品

基礎フレームモジュール

ジャングルジム用のハンドパーツをモジュール化しました。

●各構成モジュール、構成パーツに記載しています SUS パイプは基礎フレームのパイプ長と異なります。

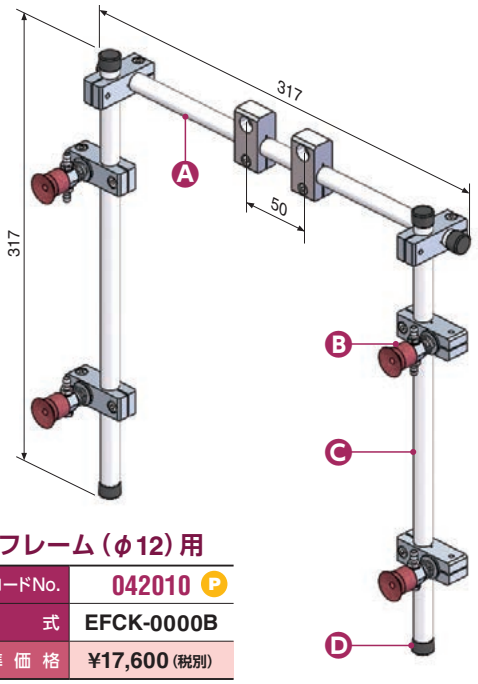

基礎フレーム（φ12）用

注文コードNo.	042010 (P)
型　式	EFCK-0000B
標準価格	¥17,600 (税別)

● 重量：417g

構成モジュール	型 式	注文コードNo.	使用数	詳 細
Ⓐ 基礎フレーム・ジャングルジム用	EFCK-0001B	042011	1	5-26
Ⓑ 吸着モジュール・ジャングルジム(φ12)用	JSM-004	090158	4	5-26
Ⓒ ジャングルジム・SUSパイプφ12	12*0.6*1000	271528	1	5-8
Ⓓ パイプエンドキャップ・φ12	R-CAP-12	171339	4	5-9

基礎フレーム・ジャングルジム用　EFCK-0000B構成品…Ⓐ

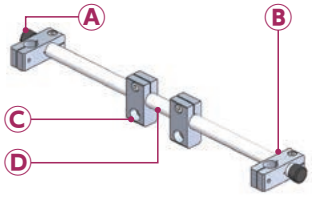

注文コードNo.	042011 (P)
型　式	EFCK-0001B
標準価格	¥5,170 (税別)

● 重量：148g

構成パーツ	型 式	注文コードNo.	使用数	詳 細
Ⓐ パイプエンドキャップ・φ12	R-CAP-12	171339	2	5-9
Ⓑ クロスコネクター・φ12φ12	N01861-202	131099	2	5-10
Ⓒ アタッチブラケット・φ12・M6	N01862-201	131118	2	5-13
Ⓓ ジャングルジム・SUSパイプφ12	12*0.6*500	271527	1	5-8

吸着モジュール・ジャングルジム（φ12）用

EFCK-0000B構成品…Ⓑ

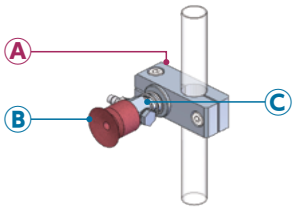

注文コードNo.	090158 (P)
型　式	JSM-004
標準価格	¥2,420 (税別)

● 重量：39g

構成パーツ	型 式	注文コードNo.	使用数	詳 細
Ⓐ クロスコネクター・φ12φ12	N01861-202	131099	1	5-10
Ⓑ 吸着パッド・埋込式・シリコン・茶	VAPH-20C	210194	1	3-4
Ⓒ 吸着金具・スモール用	VFIL1-S-5-P12	211006	1	3-26

基礎フレーム・ジャングルジム用

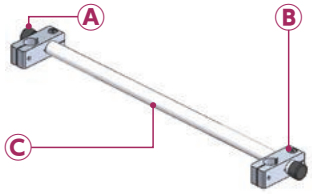

注文コードNo.	042012 (P)
型　式	EFCK-0002B
標準価格	¥3,190 (税別)

● 重量：96g

構成パーツ	型 式	注文コードNo.	使用数	詳 細
Ⓐ パイプエンドキャップ・φ12	R-CAP-12	171339	2	5-9
Ⓑ クロスコネクター・φ12φ12	N01861-202	131099	2	5-10
Ⓒ ジャングルジム・SUSパイプφ12	12*0.6*500	271527	1	5-8

基礎フレーム・ジャングルジム用

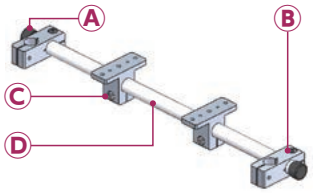

注文コードNo.	042013 (P)
型　式	EFCK-0003B
標準価格	¥6,710 (税別)

● 重量：151g

構成パーツ	型 式	注文コードNo.	使用数	詳 細
Ⓐ パイプエンドキャップ・φ12	R-CAP-12	171339	2	5-9
Ⓑ クロスコネクター・φ12φ12	N01861-202	131099	2	5-10
Ⓒ ブラケット・TV・φ12・MCD用	N01866-401	131184	2	5-18
Ⓓ ジャングルジム・SUSパイプφ12	12*0.6*500	271527	1	5-8

基礎フレーム・ジャングルジム用

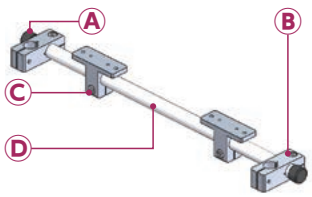

注文コードNo.	042014 (P)
型　式	EFCK-0004B
標準価格	¥6,600 (税別)

● 重量：144g

構成パーツ	型 式	注文コードNo.	使用数	詳 細
Ⓐ パイプエンドキャップ・φ12	R-CAP-12	171339	2	5-9
Ⓑ クロスコネクター・φ12φ12	N01861-202	131099	2	5-10
Ⓒ ブラケット・TH・φ12・MCD用	N01866-301	131181	2	5-17
Ⓓ ジャングルジム・SUSパイプφ12	12*0.6*500	271527	1	5-8

基礎フレーム・ジャングルジム用

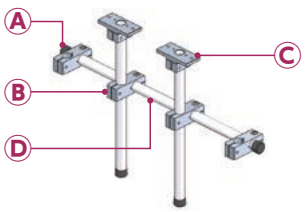

注文コードNo.	042015 (P)
型　式	EFCK-0005B
標準価格	¥9,020 (税別)

● 重量：247g

構成パーツ	型 式	注文コードNo.	使用数	詳 細
Ⓐ パイプエンドキャップ・φ12	R-CAP-12	171339	4	5-9
Ⓑ クロスコネクター・φ12φ12	N01861-202	131099	4	5-10
Ⓒ ブラケット・T・φ12・MCD用	N01866-101	131176	2	5-17
Ⓓ ジャングルジム・SUSパイプφ12	12*0.6*1000	271528	1	5-8

(P) ポイント対象品

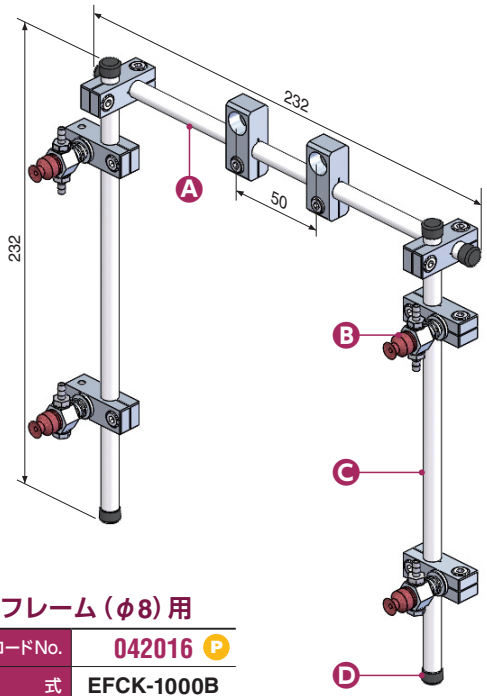

基礎フレーム（φ8）用

注文コードNo.	042016 (P)
型　式	EFCK-1000B
標準価格	¥14,850（税別）

● 重量：202g

構成モジュール	型式	注文コードNo.	使用数	詳細
(A) 基礎フレーム・ジャングルジム用	EFCK-1001B	042017	1	5-27
(B) 吸着モジュール・ジャングルジム(φ8)用	JSM-001	090155	4	5-27
(C) ジャングルジム・SUSパイプφ8	8*0.6*500	340905	1	5-8
(D) パイプエンドキャップ・φ8	R-CAP-8	171338	4	5-9

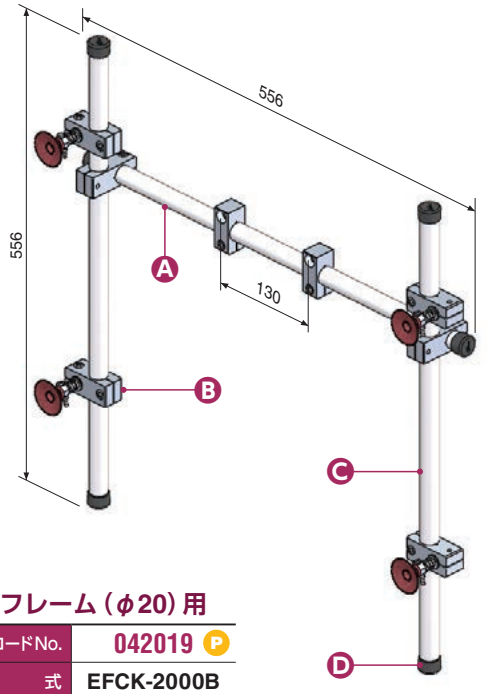

基礎フレーム（φ20）用

注文コードNo.	042019 (P)
型　式	EFCK-2000B
標準価格	¥20,350（税別）

● 重量：1,293g

構成モジュール	型式	注文コードNo.	使用数	詳細
(A) 基礎フレーム・ジャングルジム用	EFCK-2001B	042020	1	5-27
(B) 吸着モジュール・ジャングルジム(φ20)用	JSM-008	090162	4	5-27
(C) ジャングルジム・SUSパイプφ20	20*0.8*1500	281814	1	5-8
(D) パイプエンドキャップ・φ20	R-CAP-20	171340	4	5-9

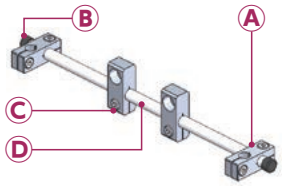

EFCK-1000B構成品…(A)

注文コードNo.	042017 (P)
型　式	EFCK-1001B
標準価格	¥5,390（税別）

● 重量：72g

構成パーツ	型式	注文コードNo.	使用数	詳細
(A) クロスコネクター・φ8φ8	N01861-207	131102	2	5-10
(B) パイプエンドキャップ・φ8	R-CAP-8	171338	2	5-9
(C) アタッチブラケット・φ8・M6	N01862-205	131121	2	5-13
(D) ジャングルジム・SUSパイプφ8	8*0.6*500	340905	1	5-8

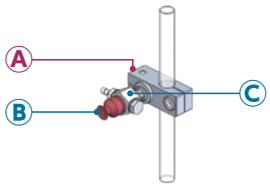

EFCK-1000B構成品…(B)

注文コードNo.	090155 (P)
型　式	JSM-001
標準価格	¥2,420（税別）

● 重量：21g

構成パーツ	型式	注文コードNo.	使用数	詳細
(A) クロスコネクター・φ8φ8	N01861-207	131102	1	5-10
(B) 吸着パッド・埋込式・シリコン・茶	VAPH-8C	210191	1	3-4
(C) 吸着金具・ミニ用	VFIL2-SS-5-P8	211030	1	3-23

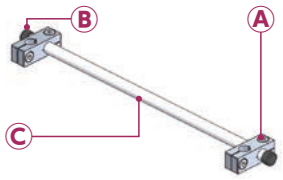

基礎フレーム・ジャングルジム用

注文コードNo.	042018 (P)
型　式	EFCK-1002B
標準価格	¥3,300（税別）

● 重量：47g

構成パーツ	型式	注文コードNo.	使用数	詳細
(A) クロスコネクター・φ8φ8	N01861-207	131102	2	5-10
(B) パイプエンドキャップ・φ8	R-CAP-8	171338	2	5-9
(C) ジャングルジム・SUSパイプφ8	8*0.6*500	340905	1	5-8

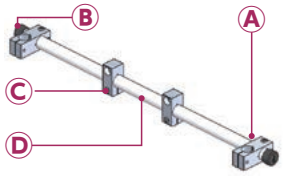

EFCK-2000B構成品…(A)

注文コードNo.	042020 (P)
型　式	EFCK-2001B
標準価格	¥7,370（税別）

● 重量：452g

構成パーツ	型式	注文コードNo.	使用数	詳細
(A) クロスコネクター・φ20φ20	N01861-206	131101	2	5-10
(B) パイプエンドキャップ・φ20	R-CAP-20	171340	2	5-9
(C) アタッチブラケット・φ20・M8	N01862-214	131226	2	5-14
(D) ジャングルジム・SUSパイプφ20	20*0.8*1000	281813	1	5-8

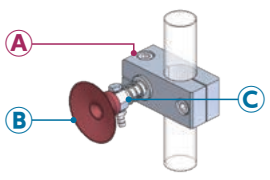

EFCK-2000B構成品…(B)

注文コードNo.	090162 (P)
型　式	JSM-008
標準価格	¥2,970（税別）

● 重量：102g

構成パーツ	型式	注文コードNo.	使用数	詳細
(A) クロスコネクター・φ20φ12	N01861-204	131100	1	5-10
(B) 吸着パッド・埋込式・シリコン・茶	VAPH-40C	210196	1	3-5
(C) 吸着金具・スモール用	VFIL1-S-5-P12	211006	1	3-26

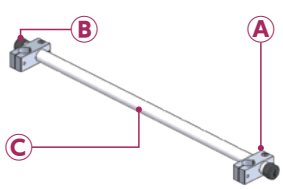

基礎フレーム・ジャングルジム用

注文コードNo.	042021 (P)
型　式	EFCK-2002B
標準価格	¥5,280（税別）

● 重量：358g

構成パーツ	型式	注文コードNo.	使用数	詳細
(A) クロスコネクター・φ20φ20	N01861-206	131101	2	5-10
(B) パイプエンドキャップ・φ20	R-CAP-20	171340	2	5-9
(C) ジャングルジム・SUSパイプφ20	20*0.8*1000	281813	1	5-8

(P) ポイント対象品

販売方法変更(単体販売へ変更)

▶基礎フレームモジュール(φ8)用

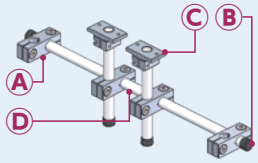

基礎フレーム・ジャングルジム用

注文コードNo.	041664
型　式	EFCK-1005

● 重量:101g

構成パーツ	型 式	注文コードNo.	使用数	詳 細
Ⓐ クロスコネクター・φ8φ8	N01861-207	131102	4	5-10
Ⓑ パイプエンドキャップ・φ8	R-CAP-8	171338	4	5-9
Ⓒ ブラケット・T・φ8・UMCD用	N01866-102	131177	2	5-17
Ⓓ ジャングルジム・SUSパイプφ8	8*0.6*500	340905	1	5-8

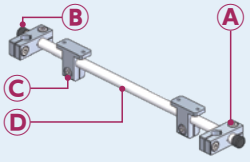

基礎フレーム・ジャングルジム用

注文コードNo.	041663
型　式	EFCK-1004

構成パーツ	型 式	注文コードNo.	使用数	詳 細
Ⓐ クロスコネクター・φ8φ8	N01861-207	131102	2	5-10
Ⓑ パイプエンドキャップ・φ8	R-CAP-8	171338	2	5-9
Ⓒ ブラケット・TH・φ8・UMCD用	N01866-302	131182	2	5-17
Ⓓ ジャングルジム・SUSパイプφ8	8*0.6*500	340905	1	5-8

※SUSパイプφ8単品注文の場合、パイプ長は500mmとなります。

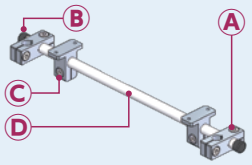

基礎フレーム・ジャングルジム用

注文コードNo.	041662
型　式	EFCK-1003

構成パーツ	型 式	注文コードNo.	使用数	詳 細
Ⓐ クロスコネクター・φ8φ8	N01861-207	131102	2	5-10
Ⓑ パイプエンドキャップ・φ8	R-CAP-8	171338	2	5-9
Ⓒ ブラケット・TV・φ8・UMCD用	N01866-402	131185	2	5-18
Ⓓ ジャングルジム・SUSパイプφ8	8*0.6*500	340905	1	5-8

※SUSパイプφ8単品注文の場合、パイプ長は500mmとなります。

▶基礎フレームモジュール(φ20)用

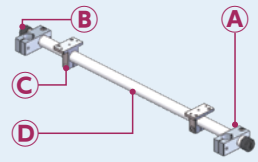

基礎フレーム・ジャングルジム用

注文コードNo.	041668
型　式	EFCK-2003

● 重量:379g

構成パーツ	型 式	注文コードNo.	使用数	詳 細
Ⓐ クロスコネクター・φ20φ20	N01861-206	131101	2	5-10
Ⓑ パイプエンドキャップ・φ20	R-CAP-20	171340	2	5-9
Ⓒ ブラケット・TV・φ20・MCD用	N01866-403	131186	2	5-18
Ⓓ ジャングルジム・SUSパイプφ20	20*0.8*1000	281813	1	5-8

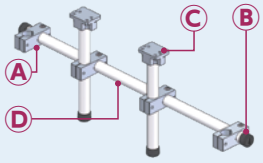

基礎フレーム・ジャングルジム用

注文コードNo.	041670
型　式	EFCK-2005

● 重量:767g

構成パーツ	型 式	注文コードNo.	使用数	詳 細
Ⓐ クロスコネクター・φ20φ20	N01861-206	131101	4	5-10
Ⓑ パイプエンドキャップ・φ20	R-CAP-20	171340	4	5-9
Ⓒ ブラケット・T・φ20・MCD用	N01866-103A	131554	2	5-17
Ⓓ ジャングルジム・SUSパイプφ20	20*0.8*1000	281813	1	5-8

▶基礎フレーム(Φ20)用

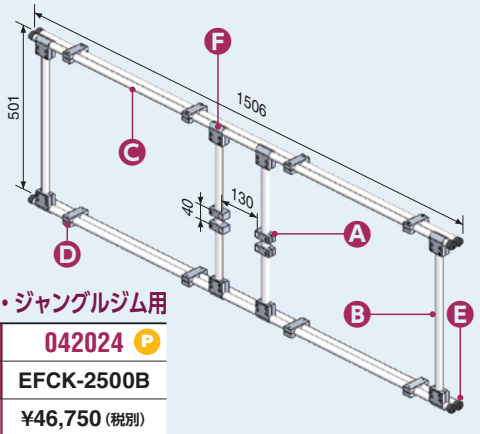

基礎フレーム・ジャングルジム用

注文コードNo.	042024 (P)
型　式	EFCK-2500B
標準価格	¥46,750(税別)

● 重量:4,282g

構成モジュール	型 式	注文コードNo.	使用数	詳 細
Ⓐ アタッチブラケット・φ20・M8	NO1862-214	131226	4	5-14
Ⓑ ジャングルジム・SUSパイプφ20	20*0.8*500	281812	4	5-8
Ⓒ ジャングルジム・SUSパイプφ20	20*0.8*1500	281814	4	5-8
Ⓓ パラレルコネクター・φ20φ20	N01861-106	131095	8	5-12
Ⓔ パイプエンドキャップ・φ20	R-CAP-20	171340	8	5-9
Ⓕ ティーコネクター#2・φ20φ20	N01861-405	131114	4	5-12

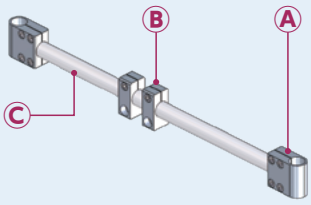

EFCK-2500B構成品

基礎フレーム・ジャングルジム用

注文コードNo.	041672
型　式	EFCK-2501

● 重量:457g

構成パーツ	型 式	注文コードNo.	使用数	詳 細
Ⓐ ティーコネクター#2・φ20φ20	N01861-405	131114	2	5-12
Ⓑ アタッチブラケット・φ20・M8	N01862-214	131226	2	5-14
Ⓒ ジャングルジム・SUSパイプφ20	20*0.8*500	281812	1	5-8

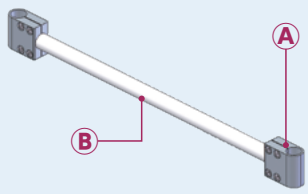

EFCK-2500B構成品

基礎フレーム・ジャングルジム用

注文コードNo.	041673
型　式	EFCK-2502

● 重量:363g

構成パーツ	型 式	注文コードNo.	使用数	詳 細
Ⓐ ティーコネクター#2・φ20φ20	N01861-405	131114	2	5-12
Ⓑ ジャングルジム・SUSパイプφ20	20*0.8*500	281812	1	5-8

(P) ポイント対象品

ロボットハンド製作事例

ジャングルジムパーツをベースに製作したハンド事例です。

ハンド製作事例①

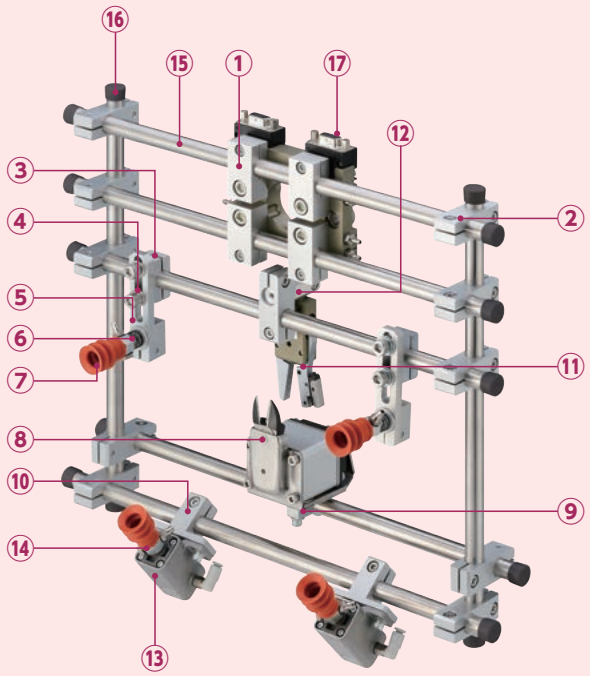

構成パーツ		型 式	注文コードNo.	使用数
①	アタッチブラケット・φ12・M6	N01862-201	131118	4
②	クロスコネクター・φ12φ12	N01861-202	131099	11
③	スライドブラケット・W・φ12	N01863-101	131128	2
④	スライドワッシャー・W・φ8/φ12	No1863-102	131129	2
⑤	スライド40ブラケット・W・φ12	N01863-107	131132	2
⑥	吸着金具・スモール用	VFIL1-S-5-P12	211006	2
⑦	吸着パッド	VAPH-20C-3	210661	4
⑧	ミニエアーニッパー・本体・逆刃付	NW3-35R	131644	1
⑨	ブラケット・W・φ12	N01915-106	131068	1
⑩	ブラケット・TH・φ12・MCD用	N01866-301	131181	2
⑪	ランナーチャックEM（センサー付き）	CHE-EM1-12-C	022999	1
⑫	ローテーションブラケット・φ12・12A	N01864-301	131168	1
⑬	ミニシリンダー・MCD	MCD1-10	123219	2
⑭	吸着金具・スモール・ミニシリンダー用	CP-063B	023195	2
⑮	SUSパイプφ12	12＊0.5＊500	271527	7
⑯	パイプエンドキャップ（黒）・φ12	R-CAP-12	171339	14
⑰	ツールチェンジャー・ツール側	OX-SBI	140182	1

ハンド製作事例②

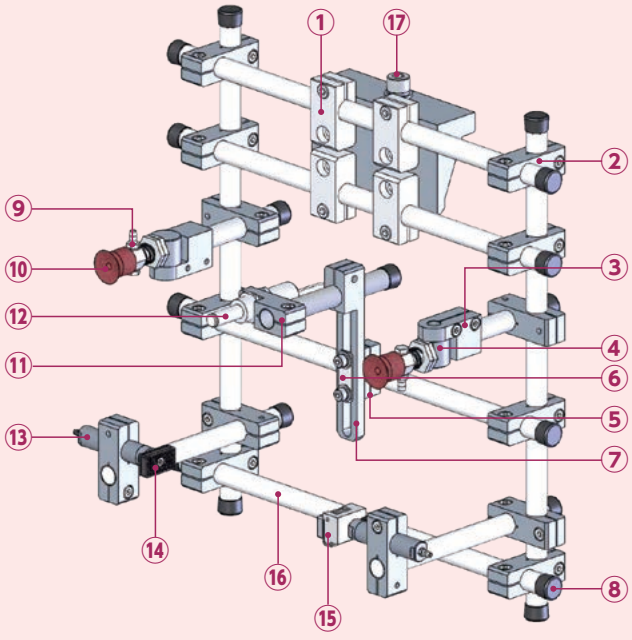

構成パーツ		型 式	注文コードNo.	使用数
①	アタッチブラケット・φ12・M6	N01862-201	131118	4
②	クロスコネクター・φ12φ12	N01861-202	131099	14
③	ローテーションブラケット・φ12・8B	N01864-101A	131600	2
④	ローテーションブラケット・φ8・M12A	N01864-205-2	131433	2
⑤	スライドブラケット・W・φ12	N01863-101	131128	1
⑥	スライドワッシャー・W・φ8/φ12	No1863-102	131129	1
⑦	スライド70ブラケット・W・φ12	N01863-103	131130	1
⑧	パイプエンドキャップ（黒）・φ12	R-CAP-12	171339	17
⑨	吸着金具・スモール用	VFIL-S-5A	210974	2
⑩	吸着パッド	VAPH-20C	210194	2
⑪	コネクター・SSW用	N01861-108	131097	1
⑫	スターセンサー	SSW-15	181139	1
⑬	パイプシリンダー	MCP1-1210	123699	2
⑭	当板・角型・黒・マイクロシリンダー用	CPUM-01	022797	1
⑮	当板・角型・SW付・マイクロシリンダー用	L1131-100	110568	1
⑯	SUSパイプφ12	12＊0.5＊500	271527	7
⑰	チャックワンタッチ・手動・ツール側	OA1-SAI	140257	1

ロボットハンド製作事例

ハンド製作事例③

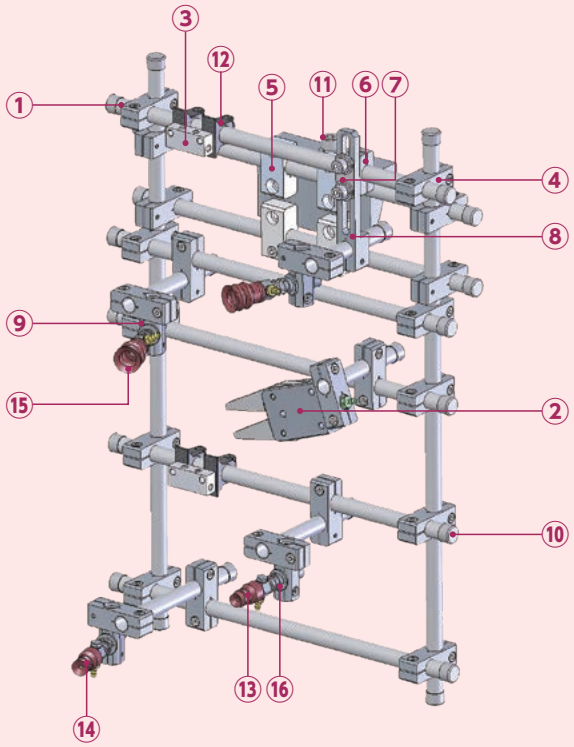

構成パーツ		型 式	注文コードNo.	使用数
①	SUSパイプφ12	12＊0.6＊500	271527	12
②	ランナーチャックEL（センサー無し）	CHK-EL1-12	022994	1
③	マニホールド	MM-6P	122034	2
④	φ12φ12クロスコネクタ	N01861-202	131099	23
⑤	アタッチブラケット・φ12・M6	N01862-201	131118	4
⑥	スライドブラケット・W・φ12	N01863-101	131128	1
⑦	スライドワッシャー・W・φ8/φ12	N01863-102	131129	1
⑧	スライド70ブラケット・W・φ12	N01863-103	131130	1
⑨	ローテーションブラケット・φ12・12A	N01864-301	131168	4
⑩	パイプエンドキャップ（黒）・φ12	R-CAP-12	171339	23
⑪	チャックワンタッチ・手動・ツール側	OA1-SAI	140257	1
⑫	樹脂固定具（M4）	RCB12	171212	4
⑬	吸着パット	TR-1062-3	196135	1
⑭	吸着パット	TR-1062-4	196136	1
⑮	ジャバラパット	VAPH-20C-3	210661	2
⑯	吸着金具（スモール）	VFIL1-S-10-P12	211008	4

ハンド製作事例④

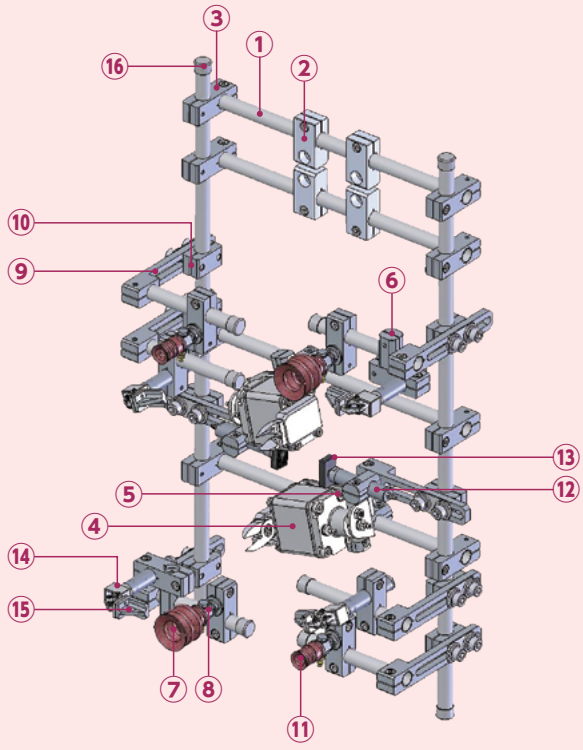

構成パーツ		型 式	注文コードNo.	使用数
①	SUSパイプφ12	12＊0.6＊500	271527	7
②	アタッチブラケット・φ12・M6	N01862-201	131118	4
③	クロスコネクター・φ12φ12	N01861-202	131099	16
④	ミニエアーニッパー・本体・正刃付	NW3-35	131643	2
⑤	ブラケット・W・φ12	N01915-106	131068	2
⑥	ローテーションブラケット・φ12・12A	N01864-301	131168	8
⑦	ジャバラパット	VAPH-30C-3	210662	2
⑧	吸着金具（スモール）	VFIL1-S-5-P12	211006	4
⑨	スライド70ブラケット・W・φ12	N01863-103	131130	8
⑩	スライドブラケット・W・φ12	N01863-101	131128	8
⑪	ジャバラパット	VAPH-15C-3	210697	2
⑫	パイプシリンダー	MCP1-1220	123700	2
⑬	マイクロミニシリンダー用当板角型	CPUM-01	022797	2
⑭	パイプ複合チャックEφ12・90°	J25410-40A	090204	4
⑮	90度フラットA	N01871-101	131218	4
⑯	パイプエンドキャップ・φ12	N01902-002	131211	10

ハンド製作事例⑤

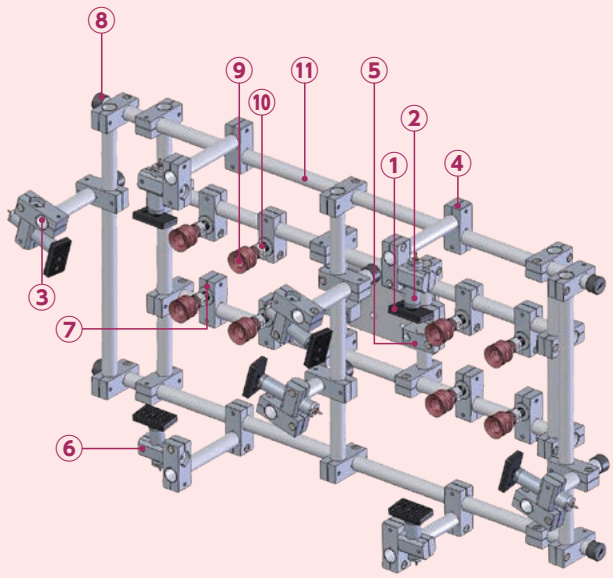

構成パーツ		型 式	注文コードNo.	使用数
①	ミニシリンダー用当板角型（黒2ヶ穴）	CPL-060	023336	8
②	パイプシリンダー	MCP1-2010	123701	4
③	パイプシリンダー	MCP1-2030	123703	4
④	クロスコネクター・φ20φ20	N01861-206	131101	42
⑤	アタッチブラケット・φ20・M6	N01862-207	131123	4
⑥	ローテーションブラケット・φ20・20A	N01864-304	131171	8
⑦	φ20プッシュナットM12	N01868-409	131205	8
⑧	パイプエンドキャップ（黒）・φ20	R-CAP-20	171340	8
⑨	ジャバラパット	VAPH-30C-3	210662	8
⑩	吸着金具固定式	VFILK-S-M12	210698	8
⑪	SUSパイプφ20	20＊0.8＊1000	281813	8

ハンド製作事例⑥

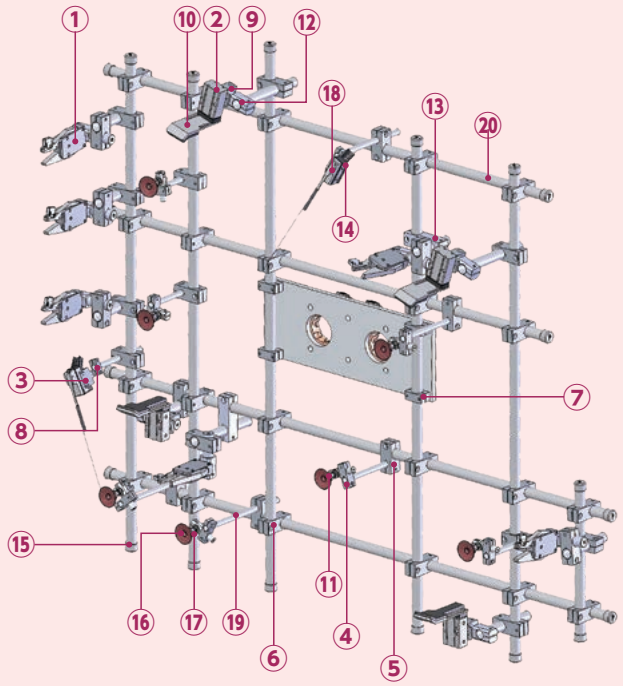

構成パーツ		型 式	注文コードNo.	使用数
①	ランナーチャックEX（リミットSW付）	CHK-EX1-20-C1	023007	6
②	ミニコンテナシリンダー	NCON-M20W	130711	4
③	センサーブラケット	N01915-201	131077	2
④	クロスコネクター・φ12φ12	N01861-202	131099	7
⑤	クロスコネクター・φ20φ12	N01861-204	131100	9
⑥	クロスコネクター・φ20φ20	N01861-206	131101	36
⑦	スライドブラケット・W・φ20	N01863-111	131134	4
⑧	スライドブラケット・φ12	N01863-201	131145	2
⑨	ブラケット・T・φ20・MCD用	N01866-303	131183	4
⑩	当板・ミニコン用	NCON-CP-05	131260	4
⑪	ローテーションブラケット・φ12・12AL	N01864-301L	131567	7
⑫	ローテーションブラケット・φ20・20AL	N01864-304L	131568	10
⑬	ロスコネクター・ロング・φ20・φ20	N01861-206B	131573	2
⑭	マイクロケース	OM-1	140039	2
⑮	パイプエンドキャップ・φ20	R-CAP-20	171340	20
⑯	吸着パット（埋め込み式）	VAPH-40C	210196	7
⑰	吸着金具・スモール用	VFIL1-S-5-P12	211006	7
⑱	高感度、小勢力ヒンジレバー型	Z-15GW55-B	250017	2
⑲	SUSパイプφ12	12＊0.6＊1500	271529	1
⑳	SUSパイプφ20	20＊0.8＊1000	281813	4

パーツ使用事例

吸着パッド取付け例

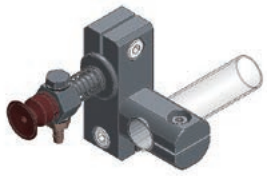

構成パーツ	型　式	注文コードNo.
吸着金具・ミニ用	VFIL2-SS-10-P12	211034
吸着パッド・埋込式・シリコン・茶	VAPH-14C	210616
クロスコネクター・φ12φ12	N01861-202	131099
ローテーションブラケット・φ12・12A	N01864-301	131168

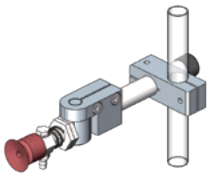

構成パーツ	型　式	注文コードNo.
クロスコネクター・φ12φ12	N01861-202	131099
ローテーションブラケット・φ12・8B	N01864-101A	131600
ローテーションブラケット・φ8・M12A	N01864-205	131433
吸着金具・スモール用 (M5)	VFIL-S-5A	210974
吸着パッド・埋込式・シリコン・茶	VAPH-20C	210194
パイプエンドキャップ (黒)・φ12	R-CAP-12	171339
ジャングルジム・SUSパイプφ12 ※	12*0.6*500	271527

※80mmで切断して使用しています。

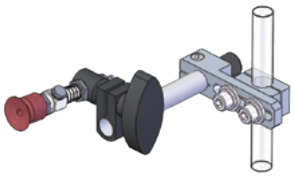

構成パーツ	型　式	注文コードNo.
スライドブラケット・W・φ12	N01863-101	131128
スライド40ブラケット・W・φ12	N01863-107	131132
パイプエンドキャップ (黒)・φ12	R-CAP-12	171339
スライドワッシャー・W・φ8／φ12	N01863-102	131129
吸着金具・回止式・スモール用	VFILB2-SH	211045
吸着パット・埋込式・シリコン・茶	VAPH-20C	210194
クリップ・TMA・φ12＊φ10	TMA-CL (12*10)	196564
ジャングルジム・SUSパイプφ12 ※	12*0.6*500	271527

※100mmで切断して使用しています。



構成パーツ	型　式	注文コードNo.
吸着金具・ミニ用	VFIL2-SS-10-P12	211034
吸着パッド・埋込式・シリコン・茶	VAPH-14C	210616
スライドブラケット・W・φ12	N01863-101	131128
スライド40ブラケット・W・φ12	N01863-107	131132
スライドワッシャー・W・φ8φ12	N01863-102	131129

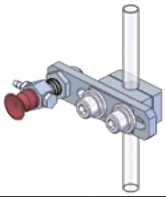

構成パーツ	型　式	注文コードNo.
スライドブラケット・W・φ8	N01863-113	131217
スライドワッシャー・W・φ8／φ12	N01863-102	131129
スライド40ブラケット・W・M10	N01863-117	131139
吸着金具・ミニ用	VFIL1-SS-5	211029
吸着パッド・埋込式・シリコン・茶	VAPH-14C	210616

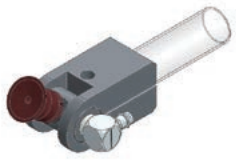

構成パーツ	型　式	注文コードNo.
吸着パッド・埋込式・シリコン・茶	VAPH-14C	210616
吸着アタッチヘッド・M5・ミニ用	N01392-201	131208
サクションローテ＃B・M5・φ12	N01868-102	131192
サクションローテ＃A・φ12	N01868-101	131191

エアーシリンダー取付け例



構成パーツ	型　式	注文コードNo.
当板・角型・黒2穴・ミニシリンダー用	CPL-060	023336
ミニシリンダー・MCD用	MCD1-10	123219
ブラケット・T・φ12・MCD用	N01866-101	131176



構成パーツ	型　式	注文コードNo.
当板・角型・黒SW付・ミニシリンダー用	KRCR-5000	101832
ミニシリンダー・MCD用	MCD1-10	123219
ブラケット・TH・φ12・MCD用	N01866-301	131181

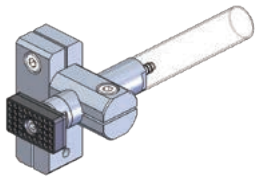

構成パーツ	型　式	注文コードNo.
パイプシリンダー	MCP1-1210	123699
当板・角型・黒・マイクロミニシリンダー用	CPUM-01	022797
クロスコネクター・φ12φ12	N01861-202	131099
ローテーションブラケット・φ12・12A	N01864-301	131168
六角穴付ボルト (サンカシロ)	M3*6	123231

エアーニッパー取付け例

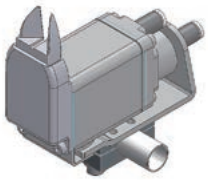

構成パーツ	型　式	注文コードNo.
ブラケット・W・φ12	N01915-106	131068
ミニエアーニッパー・本体・正刃	NW3-20	131629

センサー取付け例

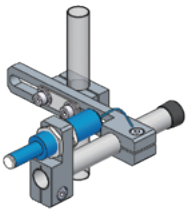

構成パーツ	型　式	注文コードNo.
スライドブラケット・W・φ12	N01863-101	131128
スライドワッシャー・W・φ8／φ12	N01863-102	131129
スライド70ブラケット・W・φ12	N01863-103	131130
コネクター・SSW用	N01861-108	131097
スターセンサー	SSW-15	181139
パイプエンドキャップ (黒)・φ12	R-CAP-12	171339
ジャングルジム・SUSパイプφ12 ※	12*0.6*500	271527

※100mmで切断して使用しています。

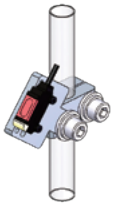

構成パーツ	型　式	注文コードNo.
スライドブラケット・W・φ12	N01863-101	131128
センサーブラケット	N01915-201	131077
光電センサー	E3T-SL21R (NPN)	041412

MEMO

レッツジョイント

▶ 多種多様なパーツの組み合わせにより、ワーク形状に合ったロボットハンドを簡単に製作できます。
▶ 軽量で加工の容易なアルミ材を使用。

フレーム・モジュール

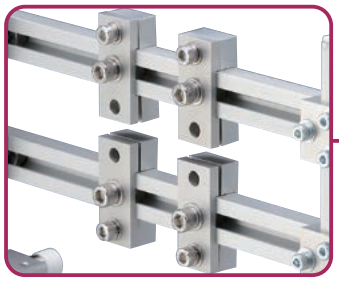

掴む

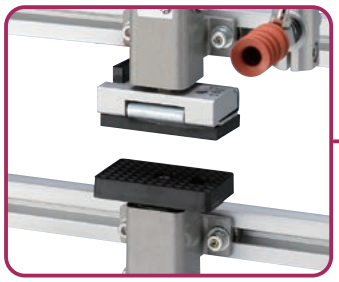

吸着

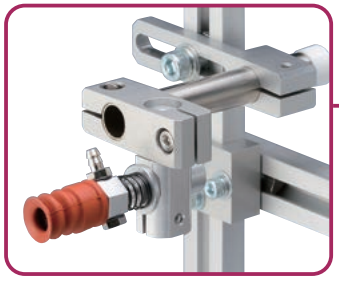

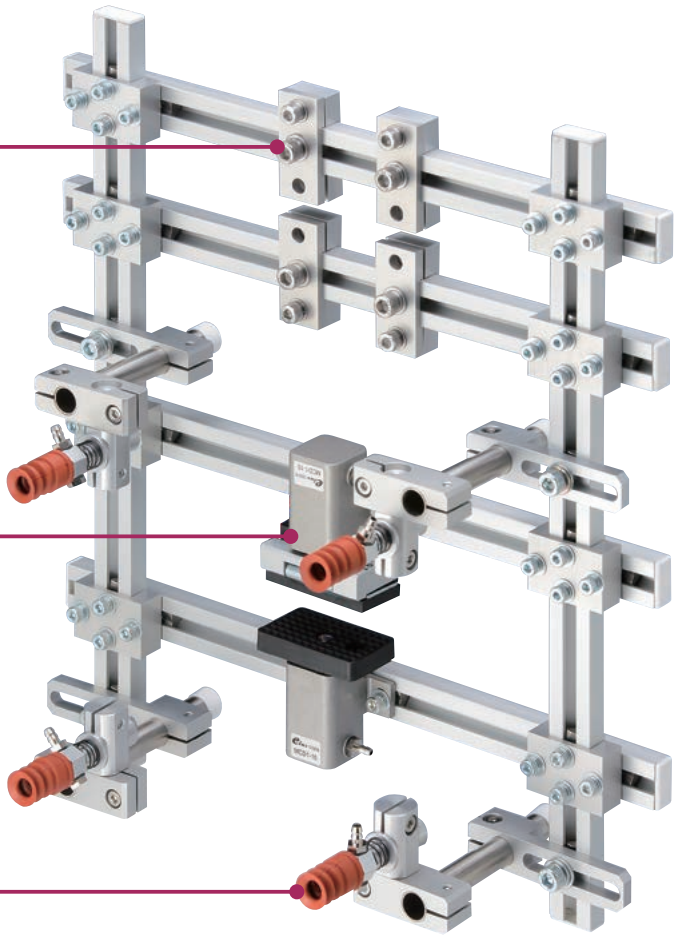

配管部品は 6-1

レッツジョイントシリーズは３種類のアルミ引き抜き材を基本とし、ロボットハンドを構成します。
製品に合った取出し方法を決定後、レッツジョイント商品一覧から個々の部品を選定します。

■その他の構成パーツ使用例

▶ レッツジョイント＋コネクター＋ブラケット＋ナット

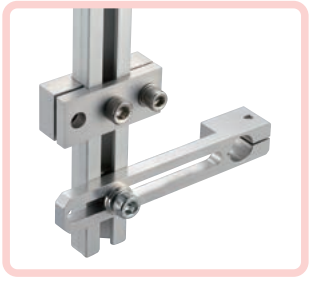



注文コードNo.	271520 Ⓟ
型　　式	10*20*500
標 準 価 格	¥550 (税別)



注文コードNo.	131130 Ⓟ
型　　式	N01863-103
標 準 価 格	¥1,450 (税別)



注文コードNo.	131222 Ⓟ
型　　式	N01911-204-205SET
標 準 価 格	¥2,420 (税別)



注文コードNo.	131056 Ⓟ
型　　式	N01914-103
標 準 価 格	¥130 (税別)

Ⓟ ポイント対象品

レッツジョイント商品一覧

3種類のアルミ引き抜き材をベースに各種パーツを取付けることが出来ます。



スマートフォン等にて、QRコードから商品の動画がご覧いただけます。

図面等の詳細は、einsオンラインショップ（www.eins1.jp）にてご確認頂けます。

■仕　様

	品名		注文コードNo. 型式	標準価格（税別）
フレーム	レッツジョイント・PROFILE		271520 P 10*20*500	¥550
			271521 P 10*20*1000	¥1050
			271515 P 10*20*1500	¥1,600
			281807 P 25*25*500	¥650
			281809 P 25*25*1000	¥1,250
			281753 P 25*25*1500	¥1,900
			281808 P 25*50*500	¥1,050
			281810 P 25*50*1000	¥2,050
			281754 P 25*50*1500	¥3,100
アルミエンドキャップ	アルミエンドキャップ・10-20		131213 P N01902-004	¥120
	アルミエンドキャップ・25-25		131214 N01902-005	¥80
	アルミエンドキャップ・25-50		131215 P N01902-006	¥130
コネクターセット	コネクター20・セットB		131221 P N01911-201-203SET	¥5,170
	コネクター20・セットC		131222 P N01911-204-205SET	¥2,420
	クロスコネクター・20/25・セットA		131223 P N01911-208-106-201SET	¥5,720
	コネクター25・セットA		131224 P N01911-101-102SET	¥5,280
コネクター	クロスコネクター・20		131028 P N01911-206	¥1,210
	クロスコネクター・25		131019 P N01911-103	¥2,310
	クロスコネクター・25/50		131033 P N01911-401	¥2,970

	品名		注文コードNo. 型式	標準価格（税別）
コネクター	クロスコネクター・50		131032 P N01911-301	¥3,520
	コネクター20・F		131029 P N01911-207	¥1,100
	コネクター20・G		131031 P N01911-209	¥940
	シリンダコネクター25・A		131020 P N01911-104	¥2,530
	シリンダコネクター25・B		131021 P N01911-105	¥2,530
ブロック	コネクターブロック50・B		131040 P N01912-203	¥3,520
	コネクターブロック・GCYL用		131039 P N01912-202	¥4,790
	コネクターブロック・ライト		131038 P N01912-106	¥880
	コネクターブロック25/50・A		131041 P N01912-301	¥2,700
	コネクターブロック25・C		131035 P N01912-103	¥1,240
	コネクターブロック25・D		131036 P N01912-104	¥1,540
ブラケット	スライド40ブラケット・M3	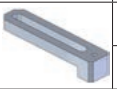	131158 P N01863-214	¥1,250
	スライド40ブラケット・M5		131147 P N01863-203	¥1,200
	スライド40ブラケット・M6		131156 P N01863-212	¥1,250
	スライド40ブラケット・PT1/8		131154 P N01863-210	¥1,650
	スライド40ブラケット・W・M10		131139 P N01863-117	¥770
	スライド40ブラケット・W・M12		131140 P N01863-118	¥910
	スライド40ブラケット・W・M17		131143 P N01863-122	¥990
	スライド40ブラケット・φ8		131152 P N01863-208	¥1,500

P ポイント対象品

レッツジョイント商品一覧

図面等の詳細は、einsオンラインショップ（www.eins1.jp）にてご確認頂けます。

	品名		注文コードNo. 型式	標準価格（税別）
ブラケット	スライド40 ブラケット・W・φ8	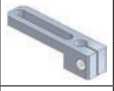	131131 P N01863-106	¥1,400
	スライド40 ブラケット・W・φ12		131132 P N01863-107	¥1,400
	スライド40 ブラケット・W・φ20		131137 P N01863-114	¥1,650
	スライド40 ブラケット・T・W・φ8		230051 P XL0005-102	¥1,620
	スライド40 ブラケット・T・φ8		230056 P XL0005-107	¥1,750
	スライド40 ブラケット・T・φ12		230052 P XL0005-103	¥1,600
	スライド40 ブラケット・T・φ20		230054 P XL0005-105	¥1,850
	スライド70 ブラケット・M3	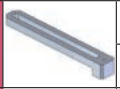	131159 P N01863-217	¥1,350
	スライド70 ブラケット・M5	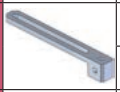	131148 P N01863-204	¥1,300
	スライド70 ブラケット・M6	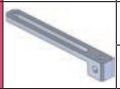	131157 P N01863-213	¥1,450
	スライド70 ブラケット・PT1/8	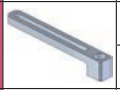	131155 P N01863-211	¥1,850
	スライド70 ブラケット・W・M10		131141 P N01863-120	¥1,100
	スライド70 ブラケット・W・M12		131142 P N01863-121	¥1,100
	スライド70 ブラケット・W・M17		131144 P N01863-124	¥1,210
	スライド70 ブラケット・φ8		131153 P N01863-209	¥1,900
	スライド70 ブラケット・W・φ8		131133 P N01863-110	¥1,520
	スライド70 ブラケット・W・φ12	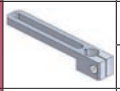	131130 P N01863-103	¥1,450
	スライド70 ブラケット・W・φ20	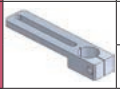	131138 P N01863-115	¥2,350
	スライド70 ブラケット・T・W・φ8		230053 P XL0005-104	¥1,700

	品名		注文コードNo. 型式	標準価格（税別）
ブラケット	スライド70 ブラケット・T・φ8		230057 P XL0005-108	¥2,100
	スライド70 ブラケット・T・φ12	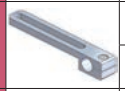	230050 P XL0005-101	¥1,550
	スライド70 ブラケット・T・φ20		230055 P XL0005-106	¥2,600
	スイングブラケット		131065 P N01915-102	¥1,380
	コネクター ブラケット25・E		131037 P N01912-105	¥1,180
	サクションリンク ブラケット・M12		131090 P N01918-201	¥770
	シリンダー ブラケット・φ8		131075 P N01915-113	¥1,960
	シリンダー ブラケット・φ12		131074 P N01915-112	¥1,980
	シリンダー ブラケット・φ20		131066 P N01915-103	¥2,200
	リンクブラケット 25/50		131034 P N01911-402	¥1,350
	チャックブラケット・φ12		131067 P N01915-105	¥1,210
	センサーブラケット		131077 P N01915-201	¥1,430
	ニッパーブラケット・D		131081 P N01915-304	¥2,820
	ニッパーブラケット・E		131082 P N01915-305	¥3,590
	ブラケット・NCON		131083 P N01915-401	¥2,810
	ブラケット・φ8		131073 P N01915-111	¥1,160
	ブラケット・φ12		131071 P N01915-109	¥1,210
	ブラケット・φ20		131072 P N01915-110	¥1,490
	ブラケット・W・φ8		131070 P N01915-108	¥1,210

P ポイント対象品



スマートフォン等にて、QRコードから
商品の動画がご覧いただけます。

	品名		注文コードNo. 型式	標準価格（税別）
ブラケット	ブラケット・W・φ12		131068 P N01915-106	¥1,210
	ブラケット・W・φ20		131069 P N01915-107	¥1,430
	ローテーションブラケット・φ20		131064 P N01915-101	¥990
プレート	コネクタープレート20・A		131413 P N01913-201	¥880
	コネクタープレート25・A		131406 P N01913-101	¥1,450
	コネクタープレート25・B		131407 P N01913-102	¥900
	コネクタープレート25・C		131405 P N01913-103	¥1,000
	コネクタープレート25・D		131408 P N01913-104	¥1,000
	コネクタープレート25・F		131410 P N01913-106	¥1,830
	コネクタープレート25・G		131411 P N01913-107	¥1,430
	コネクタープレート25・H		131412 P N01913-108	¥1,000
	コネクタープレート25/50・A		131416 P N01913-401	¥1,200
	コネクタープレート50・A		131414 P N01913-301	¥1,750
	コネクタープレート50・B		131415 P N01913-302	¥1,320
ワッシャー	ワッシャー A・レッツジョイント用		131087 P N01918-102	¥110
	ワッシャー B・レッツジョイント用		131088 P N01918-103	¥100
ナット	ナット・M4		131061 P N01914-108	¥140
	ナット・M4・2P・32、M5・2P・28		131063 P N01914-202	¥300
	ナット・M4・2P・38、M3・2P・20		131062 P N01914-201	¥320

	品名		注文コードNo. 型式	標準価格（税別）
ナット	ナット・M6	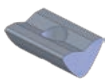	131056 P N01914-103	¥130
	ナット・M6・2P・12	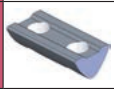	131055 P N01914-102	¥130
	ナット・M6・2P・15		131054 P N01914-101	¥160
	ナット・M6・2P・20		131058 P N01914-105	¥140
	ナット・M6・2P・25		131059 P N01914-106	¥150
	ナット・M6・3P・15		131057 P N01914-104	¥250
	ナット・M6・3P・30		131060 P N01914-107	¥280
ガイドバー	ガイドバー・100		131084 P N01916-201	¥880
	ガイドバー・200		131085 P N01916-202	¥1,380
スペーサー	スペーサー25・T5・P25		131086 P N01918-101	¥1,050
プレート	アタッチプレート・A		131091 P N01918-301	¥9,350

P ポイント対象品

基礎フレームモジュール

レッツジョイント用のハンドパーツをモジュール化しました。

図面等の詳細は、einsオンラインショップ（www.eins1.jp）にてご確認頂けます。

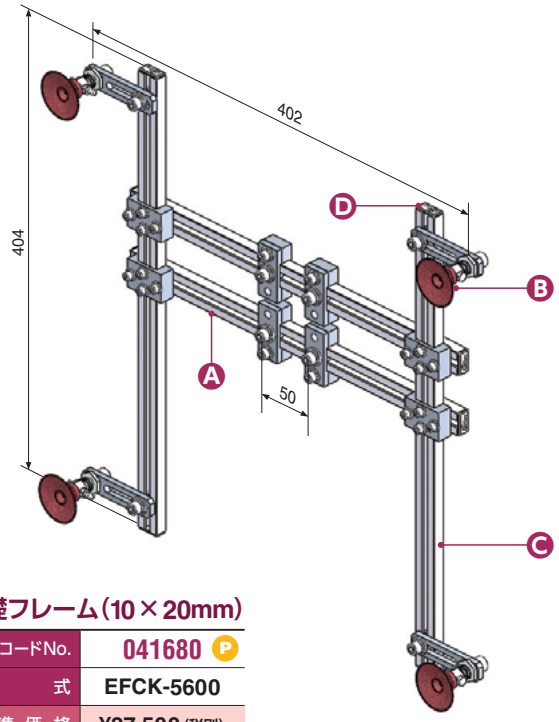

基礎フレーム（10×20mm）

注文コードNo.	041680 P
型　式	EFCK-5600
標準価格	¥27,500（税別）

● 重量：775g

構成モジュール	型 式	注文コードNo.	使用数	詳 細
A 基礎フレーム・レッツジョイント用	EFCK-5601	041681	2	5-38
B 吸着モジュール・レッツジョイント用	LSM-003	110571	4	5-39
C レッツジョイント・PROFILE	10*20*500	271520	2	5-35
D アルミエンドキャップ・10-20	N01902-004	131213	4	5-35

基礎フレーム・レッツジョイント用　EFCK-5600構成品…A

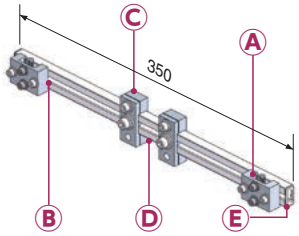

注文コードNo.	041681 P
型　式	EFCK-5601
標準価格	¥9,350（税別）

● 重量：180g

構成パーツ	型 式	注文コードNo.	使用数	詳 細
A コネクター 20・F	N01911-207	131029	2	5-35
B ナット・M4	N01914-108	131061	8	5-37
C コネクター 20・セットC	N01911-204-205set	131222	2	5-35
D レッツジョイント・PROFILE	10*20*500	271520	1	5-35
E アルミエンドキャップ・10-20	N01902-004	131213	2	5-35

基礎フレーム・レッツジョイント用

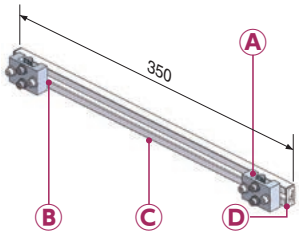

注文コードNo.	041682 P
型　式	EFCK-5602
標準価格	¥3,630（税別）

● 重量：130g

構成パーツ	型 式	注文コードNo.	使用数	詳 細
A コネクター 20・F	N01911-207	131029	2	5-35
B ナット・M4	N01914-108	131061	8	5-37
C レッツジョイント・PROFILE	10*20*500	271520	1	5-35
D アルミエンドキャップ・10-20	N01902-004	131213	2	5-35

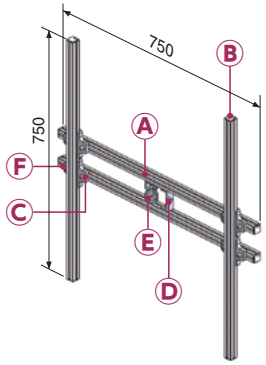

基礎フレーム（25×25mm）

注文コードNo.	041683 P
型　式	EFCK-7000
標準価格	¥18,700（税別）

● 重量：3,114g

構成パーツ	型 式	注文コードNo.	使用数	詳 細
A レッツジョイント・25*25*1500	25*25*1500	281753	2	5-35
B アルミエンドキャップ・25・25	N01902-005	131214	8	5-35
C クロスコネクター・25	N01911-103	131019	4	5-35
D コネクターブロック25・C	N01912-103	131035	4	5-35
E ナット・M6・2P・15	N01914-101	131054	4	5-37
F ナット・M6	N01914-103	131056	16	5-37

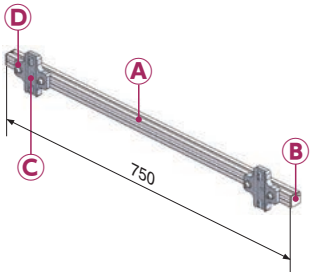

基礎フレーム・レッツジョイント用

注文コードNo.	041685 P
型　式	EFCK-7002
標準価格	¥7,370（税別）

● 重量：961g

構成パーツ	型 式	注文コードNo.	使用数	詳 細
A レッツジョイント・25*25*1000	25*25*1000	281809	1	5-35
B アルミエンドキャップ・25・25	N01902-005	131214	2	5-35
C クロスコネクター・25	N01911-103	131019	2	5-35
D ナット・M6	N01914-103	131056	8	5-37

販売方法変更(単体販売へ変更)

▶販売方法変更品

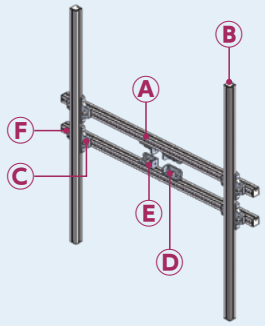

基礎フレーム

注文コードNo.	041686
型　式	EFCK-7500

● 重量：3,476g

構成パーツ	型 式	注文コードNo.	使用数	詳 細
Ⓐ レッツジョイント・25＊25＊1500	25＊25＊1500	281753	2	5-35
Ⓑ アルミエンドキャップ・25・25	N01902-005	131214	8	5-35
Ⓒ クロスコネクター・25	N01911-103	131019	4	5-35
Ⓓ コネクターブロック25・D	N01912-104	131036	4	5-35
Ⓔ ナット・M6・2P・15	N01914-101	131054	4	5-37
Ⓕ ナット・M6	N01914-103	131056	16	5-37

※PROFILE単品注文の場合、長さは1,500mmとなります。



基礎フレーム・レッツジョイント用

注文コードNo.	041684
型　式	EFCK-7001

● 重量：1,030g

構成パーツ	型 式	注文コードNo.	使用数	詳 細
Ⓐ クロスコネクター・25	N01911-103	131019	2	5-35
Ⓑ コネクターブロック25・D	N01912-104	131036	2	5-35
Ⓒ ナット・M6・2P・15	N01914-101	131054	2	5-37
Ⓓ アルミエンドキャップ・25・25	N01902-005	131214	2	5-35
Ⓔ PROFILE25＊25	25＊25＊500	281807	1	5-35

※PROFILE単品注文の場合、PROFILE長は500mmとなります。

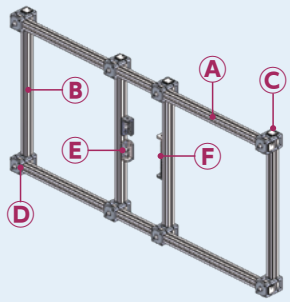

基礎フレーム

注文コードNo.	041689
型　式	EFCK-7600

● 重量：3,992g

構成パーツ	型 式	注文コードNo.	使用数	詳 細
Ⓐ レッツジョイント・25＊25＊1000	25＊25＊1000	281809	2	5-35
Ⓑ レッツジョイント・25＊25＊500	25＊25＊500	281807	4	5-35
Ⓒ アルミエンドキャップ・25・25	N01902-005	131214	12	5-35
Ⓓ コネクター25・セットA	N01911-101-102SET	131224	8	5-35
Ⓔ コネクターブロック25・D	N01912-104	131036	4	5-35
Ⓕ ナット・M6・2P・15	N01914-101	131054	4	5-37

※PROFILE単品注文の場合、長さは1,000mm、500mmとなります。

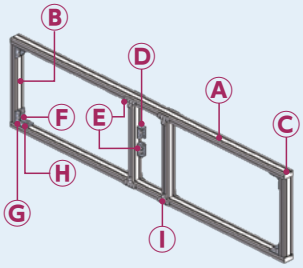

基礎フレーム

注文コードNo.	041692
型　式	EFCK-8000

● 重量：7,612g

構成パーツ	型 式	注文コードNo.	使用数	詳 細
Ⓐ レッツジョイント・25＊50＊1500	25＊50＊1500	281754	2	5-35
Ⓑ レッツジョイント・25＊50＊500	25＊50＊500	281808	4	5-35
Ⓒ アルミエンドキャップ・25・50	N01902-006	131215	4	5-35
Ⓓ コネクターブロック25・D	N01912-104	131036	4	5-35
Ⓔ ナット・M6・2P・15	N01914-101	131054	20	5-37
Ⓕ コネクターブロック50・B	N01912-203	131040	4	5-35
Ⓖ ナット・M6・2P・20	N01914-105	131058	8	5-37
Ⓗ ナット・M6・2P・25	N01914-106	131059	8	5-37
Ⓘ コネクタープレート25・D	N01913-104	131408	8	5-37

※PROFILE単品注文の場合、長さは1,500mm、500mmとなります。

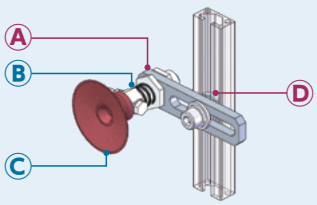

吸着モジュール・レッツジョイント用

注文コードNo.	110571 P
型　式	LSM-003
標 準 価 格	¥2,100 (税別)

● 重量：50g

構成パーツ	型 式	注文コードNo.	使用数	詳 細
Ⓐ スライド40ブラケット・W・M12	N01863-118	131140	1	5-35
Ⓑ 吸着金具・スモール用	VFIL-S-5A	210974	1	3-26
Ⓒ 吸着パッド・埋込式・シリコン・茶	VAPH-40C	210196	1	3-5
Ⓓ ナット・M6	N01914-103	131056	1	5-37

ロボットハンド製作事例

レッツジョイントパーツをベースに製作したハンド事例です。

ハンド製作事例①

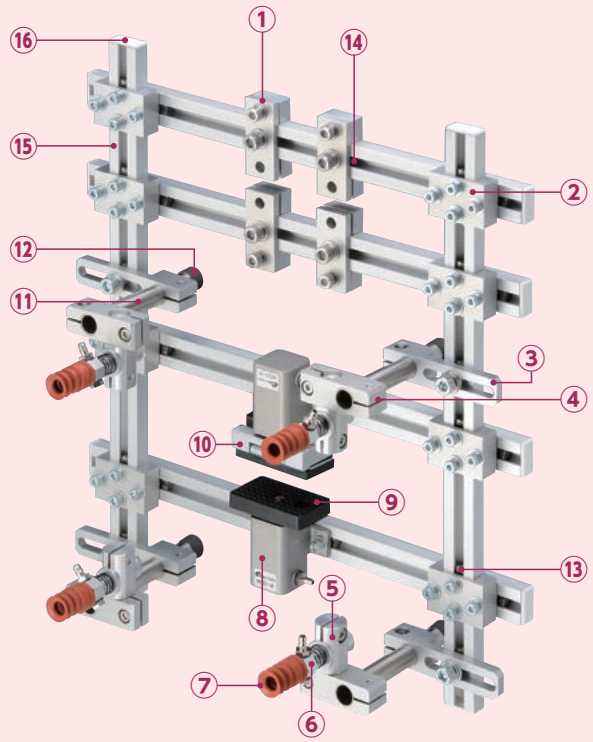

構成パーツ		型 式	注文コードNo.	使用数
①	コネクター 20・セットC	N01911-201-203SET	131222	4
②	コネクター 20F	N01911-207	131029	8
③	スライド40BKT・W・φ12	N01863-107	131132	4
④	クロスコネクター・φ12φ12	N01861-202	131099	4
⑤	ローテーションブラケット・φ12・12A	N01864-301	131600	4
⑥	吸着金具・スモール用	VFIL1-S-5-P12	211006	4
⑦	吸着パッド	VAPH-20C-3	210661	4
⑧	ミニシリンダー・MCD	MCD1-10	123219	2
⑨	当板・角型・黒2穴・ミニシリンダー用	CPL-060	023336	1
⑩	当板・角型・SW付・ミニシリンダー用	KRCR-5000	101832	1
⑪	SUSパイプφ12	12＊0.5＊500	271527	1
⑫	パイプエンドキャップ(黒)・φ12	R-CAP-12	171339	4
⑬	ナット・M4	N01914-108	131061	36
⑭	ナット・M6	N01914-103	131056	4
⑮	フレーム(レッツジョイント)	10*20*1000	271515	3
⑯	アルミエンドキャップ・10-20	N01902-004	131213	12

ハンド製作事例②

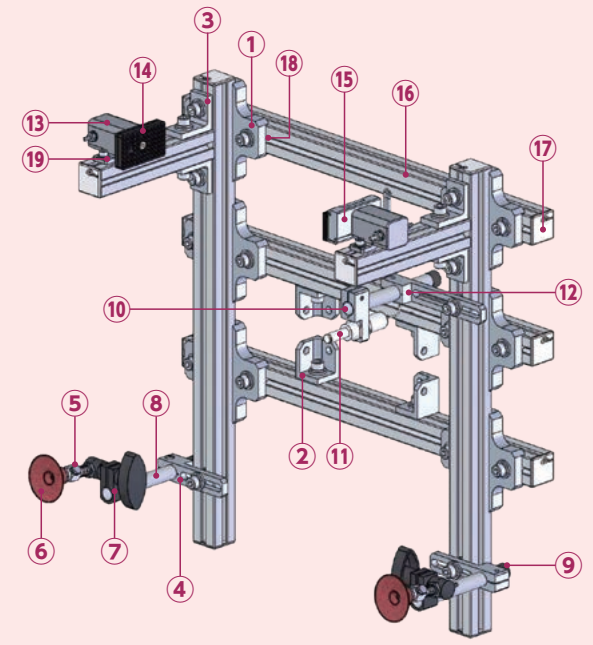

構成パーツ		型 式	注文コードNo.	使用数
①	クロスコネクター・20	N01911-103	131019	6
②	コネクターブロック・25・D	N01912-104	131036	4
③	コネクターブロック・ライト	N01912-106	131038	4
④	スライド40BKT・W・φ12	N01863-107	131132	2
⑤	吸着金具・スモール用	VFIL1-S-5-P12	211006	2
⑥	吸着パッド	VAPH-40C	210196	2
⑦	クリップ・TMA・φ12＊φ12	TMA-CL(12*12)	196562	2
⑧	SUSパイプφ12	12*0.5*500	271527	1
⑨	パイプエンドキャップ(黒)・φ12	R-CAP-12	171339	3
⑩	コネクター・SSW用	N01861-108	131097	1
⑪	スターセンサー	SSW-15	181139	1
⑫	ブラケット・W・φ12	N01915-106	131068	1
⑬	ミニシリンダー・MCD	MCD1-10	123219	2
⑭	当板・角型・黒2穴・ミニシリンダー用	CPL-060	023336	1
⑮	当板・角型・SW付・ミニシリンダー用	KRCR-5000	101832	1
⑯	フレーム(レッツジョイント)	25＊25＊500	281807	6
⑰	アルミエンドキャップ・25-25	N01902-005	131214	12
⑱	ナット・M6	N01914-103	131056	40
⑲	ナット・M4　2P32.M3 2P28	N01914-202	131063	2

パーツ使用事例

吸着パッド取付け例

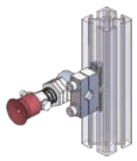

構成パーツ	型　式	注文コードNo.
ブラケット・φ8	N01915-111	131073
ローテーションブラケット・φ8・M12A	N01864-205	131433
吸着金具・スモール用	VFIL-S-5A	210974
吸着パッド・埋込式・シリコン・茶	VAPH-20C	210194
ナット・M4	N01914-108	131061
スライドワッシャー・φ8／φ12	N01863-202	131146
六角穴付ボルト（サンカシロ）	M4*25	122798
M4用SW、平W	M4	122773、122778

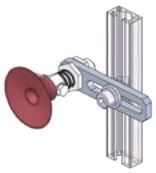

構成パーツ	型　式	注文コードNo.
スライド40ブラケット・W・M12	N01863-118	131140
吸着金具・スモール用	VFIL-S-5A	210974
吸着パッド・埋込式・シリコン・茶	VAPH-40C	210196
ナット・M6	N01914-103	131056
六角穴付ボルト（SW平W付き）三価白	M6*15（E）	122821

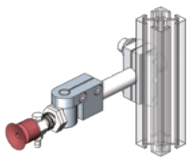

構成パーツ	型　式	注文コードNo.
ナット・M6・3P・15	N01914-104	131057
チャックブラケット・φ12	N01915-105	131067
ローテーションブラケット・φ12・8B	N01864-101A	131600
ローテーションブラケット・φ8・M12A	N01864-205	131433
吸着金具・スモール用	VFIL-S-5A	210974
吸着パッド・埋込式・シリコン・茶	VAPH-20C	210194
パイプエンドキャップ（黒）・φ12	R-CAP-12	171339
ジャングルジム・SUSパイプφ12 ※	12*0.6*500	271527
六角穴付ボルト（サンカシロ）	M6*25	122969
M6用SW、平W	M6	122775、122780

※80mmで切断して使用してください。

エアシリンダー取付け例

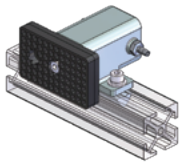

構成パーツ	型　式	注文コードNo.
ミニシリンダー・MCD1	MCD1-10	123219
当板・角型・黒2穴・ミニシリンダー用	CPL-060	023336
ナット・M4・2P・38、M3・2P・20	N01914-201	131062
継手	BF-5	190109
六角穴付ボルト（SW平W付き）三価白	M4*12（E）	122812
六角穴付ボルト（サンカシロ）	M4*10	122795

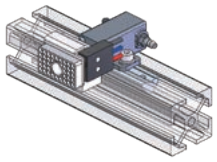

構成パーツ	型　式	注文コードNo.
マイクロミニシリンダー	UMCD-10	200123
当板・角型・SW付・マイクロミニシリンダー用	L1131-100	110568
ナット・M4・2P・38、M3・2P・20	N01914-201	131062
継手	BF-3	010473
六角穴付ボルト（サンカシロ）	M3*10	122790
M3用SW、平W	M3	122772、122777
六角穴付ボルト（サンカシロ）	M3*8	123232

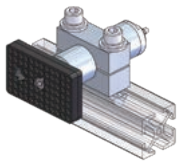

構成パーツ	型　式	注文コードNo.
パイプシリンダー	MCP1-2010	123701
当板・角型・黒2穴・ミニシリンダー用	CPL-060	023336
ブラケット・W・φ20	N01915-107	131069
ナット・M6・3P・15	N01914-104	131057
六角穴付ボルト（サンカシロ）	M6*35	122989
M6用SW、平W	M6	122775、122780
六角穴付ボルト（サンカシロ）	M4*10	122795

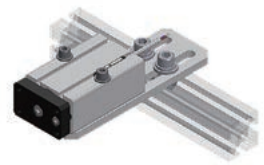

構成パーツ	型　式	注文コードNo.
当板・ミニコン用	NCON-CP-01	131256
ミニコンテナシリンダー	NCON-M15S	131015
ブラケット・NCON	N01915-401	131083
ナット・M6・2P・20	N01914-105	131058

エアーニッパー取付け例

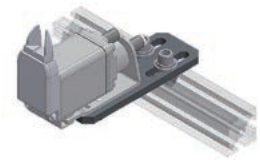

構成パーツ	型　式	注文コードNo.
ミニエアーニッパー・本体・正刃	NW3-20	131629
ニッパーブラケット・D	N01915-304	131081
ナット・M6・2P・20	N01914-105	131058

ガイドバー取付け例

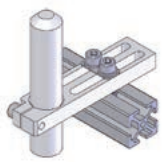

構成パーツ	型　式	注文コードNo.
ガイドバー・100	N01916-201	131084
シリンダーブラケット・φ20	N01915-103	131066
ナット・M6・2P・20	N01914-105	131058
ワッシャーB・レッツジョイント用	N01918-103	131088

センサー取付け例

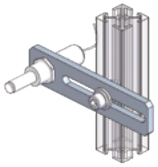

構成パーツ	型　式	注文コードNo.
スライド70ブラケット・W・M17	N01863-124	131144
スターセンサー	SSW-15	181139
ナット・M6	N01914-103	131056
六角穴付ボルト（SW平W付き）三価白	M6*15（E）	122821

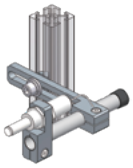

構成パーツ	型　式	注文コードNo.
スライド70ブラケット・W・φ12	N01863-103	131130
コネクター・SSW用	N01861-108	131097
スターセンサー	SSW-15	181139
パイプエンドキャップ（黒）・φ12	R-CAP-12	171339
ナット・M6	N01914-103	131056
ジャングルジム・SUSパイプφ12 ※	12*0.6*500	271527
六角穴付ボルト（SW平W付き）三価白	M6*15（E）	122821

※100mmで切断して使用してください。

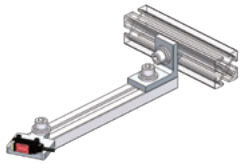

構成パーツ	型　式	注文コードNo.
コネクタブロック・ライト	N01912-106	131038
センサーブラケット	N01915-201	131077
光電センサー	E3T-SL21R（NPN）	041412
ナット・M6	N01914-103	131056
レッツジョイント・PROFILE ※	10*20*500	271520
六角穴付ボルト（SW平W付き）三価白	M6*15（E）	122821

※150mmで切断して使用してください。

レッツSUS

- 軽量、剛性、回り止めに優れ、ジャングルジムパーツに連結できます。
- 多種多様なパーツの組み合わせにより、ワーク形状に合ったロボットハンドを簡単に製作できます。

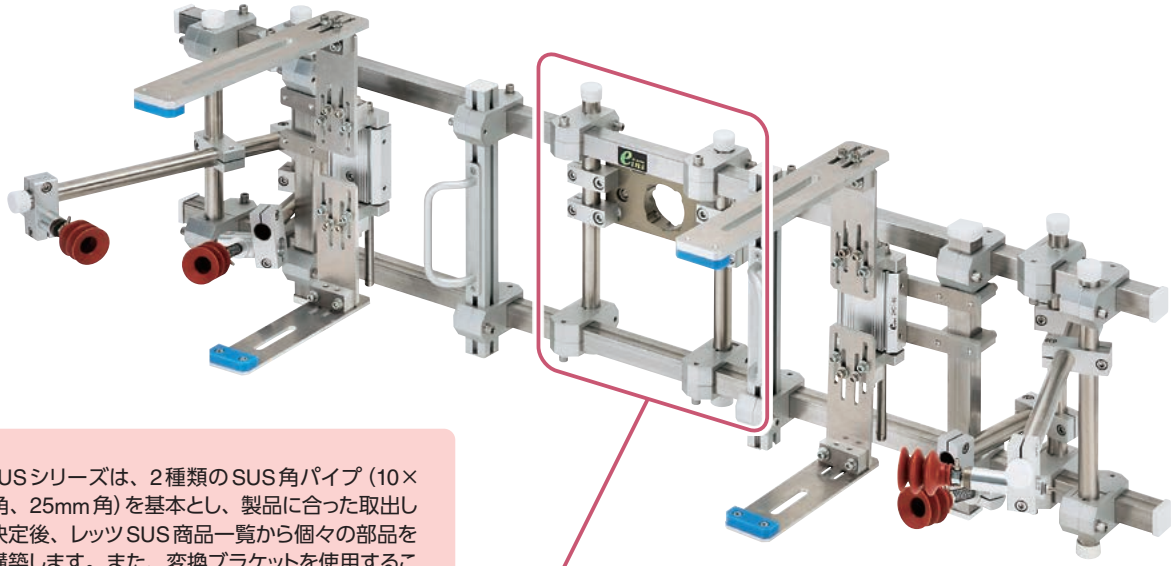

レッツSUSシリーズは、2種類のSUS角パイプ（10×20mm角、25mm角）を基本とし、製品に合った取出し方法を決定後、レッツSUS商品一覧から個々の部品を選んで構築します。また、変換ブラケットを使用することで、ジャングルジムパーツと組み合せができます。

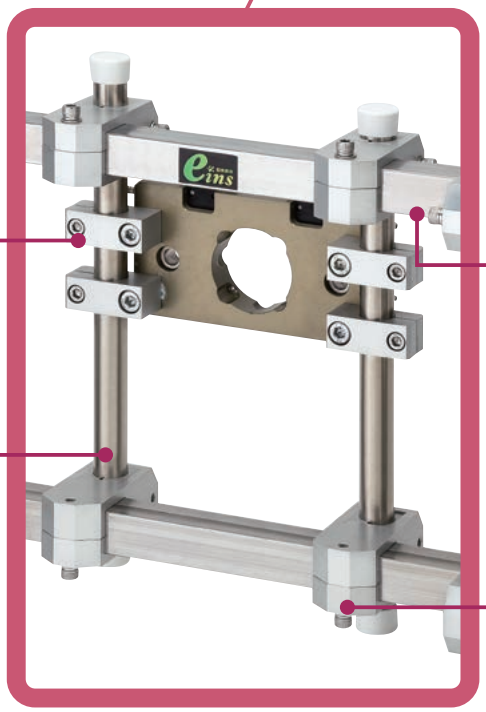

アタッチブラケット・
φ20・M8

5-14



5-8



ジャングルジム
SUSパイプΦ20

配管部品は 6-1

レッツSUS・角パイプ

5-45



角クロスコネクター・
25-25



変換ブロック・25-φ20

レッツSUSパイプ／パイプエンドキャップ

レッツSUS角パイプをベースに各種パーツを取付ることが出来ます。



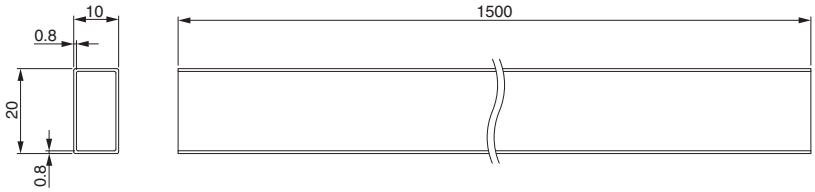

レッツSUS・角パイプ

※切断時に口径が膨張する場合があります。

注文コードNo.	185124
型　　式	S10*20*1500
標 準 価 格	¥4,620（税別）

● 重量：535g

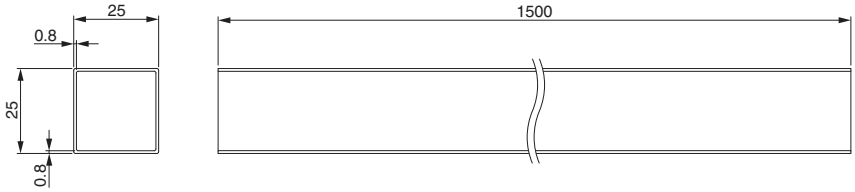

注文コードNo.	185125
型　　式	S25*25*1500
標 準 価 格	¥4,950（税別）

● 重量：895g



パイプエンドキャップ・10*20

注文コードNo.	185219 Ⓟ
型　　式	S-CAP 10-20
標 準 価 格	¥130（税別）

● 重量：1g

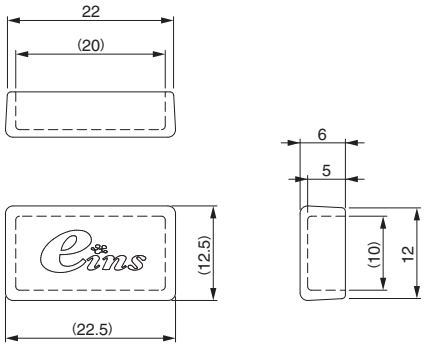



パイプエンドキャップ・25*25

注文コードNo.	185218 Ⓟ
型　　式	S-CAP 25-25
標 準 価 格	¥130（税別）

● 重量：3g

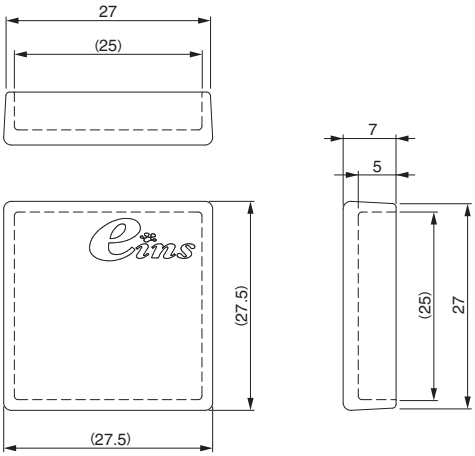

Ⓟ ポイント対象品

レッツSUSシリーズ接続金具

精密加工により、レッツSUS角パイプを確実に固定します。

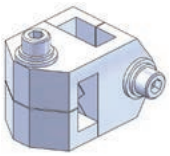

角クロスコネクター・10-20

注文コードNo.	185126 P
型　　式	S-CROSS 10-20
標 準 価 格	¥6,160 (税別)

● 重量：102g

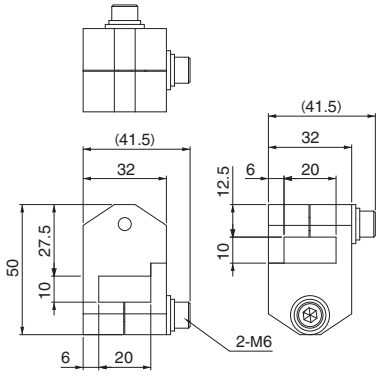

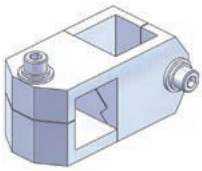

角クロスコネクター・25-25

注文コードNo.	185127 P
型　　式	S-CROSS 25-25
標 準 価 格	¥7,150 (税別)

● 重量：170g

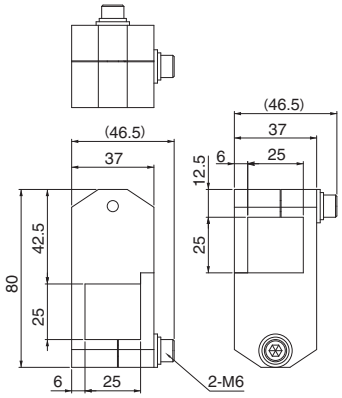

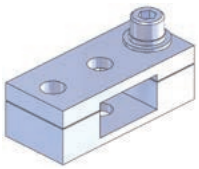

アタッチブラケット・10-20・M6

注文コードNo.	185128 P
型　　式	S-ATBR 10-20・M6
標 準 価 格	¥1,540 (税別)

● 重量：30g

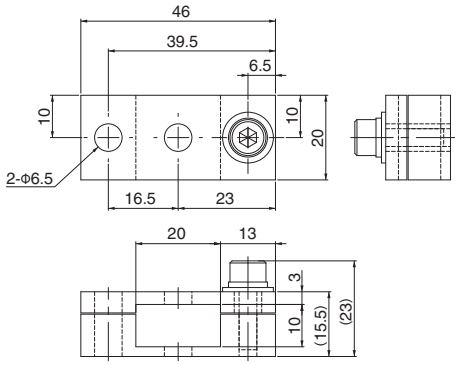

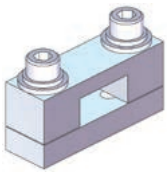

角スライドブラケット・10-20

注文コードNo.	185129 P
型　　式	S-SLBR 10-20
標 準 価 格	¥1,540 (税別)

● 重量：55g

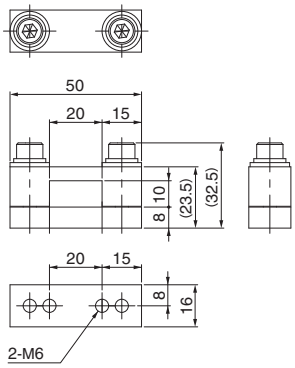

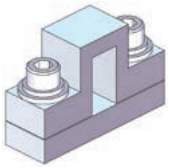

角スライドブラケット・20-10

注文コードNo.	185130 P
型　　式	S-SLBR 20-10
標 準 価 格	¥1,870 (税別)

● 重量：57g

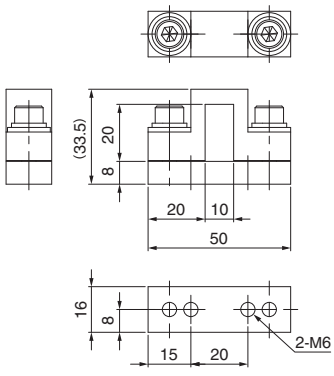

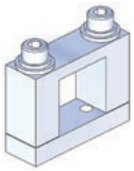

角スライドブラケット・25-25

注文コードNo.	185131 P
型　　式	S-SLBR 25-25
標 準 価 格	¥1,760 (税別)

● 重量：73g

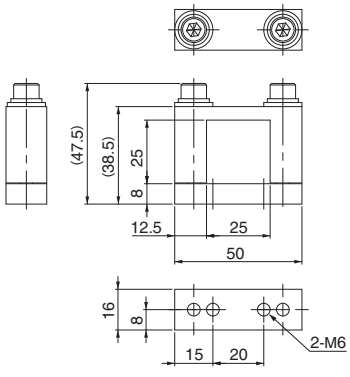

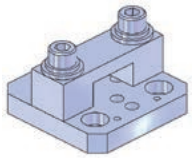

角ブラケット・10・MCD

注文コードNo.	185132 (P)
型　式	S-BR10 MCD
標準価格	¥1,980 (税別)

● 重量：87g

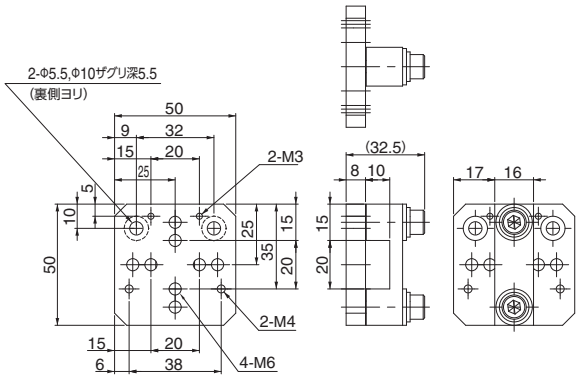

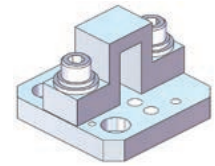

角ブラケット・20・MCD

注文コードNo.	185133 (P)
型　式	S-BR20 MCD
標準価格	¥2,420 (税別)

● 重量：90g

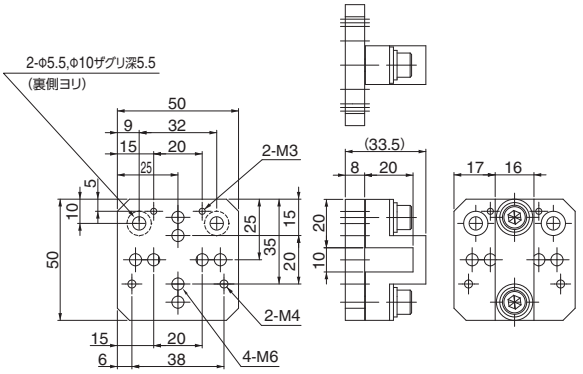

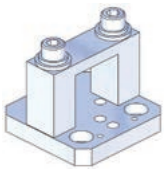

角ブラケット・25・MCD

注文コードNo.	185134 (P)
型　式	S-BR25 MCD
標準価格	¥2,150 (税別)

● 重量：105g

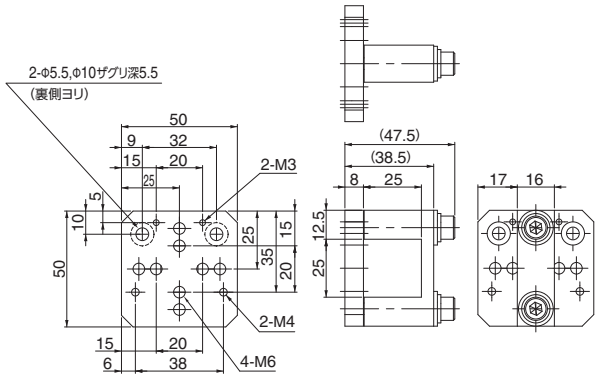

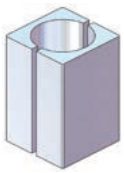

変換ブロック・25-φ20

注文コードNo.	185135 (P)
型　式	S-CBL25-D20
標準価格	¥2,200 (税別)

● 重量：31g

レッツSUS角パイプ(25×25)の内寸をジャングルジムφ20に変換します。

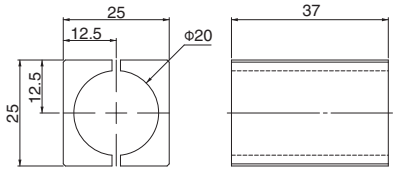

使用上の注意

締め付け方向と逆に取り付けると変換ブロックが固定できなくなるため注意が必要です。

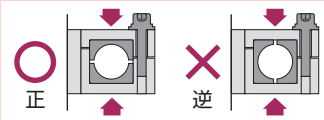

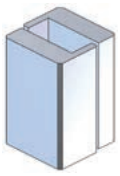

変換ブロック・25-10-20

注文コードNo.	185136 (P)
型　式	S-CBL25-10-20
標準価格	¥1,400 (税別)

● 重量：42g

レッツSUS角パイプ(25×25)の内寸をレッツSUS角パイプ(10×20)に変換します。

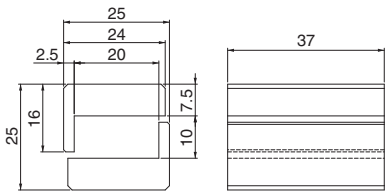

使用上の注意

締め付け方向と逆に取り付けると変換ブロックが固定できなくなるため注意が必要です。

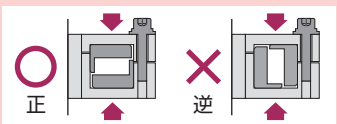

■接続案内

	対　応	掲載ページ
ピッチ20-M3	マイクロミニシリンダー	2-4
ピッチ38-M4	ミニシリンダー	2-4
ピッチ32-ザグリ	ミニコンテナシリンダー	2-19
ピッチ20-M6	スライドブラケットφ8, φ12	5-15
	スライドブラケット	5-21,22,23,24
	ニッパーブラケット	5-36
	ブラケットNCON	5-36

(P) ポイント対象品

基礎アルミ材

▶ アルミ板

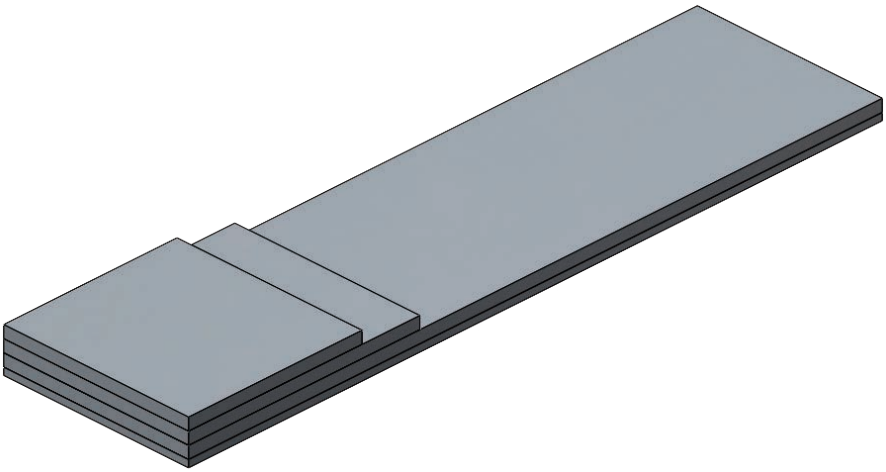

▶ アルミアングル

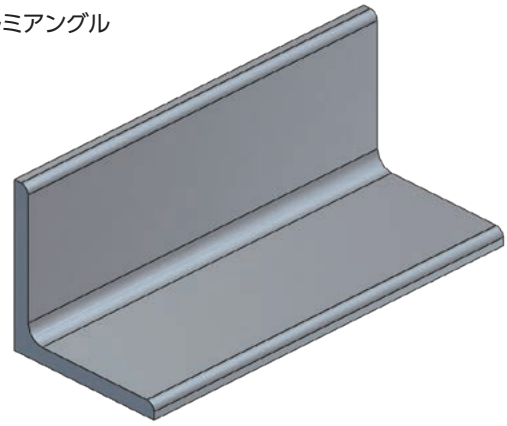

▶ アルミ平角棒

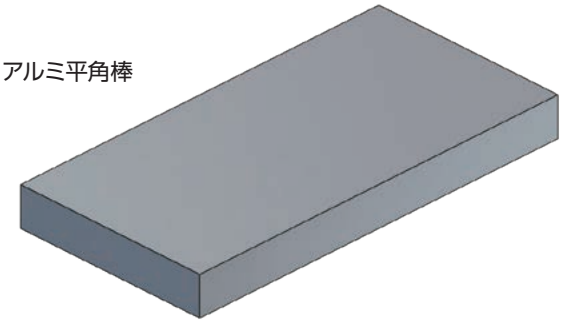

■仕　様

品 名	型 式	注文コードNo.	重 量 (g)	標準価格 (税別)	備 考
アルミ板	3T*400*1200	370029	3,920	¥6,670	材料記号：A5052
	5T*400*300	370028	1,630	¥3,500	材料記号：A5052
	5T*400*400	370027	2,180	¥4,500	材料記号：A5052
	5T*400*1200	370026	6,530	¥11,220	材料記号：A5052
アルミアングル	3T*30*30*2M	370074	900	¥1,380	材料記号：A5052
	4T*40*40*2M	370075	1,670	¥2,850	材料記号：A6063
	5T*30*30*2M	370077	1,400	¥1,900	材料記号：A6063
	5T*50*50*2M	370076	2,440	¥3,120	材料記号：A6063
アルミ平角棒	10T*30*2M	370373	1,470	¥2,260	材料記号：A6063
	10T*50*2M	370374	2,630	¥4,180	材料記号：A6063

● 長さが1.5mを超えるものについては、宅配業者が変更となります。（西濃運輸）
● 寸法精度は+0～2mmとなります。

▶ アルミアングル

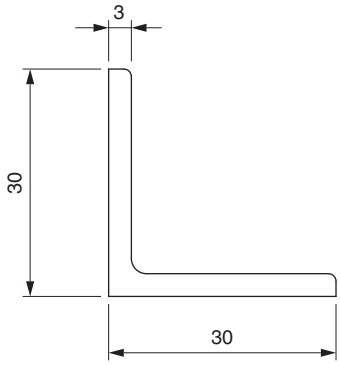

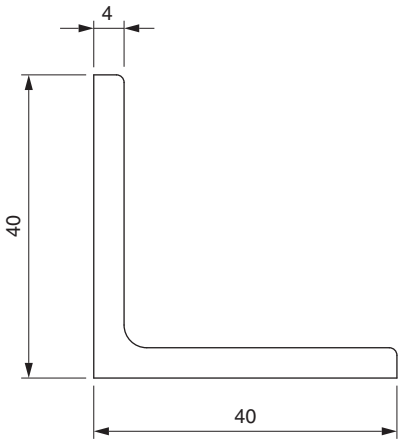

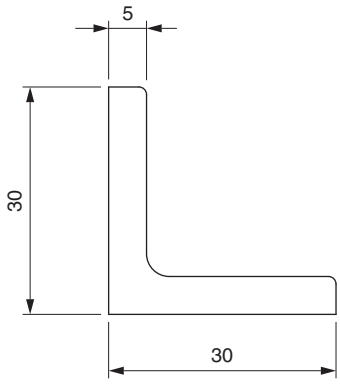

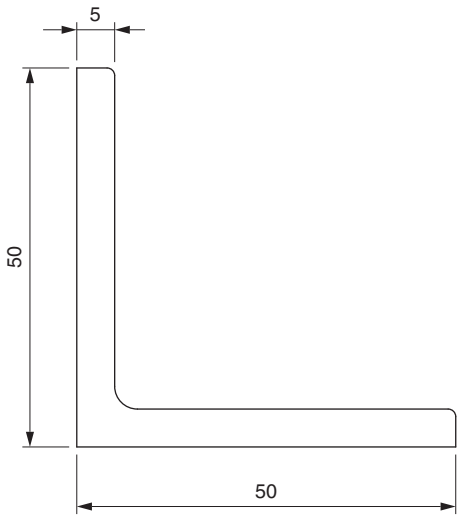

▶ アルミ平角棒

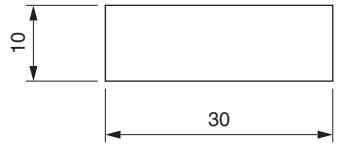

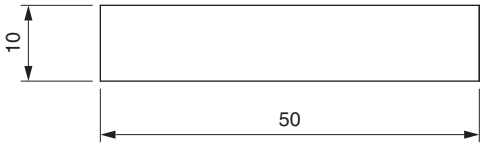

自在チャック

▶ ワークの形状に合わせ吸着金具を自在に移動可能です。

▶ ハンド取付部は、主な他社製ロボットにも取付け可能なユニバーサル仕様。

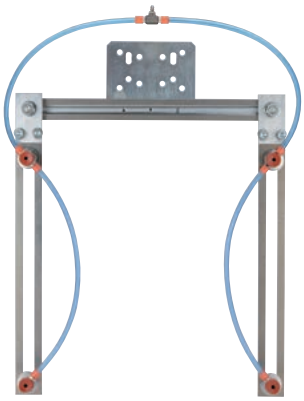

▶ 吸着金具：スモール用

自在チャック（門型）

注文コードNo.	054285
型　式	FCK1-0000
標準価格	¥34,100（税別）

● 重量：1,150g

展開図

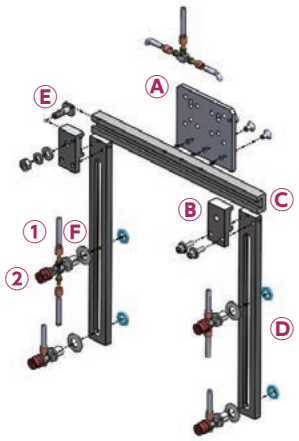

Ⓐ 自在チャック取付ベース



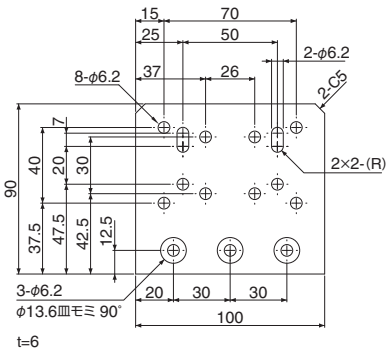

Ⓑ 自在チャック スライドホルダー



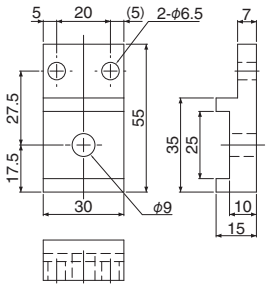

Ⓒ 自在チャック スライドベース

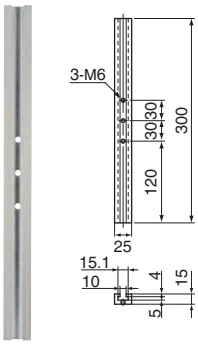

Ⓓ 自在チャック縦バー（L）



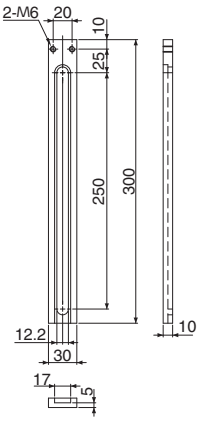

FCK1-0003L-400 は長さ400mm

Ⓔ 自在チャック締付ボルト

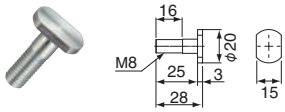

Ⓕ テーパーワッシャー・スモール用

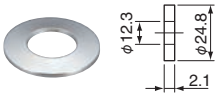

■構成パーツ

	品名		型式	注文コードNo.	重量(g)	標準価格(税別)	数量
A	自在チャック取付ベース		FCK1-0001	054287	393	¥4,400	1
B	自在チャックスライドホルダー		FCK1-0002S	054288	41	¥2,860	2
C	自在チャックスライドベース		FCK2-0004	054325	213	¥3,740	1
D	自在チャック縦バー（L）	300mm(標準)	FCK1-0003L	054289	139	¥3,850	2
		400mm	FCK1-0003L-400	054290	183	¥5,500	—
E	自在チャック締付ボルト		FCK1-0005	054326	11	¥880	2
1	吸着金具・スモール用(M5)		VFIL-S-5A	210974 P	20	¥690	4
2	吸着パッド・埋込み式・シリコン・茶		VAPH-15C	210193	2.2	¥330	4
F	テーパーワッシャー・スモール用		12ﾊﾟｲ(VFIL-Sﾖｳ)	370244	4	¥60	4

■使用ボルトの詳細

	品名	型式	注文コードNo.	標準価格(税別)	数量
A+C	六角穴付皿ネジ	M6＊10	122786	¥20	3
B+C	ナット1種	M8	122783	¥10	2
	スプリングワッシャー	M8	122776	¥10	2
	平ワッシャー	M8	122781	¥10	2
B+D	六角穴付ボルト(SW+平W付)	M6＊20	122822	¥40	4

P ポイント対象品

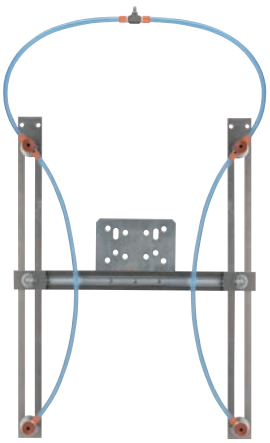

▶吸着金具：スモール用

自在チャック（H型）

注文コードNo.	054286
型　　式	FCKH-0000
標 準 価 格	¥37,400（税別）

● 重量：1,185g

展開図

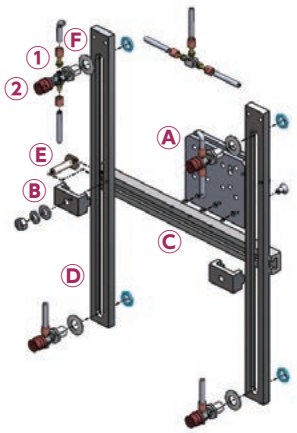

A 自在チャック取付ベース



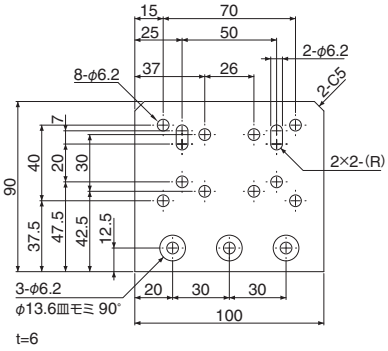

B 自在チャック スライドホルダー H



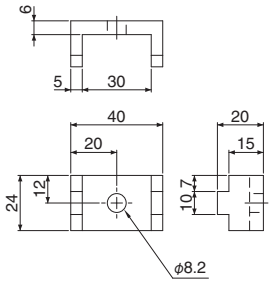

C 自在チャック スライドベース

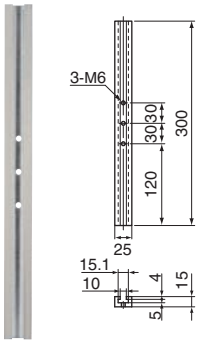

D 自在チャック縦バー（L）



FCK1-0003Lは長さ300mm

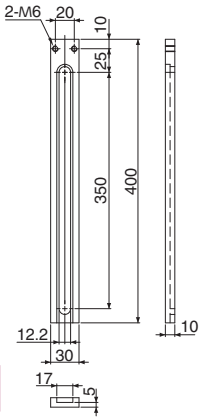

E 自在チャック締付ボルトH



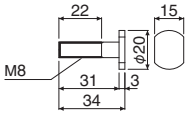

F テーパーワッシャー・スモール用



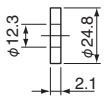

■構成パーツ

	品　名		型　式	注文コードNo.	重量（g）	標準価格（税別）	数量
A	自在チャック取付ベース		FCK1-0001	054287	393	¥4,400	1
B	自在チャックスライドホルダーH		FCKH-0007	054291	21	¥3,410	2
C	自在チャックスライドベース		FCK2-0004	054325	213	¥3,740	1
D	自在チャック縦バー（L）	400mm（標準）	FCK1-0003L-400	054290	183	¥5,500	2
		300mm	FCK1-0003L	054289	139	¥3,850	—
E	自在チャック締付ボルトH		FCKH-0005L	054292	16	¥1,100	2
1	吸着金具・スモール用（M5）		VFIL-S-5A	210974 P	20	¥690	4
2	吸着パッド・埋込み式・シリコン・茶		VAPH-15C	210193	2.2	¥330	4
F	テーパーワッシャー・スモール用		12ﾊﾟｲ（VFIL-Sﾖｳ）	370244	4	¥60	4

■使用ボルトの詳細

	品　名	型　式	注文コードNo.	標準価格（税別）	数量
A+C	六角穴付皿ネジ	M6*10	122786	¥20	3
B+C	ナット1種	M8	122783	¥10	2
	スプリングワッシャー	M8	122776	¥10	2
	平ワッシャー	M8	122781	¥10	2

P ポイント対象品

自在チャック

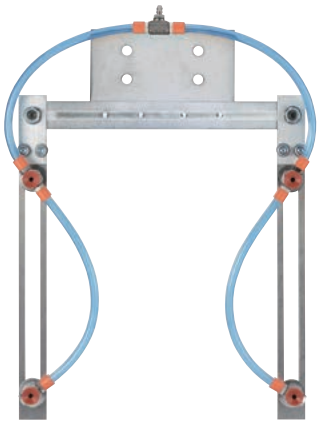

▶ 吸着金具：ミニ用

自在チャック（ミニ）

注文コードNo.	054324
型　　式	FCK1-1000
標 準 価 格	¥19,800（税別）

● 重量：616g

展開図

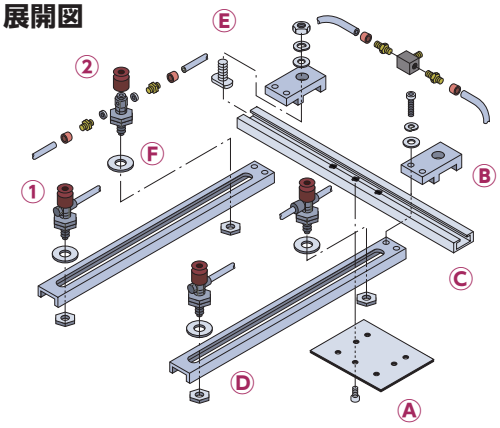

A 自在チャック取付ベース



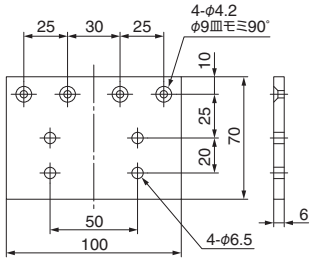

B 自在チャック スライドホルダー



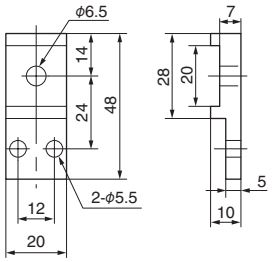

C 自在チャック スライドベース



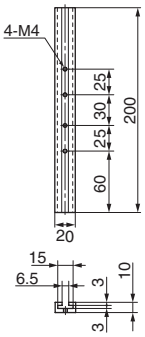

D 自在チャック縦バー



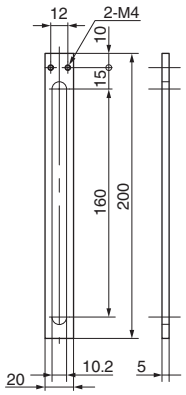

自在チャック スライドホルダー



※H型に変更する場合に使用ください。

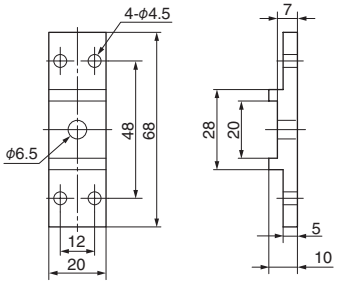

E 自在チャック締付ボルト



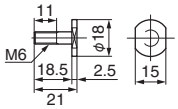

■構成パーツ

	品　名	型　式	注文コードNo.	重量（g）	標準価格（税別）	数量
A	自在チャック取付ベース	FCK1-1001	054340	313	¥1,320	1
B	自在チャックスライドホルダー	FCK1-1002	054321	16	¥2,090	2
C	自在チャックスライドベース	FCK-1004	370735	69	¥2,750	1
D	自在チャック縦バー 200mm	FCK1-1003	054322	32	¥2,590	2
E	自在チャック締付ボルト	FCK-1005	370736	8	¥1,210	2
1	吸着パッド・埋込み式・シリコン・茶	VAPH-12C	210192	0.8	¥260	4
2	吸着金具・ミニ用	VFIL1-SS-5	211029 (P)	14	¥830	4
F	テーパーワッシャー（ミニ）	10パイ（VFIL-SSヨウ）	371362	1.9	¥60	4
	自在チャックスライドホルダー	FCK-1006	050794	18	¥1,550	–

※H型に変更する場合に使用ください。

■使用ボルトの詳細

	品　名	型　式	注文コードNo.	標準価格（税別）	数量
A+C	六角穴付皿ネジ	M4＊8	122785	¥30	4
B+C	ナット1種	M6	122782	¥10	2
	スプリングワッシャー	M6	122775	¥10	2
	平ワッシャー	M6	122780	¥10	2
B+D	六角穴付ボルト（SW+平W付）	M4＊12	122812	¥20	4

(P) ポイント対象品

ロボットハンド（多関節ロボット用）

短時間で多品種のワークに対応可能。

ロボットハンド



スマートフォン等にて、QRコードから商品の動画がご覧いただけます。

- ワーク形状に合わせ吸着金具を自在に調整ができます。
- SUSパイプに目盛刻印を採用。
- 豊富なハンドパーツと組合せでき、多様なニーズにお応えします。



NEW



ロボットハンド

注文コードNo.	171372 P
型　式	RHK10-150
標準価格	¥38,000（税別）

- 重量：490g
- 吸着パッド：VAPH-15C-3（4個）
- エア供給口：Rc 1/8
- 取付ピッチ（mm）：P.C.D 31.5
- 取付部ボス径（mm）：外径φ20、高さ2.5
- 位置決め用PIN穴（mm）：φ4・φ5
- 吸着金具ピッチ（mm）：50 ～ 150

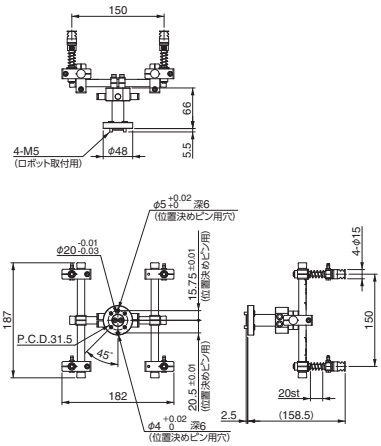

NEW

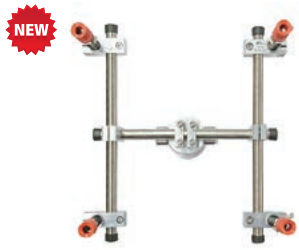

ロボットハンド

注文コードNo.	171373 P
型　式	RHK10-200
標準価格	¥39,000（税別）

- 重量：545g
- 吸着パッド：VAPH-15C-3（4個）
- エア供給口：Rc 1/8
- 取付ピッチ（mm）：P.C.D 31.5
- 取付部ボス径（mm）：外径φ20、高さ2.5
- 位置決め用PIN穴（mm）：φ4・φ5
- 吸着金具ピッチ（mm）：100 ～ 200

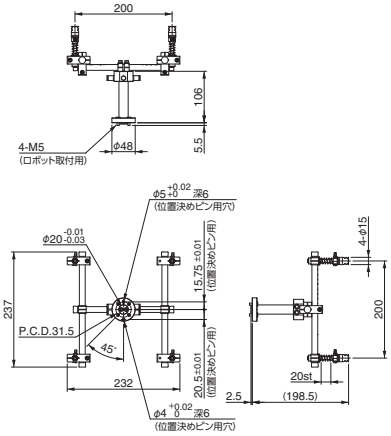

NEW



ロボットハンド

注文コードNo.	171374 P
型　式	RHK10-250
標準価格	¥40,000（税別）

- 重量：612g
- 吸着パッド：VAPH-15C-3（4個）
- エア供給口：Rc 1/8
- 取付ピッチ（mm）：P.C.D 31.5
- 取付部ボス径（mm）：外径φ20、高さ2.5
- 位置決め用PIN穴（mm）：φ4・φ5
- 吸着金具ピッチ（mm）：150 ～ 250

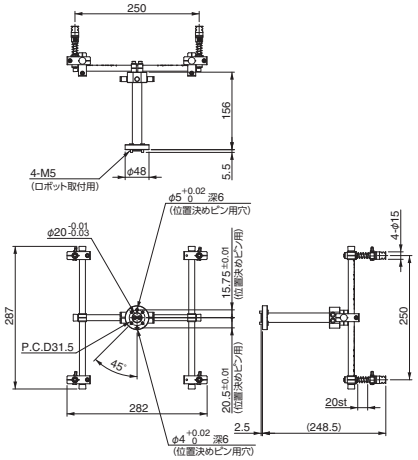

NEW



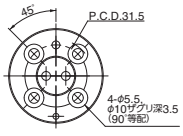

取付フランジ

注文コードNo.	171375
型　式	RHK10-FA
標準価格	¥3,200（税別）

- 重量：41.6g
- 取付ピッチ（mm）：P.C.D 31.5
- 取付部ボス径（mm）：無し（フラット）
- 位置決め用PIN穴（mm）：φ4・φ5
- 取付ボルト：M5

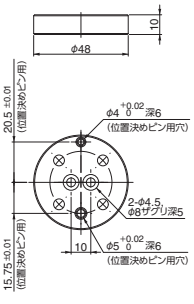

NEW



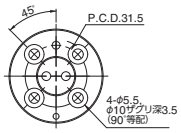

取付フランジ

注文コードNo.	171376
型　式	RHK10-FB
標準価格	¥3,200（税別）

- 重量：41.8g
- 取付ピッチ（mm）：P.C.D 31.5
- 取付部ボス径（mm）：外径φ12、高さ2.5
- 位置決め用PIN穴（mm）：φ4・φ5
- 取付ボルト：M5

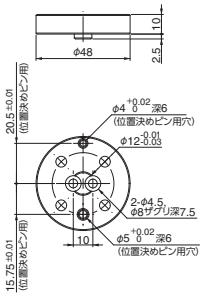



P ポイント対象品

MEMO

配管部品・センサー











配管部品 …… 6-2

- マニホールド …… 6-3
- 軽量樹脂マニホールド …… 6-4
- 継手 …… 6-5
- ガスケット／エアーカプラー／マイクロカプラー …… 6-8
- エアーチューブ／スリーブ …… 6-9
- 結束バンド／固定具／チューブカッター …… 6-10
- レギュレーター／押ボタン型バルブ／手動押ボタン …… 6-11
- スピコン …… 6-12
- バルブ継手 …… 6-13
- ミニチュア減圧弁 …… 6-14
- ボルト／ナット／ワッシャー …… 6-15

製品確認用センサー／マルチAND基板 … 6-16

- スターセンサー …… 6-17
- マイクロスイッチ／リミットスイッチ …… 6-18
- 取付L金具・リミットスイッチ用 …… 6-19
- オートスイッチ（有接点・無接点） …… 6-20
- 高精度シリンダセンサ …… 6-21
- 光電センサー …… 6-22
- 光エリアセンサー …… 6-24
- 光ファイバー …… 6-25
- 光アンプ …… 6-26
- 近接スイッチ …… 6-30
- マルチAND基板 …… 6-32

電源通信IOユニット …… 6-34

配管部品

マニホールド



エアー回路を複数に分岐することが出来ます。

6-3

軽量樹脂マニホールド



エアー回路を複数に分岐することが出来ます。

6-4

継手



チャック機器とエアーチューブの接続にご使用ください。

6-5

ガスケット／エアーカプラー／マイクロカプラー



チャックの配管接続にご使用ください。

6-8

エアーチューブ／スリーブ



チャックの配管接続にご使用ください。柔軟でロボットの激しい動きに対応します。

6-9

結束バンド／固定具／チューブカッター



チャックの配管整理にご使用ください。

6-10

レギュレーター／押ボタン型バルブ／手動押ボタン



エアーの圧力調整や、切換えに使用します。

6-11

スピコン



エアーシリンダーのスピード調整が可能です。

6-12

バルブ継手



エアー制御にご使用ください。

6-13

ミニチュア減圧弁



把持力を減圧し、ワークをソフトに掴みます。

6-14

ボルト／ナット／ワッシャー

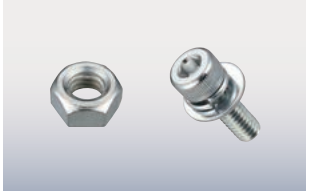

パーツ固定などにご利用ください。

6-15

マニホールド

エアー回路を複数に分岐させます。



マニホールド・ミニ用

注文コードNo.	122034 Ⓟ
型　　式	MM-6P
標 準 価 格	¥950 (税別)

● 重量：10g　● 取付：M5/P26

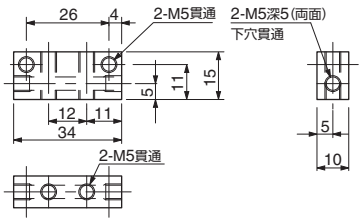



マニホールド・ミニ用

注文コードNo.	122035 Ⓟ
型　　式	MM-8P
標 準 価 格	¥1,000 (税別)

● 重量：14g　● 取付：M5/P38

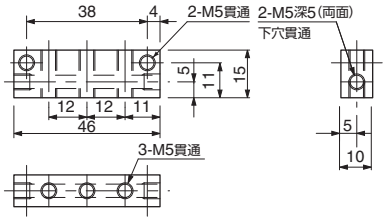



マニホールド・ミニ用

注文コードNo.	122036 Ⓟ
型　　式	MM-10P
標 準 価 格	¥1,050 (税別)

● 重量：17g　● 取付：M5/P50

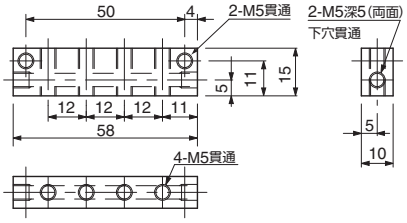



マニホールド・ミニ用

注文コードNo.	122037 Ⓟ
型　　式	MM-14P
標 準 価 格	¥1,100 (税別)

● 重　量：25g
● 取　付：M5/P74

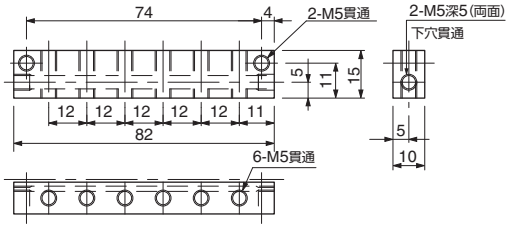



マニホールド・スモール用

注文コードNo.	122040 Ⓟ
型　　式	MS-6P (1/8)
標 準 価 格	¥1,500 (税別)

● 重　量：52g
● 取　付：M5/P40

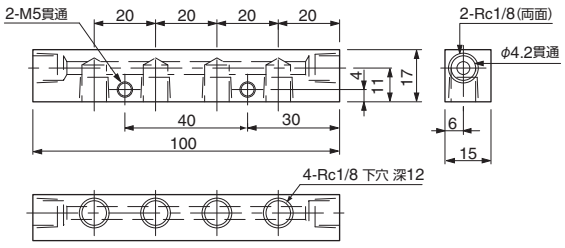



マニホールド・スモール用

注文コードNo.	122038 Ⓟ
型　　式	MS-10P
標 準 価 格	¥1,300 (税別)

● 重　量：41g
● 取　付：M5/P30

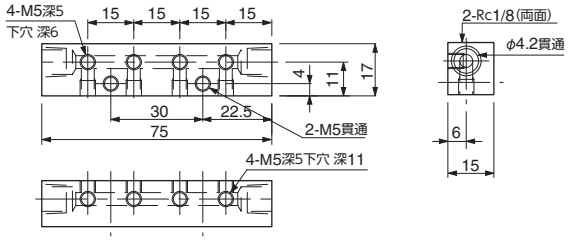

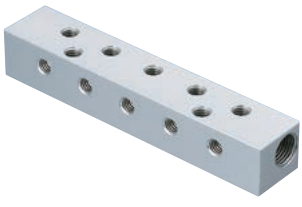

マニホールド・スモール用

注文コードNo.	122039 Ⓟ
型　　式	MS-12P
標 準 価 格	¥1,400 (税別)

● 重　量：50g
● 取　付：M5/P45

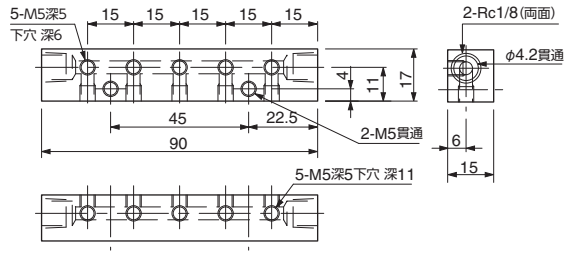

Ⓟ ポイント対象品

軽量樹脂マニホールド

エアー回路を複数に分岐させます。

●使用しないポートは、エアーチューブ等で渡りを掛ける、もしくはキャップ(栓)をしてください。



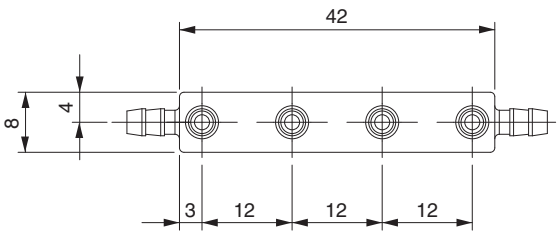

マニホールド・BF5 樹脂

注文コードNo.	123195 (P)
型　　式	MP-10P-BF5
標 準 価 格	¥830 (税別)

● 重量：5g



樹脂マニホールド用キャップ・BF5

注文コードNo.	010585
型　　式	BF5-CAP
標 準 価 格	¥60 (税別)

● 重量：1g

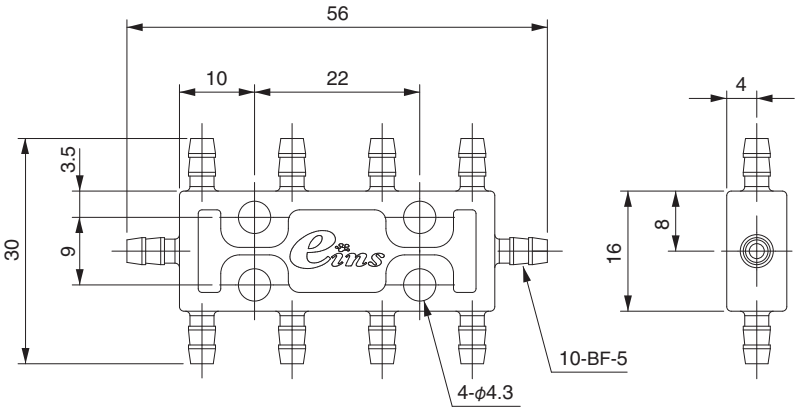



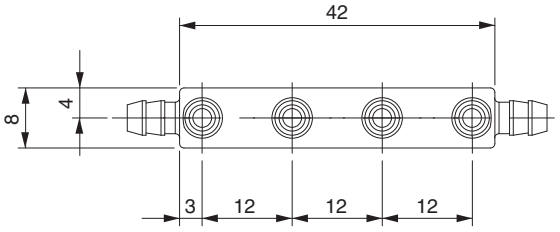

マニホールド・BF6 樹脂

注文コードNo.	123196 (P)
型　　式	MP-10P-BF6
標 準 価 格	¥830 (税別)

● 重量：5g



樹脂マニホールド用キャップ・BF6

注文コードNo.	010586
型　　式	BF6-CAP
標 準 価 格	¥60 (税別)

● 重量：1g

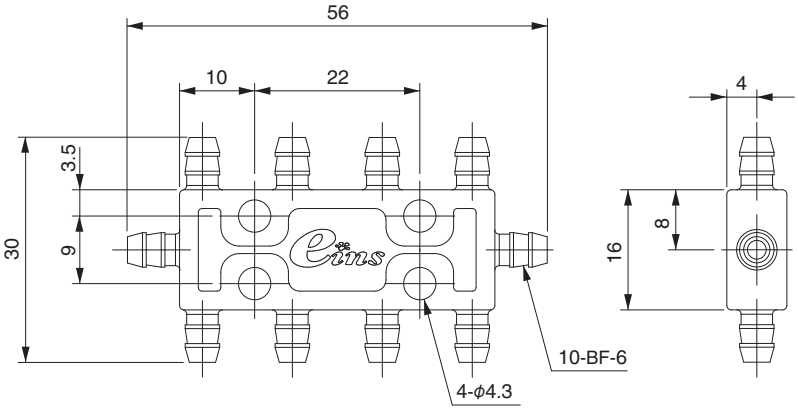

(P) ポイント対象品

継手

チャック機器とエアーチューブの接続にご使用ください。

●接続するエアーチューブにつきましては 6-9 からお選びください。

継手	マイクロミニシリンダー用			マイクロミニシリンダー用		
図面	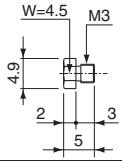	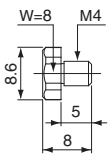	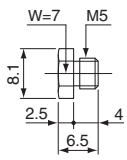	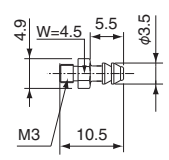	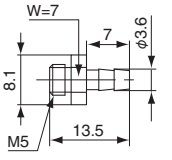	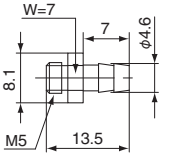
注文コードNo.	010474	151349	190106	010473	190109	190108
型式	PF-3	PF-M4	PF	BF-3	BF-5	BF-6
標準価格	¥150（税別）	¥230（税別）	¥100（税別）	¥120（税別）	¥100（税別）	¥100（税別）
重量	0.5g	0.2g	1.2g	0.7g	1.4g	1.5g
接続	M3	M4	M5	M3	M5	M5
チューブ径	–	–	–	ϕ4	ϕ4、ϕ4.5	ϕ6

継手	マイクロミニシリンダー用					
図面	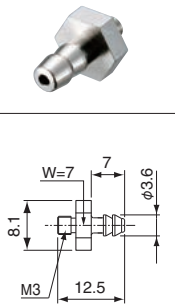	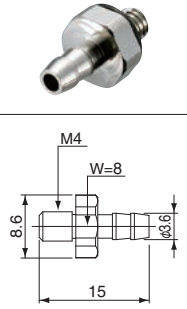	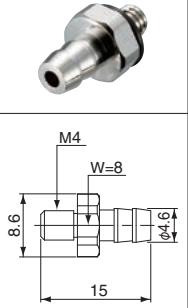	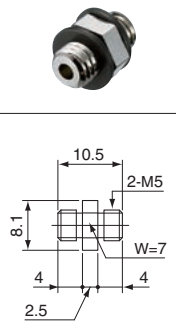	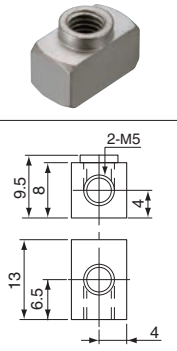	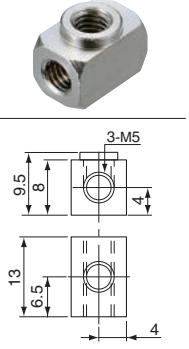
注文コードNo.	010416	010482	010481	190107	190110	190111
型式	BF-5-M3	BF-5-M4	BF-6-M4	NF	EF	TF
標準価格	¥100（税別）	¥110（税別）	¥130（税別）	¥100（税別）	¥130（税別）	¥130（税別）
重量	1.2g	0.2g	0.2g	1.4g	7.0g	6.6g
接続	M3	M4	M4	M5	M5	M5
チューブ径	ϕ4、ϕ4.5	ϕ4、ϕ4.5	ϕ6	–	–	–

継手	バーブエルボ・軟質チューブ用			ホースエルボ	
	マイクロミニシリンダー用				
図面	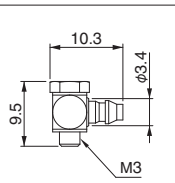	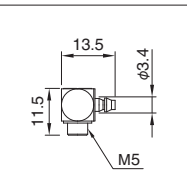	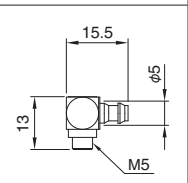	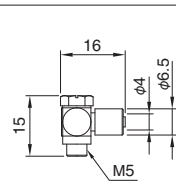	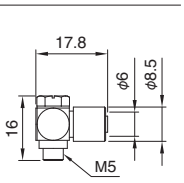
注文コードNo.	120543	120692	122892	120500	122832
型式	M-3ALU-4	M-5ALU-4	M-5ALU-6	MS-5HLH-4	MS-5HLH-6
標準価格	¥250（税別）	¥330（税別）	¥320（税別）	¥1,100（税別）	¥1,320（税別）
重量	0.7g	4.1g	4.5g	4.2g	6.2g
接続	M3	M5	M5	M5	M5
チューブ径	ϕ4	ϕ4	ϕ6	ϕ4	ϕ6

継手

●接続するエアーチューブにつきましては 6-9 からお選びください。

継手	ホースニップル		ユニバーサルティ		ブッシュ	
						
図面	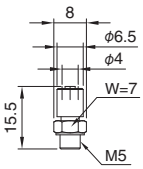	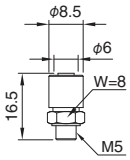	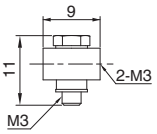	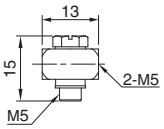	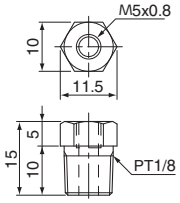	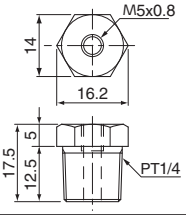
注文コードNo.	122831	122049	123471	120607	190112	190113
型式	MS-5H-4	MS-5H-6	M-3UT	M-5UT	RBF	RBF-1
標準価格	¥540 (税別)	¥540 (税別)	¥280 (税別)	¥180 (税別)	¥100 (税別)	¥110 (税別)
重量	2.5g	3.7g	1.4g	4.8g	7.1g	17.6g
接続	M5	M5	M3	M5	PT1/8,M5	PT1/4,M5
チューブ径	φ4	φ6	–	–	–	–

継手	中継スリーブ	カップリング	ソケットプラグ（三価白）	ハーフユニオン・六角穴付		
						
図面	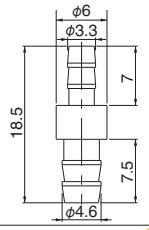	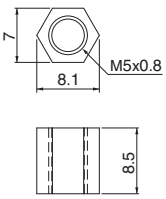	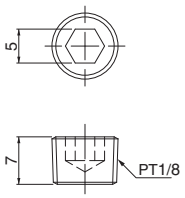	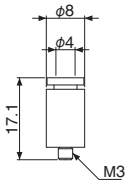	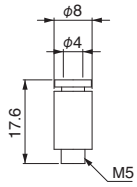	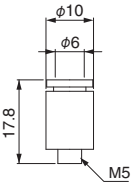
注文コードNo.	300385 P	022667	271714	101749	101467	101466
型式	4-S-6	CF	1/8	KQ2S04-M3G	KQ2S04-M5N	KQ2S06-M5N
標準価格	¥270 (税別)	¥170 (税別)	¥90 (税別)	¥330 (税別)	¥200 (税別)	¥210 (税別)
重量	1.2g	1.75g	2.5g	2.3g	3.0g	3.5g
接続	–	M5	1/8	M3	M5	M5
チューブ径	φ4、φ4.5、φ6	–	–	φ4	φ4	φ6

継手	ハーフユニオン・六角穴付		エルボユニオン			
						
図面	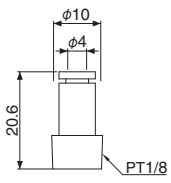	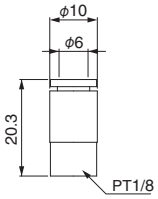	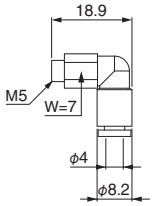	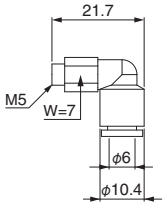	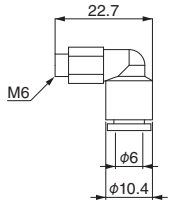	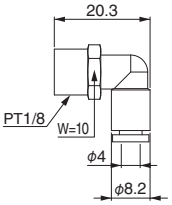
注文コードNo.	101746	101468	101462	101464	102051	101710
型式	KQ2S04-01NS	KQ2S06-01NS	KQ2L04-M5N	KQ2L06-M5N	KQ2L06-M6A	KQ2L04-01NS
標準価格	¥220 (税別)	¥200 (税別)	¥310 (税別)	¥370 (税別)	¥380 (税別)	¥240 (税別)
重量	8.1g	6.5g	3.1g	3.2g	4.3g	4.8g
接続	1/8	PT1/8	M5	M5	M6	PT1/8
チューブ径	φ4	φ6	φ4	φ6	φ6	φ4

P ポイント対象品

	エルボユニオン	ストレート		異径ストレート	ユニオンワイ	
継手						
図面	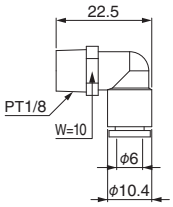	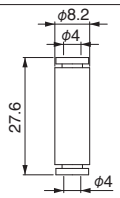	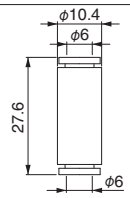	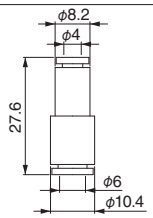	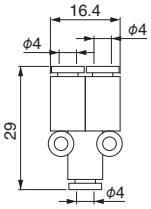	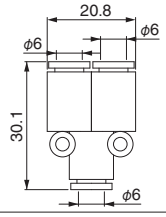
注文コードNo.	101463	101469	101470	101471	101472	101465
型式	KQ2L06-01NS	KQ2H04-00A	KQ2H06-00A	KQ2H04-06A	KQ2U04-00A	KQ2U06-00A
標準価格	¥240 (税別)	¥260 (税別)	¥260 (税別)	¥280 (税別)	¥360 (税別)	¥330 (税別)
重量	5.2g	1.6g	2.1g	2.0g	2.9g	4.1g
接続	PT1/8	–	–	–	–	–
チューブ径	φ6	φ4	φ6	φ4、φ6	φ4	φ6

	異径ユニオンワイ	チーズ：KQ2T	
継手			
図面	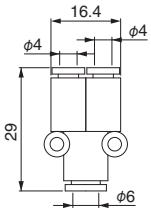	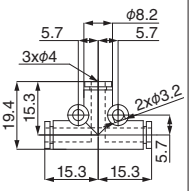	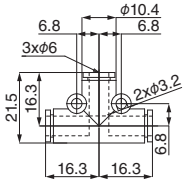
注文コードNo.	101473	101596	101597
型式	KQ2U04-06A	KQ2T04-00A	KQ2T06-00A
標準価格	¥390 (税別)	¥330 (税別)	¥300 (税別)
重量	3.3g	2.8g	3.8g
接続	–	–	–
チューブ径	φ4、φ6	φ4	φ6

	ハーフユニオンKCH	
継手		
図面	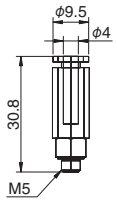	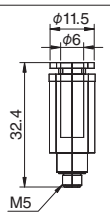
注文コードNo.	100817	100818
型式	KCH04-M5	KCH06-M5
標準価格	¥540 (税別)	¥550 (税別)
重量	8.0g	10.0g
接続	M5	M5
チューブ径	φ4	φ6

※ チューブ取外し時にエアをストップします。（チューブを外してもエアは漏れません。）

ガスケット／エアーカプラー／マイクロカプラー

チャックの配管接続にご使用ください。

●接続するエアーチューブにつきましては 6-9 からお選びください。

ガスケット			
図　面	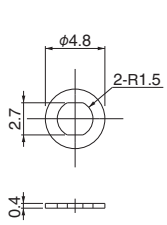	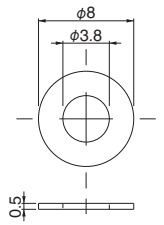	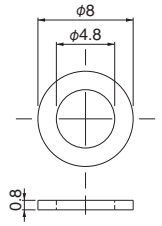
注文コードNo.	122889	122890	122891
型　式	M3-G	M4-G	M5-G
標準価格	¥40（税別）	¥30（税別）	¥20（税別）
重　量	–	–	–
接　続	–	–	–
チューブ径	–	–	–

エアーカプラー		
図　面		
注文コードNo.	280018	322948
型　式	20PF	60PC
標準価格	¥350（税別）	¥700（税別）
重　量	29.0g	24.0g
接　続	Rc1/4	–
チューブ径	–	φ6

マイクロカプラー					
図　面	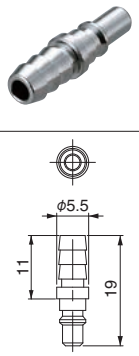	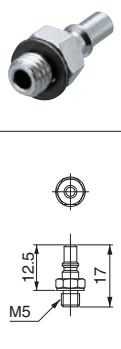	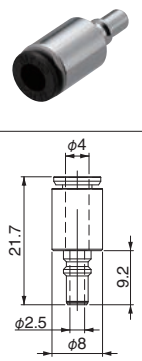	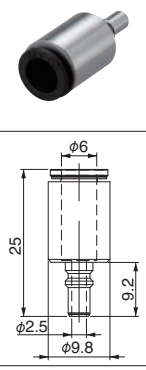	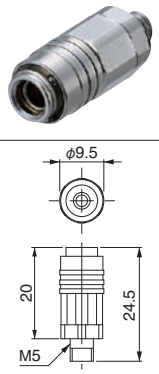
注文コードNo.	120170	120120	122893	122894	120121
型　式	MC-04PH	MC-05PM	MC-04PC	MC-06PC	MC-05SM
標準価格	¥300（税別）	¥300（税別）	¥600（税別）	¥730（税別）	¥1,300（税別）
重　量	1.5g	2.0g	5.0g	3.0g	7.0g
接　続	–	M5	–	–	M5
チューブ径	φ6	–	φ4	φ6	–

エアーチューブ／スリーブ

チャックの配管接続にご使用ください。柔軟でロボットの激しい動きに対応します。

ポリウレタンチューブ（柔軟）



注文コードNo.	196516	196277	193564	196513
型　式	TU0425W-20	TU0425B-20	TU0425BU-20	TU0425R-20
標準価格	¥1,650（税別）	¥1,650（税別）	¥1,650（税別）	¥1,650（税別）
チューブ色	白	黒	青	赤
長　さ	20m			
外径×内径	φ4×φ2.5			

注文コードNo.	196514	196515	196520	196278
型　式	TU0425Y-20	TU0425G-20	TU0604W-20	TU0604B-20
標準価格	¥1,650（税別）	¥1,650（税別）	¥2,750（税別）	¥2,750（税別）
チューブ色	黄	緑	白	黒
長　さ	20m			
外径×内径	φ4×φ2.5		φ6×φ4	

注文コードNo.	193566	196517	196518	196519
型　式	TU0604BU-20	TU0604R-20	TU0604Y-20	TU0604G-20
標準価格	¥2,750（税別）	¥2,750（税別）	¥2,750（税別）	¥2,750（税別）
チューブ色	青	赤	黄	緑
長　さ	20m			
外径×内径	φ6×φ4			

ソフトポリウレタンチューブ（極柔軟）



注文コードNo.	196530	196531
型　式	TUS0425W-20	TUS0604W-20
標準価格	¥2,730（税別）	¥4,090（税別）
チューブ色	白	
長　さ	20m	
外径×内径	φ4×φ2.5	φ6×φ4

ウレタンチューブ（柔軟）



注文コードNo.	200039	200113	200040	200112
型　式	UF4.5＊2.7（5M）	UF4.5＊2.7（20M）	UF6＊4（5M）	UF6＊4（20M）
標準価格	¥950（税別）	¥3,300（税別）	¥1,000（税別）	¥3,500（税別）
チューブ色	水色			
長　さ	5m	20m	5m	20m
外径×内径	φ4.5×φ2.7		φ6×φ4	

※200039、200113はφ4mm用ワンタッチ継手にはご使用できません。

シリコンチューブ（最極柔軟）



注文コードNo.	300514	322194
型　式	4＊2（5M）	6＊3（5M）
標準価格	¥1,830（税別）	¥2,780（税別）
チューブ色	半透明	
長　さ	5m	
外径×内径	φ4×φ2	φ6×φ3

※ワンタッチ継手にはご使用できません。

スリーブ

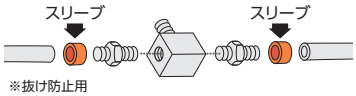

※抜け防止用

注文コードNo.	300001
型　式	BS-06
標準価格	¥20（税別）
重　量	0.2g

結束バンド／固定具／チューブカッター

チャックの配管整理にご使用ください。

インシュロック



注文コードNo.	001920	001921	001922	001923	001924
型式	AB100-W	AB150-W	AB200-W	AB300-W	AB350-W
標準価格	¥2,200（税別）	¥550（税別）	¥1,100（税別）	¥2,200（税別）	¥2,200（税別）
長さ	100mm	152mm	202mm	301mm	382mm
入数	1,000本/袋	100本/袋			50本/袋

タグ付インシュロック



注文コードNo.	152324
型式	PLF1M-C
標準価格	¥2,750（税別）
長さ	109mm
入数	100本/袋

SKMバインダー



注文コードNo.	183222	183223
型式	SKM-20	SKM-30
標準価格	¥3,300（税別）	¥4,400（税別）
長さ	20×20×5.3	30×30×6
入数	100個/袋	

使用例



樹脂固定具（インシュロック）



注文コードNo.	171210 P	171211 P
型式	RCA12	RCA20
標準価格	¥330（税別）	¥390（税別）
重量	0.2g	
入数	φ12	φ20

使用例

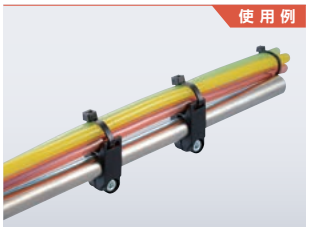

樹脂固定具（M4）



注文コードNo.	171212 P	171213 P
型式	RCB12	RCB20
標準価格	¥330（税別）	¥390（税別）
重量	0.2g	
入数	φ12	φ20

使用例

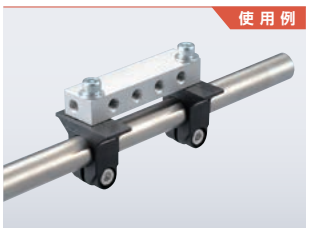

チューブカッター

※電線などの金属の切断には使用しないでください。



注文コードNo.	190508
型式	TK-1
標準価格	¥3,300（税別）
重量	154g
適用チューブ材質	ナイロン、ソフトナイロン、ポリウレタン、その他軟質プラスチックチューブ
適用チューブ外径	13mm以下

P ポイント対象品

レギュレーター／押ボタン型バルブ／手動押ボタン

エアーの圧力調整や、切換えに使用します。

▶ 圧力を調整し、ミニシリンダー等の推力を調整します。



レギュレーター

注文コードNo.	190009
型　　式	RSR
標 準 価 格	¥3,900（税別）

● 重量：108g

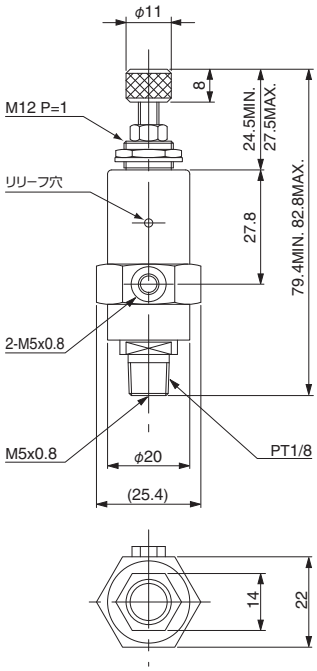

▶ エアーのポート切換え（A/B）にご使用ください。



押ボタン型バルブ（リターンタイプ）

注文コードNo.	152308 P
型　　式	PB1-E
標 準 価 格	¥3,900（税別）

● 重量：65g
● 固定ボルト、ナットは別売りです。

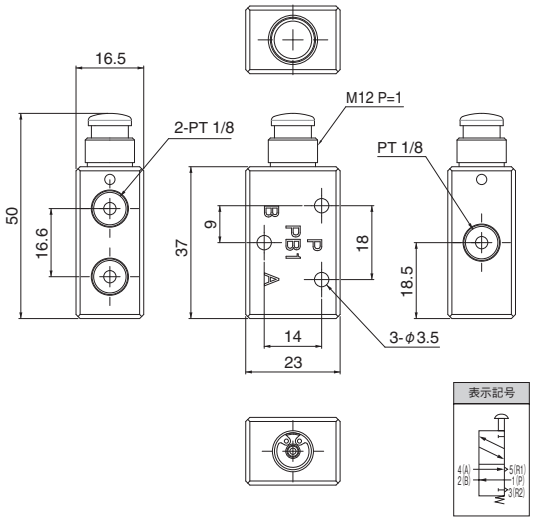

▶ エアーのポート切換え（A/B）にご使用ください。



手動押ボタン（保持タイプ）

注文コードNo.	152306 P
型　　式	PBW1-E
標 準 価 格	¥6,000（税別）

● 重量：75g
● 固定ボルト、ナットは別売りです。

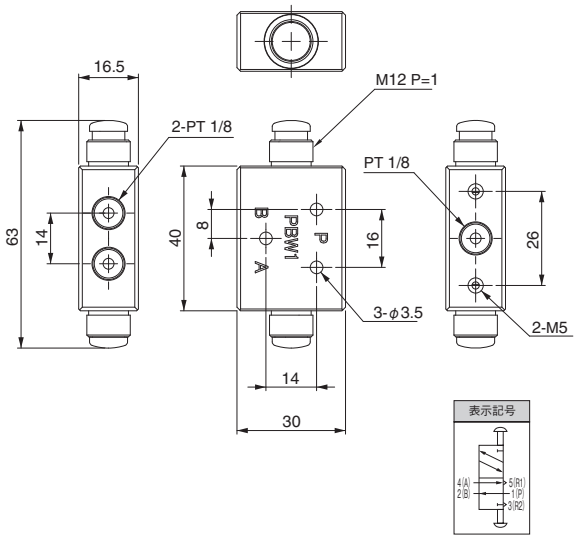

RSR、PB1-E、PBW1-Eに取付けが可能です。
PB1-E、PBW1-Eに取付けるには、別途「120483➡(3-37)」が必要です。

▶ 押しボタン、レギュレーター用の取付金具です。



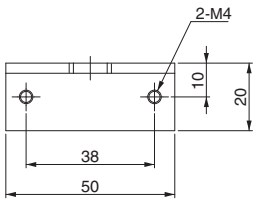

RSR 4P 取付BKT

注文コードNo.	020830 P
型　　式	CP-055
標 準 価 格	¥2,350（税別）

● 重量：2g

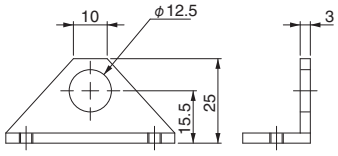

▶ PB1-E、PBW1-Eに取付けが可能です。



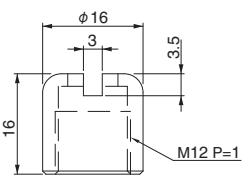

押ボタンキャップ

注文コードNo.	152307 P
型　　式	PB1-C
標 準 価 格	¥390（税別）

● 重量：5g
● スプリングワッシャー付

P ポイント対象品

スピコン

エアーシリンダーのスピード調整が可能です。



注文コードNo.	190002
型　　式	SC0
標 準 価 格	¥2,300（税別）

- 重量：29g
- 方向性有り

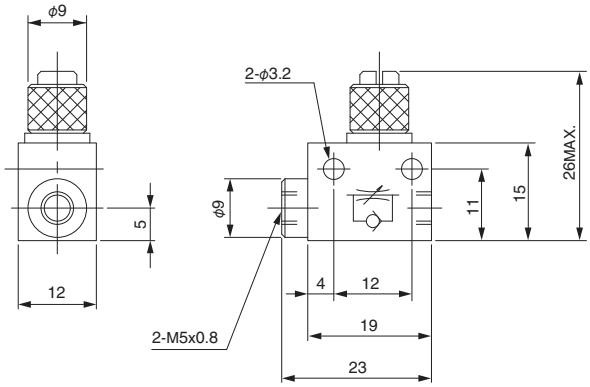

注文コードNo.	002199
型　　式	AS1002F-04
標 準 価 格	¥1,000（税別）

- 重量：5.5g
- 方向性有り



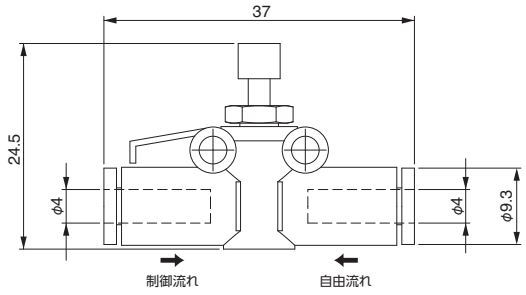

注文コードNo.	002200
型　　式	AS1002F-06
標 準 価 格	¥1,000（税別）

- 重量：6.5g
- 方向性有り



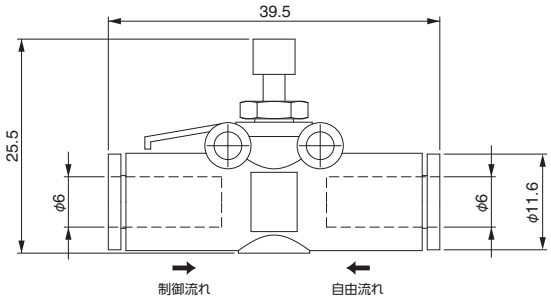

注文コードNo.	002239
型　　式	AS1201F-M5-04A
標 準 価 格	¥740（税別）

- 重量：5g
- メーターアウトタイプ



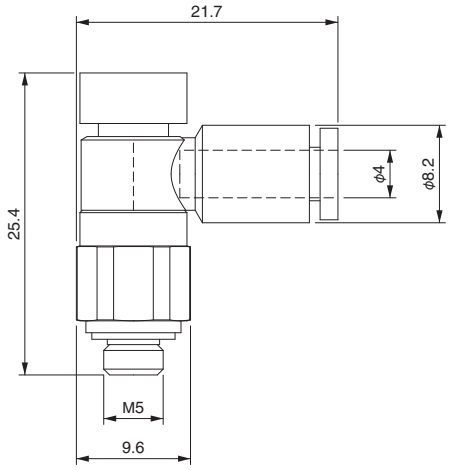

注文コードNo.	002288
型　　式	AS1201F-M5-06A
標 準 価 格	¥740（税別）

- 重量：6g
- メーターアウトタイプ



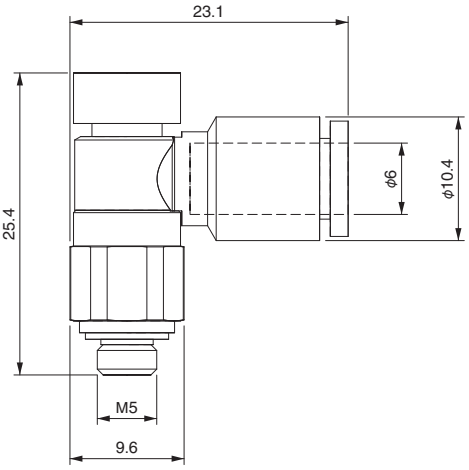

バルブ継手

エアー制御にご使用ください。

▶ワンタッチ管継手内蔵クイックエキゾーストバルブです。
▶シリンダー内の空気を直接排出する為、反応時間を短縮いたします。



クイックエキゾーストバルブ

注文コードNo.	002216
型　　式	AQ240F-04-00
標 準 価 格	¥1,870 (税別)

- 重量：5g
- サイレンサー内蔵
- 方向性有り

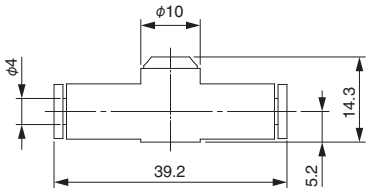



クイックエキゾーストバルブ

注文コードNo.	002217
型　　式	AQ240F-06-00
標 準 価 格	¥1,870 (税別)

- 重量：6g
- サイレンサー内蔵
- 方向性有り

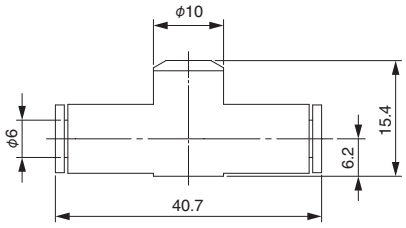

▶ツマミの向きでバルブの開閉が確認できるワンタッチ管継手。
▶空気圧の残圧を手動で操作する切換弁。



2ポート

フィンガーバルブ

注文コードNo.	211152
型　　式	VHK2A-04F-04FL
標 準 価 格	¥1,600 (税別)

- 重量：15g
- 適用チューブ外径：φ4
- 方向性有り

フィンガーバルブ

注文コードNo.	211153
型　　式	VHK2A-06F-06FL
標 準 価 格	¥1,600 (税別)

- 重量：16g
- 適用チューブ外径：φ6
- 方向性有り

構造図

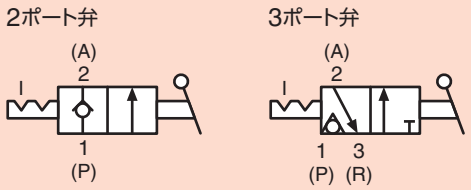



3ポート

フィンガーバルブ

注文コードNo.	211154
型　　式	VHK3A-04F-04FL
標 準 価 格	¥1,600 (税別)

- 重量：15g
- 適用チューブ外径：φ4
- 方向性有り

フィンガーバルブ

注文コードNo.	211155
型　　式	VHK3A-06F-06FL
標 準 価 格	¥1,600 (税別)

- 重量：16g
- 適用チューブ外径：φ6
- 方向性有り

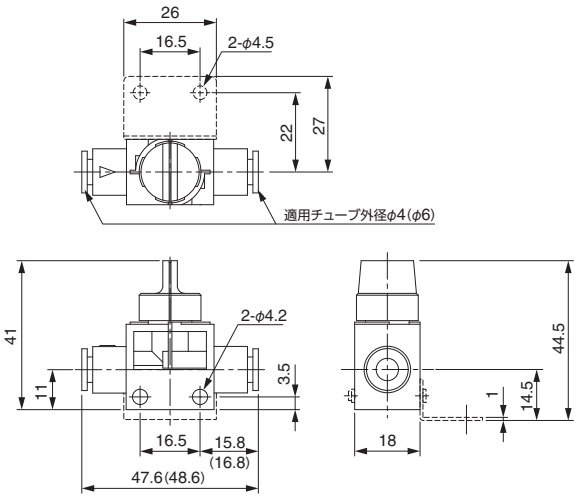

※（ ）内寸法は06F用を示す。

ミニチュア減圧弁

把持力を減圧し、ワークをソフトに掴みます。



注文コードNo.	001312
型　　式	ARJ210-M5BG
標 準 価 格	¥6,490 (税別)

- 重量：60g
- 取付ブラケット付き
- 接続配管：OUT (M5)
  ：IN (PT1/8又はM5)

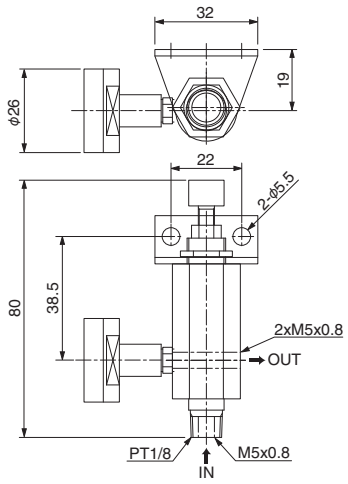



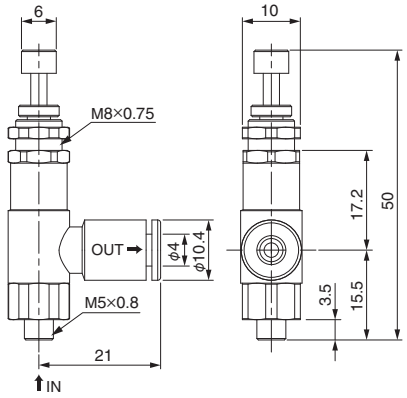

注文コードNo.	001382
型　　式	ARJ1020F-M5-04
標 準 価 格	¥2,640 (税別)

- 重量：15g
- 接続配管：OUT (ワンタッチ継手φ6)
  ：IN (M5)

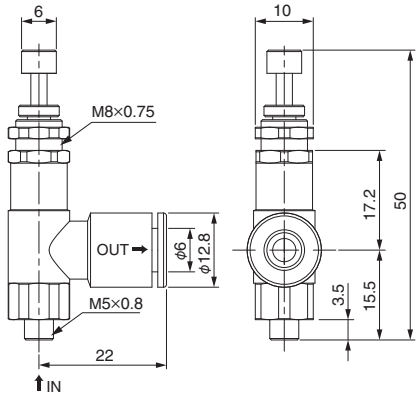

注文コードNo.	001447
型　　式	ARJ1020F-M5-06
標 準 価 格	¥2,640 (税別)

- 重量：16g
- 接続配管：OUT (ワンタッチ継手φ6)
  ：IN (M5)

ARJ1取付ブラケット



注文コードNo.	110655 (P)
型　　式	LX0109-102
標 準 価 格	¥500 (税別)

- 重量：8g

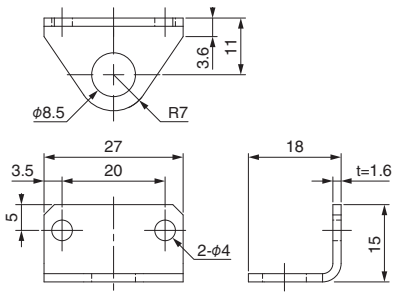

ARJ1取付ブラケット (2ケ仕様)



注文コードNo.	002356 (P)
型　　式	ARJ1B2
標 準 価 格	¥700 (税別)

- 重量：14g

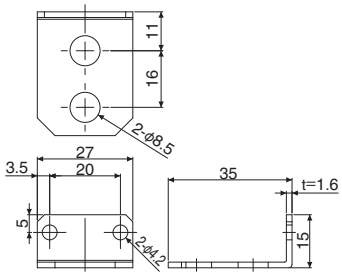

ボルト／ナット／ワッシャー

パーツ固定などにご使用ください。


ナット１種

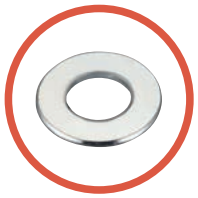
平ワッシャー


スプリングワッシャー


六角穴付皿ネジ


十字穴付ナベ小ネジ


六角穴付ボルト（SW 平W付）三価白

	品　名	注文コードNo.	型　式	標準価格（税別）
1	十字穴付ナベ小ネジ（三価白）	123446	BKJ3-6（M3＊6）	¥60
2	十字穴付ナベ小ネジ（三価白）	123447	BKJ3-10（M3＊10）	¥60
3	十字穴付ナベ小ネジ（ステンレス）	123448	NKJ2.6-5（M2.6＊5）	¥70
4	十字穴付ナベ小ネジ（三価白）	123449	M3＊16	¥60
5	六角穴付ボルト（SW 平W付き）三価白	122812	M4＊12（E）	¥20
6	六角穴付ボルト（SW 平W付き）三価白	122821	M6＊15（E）	¥30
7	六角穴付ボルト（SW 平W付き）三価白	122822	M6＊20（E）	¥40
8	六角穴付ボルト（サンカシロ）	123231	M3＊6	¥20
9	六角穴付ボルト（サンカシロ）	123232	M3＊8	¥20
10	六角穴付ボルト（サンカシロ）	122790	M3＊10	¥20
11	六角穴付ボルト（サンカシロ）	122795	M4＊10	¥20
12	六角穴付ボルト（サンカシロ）	122798	M4＊25	¥30
13	六角穴付ボルト（サンカシロ）	122805	M6＊15	¥30
14	六角穴付ボルト（サンカシロ）	122969	M6＊25	¥40
15	六角穴付ボルト（サンカシロ）	122989	M6＊35	¥40
16	十字穴付皿小ネジ（サンカシロ）	122787	M2.5＊16	¥10
17	十字穴付皿ネジ（ステンレス）	123515	M4＊10	¥10
18	六角穴付皿ネジ（サンカシロ）	122785	M4＊8	¥30
19	十字穴付き皿ネジ	371193	M4＊12	¥20
20	六角穴付皿ネジ（サンカシロ）	122786	M6＊10	¥20
21	スプリングワッシャー（サンカシロ）	122772	M3	¥10
22	スプリングワッシャー（サンカシロ）	122773	M4	¥10
23	スプリングワッシャー（サンカシロ）	122775	M6	¥10
24	スプリングワッシャー（サンカシロ）	122776	M8	¥10
25	平ワッシャー（三価クロメート）JIS	122777	M3	¥10
26	平ワッシャー（三価クロメート）JIS	122778	M4	¥10
27	平ワッシャー（三価クロメート）JIS	122780	M6	¥10
28	平ワッシャー（三価クロメート）JIS	122781	M8	¥10
29	六角ナット（1種）（三価クロメート）	123301	M3	¥10
30	六角ナット（1種）（三価クロメート）JIS	123302	M4	¥10
31	ナット1種（サンカシロ）	122782	M6	¥10
32	ナット1種（サンカシロ）	122783	M8	¥10

製品確認用センサー/マルチAND基板

スターセンサー



内部にリードスイッチを採用し、耐久性が向上。二線式で接続が簡単。

6-17

マイクロスイッチ／リミットスイッチ

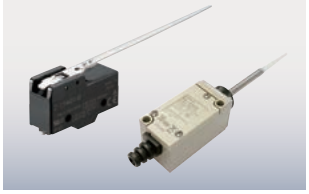

大型から小型成形品のチャック内製品確認に最適。
使い勝手の良いリミットスイッチをご用意しました。

6-18

取付L金具・リミットスイッチ用



リミットスイッチを取り付け、製品確認の最適位置を確保できます。

6-19

オートスイッチ（有接点・無接点）



コンテナシリンダーやミニシリンダーにご使用頂けます。

6-20

高精度シリンダセンサ



小さなストロークでも確実に検知し安定した検出を行います。

6-21

光電センサー



アンプ不要!ジャングルジム、レッツジョイントにも専用取り付け金具があります。

6-22

光エリアセンサー

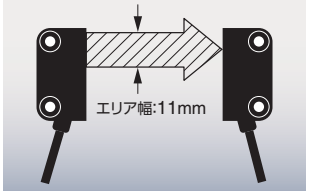

微細なワークの通過に利用できます。省スペース反射タイプは特注となります。

6-24

光ファイバー



幅のとれないスペースへの設置に最適。
セットビスで固定して使用。

6-25

光アンプ



光ファイバー用アンプです。

6-26

近接スイッチ



超小型の近接センサーです。

6-30

マルチ AND 基板



多数のセンサー入力を基板内でアンド化し、1点出力としてロボットに出力。

6-32

電源通信 IO ユニット



電源線2本で電源供給と入出力通信が行え、ユニット間の省配線化が可能。

6-34

スターセンサー

内部にリードスイッチを採用し、耐久性が向上。二線式で接続が簡単。

- 先端部にシリコンゴムを採用し、製品へのキズ防止。
- 軽量14g、コンパクト設計。



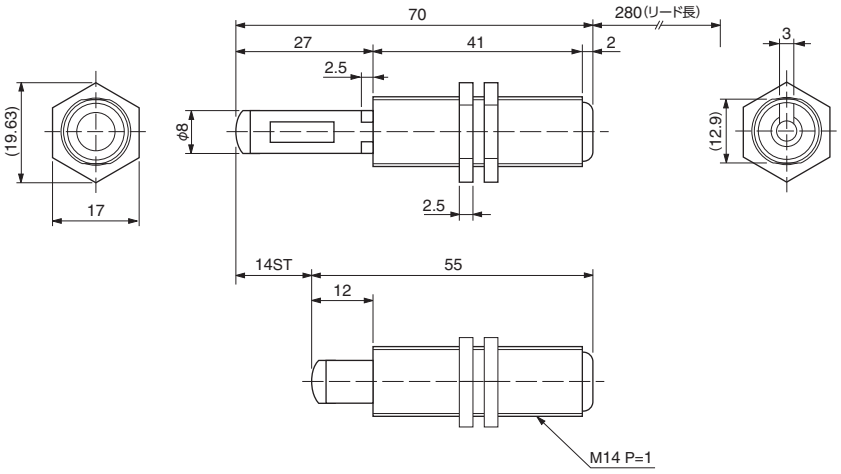

スターセンサー

注文コードNo.	181139 P
型　式	SSW-15
標準価格	¥1,850 (税別)

- 重量：14g
- リード線 (280mm) 付属
- 感知ストローク：2.5mm ～ 15mm

ゴムヘッド・スターセンサー用・5個入

注文コードNo.	270449
型　式	14103301 (SSW-15)
標準価格	¥660 (税別)

- (1セット/5個)

■電気仕様

型　式		SSW-15
接点	接点形式	1A
	接点位置	オフセンターギャップ
	最大接点容量	20W
	最大開閉電圧	200VDC
	最大開閉電流	0.5A
電気的特性	感動値※1	15-50A※1
	感知ストローク	2.5mm ～ 15mm
	開放値※1	5A (min)
	耐電圧※2	250VDC
その他	使用周囲温度	-25度～80度
	寿命	1×10⁸回／DC10mV-10μA
		1×10⁷回／DC10V-4mA
		250×10⁴回／DC20V-0.5A
	接続方法	コード引出しタイプ (280mm)
	バネ力	0.5N

※1 製品出荷時の交差：±2A
※2 耐電圧規格については、感動値25A以上を基準としています。

■本体仕様

型　式		SSW-15
質量		20g
材質	本体	PA
	シャフト	PA
	ゴムヘッド	シリコン
付属品		六角ナットM14×P1 (2ヶ)

※外部から強い衝撃を与えないでください。

使用事例

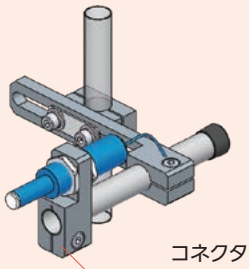

コネクター・SSW用
N01861-108
181139

P ポイント対象品

マイクロスイッチ／リミットスイッチ

使い勝手の良い小型リミットスイッチをご用意しました。

マイクロスイッチ



注文コードNo.	210843
型　式	VX-5-1A2
標準価格	¥250（税別）

● 重量：6g

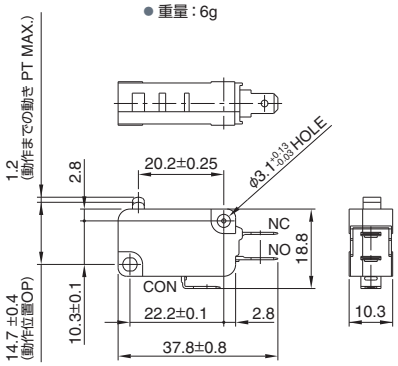

ヒンジレバー・VX-5-1A2用

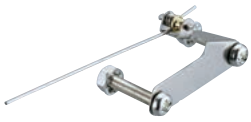

注文コードNo.	210414
型　式	VAV-5
標準価格	¥230（税別）

● 重量：5g
● マイクロスイッチ（No210843）と組合わせてご使用ください。

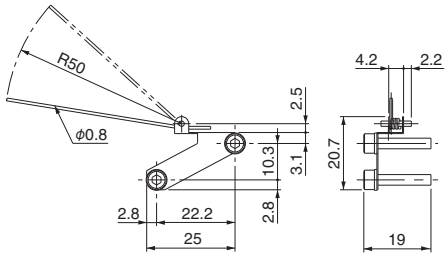

接続端子



注文コードNo.	196749
型　式	TMEDN480509-FA
標準価格	¥30（税別）

● 重量：0.8g

リミットスイッチ



注文コードNo.	250012
型　式	Z-15HW24-B
標準価格	¥1,870（税別）

● 重量：36g
● ステンレス鋼レバー
● センサーブラケット(N01915-201)に取付可能

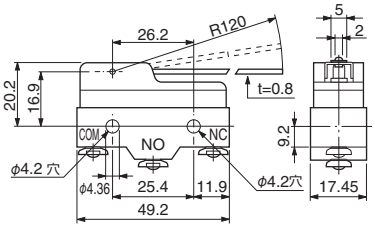

NEW

リミットスイッチ（バネ無し）



注文コードNo.	250006
型　式	Z-15GW55-B
標準価格	¥1,400（税別）

● 重量：33.2g
● センサーブラケット(N01915-201)に取付可能

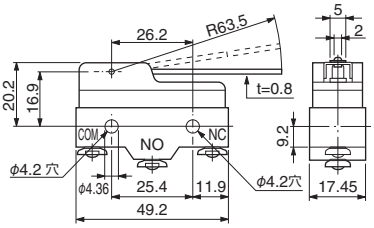

リミットスイッチ・製品確認



注文コードNo.	250017
型　式	Z-15GW55-B（NC・ﾊﾞﾈﾂｷ）
標準価格	¥2,500（税別）

● 重量：42g
● センサーブラケット(N01915-201)に取付可能

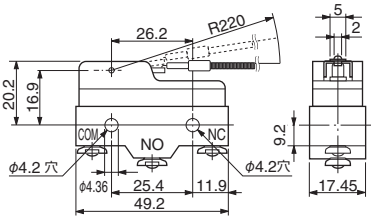





製品確認スプリング

注文コードNo.	250018
型　式	Z-15GW55-Bヨウ
標準価格	¥770（税別）

● 重量：8g
● Z-15GW55用交換部品

マイクロケース

注文コードNo.	140039
型　式	OM-1
標準価格	¥300（税別）

● 重量：19g
● 取付けビスは含みません。
● Z-15GW55用保護部品

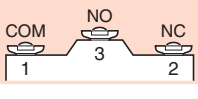

COM+NO　レバーが押されて信号「ON」
COM+NO　レバーが押されて信号「OFF」

リミットスイッチ



注文コードNo.	073334
型　式	HL-5300
標準価格	¥3,800（税別）

● 重量：134g

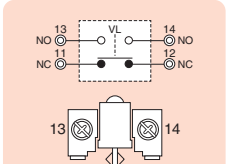

NO接続の場合(13,14)
レバーが押されて信号「ON」
NC接続の場合(11,12)
レバーが押されて信号「OFF」

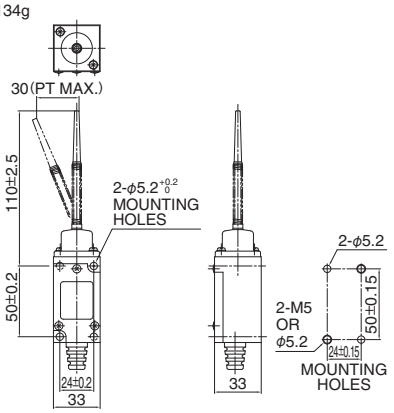

取付L金具・リミットスイッチ用

リミットスイッチを取り付け、製品確認の最適な位置を確保できます。



注文コードNo.	020837 P
型　　式	CP-059-A
標 準 価 格	¥1,850 (税別)

- 重量：9g
- マイクロスイッチ用 (VX-5-1A5)



注文コードNo.	020838 P
型　　式	CP-059-B
標 準 価 格	¥1,910 (税別)

- 重量：10g
- マイクロスイッチ用 (VX-5-1A5)



注文コードNo.	020839 P
型　　式	CP-059-C
標 準 価 格	¥2,090 (税別)

- 重量：11g
- マイクロスイッチ用 (VX-5-1A5)



注文コードNo.	021009
型　　式	CP-070
標 準 価 格	¥1,710 (税別)

- 重量：17g
- リミットスイッチ用 (Z-15HW)

CP-059

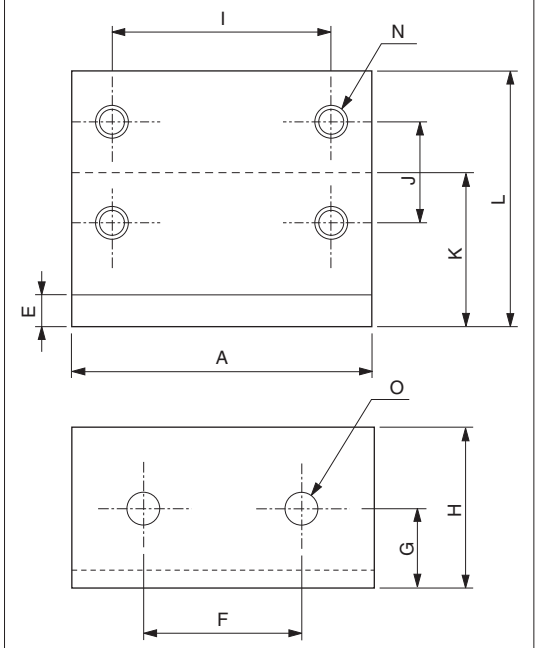

CP-070

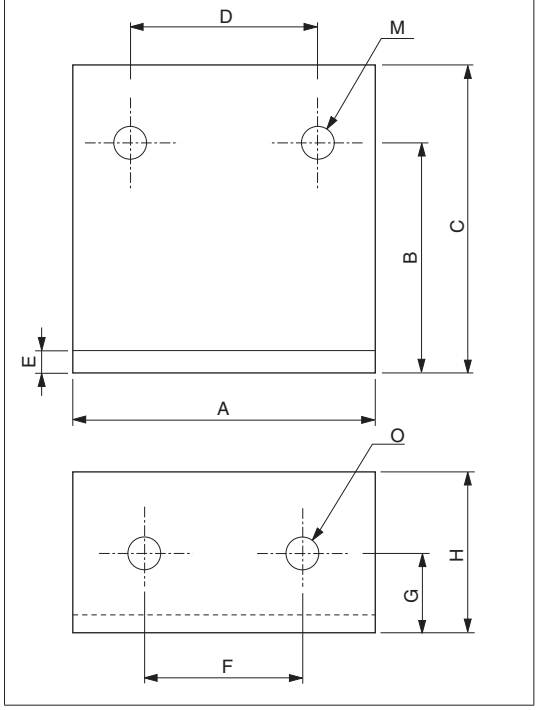

■寸法対応表

(mm)

型式	CP-059-A	CP-059-B	CP-059-C	CP-070
A	30			40
B	—			30
C	—			40
D	—			25.5
E	3			3
F	20			20
G	10			10
H	20			20
I	22			—
J	10			—
K	15	20	25	—
L	25	30	35	—
M	—			M4
N	M3			—
O	M4			M4
備考	VX-5-1A2用			Z-15HW24-B用 Z-15GW55-B用

P ポイント対象品

オートスイッチ（有接点・無接点）

コンテナシリンダーや樹脂製ミニシリンダーに取付が可能です。



オートスイッチ（有接点）

注文コードNo.	030282
型　　式	D-A93
標 準 価 格	¥1,650（税別）

- 重量：6g
- 長さ：0.5m
- 端末処理はしていません。

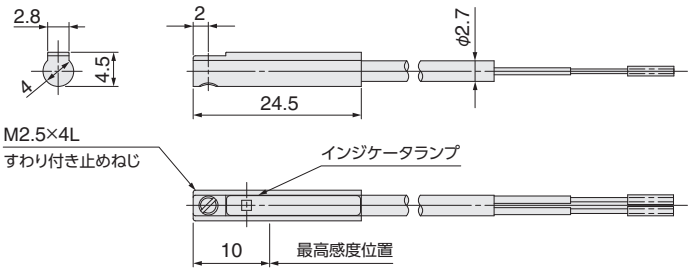

内部回路図

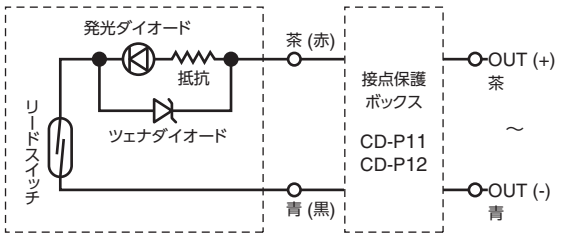

■仕　様

型　式	D-A93（インジケータランプ付）
適用負荷	リレー、PLC
負荷電圧	DC24V
最大負荷電流	5～40mA
接点保護回路	なし
内部降下電圧	2.4V以下（～20mA）／3V以下（～40mA）
インジケータランプ	ON時赤色発光ダイオード点灯
型　式	CEマーキング
配　線	0.5M　負荷（茶）、0V（青）



オートスイッチ（無接点）

注文コードNo.	030425
型　　式	D-M9N
標 準 価 格	¥2,640（税別）

- 重量：8g
- 長さ：0.5m
- 端末処理はしていません。

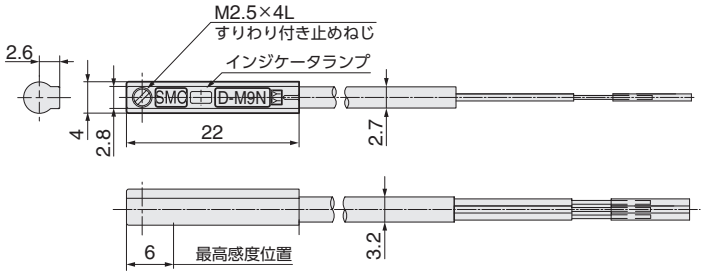



オートスイッチ（無接点）

注文コードNo.	030500
型　　式	D-F8N
標 準 価 格	¥2,530（税別）

- 重量：7g
- 長さ：0.5m
- 端末処理はしていません。

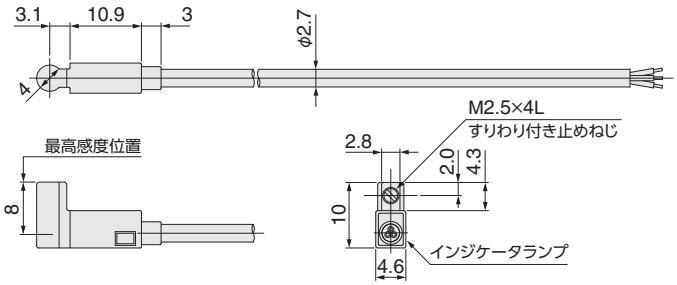

内部回路図

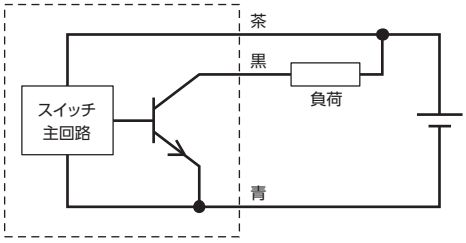

■仕　様

型　式	D-F8N・D-M9N
出力方式	NPNタイプ
適用負荷	IC回路、DC24Vリレー、PLC
電源電圧	DC5・12・24V（DC4.5～28V）
消費電流	10mA以下
負荷電圧	DC28V以下
負荷電流	40mA以下
内部降下電圧	1.5V以下（負荷電流10mAにて0.8V以下）
漏れ電流	DC24Vにて100μA以下
インジケータランプ	ON時赤色発光ダイオード点灯
型　式	CEマーキング、RoHS
配　線	0.5M　＋V（茶）、負荷（黒）、0V（青）

高精度シリンダセンサ

コンテナシリンダーやミニシリンダー(MEC)に取付が可能です。小さなストロークでも確実に検知し安定した検出を行います。

NEW



高精度シリンダセンサ（N極）

注文コードNo.	002433
型　　式	ACH02LN
標 準 価 格	¥2,650（税別）

● 重量：10.8g

高精度シリンダセンサ（S極）

注文コードNo.	002434
型　　式	ACH02LS
標 準 価 格	¥2,650（税別）

● 重量：10.7g

■特　徴

- ストローク1mmでも安定動作
- 安定した動作点の長期信頼性
- 振動や熱などの悪環境に強い
- 5μ秒以下の高速応答
- 通常はN極用とS極用を組合わせて使用します。

■仕　様

型　式	ACH02LN	ACH02LS
仕　様	φ4溝用 3線式 L型	
電源電圧	DC5～24V	
検出磁極	N極	S極
磁気感度	3～4mT	
磁気検出向き	下向き	
出力仕様	NPNオープンコレクタ（近接時ON）	
出力電流	20mA MAX	
消費電流	8mA MAX	
応答速度	16μsec以下	
耐電圧	AC1000V（1分間・充電部一括・ケース間）	
絶縁抵抗	DC250V（メガにて20M以上・対ケース間）	
使用周囲温度	－20℃～＋85℃（結露なきこと）	
使用周囲湿度	20～95% RH	
ケーブル長	1m	
ケーブル仕様	黒（N極）	グレー（S極）
ケース材質	GF強化PBT（黒）	
取　付	付属止めネジ0.06N･m	
表示灯	赤色	
保護構造	IP67	

当社製品の動作曲線

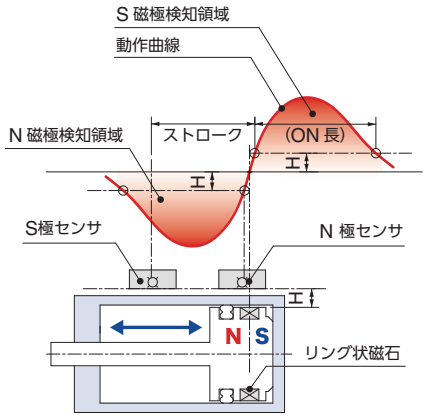

■外形寸法

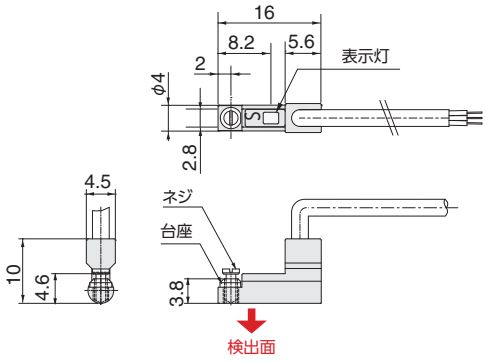

回路図

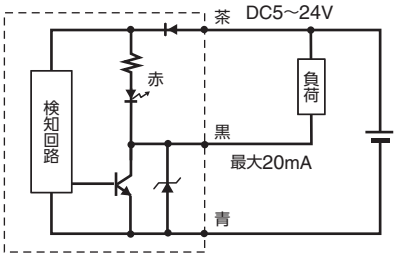

光電センサー

アンプ不要！ジャングルジム、レッツジョイントにも専用取り付け金具があります。

▶AND基板と併用可能です。



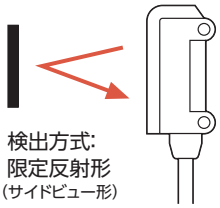

注文コードNo.	041412
型　式	E3T-SL21R (NPN)
標準価格	¥10,120 (税別)

● コード長さ：2m

注文コードNo.	041649
型　式	E3T-SL23R (PNP)
標準価格	¥10,120 (税別)

● コード長さ：2m

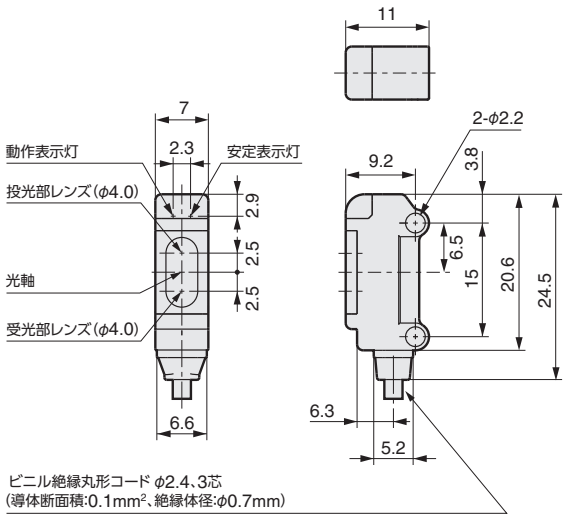

※配線：茶(+V)、黒(負荷)、青(0V)

■仕　様

型　式		E3T-SL21R (NPN)	E3T-SL23R (PNP)
検出方式		限定反射形 (サイドビュー形)	
出力形式		NPN出力	PNP出力
検出距離		5 ～ 30mm (白画用紙50×50mm)	
最小検出物体 (代表例)		φ0.15mm (検出距離10mm)	
応差 (白画用紙)		6mm以下	
光源 (発光波長)		赤色発光ダイオード (点光源LED) λ=650nm	
電源電圧		DC12 ～ 24V ± 10%、リップル (p-p) 10%以下	
消費電流		20mA以下	
制御出力 (入光時ON)		負荷電源電圧26.4VDC以下	
		負荷電流50mA以下 [残留電圧2V以下 (負荷電流10 ～ 50mA) 1V以下 (負荷電流10mA未満)]	
		オープンコレクタ出力形	
保護回路		電源・制御出力逆接続保護、負荷短絡保護、相互干渉防止機能	
応答時間		動作・復帰：各1ms以下	
使用周囲照度		白熱ランプ　5,000lx以下、太陽光　10,000lx以下	
周囲温度範囲		動作時：－25 ～ 55℃、保存時：－40 ～ 70℃ (ただし、氷結・結露しないこと)	
周囲湿度範囲		動作時：35 ～ 85%RH、保存時：35 ～ 95% RH (ただし、結露しないこと)	
絶縁抵抗		20MΩ以上 (DC500V)	
耐電圧		AC1,000V、50/60Hz、1min	
振動 (耐久)		10 ～ 2,000Hz、複振幅1.5mmまたは300m/s² X、Y、Z各方向0.5h	
衝撃 (耐久)		1,000m/s² X、Y、Z各方向3回	
保護構造		IEC規格　IP67	
接続方式		コード引き出しタイプ (標準コード長2m)	
質量		約20g	
材質	ケース	ポリブチレンテレフタレート	
	表示窓	変性ポリアリレート	
	レンズ	変性ポリアリレート	
付属品		取扱説明書・取りつけ用ネジ (サイドビュー：M2×14、フラット：M2×8)、ナット、ばね座金、平座金	

■入出力段回路図

型　式	動作モード	タイムチャート	出力回路
SE3T-SL21R (NPN出力)	入光時ON	入光時 しゃ光時 動作表示灯 点灯 (橙) 消灯 出力 ON トランジスタ OFF 負荷 動作 (リレー等) 復帰 〔茶①−黒④間〕	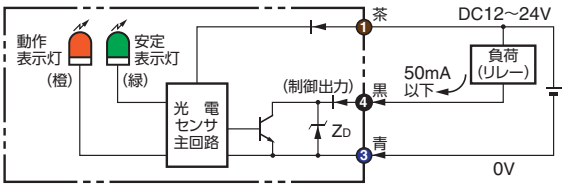
SE3T-SL23R (PNP出力)	入光時ON	入光時 しゃ光時 動作表示灯 点灯 (橙) 消灯 出力 ON トランジスタ OFF 負荷 動作 (リレー等) 復帰 〔青③−黒④間〕	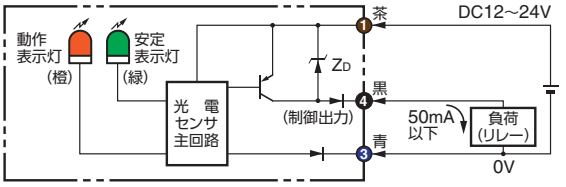

■技術特性

動作領域特性

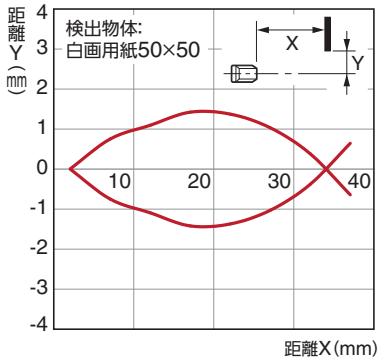

角度検出領域特性（上下方向）

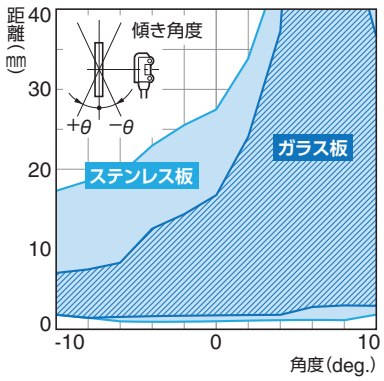

角度検出領域特性（左右方向）

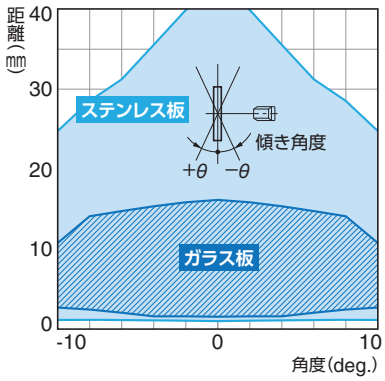

検出物体の大きさ−距離特性

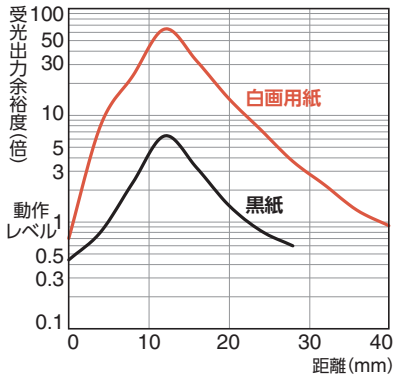

受光出力−距離特性

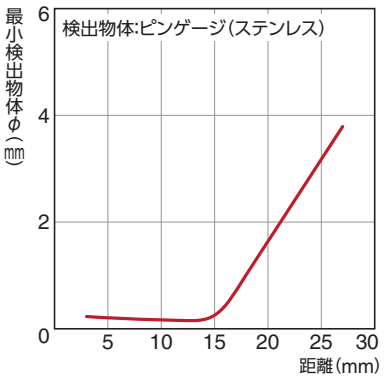

検出距離−材質特性

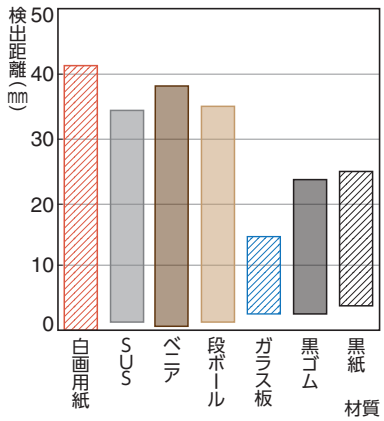

光エリアセンサー

微細なワークの通過に利用できます。省スペース反射タイプは特注となります。

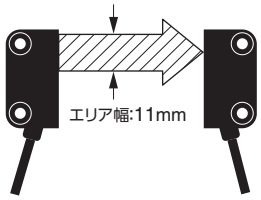

光エリアセンサー

注文コードNo.	041415
型　　式	E32-T16PR
標 準 価 格	¥17,600 (税別)

- 別売り光アンプと併用ください。
- コード長さ：2m
- 材質：耐熱ABS
- シールスリット幅0.5mm/1mm (各2枚) 付属

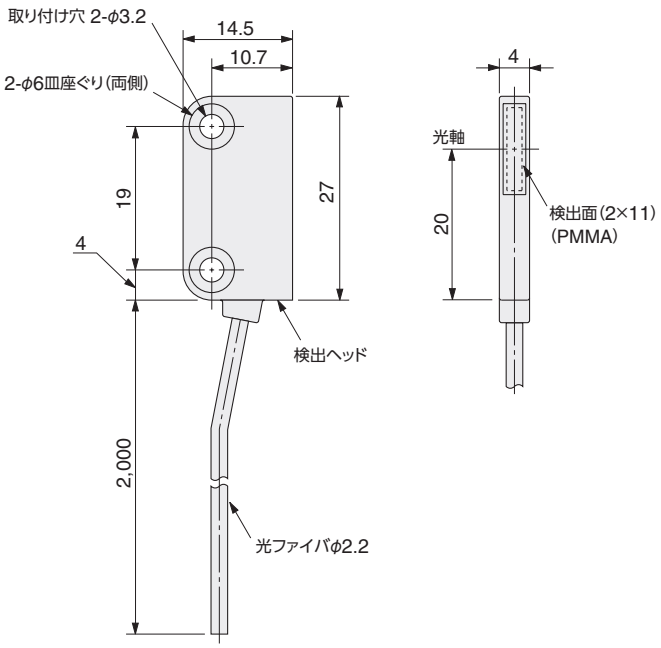

■仕　様

ファイバユニット	E32-T16PR
検 出 方 式	エリア検出
検出距離 (mm) ※1	1,100　840　560　220
使用周囲温度範囲※2	−40 ～+70℃
使用周囲湿度範囲※2	35 ～ 85% RH
ファイバ材質	プラスチック (塩化ビニル被覆)
保 護 構 造	IEC規格　IP50

※1 高精度モード　標準モード　高速モード　最速モード [アンプユニット形 E3X-DA-S (汎用タイプ) を使用時]
※2 使用周囲温度および温度内でも氷結・結露しないこと

光ファイバー

幅のとれないスペースへの設置に最適。セットビスで固定して使用してください。

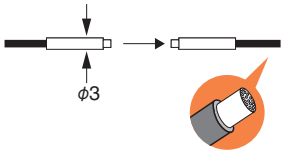

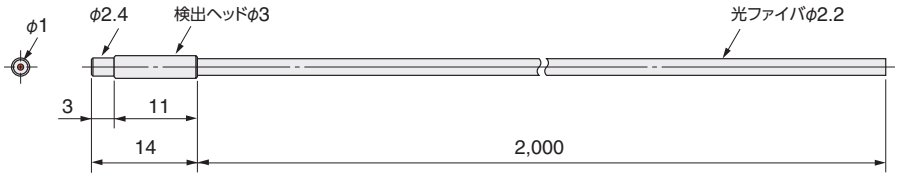

光ファイバー・透過φ3

注文コードNo.	041413
型　　式	E32-T12R
標 準 価 格	¥4,950 (税別)

- 別売り光アンプと併用ください。
- コード長さ：2m (検出ヘッド部含む)
- 検出ヘッド部材質：黄銅ニッケルメッキ

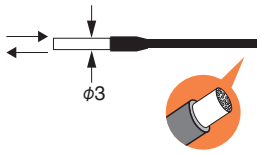

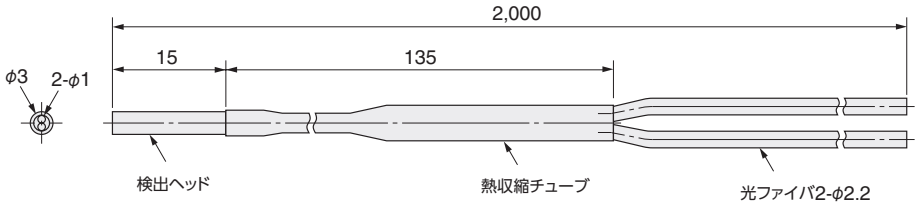

光ファイバー・反射φ3

注文コードNo.	041414
型　　式	E32-D12R
標 準 価 格	¥4,950 (税別)

- 別売り光アンプと併用ください。
- コード長さ：2m (検出ヘッド部含む)
- 検出ヘッド部材質：ステンレス (SUS304)

■仕　様

ファイバユニット	E32-T12R	E32-D12R
検 出 方 式	透過形	反射形
検出距離 (mm) ※1	700　530 350　140	300　170 120　50
使用周囲温度範囲※2	−40 ～+70℃	
使用周囲湿度範囲※2	35 ～ 85% RH	
ファイバ材質	プラスチック (塩化ビニル被覆)	
保 護 構 造	IEC規格　IP67	

※1 高精度モード　標準モード　高速モード　最速モード [アンプユニット形 E3X-DA-S (汎用タイプ) を使用時]
※2 使用周囲温度および温度内でも氷結・結露しないこと

光アンプ

光ファイバー用のアンプです。



注文コードNo.	041954
型　　式	E3X-HD11 2M
標 準 価 格	¥10,780 (税別)

- 機能：AND/OR出力
- コード長さ：2m
- NPN仕様

アンプ取付金具

注文コードNo.	041697
型　　式	E39-L143
標 準 価 格	¥500 (税別)

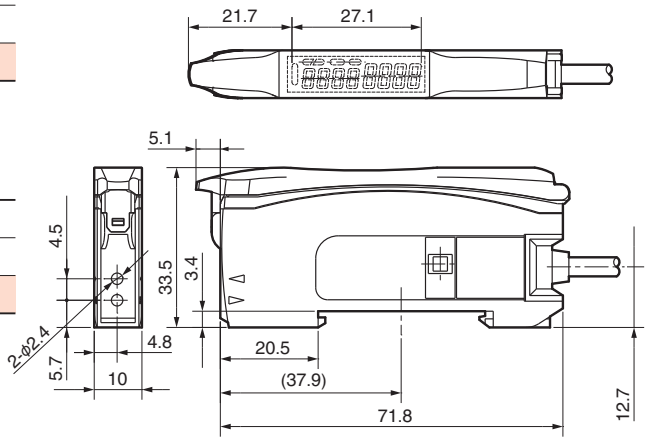

■入出力段回路図（NPN出力）

型　式	動作モード	タイムチャート	モード切替スイッチ	出力回路
E3X-HD11 (2M)	入光時 ON	ch1/ch2 入光時 しゃ光時 動作表示灯 (橙) 点灯 消灯 出力トランジスタ ON OFF 負荷 (リレー等) 動作 復帰 〔茶−黒間〕	L・ON (LIGHT ON)	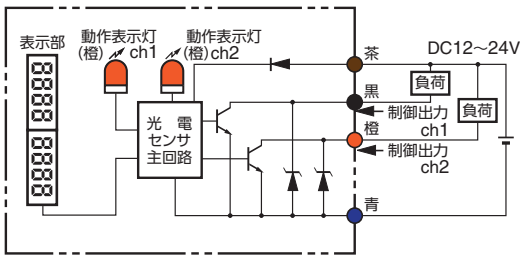
	遮光時 ON	ch1/ch2 入光時 しゃ光時 動作表示灯 (橙) 点灯 消灯 出力トランジスタ ON OFF 負荷 (リレー等) 動作 復帰 〔茶−黒間〕	D・ON (DARK ON)	

■各部の名称

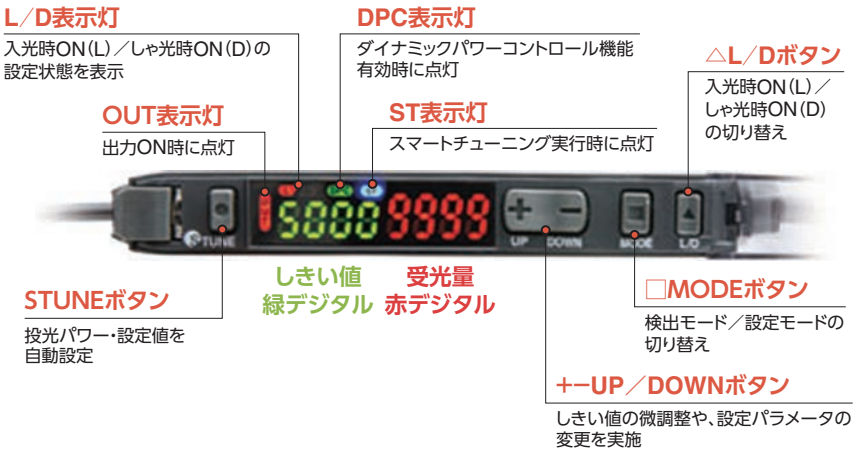

■仕　様

型　式		E3X-HD11 2M
光源（発光波長）		赤色４元素発光ダイオード（625nm）
電 源 電 圧		DC12 ～ 24V±10%　リップル（p-p）10%以下
消 費 電 力		720mW以下（電源電圧24V時、消費電流30mA以下 / 電源電圧12V時、消費電流60mA以下）
制御出力	負荷電源電圧	DC26.4V以下 オープンコレクタ出力形
	負 荷 電 流	１～３台連結時：100mA以下　　４台以上連結時：20mA以下
	残 留 電 圧	負荷電流 10mA未満：1V以下　　負荷電流 10 ～ 100mA：2V以下
	オフ状態電流	0.1ｍA以下
保 護 回 路		電源逆接続保護、出力短絡保護、出力逆接続保護
応答時間	最 速 モ ー ド※	NPN出力：動作・復帰：各50μs
	高 速 モ ー ド	動作・復帰：各250 μｓ（工場出荷時設定）
	標 準 モ ー ド	動作・復帰：各1ms
	ギガパワーモード	動作・復帰：各16ms
相互干渉防止台数		10台（光通信同期式）※
オートパワーコントロール		常時有効
そ の 他 機 能		パワーチューニング、微分機能、DPC機能、タイマ（オフディレイ/オンディレイ/ワンショット）、ゼロリセット、設定リセット、エコモード
使用周囲照度		受光面照度　白熱ランプ：20,000lx以下、太陽光：30,000lx以下
周囲温度範囲		動作時：１～２台連結時：-25 ～ +55℃、 ３～10台連結時：-25 ～ +50℃、 11～16台連結時：-25 ～ +45℃ 保存時：-30 ～ +70℃（ただし、氷結、結露しないこと）
周囲湿度範囲		動作時・保存時：各35 ～ 85%RH（ただし、結露しないこと）
絶 縁 抵 抗		20MΩ以上（DC500Vメガにて）
耐　電　圧		AC1,000V 50/60Hz 1min
振　動（耐久）		10 ～ 55Hz 複振幅 1.5mm　X、Y、Z各方向 2h
衝　撃（耐久）		500m/s^2　X、Y、Z各方向 3回
保 護 構 造		IEC規格 IP50（保護カバー装着時）
質量（梱包状態/本体のみ）		約105g/約64g
材質	ケ ー ス	ポリカーボネート（PC）
	カ バ ー	ポリカーボネート（PC）
	ケーブル	PVC
付　属　品		取扱説明書

※検出機能を最速モードに選択した場合は、通信機能が無効となり、相互干渉防止機能および通信機能は使用できません。
パワーチューニングを実施したE3X-DA-Sを含んで連結した場合は、相互干渉防止台数は６台まで、
パワーチューニングを実施したE3X-MDAを含んで連結した場合は、相互干渉防止台数は５台までとなります。

■正しくお使いください

⚠警告

安全を確保する目的で直接的または間接的に人体を検出する用途に本製品は使用できません。人体保護用の検出装置として本製品を使用しないでください。

使用上の注意

定格を超える周囲雰囲気・環境では使用しないでください。

●設計時（電源投入時の動作）

センサは電源投入後200ms以内で検出可能状態となります。負荷とセンサが別電源に接続されている場合は必ずセンサの電源を先に投入してください。

▶光ファイバーが2つ接続でき、設置スペースも1/2。省スペースで装置や制御盤の小型化に貢献します。



取りつけ金具装着時

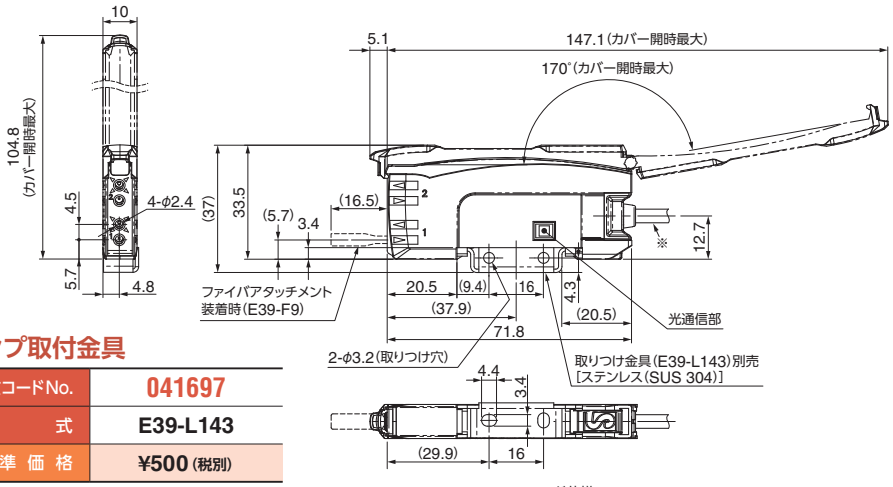

注文コードNo.	042093
型　　式	E3NX-MA11
標 準 価 格	¥24,750 (税別)

アンプ取付金具

注文コードNo.	041697
型　　式	E39-L143
標 準 価 格	¥500 (税別)

- 機能：AND/OR出力　● 2チャンネルタイプ
- コード長さ：2m　● NPN仕様

※コード仕様

形 式	外 径	芯線数	その他
E3NX-MA11	φ4.0	4芯	導体断面積：0.2mm² 絶縁体径：φ0.9mm

■入出力段回路図（NPN出力）

型　式	動作モード	タイムチャート	モード切替スイッチ	出力回路
E3NX-MA11 (NPN)	入光時 ON	ch1/ch2 入光時／しゃ光時 動作表示灯(橙) 点灯／消灯 出力トランジスタ ON／OFF 負荷(リレー等) 動作／復帰 〔茶−黒間〕	L・ON (LIGHT ON)	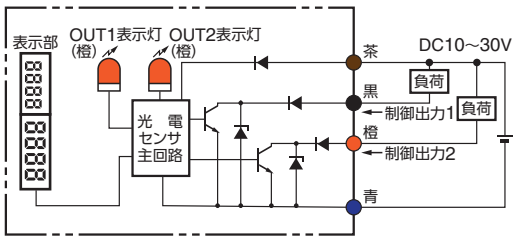
	遮光時 ON	ch1/ch2 入光時／しゃ光時 動作表示灯(橙) 点灯／消灯 出力トランジスタ ON／OFF 負荷(リレー等) 動作／復帰 〔茶−黒間〕	D・ON (DARK ON)	

■各部の名称



L／D表示灯
入光時ON(L)／しゃ光時ON(D)の設定状態を表示

DPC表示灯
ダイナミックパワーコントロール機能有効時に点灯

△L／Dボタン
入光時ON(L)／しゃ光時ON(D)の切り替え

OUT1表示灯／OUT2表示灯
OUT1、OUT2の出力ON時に点灯

ST表示灯
スマートチューニング実行時に点灯

TUNEボタン
スマートチューニングを実行

しきい値　受光量
緑デジタル　白デジタル

□MODEボタン
検出モード／設定モードの切り替え、OUT1／2の切り替え

OUT1選択表示灯／OUT2選択表示灯
選択している出力チャンネルに点灯

+−UP／DOWNボタン
しきい値の微調整や、設定パラメータの変更を実施

■仕　様

型　式		E3NX-MA11 (NPN)
光源 (発光波長)		赤色4元素発光ダイオード (625nm)
電源電圧		DC10 ～ 30V±10% リップル (p-p)　10%以下
消費電力		960mW以下 (電源電圧24V時 消費電流45mA以下)
制御出力	負荷電源電圧	DC30V以下、オープンコレクタ出力形※1
	負荷電流	100mA以下 (残留電圧 1V以下)
保護回路		電源逆接続保護、出力短絡保護、出力逆接続保護
応答時間	最速モード※2	動作・復帰：各100μs※2※3
	高速モード	動作・復帰：各450μs
	標準モード	動作・復帰：各1ms
	ギガパワーモード	動作・復帰：各16ms
感度設定		ティーチングまたはマニュアル調整
機能	パワーチューニング	ON／OFFから選択
	タイマ	OFFディレイ、ONディレイ、ワンショットから選択可能
	オートパワーコントロール	あり (常時有効)
	ゼロリセット	マイナス表示可能 (しきい値がシフトします)
	イニシャルリセット	設定条件を初期化
	相互干渉防止	9台 (18チャンネル) ※4
表示灯		動作表示灯1ch (橙色)、動作表示灯2ch (橙色)
デジタル表示		1ch受光量+2ch受光量、その他7パターンから選択可能
表示方向		通常／リバース切替可能
使用周囲照度		受光面照度　白熱ランプ：20,000lx以下、太陽光：30,000lx以下
周囲温度範囲		動作時：1 ～ 2 台連結時：−25 ～+55℃、 3 ～10台連結時：−25 ～+50℃、 11～16台連結時：−25 ～+45℃ 保存時：−30 ～+70℃ (ただし、氷結・結露しないこと)
周囲湿度範囲		動作時・保存時：各35 ～+85% RH (ただし、結露しないこと)
絶縁抵抗		20MΩ以上 (DC500Vメガにて)
耐電圧／振動(耐久)／衝撃(耐久)		AC1,000V 50/60Hz 1min／10 ～ 55Hz 複振幅1.5mm　X、Y、Z各方向 2h／500m/s²　X、Y、Z各方向 3回
保護構造		IEC60529規格IP50 (保護カバー装着時)
接続方式		コード引き出し (2m)
質量 (梱包状態)		約190g
材質		ケース・カバー：ポリカーボネート
付属品		取扱説明書

※1：NPN/PNP出力形式によって異なります。　※2：検出機能を最速モードに選択した場合は、通信機能が無効となり、相互干渉防止機能およびモバイルコンソールとの通信機能は使用できません。
※3:出力設定を差分出力に選択した場合は、2ch目の出力は動作・復帰:各200μsとなります。　※4:パワーチューニングを有効にした場合は相互干渉防止は5台 (10チャンネル) までとなります。

■正しくお使いください

⚠警告

安全を確保する目的で直接的または間接的に人体を検出する用途に本製品は使用できません。人体保護用の検出装置として本製品を使用しないでください。

使用上の注意

定格を超える周囲雰囲気・環境では使用しないでください。

●設計時 (電源投入時の動作)

センサは電源投入後200ms以内で検出可能状態となります。負荷とセンサが別電源に接続されている場合は必ずセンサの電源を先に投入してください。

近接スイッチ

超小型の近接センサーです。



注文コードNo.	041417
型　　式	E2S-W13 (NPN)
標 準 価 格	¥2,550 (税別)

● コード長さ：1m



注文コードNo.	041640
型　　式	E2S-W15 (PNP)
標 準 価 格	¥2,550 (税別)

● コード長さ：1m

NEW



注文コードNo.	041773
型　　式	E2S-W13-R-S (NPN)
標 準 価 格	¥3,500 (税別)

● コード長さ：1m
● 耐振動強化仕様の為、ランナーチャック (E、E1シリーズ) センサー用としてご使用ください。

■仕　様

型　式		E2S-W13 (NPN)	E2S-W15 (PNP)	E2S-W13-R-S (NPN)
検　出　面		上面		
検 出 距 離		1.6mm ± 15%		
設 定 距 離		0 ～ 1.2mm		
応　　差		検出距離の10%以下		
検出可能物体		磁性金属 (非磁性金属は検出距離が低下します。)		
標準検出物体		鉄12 × 12 × 1mm		
応答周波数※1		1kHz以上		
電源電圧 (使用電圧範囲)		DC12 ～ 24V リップル (p-p) 10%以下 (DC10 ～ 30V)		
消 費 電 流		13mA以下 (DC24V時、無負荷時)		
制御出力	開閉容量	NPNオープンコレクタ出力 50mA以下 (DC30V以下)	PNPオープンコレクタ出力 50mA以下 (DC30V以下)	NPNオープンコレクタ出力 50mA以下 (DC30V以下)
	残留電圧	1V以下 (負荷電流50mAおよびコード長1m時)		
表　示　灯		動作表示 (橙色)		
動作モード (検出物体接近時)		NO		
保 護 回 路		電源逆接続保護、サージ吸収		
周囲温度範囲		動作時：－25 ～＋70℃、保存時：－40 ～＋85℃ (ただし氷結、結露しないこと)		
周囲湿度範囲		動作時：35 ～ 90% RH、保存時：35 ～ 95% RH (ただし結露しないこと)		
温 度 の 影 響		－25 ～＋70℃の温度範囲内で＋23℃時、検出距離の± 15%以下		
電 圧 の 影 響		定格電源電圧± 10%の範囲内で定格電源電圧時、検出距離の± 2.5%以下		
絶 縁 抵 抗		50MΩ以上 (DC500Vメガにて) 充電部一括とケース間		
耐　電　圧		AC1,000V 1min 充電部一括とケース間		
振　動 (耐久)		10 ～ 55Hz 複振幅1.5mm X、Y、Z各方向 2h		
衝　撃 (耐久)		500m/s^2 X、Y、Z各方向 3回		
保 護 構 造		IEC規格 IP67〔JEM規格 IP67 (耐浸形)〕		
接 続 方 式		コード引き出しタイプ (標準コード長1m)		
質量 (梱包状態)		約20g		約30g
材 質 (ケース)		ポリアリレート		
付　属　品		取付金具※2		

※1 応答周波数は平均値です。測定条件は標準検出物体を用い、検出体の間隔は標準検出物体の2倍とし、設定距離は検出距離の1/2とします。
※2 ランナーチャック用ではありません。ランナーチャック用は、➡ 2-33,35 を参照してください。

取りつけ金具装着時

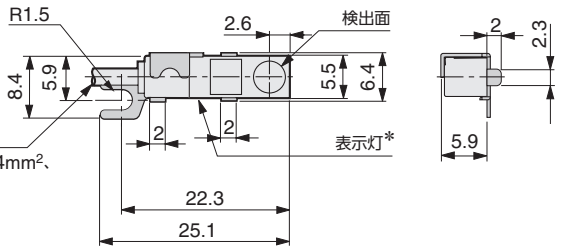

ビニル絶縁丸型コード
φ2.9、2芯／3芯（導体断面積:0.14mm²、
絶縁体径:φ0.9）標準長さ1m



形状:非シールド

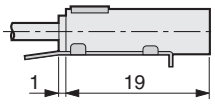

※動作表示灯（橙）
※配線：茶（+V）、黒（負荷）、青（0V）
※E2S-W13、E2S-W15、E2S-W13-R-Sは同寸法となります。

■入出力段回路図

型　式	動作モード	出力形式	タイムチャート	出力回路
E2S-W13 (NPN) **E2S-W13-R-S (NPN)**	NO	NPN	検出物体 有／無 出力トランジスタ（負荷） ON／OFF 動作表示灯（橙） 点灯／消灯	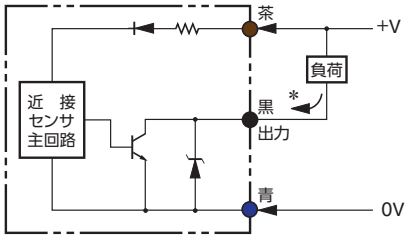 *50mA以下（負荷電流）
E2S-W15 (PNP)	NO	PNP	検出物体 有／無 出力トランジスタ（負荷） ON／OFF 動作表示灯（橙） 点灯／消灯	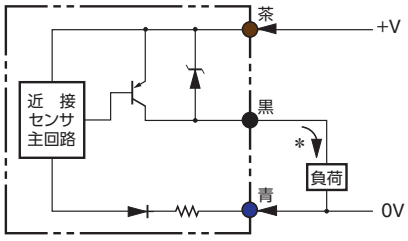 *50mA以下（負荷電流）

■技術特性（代表例）

検出領域

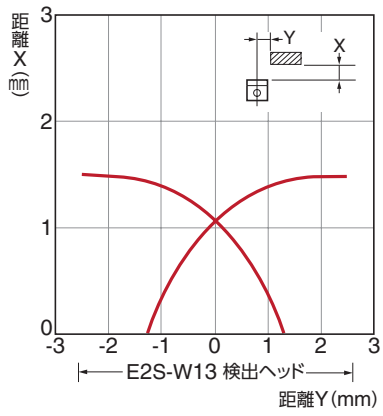

検出物体の大きさと材質による影響

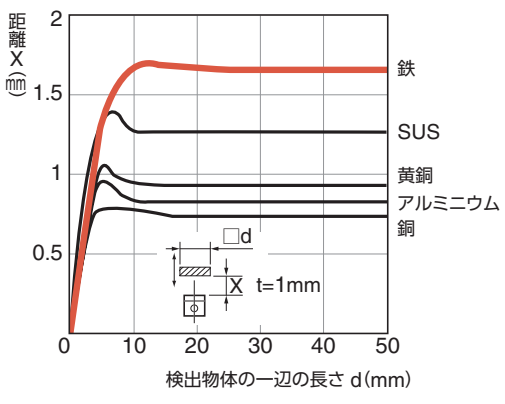

マルチAND基板

多数のセンサー入力を基板内でAND化し、1点出力としてロボットに出力。

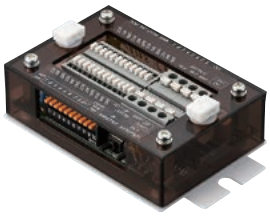

8点仕様

マルチAND基板

注文コードNo.	002161
型　　式	AND/OR-EU
標 準 価 格	¥11,000（税別）

● 重量：115g

- センサーを接続するだけの簡単設計となっているため、省配線、省スペース化に優れています。
- 「AND出力」「/OR出力」を切替ることで、製品保持状態確認、製品開放状態確認を切替にて、1ユニットで同時に行うことができます。
- 保護回路を搭載しているので過負荷時でも安心。

「AND」「／OR」について



AND

全ての入力(❶❷❸)がONのとき、出力OがONになる動作のことです。

／OR

全ての入力(❶❷❸)がOFFのとき、出力OがONになる動作のことです。

■仕　様

最大接続センサー数（点）	電源電圧（V）	内部消費電流（mA）	センサー入力電流（mA）
8	DC24（±10%）	100以下（DC24V時）	10以下/1点

使用周囲湿度（%）	使用周囲温度（℃）	使用雰囲気
35 ～ 80（結露しないこと）	0 ～ 40	粉塵、腐食性ガスが無いところ

※ 増設することにより最大32点まで対応可能。

配線仕様

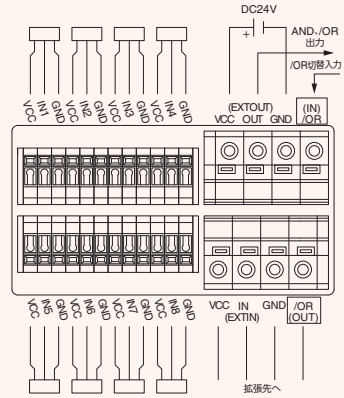

接続方法

①ボタンを工具（マイナスドライバー等）で押し下げます。
②被覆を削いだ電線を端子台の電線挿入孔より差し込みます。
③ボタンを離すと接続完了です。

※電線は1つの差込口に対し、1本としてください。

電 線 径

センサー入力端子
AWG28 ～ AWG22
電源入力、信号出力端子／拡張
AWG26 ～ AWG22

※各端子の剥き線長は10mmです。

外形寸法／取付寸法

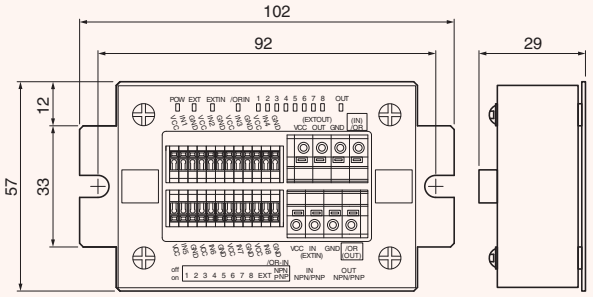

VCC 24V(+)　GND 24G(−)　IN 信号

※2-φ6(取付穴):M4～M5　※M5の場合、取付ワッシャφ10mm以下のものを使用してください。

拡張構成

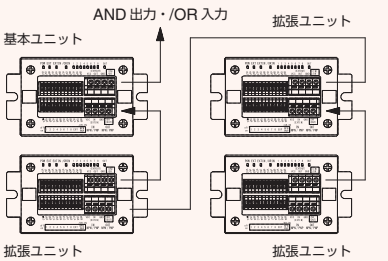

電源電圧が21V以下になりますとPOWER表示灯が暗くなりますので、本ユニットへの供給電源を確認してください。

- 拡張ユニットは基本ユニットに対し最大3台まで増設可能です。
- AND出力、/OR入力ともに配線して下さい。
- 拡張ユニットの/OR入力はディップスイッチの/OR－INにて、全ユニットの極性を合わせて下さい。
- 拡張ユニットのOUTはNPN側に設定してください。

※3台以上拡張される場合には基本ユニットを増設してください。

センサー入力 ／ OR切替入力回路構成（8点、4点共通）

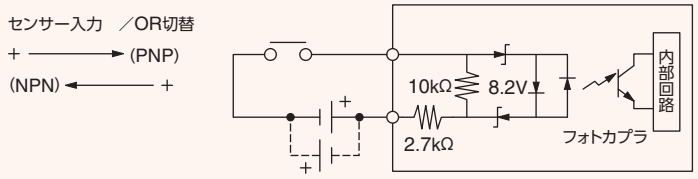

※ センサー入力の場合：お客様のセンサーの出力回路仕様により、入力設定を図のようにスイッチにて切替てください。
※ /OR切替入力の場合：お客様の出力回路仕様により、入力設定を図のようにディップスイッチにて切替てください。

出力回路構成（8点、4点共通）

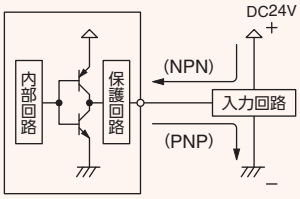

※ お客様の入力回路仕様により上図のようにNPN/PNPを切替てください。

マルチAND基板



スマートフォン等にて、QRコードから商品の動画がご覧いただけます。



4点仕様

マルチAND基板4P

注文コードNo.	002237
型　　式	AND/OR-EU-4P
標 準 価 格	¥7,700（税別）

● 重量：58g

- センサーを接続するだけの簡単設計となっているため、省配線、省スペース化に優れています。
- 「AND出力」「/OR出力」「OR出力」を切替ることで、製品保持状態確認、製品開放状態確認を切替にて、1ユニットで同時に行うことができます。
- 保護回路を搭載しているので過負荷時でも安心。

「AND」「／OR」「OR」について



AND	／OR	OR
全ての入力（❶❷❸）がONのとき、出力SがONになる動作のことです。	全ての入力（❶❷❸）がOFFのとき、出力SがONになる動作のことです。	全ての入力（❶❷❸）のいずれかがONのとき、出力SがONになる動作のことです。

配線仕様

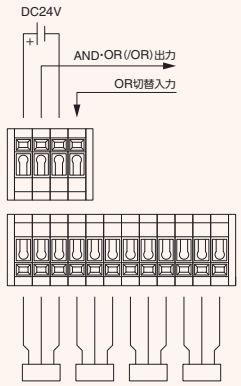

接続方法

①ボタンを工具（マイナスドライバー等）で押し下げます。
②被覆を削いだ電線を端子台の電線挿入孔より差し込みます。
③ボタンを離すと接続完了です。
※電線は1つの差込口に対し、1本としてください。

電線径

センサー入力端子
AWG28 ～ AWG22
電源入力、信号出力端子／拡張
AWG26 ～ AWG22
※各端子の剥き線長は10mmです。

外形寸法／取付寸法

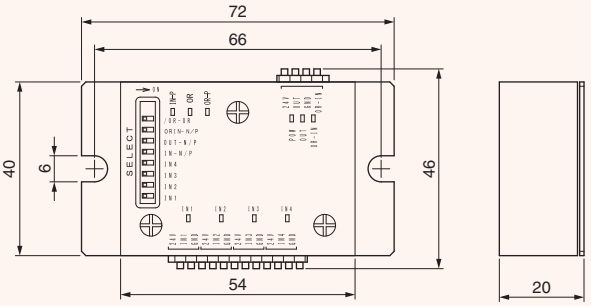

24V 24V(+)　GND 24G(−)　IN 信号

※2-φ6（取付穴）：M4 ～ M5
※M5の場合、取付ワッシャφ10mm以下のものを使用してください。

■仕　様

最大接続センサー数（点）	電源電圧（V）	内部消費電流（mA）	センサー入力電流（mA）	使用周囲湿度（%）	使用周囲温度（℃）	使用雰囲気
4	DC24（±10%）	50以下（DC24V時）	10以下/1点	35 ～ 80（結露しないこと）	0 ～ 40	粉塵、腐食性ガスが無いところ

- アインツマルチAND基板用の接続ケーブルです。

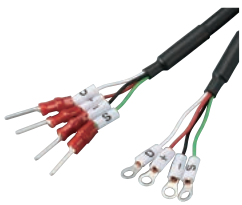

8点仕様専用

接続ハーネス・マルチAND基板用

注文コードNo.	123106
型　　式	MAND-EH05・500MM
標 準 価 格	¥2,100（税別）

● 全長：500mm



8点仕様専用

接続ハーネス・マルチAND基板用

注文コードNo.	123105
型　　式	MAND-EH02・200MM
標 準 価 格	¥2,000（税別）

● 全長：200mm

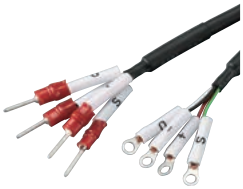

8点仕様専用

接続ハーネス・マルチAND基板用

注文コードNo.	123107
型　　式	MAND-EH10・1000MM
標 準 価 格	¥2,200（税別）

● 全長：1,000mm



3芯ケーブル（5m）

注文コードNo.	171292
型　　式	RMCV-0 0.3SQ*3C 5M
標 準 価 格	¥2,000（税別）

● 全長：5,000mm

電源通信IOユニット

電源線2本で電源供給と入出力通信が行え、ユニット間の省配線化が可能です。

- ユニット間は電源線2本で電源供給と入力通信を行い、省配線化を実現。
- 入力信号の取込は、シンク/ソース両仕様に対応。
- 入出力点数により、16点(8点/8点)と32点(16点/16点)の2タイプを構成。

■仕　様

	E-PCIO-UNIT16	E-PCIO-UNIT32
電源電圧	DC24V (±10%)	
システム消費電流	2A以下	
内部消費電流	100mA以下 (DC24時)	180mA以下 (DC24時)
出力電流	100mA (Max) /1点	50mA (Max) /1点
入力電流	5mA以下/1点	
使用周囲湿度	35% ～ 80% (結露しないこと)	
使用周囲温度	0℃～ 40℃	
使用雰囲気	粉塵、腐食性ガスが無いところ	

入力回路構成

入力切換

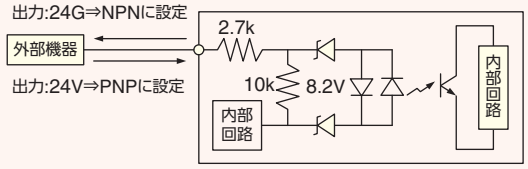

※お客様の出力仕様により、上記図を参考にスイッチを切替てご使用ください。

出力回路構成

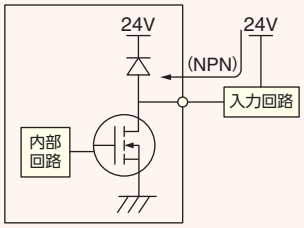

※本ユニットの出力仕様はNPNのみとなっております。

外形寸法／取付寸法

E-PCIO-UNIT 16

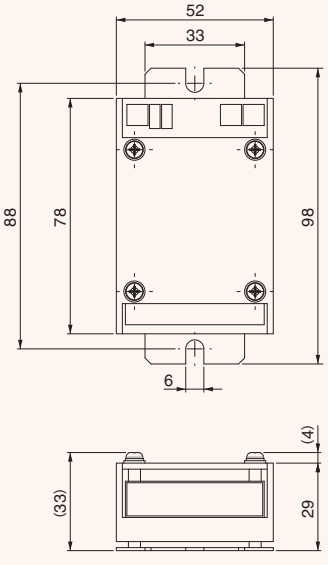

E-PCIO-UNIT 32

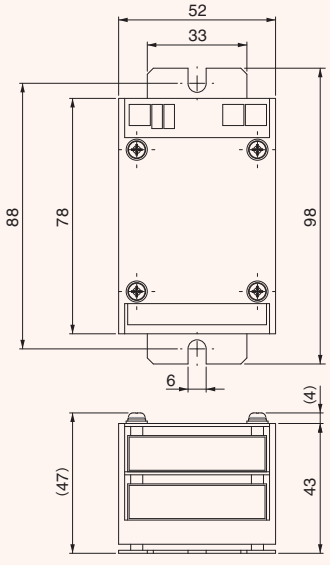



電源通信IOユニット(16)

注文コードNo.	152312
型式	E-PCIO-UNIT 16
標準価格	¥11,000 (税別)

● 重量:97g

電源通信IOユニット(32)

注文コードNo.	152313
型式	E-PCIO-UNIT 32
標準価格	¥16,500 (税別)

● 重量:131g



PCIOハーネス03

注文コードNo.	152314
型式	E-PCIO-HNS 03
標準価格	¥880 (税別)

● ハーネス長:300mm



PCIO用マークチューブ

注文コードNo.	041770
型式	E-PCIO-MKT SET
標準価格	¥550 (税別)

● 2セット

軽量シリーズ

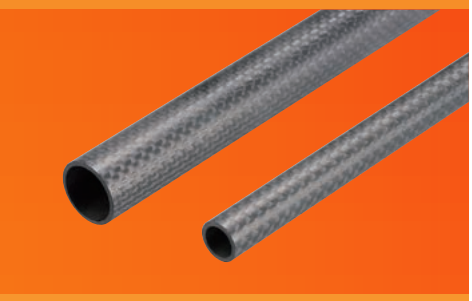







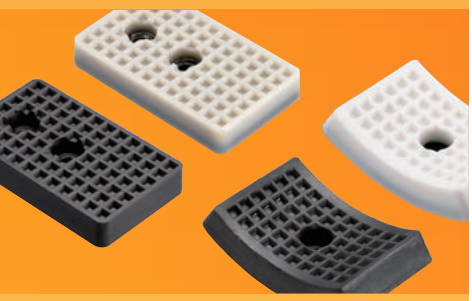

フレーム 7-2

- CFRP パイプ（φ 12 ／ φ 20） 7-2
- パイプエンドキャップ 7-2
- 樹脂固定具 7-2

吸着 7-3

- 吸着樹脂具（ミニ） 7-3
- 吸着樹脂具（スモール） 7-4

シリンダー／当板／マニホールド 7-5

- 樹脂シリンダー 7-5
- 当板（角型／R型） 7-5
- 樹脂マニホールド 7-5

CFRPパイプ／パイプエンドキャップ／樹脂固定具

更なる軽量化を施したハンドパーツをラインナップ。軽量シリーズの組合せにより、ハンドが軽くなり、ロボットの負荷軽減につながります。

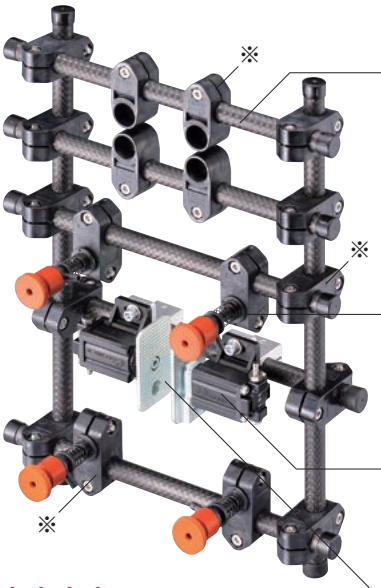

パイプ	250g	→ 121g		51.6% DOWN
金　具	16.3g	→ 7g		57.1% DOWN
金　具	21g	→ 16g		23.8% DOWN
シリンダー	65g	→ 40g		38.5% DOWN
当　板	43g	→ 22g		48.8% DOWN

ハンド全体重量 **738g**

SUSパイプ、アルミ製品のハンドに比べ **32% DOWN**

※樹脂アタッチブラケット・樹脂クロスコネクターは近日発売となります。

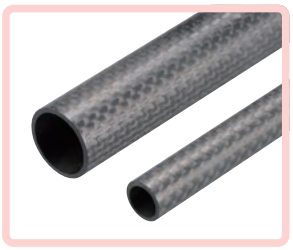

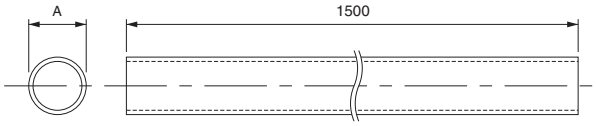



ジャングルジム・CFRPパイプφ12・φ20

注文コードNo.	023361	023362
型　式	CFRP 12*1.5*1500	CFRP 20*1.5*1500
標準価格	¥10,500（税別）	¥15,500（税別）

● 重量：φ12/121g、φ20/200g

■仕　様

品名	A	厚さ	材質	外径公差
ジャングルジム・CFRPパイプφ12	φ 12	1.5mm	CFRP	−0.05 ～ −0.15※
ジャングルジム・CFRPパイプφ20	φ 20	1.5mm		

※外径公差は目安となります。

パイプエンドキャップφ12・φ20

注文コードNo.	171339	171340
型　式	R-CAP-12	R-CAP-20
標準価格	¥90（税別）	¥90（税別）

● 重量：φ12/0.4g、φ20/3.0g



樹脂固定φ12(インシュロック)

注文コードNo.	171210 P
型　式	RCA12
標準価格	¥330（税別）

● 重量：5g

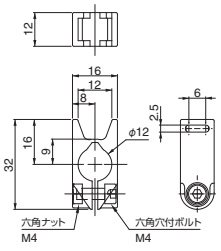



樹脂固定φ20(インシュロック)

注文コードNo.	171211 P
型　式	RCA20
標準価格	¥390（税別）

● 重量：7g

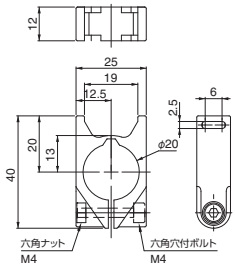



樹脂固定φ12（M4）

注文コードNo.	171212 P
型　式	RCB12
標準価格	¥330（税別）

● 重量：6g

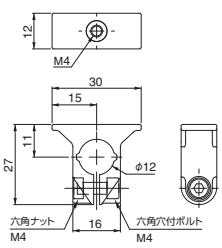



樹脂固定φ20（M4）

注文コードNo.	171213 P
型　式	RCB20
標準価格	¥390（税別）

● 重量：9g

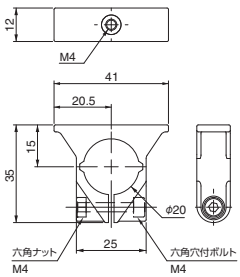

軽量シリーズ

P ポイント対象品

吸着樹脂具(ミニ)

ボディを樹脂にし軽量化を実現。

ジャングルジムの
接続金具に直接取付が可能

●吸着パッドは別売りです。　●パッド固定方式：埋め込み式

吸着樹脂具(ミ　ニ) 樹脂パイプホルダータイプ	※1 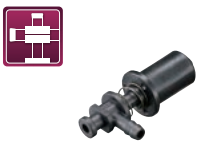	※1 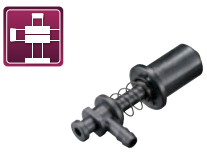	※1 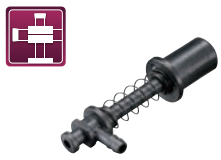	※1 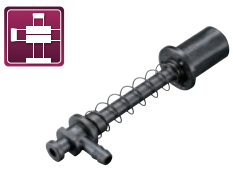
図　面	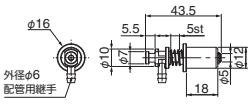	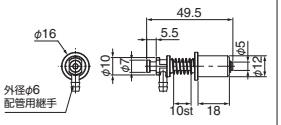	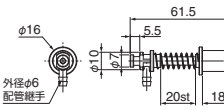	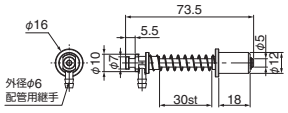
注文コードNo.	211105 P	211106 P	211107 P	211108 P
型　式	VFILP-SS-5-P12	VFILP-SS-10-P12	VFILP-SS-20-P12	VFILP-SS-30-P12
標準価格	¥880 (税別)	¥1,010 (税別)	¥1,060 (税別)	¥1,100 (税別)
重　量	4g	4g	6g	7g
配管／取付け	φ6／φ12			
対応パッド	φ4～14			

吸着樹脂具(ミ　ニ) アルミナットタイプ				
図　面	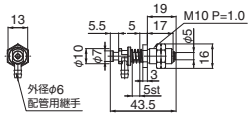	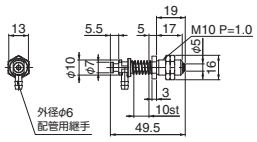	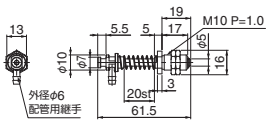	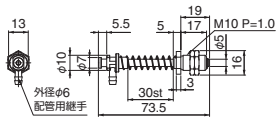
注文コードNo.	211109 P	211110 P	211111 P	211112 P
型　式	VFILP-SS-5	VFILP-SS-10	VFILP-SS-20	VFILP-SS-30
標準価格	¥830 (税別)	¥840 (税別)	¥880 (税別)	¥910 (税別)
重　量	9g	9g	10g	11g
配管／取付け	φ6／M10 P=1.0			
対応パッド	φ4～14			

吸着樹脂具(ミ　ニ) 樹脂ナットタイプ	NEW ※2 	NEW ※2 	NEW ※2 	NEW ※2 
図　面	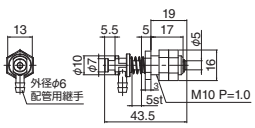	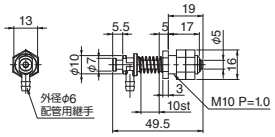	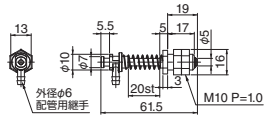	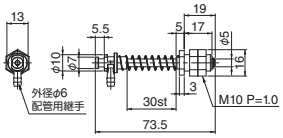
注文コードNo.	211144 P	211145 P	211146 P	211147 P
型　式	VFILPL-SS-5	VFILPL-SS-10	VFILPL-SS-20	VFILPL-SS-30
標準価格	¥830 (税別)	¥840 (税別)	¥880 (税別)	¥910 (税別)
重　量	4.8g	5.1g	5.85g	6.4g
配管／取付け	φ6／M10 P=1.0			
対応パッド	φ4～14			

※1 固定の際は根元まで押し込んでご使用ください。
※2 ナットの締めすぎにはご注意ください。(推奨締付トルク：0.8～1.0N･m)

P ポイント対象品

吸着樹脂具（スモール）

ボディを樹脂にし軽量化を実現。

ジャングルジムの
接続金具に直接取付が可能

●吸着パッドは別売りです。　●パッド固定方式：埋め込み式

吸着樹脂具（スモール） 樹脂パイプホルダータイプ	※1	※1	※1	※1
図面	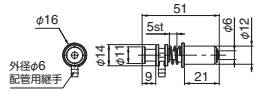	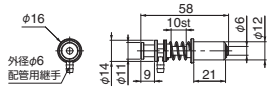	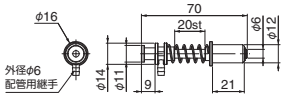	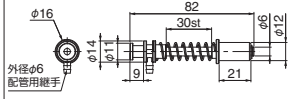
注文コードNo.	211092 P	211093 P	211094 P	211095 P
型式	VFILP-S-5-P12	VFILP-S-10-P12	VFILP-S-20-P12	VFILP-S-30-P12
標準価格	¥840（税別）	¥1,050（税別）	¥1,090（税別）	¥1,140（税別）
重量	7g	7g	8g	9g
配管／取付け	φ6／φ12			
対応パッド	φ15～45			

吸着樹脂具（スモール） アルミナットタイプ				
図面				
注文コードNo.	211097 P	211098 P	211099 P	211100 P
型式	VFILP-S-5	VFILP-S-10	VFILP-S-20	VFILP-S-30
標準価格	¥690（税別）	¥900（税別）	¥940（税別）	¥970（税別）
重量	16g	16g	17g	18g
配管／取付け	φ6／M12 P=1.0			
対応パッド	φ15～45			

吸着樹脂具（スモール） 樹脂ナットタイプ	NEW ※2	NEW ※2	NEW ※2	NEW ※2
図面	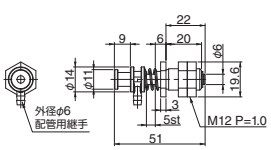	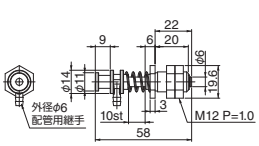	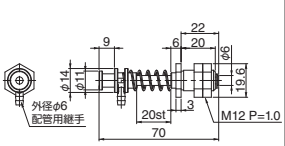	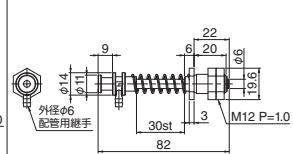
注文コードNo.	211148 P	211149 P	211150 P	211151 P
型式	VFILPL-S-5	VFILPL-S-10	VFILPL-S-20	VFILPL-S-30
標準価格	¥690（税別）	¥900（税別）	¥940（税別）	¥970（税別）
重量	8.35g	8.85g	9.7g	10.5g
配管／取付け	φ6／M12 P=1.0			
対応パッド	φ15～45			

※1 固定の際は根元まで押し込んでご使用ください。
※2 ナットの締めすぎにはご注意ください。（推奨締付トルク：0.8～1.0N･m）

軽量シリーズ

P ポイント対象品

樹脂シリンダー／当板／樹脂マニホールド

更なる軽量化を実現。ハンド軽量化に最適なアイテム。

品名	樹脂シリンダー・MCDR	
図面	 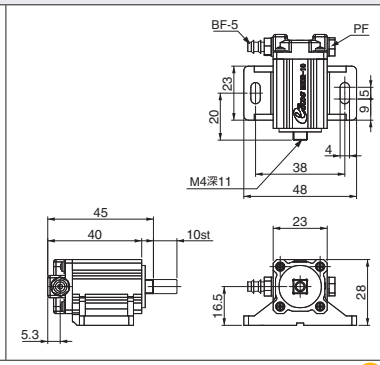	 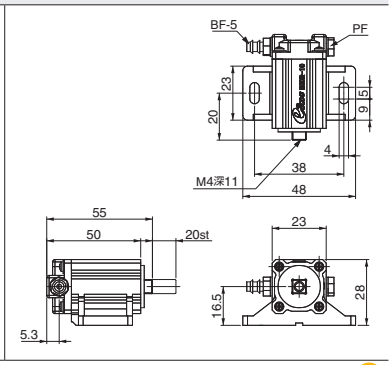
注文コードNo.	123691 (P)	123692 (P)
型式	MCDR-10	MCDR-20
標準価格	¥1,160 (税別)	¥1,410 (税別)
重量	40g	48g
	● ストローク：10mm ● 配管用継手BF-5付属 ● 取付け用ワッシャー付属	● ストローク：20mm ● 配管用継手BF-5付属 ● 取付け用ワッシャー付属

品名	当板・角型・黒2穴・ミニシリンダー用	当板・角型・白2穴・ミニシリンダー用	当板・R型・黒・ミニシリンダー用	当板・R型・白・ミニシリンダー用
	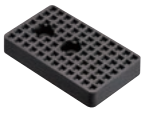	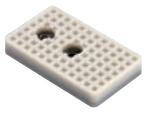		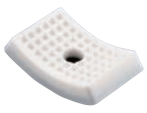
図面	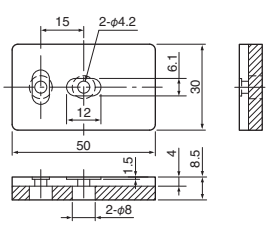	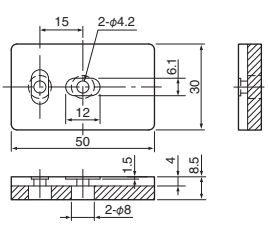	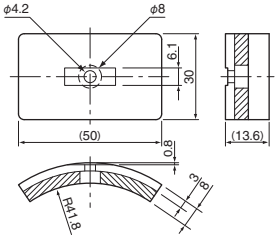	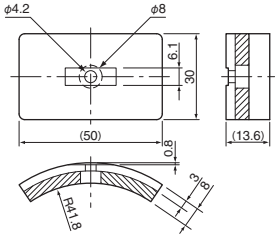
注文コードNo.	023336 (P)	023337 (P)	023359 (P)	023360 (P)
型式	CPL-060	CPL-061	CPL-018	CPL-072
標準価格	¥550 (税別)	¥700 (税別)	¥550 (税別)	¥620 (税別)
重量	22g	22g	19g	19g
材質	クロロプレンゴム	シリコンゴム	クロロプレンゴム	シリコンゴム
対象シリンダー	MCD1、MCDR、MCDP、MCE、MCP1-20シリーズ			

品名	マニホールド・BF5 樹脂	樹脂マニホールド用キャップ・BF5	マニホールド・BF6 樹脂	樹脂マニホールド用キャップ・BF6
				
図面	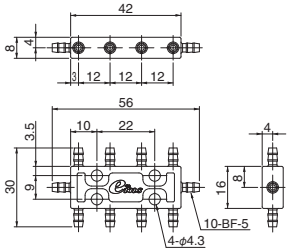		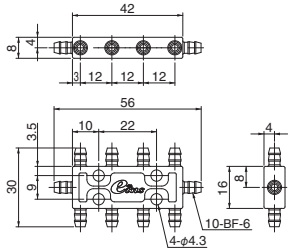	
注文コードNo.	123195 (P)	010585	123196 (P)	010586
型式	MP-10P-BF5	BF5-CAP	MP-10P-BF6	BF6-CAP
標準価格	¥830 (税別)	¥60 (税別)	¥830 (税別)	¥60 (税別)
重量	5g	1g	5g	1g

(P) ポイント対象品

MEMO

業種別





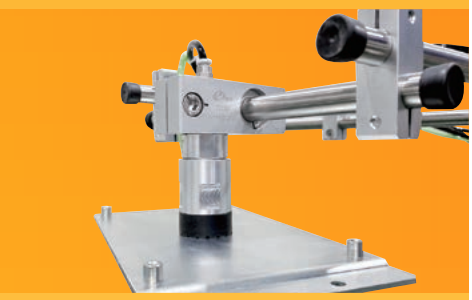

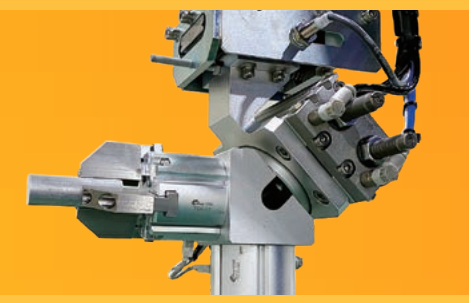



物流・パレタイズ …… 8-2

- エアーエジェクター／パッド …… 8-2
- 真空グリッパー …… 8-3

板金・プレス・金属加工 …… 8-4

- マグネットチャック …… 8-4
- 三爪チャック …… 8-5
- 吸着パッド …… 8-6

物流・パレタイズ【エアーエジェクター／パッド】

重量物の搬送や段ボール搬送に最適です。

NEW ▶ エアーエジェクター



エアーエジェクター（シャフトφ12）

注文コードNo.	042116
型　式	ESVP10-A
標準価格	¥19,800（税別）

● 重量：146g



エアーエジェクター（シャフトφ20）

注文コードNo.	042129
型　式	ESVP10-A-20
標準価格	¥19,800（税別）

● 重量：169g

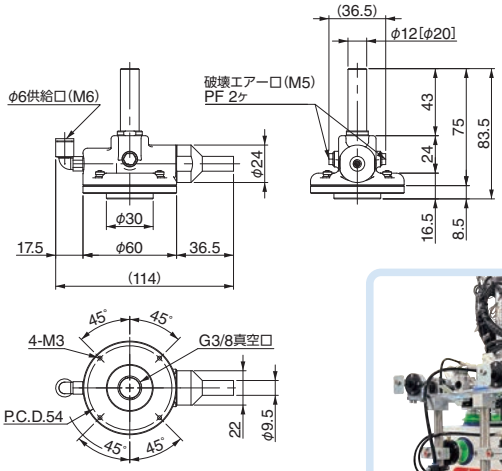



■仕　様

型　式	最大真空度（−kPa）	最大吸込流量（NL/min）	エア供給圧（MPa）	エア消費量（L/min）	騒音レベル（dBA）
ESVP10-A	−79.5	85	0.5	57	65 ～ 70

NEW ▶ 搬送用パッド（エアーエジェクター専用）

パッド径	φ45mm	φ65mm	φ80mm	φ60mm
搬送用パッド	 ホルダープレート付			 ホルダープレート付
図　面	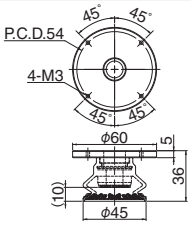	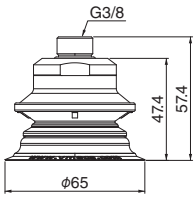	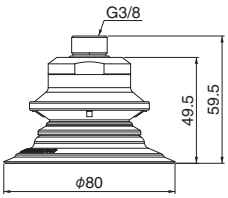	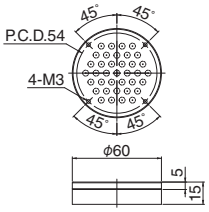
注文コードNo.	042117	010749	010750	042118
型　式	ESVP-A-PA	B1.5/60-MU65-N6-G-F2-38M	B1.5/60-MU80-N6-G-F2-38M	ESVP-A-SA
標準価格	¥4,900（税別）	¥6,300（税別）	¥9,300（税別）	¥3,800（税別）
重　量	56.4g	82g	88g	40.6g

NEW ▶ メンテナンスパーツ



フィルター

注文コードNo.	042119
型　式	ESVP-FILT
標準価格	¥2,000（税別）

● 重量：1.5g



ノズルユニット

注文コードNo.	042133
型　式	ESVP10-NOZL-UT
標準価格	¥10,500（税別）

● 重量：20g



シールリング

注文コードNo.	042132
型　式	ESVP10-SEAL
標準価格	¥250（税別）

● 重量：0.1g



継手（エルボ）

注文コードNo.	102051
型　式	K02L06-M6A
標準価格	¥380（税別）

● 重量：4.3g



ブラケットジョイントφ12

注文コードNo.	042130
型　式	ESVP10-BKTJT12
標準価格	¥1,300（税別）

● 重量：16g



ブラケットジョイントφ20

注文コードNo.	042131
型　式	ESVP10-BKTJT20
標準価格	¥1,300（税別）

● 重量：38g

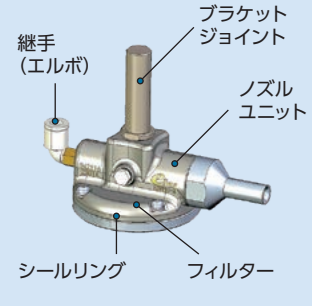

▶ 小型真空グリッパー。小さいワークや繊細なワーク搬送に適しています。

真空グリッパー	 エジェクター機構無し
図　面	※エジェクターは付いておりませんのでプラスチックエジェクターSSBPシリーズ 3-49 をφ8に接続してください。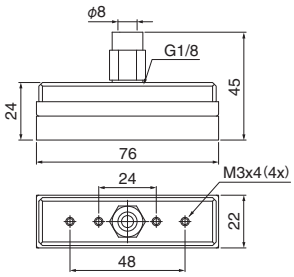

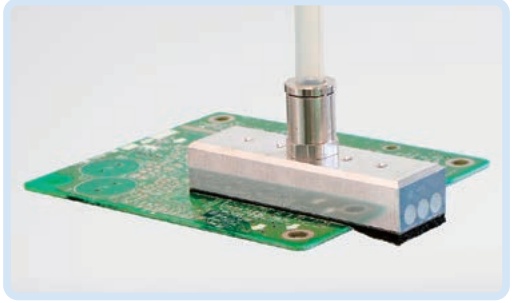

品　名	真空グリッパー・76×22・10mm	スポンジシール・76×22バルブ無し
注文コードNo.	183977	183978
型　式	SFM-76/22-SW-10-B	SFMSEAL76/22SW10BW/OV
標準価格	¥28,000（税別）	¥3,500（税別）
重　量	50.0g	1.5g

吸着面について

表面は被膜付きスポンジシールで、摩耗・吸着跡を軽減します。

※スポンジシールは交換可。

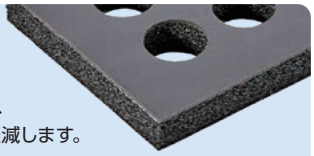

■仕　様

型　式	真空グリッパー	バルブ	保持力※1 (N)	必要吸込量※2 (L/min)	セルの数	質量 (g)
SFM-76/22-SW-10-B	外付け型	スロットルバルブ	40	40	26	60

※1　－60kPa時。硬いワークによってグリッパー全面が覆われている場合。　※2 接続する真空グリッパーが－60kPa時の吸込量。

▶ 1つのグリッパーで形状の異なるワークを搬送することができます（木材・樹脂・ダンボールなど）。

真空グリッパー	 エジェクター機構付き
図　面	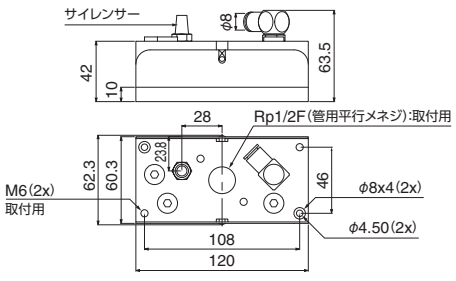



品　名	真空グリッパー・120×60・10mm	スポンジシール・120×60バルブ無し
注文コードNo.	183979	183980
型　式	SFX-120/60-SW-1.5-10-B	SFXFMSEAL120/60SW10BW/OV
標準価格	¥57,000（税別）	¥5,300（税別）
重　量	500.0g	6.5g

※ 在庫が無くなり次第販売終了。

吸着面について

表面は被膜付きスポンジシールで、摩耗・吸着跡を軽減します。

※スポンジシールは交換可。

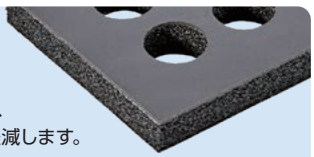

■仕　様

型　式	耐荷重※3 (N)	保持力※4 (N)	最大吸込量※5 (L/min)	最大真空度 (%)	エア消費量 (L/min)	セルの数	ノイズレベル (dB (A))	供給圧 (MPa)	許容温度 (℃)	質量 (g)
SFX-120/60-SW-1.5-10-B	92	98	69	80	117	10	65	0.3～0.5	+5～+50	500

※3 水平搬送の場合。　※4 システム真空圧が－30kPa時の最大保持力（通気性のないワークを全面吸着した場合。安全率は含みません）。　※5 供給圧0.5MPa。
※ 最大真空度、エア消費量、ノイズレベルは、外付けする真空グリッパーによって値が異なります。

板金・プレス・金属加工 【マグネットチャック】

ネオジム磁石を内蔵した特殊なチャック。

- ネオジム磁石内蔵で強力な保持力
- コンパクト設計で軽量
- ジャングルジムφ20シリーズに接続可能
- 鉄製ワークの搬送に最適



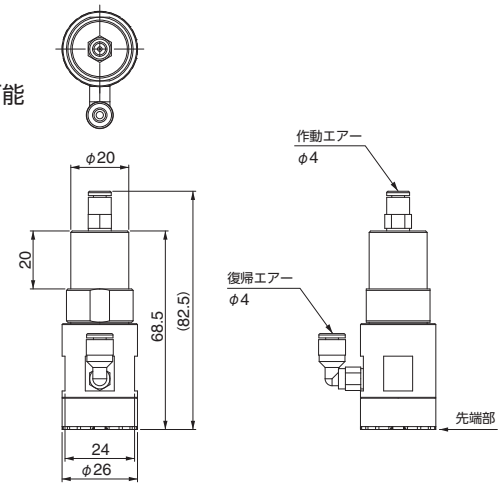



鉄板搬送用ハンドに使用

マグネットチャック

注文コードNo.	123218 P
型　式	MGC-20
標準価格	¥9,460 (税別)

- 復動型シリンダー　● 重量：95g
- 配管継手KQ2L04-M5N付属

マグネットチャック先端ゴム



注文コードNo.	123571 P
型　式	MGC-C
標準価格	¥880 (税別)

● 重量：3g　● 材質：ウレタンゴム

■仕　様

型　式	MGC-20
動作方法	複動型
使用空気圧	0.3～0.5MPa
保持力	25N
残存磁力※	0.01N以下

※ 復帰時の先端部残存磁力を示す。

動作イメージ

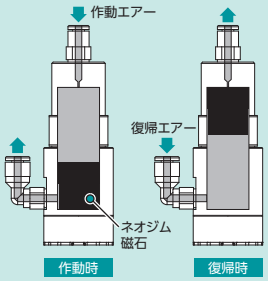

▶ 凸凹・穴あき鉄板でも永久磁石で高い保持力！ マグネット位置を検知するセンサ付タイプも有ります。

保持力		100N	180N	290N
マグネットチャック				
図　面		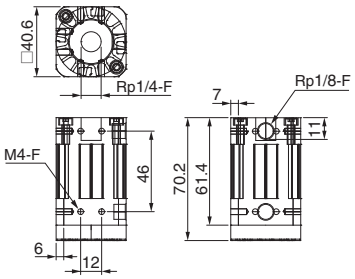	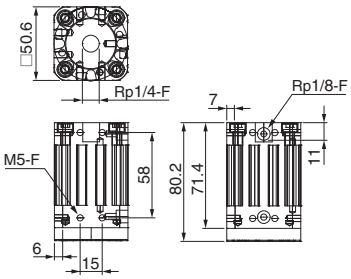	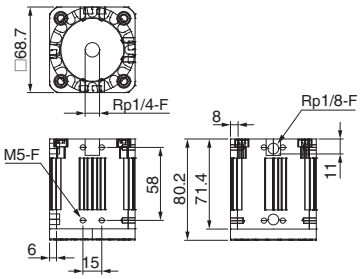
センサなし	注文コードNo.	185352	185353	185354
	型　式	SSGM 40G 1/4-IG	SSGM 50G 1/4-IG	SSGM 70G 1/4-IG
	標準価格	¥46,000 (税別)	¥49,000 (税別)	¥59,000 (税別)
	重　量	240g	440g	715g
NPN出力センサ付	注文コードNo.	185358	185359	185360
	型　式	SSGM-S-40-G1/4-IG-NPN	SSGM-S-50-G1/4-IG-NPN	SSGM-S-70-G1/4-IG-NPN
	標準価格	¥68,000 (税別)	¥73,000 (税別)	¥79,000 (税別)
	重　量	260g	460g	735g
PNP出力センサ付	注文コードNo.	185355	185356	185357
	型　式	SSGM-S-40-G1/4-IG-PNP	SSGM-S-50-G1/4-IG-PNP	SSGM-S-70-G1/4-IG-PNP
	標準価格	¥68,000 (税別)	¥73,000 (税別)	¥79,000 (税別)
	重　量	260g	460g	735g

※ 滑り防止リング材質：ポリウレタンPU　※ 配管継手は別売 ➡ 6-5,6,7 参照

P ポイント対象品

円筒形のワーク把持に最適。

▶ シリンダーの中心でバランスよく正確にワークを掴みます。

繰り返し精度
±0.01mm

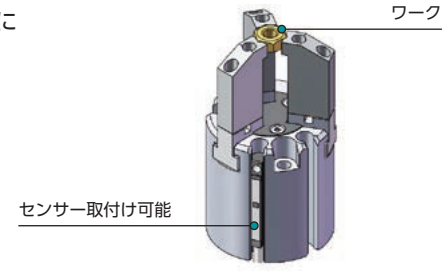

TCC-16 ／ TCC-25 ／ TCC-32


ガントリーハンドで使用



NEW

三爪チャック

注文コードNo.	197258 (P)
型　式	TCC-16
標準価格	¥20,000 (税別)

- ストローク：4mm　● 重量：60g
- 構造：複動型　● 配管継手 ➡ (6-5,6,7) 参照
- オートスイッチ装着可

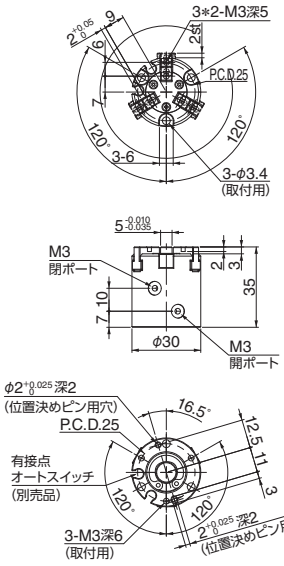



NEW

三爪チャック

注文コードNo.	197259 (P)
型　式	TCC-25
標準価格	¥23,000 (税別)

- ストローク：6mm　● 重量：140g
- 構造：複動型　● 配管継手 ➡ (6-5,6,7) 参照
- オートスイッチ装着可

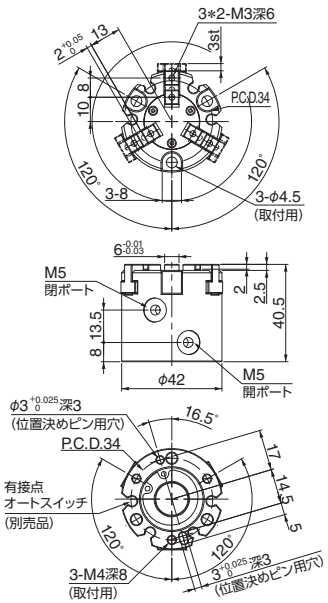



NEW

三爪チャック

注文コードNo.	197260 (P)
型　式	TCC-32
標準価格	¥27,000 (税別)

- ストローク：8mm　● 重量：250g
- 構造：複動型　● 配管継手 ➡ (6-5,6,7) 参照
- オートスイッチ装着可

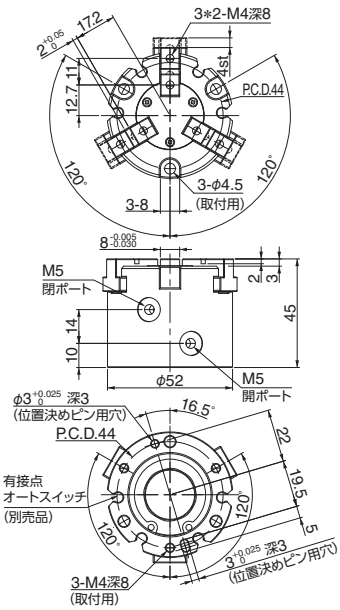

■仕　様

品名	型式	使用空気圧 (MPa)	動作ストローク (mm)	シリンダー径 (mm)	外径把持力〈0.5MPa〉(N)	内径把持力〈0.5MPa〉(N)
三爪チャック	TCC-16	0.2 ～ 0.7	4	16	14	16
	TCC-25		6	25	42	47
	TCC-32		8	32	74	82



オートスイッチ（有接点）

注文コードNo.	030282
型　式	D-A93
標準価格	¥1,650 (税別)

- 重量：6g　● 適用負荷：リレー、PLC
- 負荷電圧：DC24V
- 負荷電流：5 ～ 40mA
- 配線：0.5M OUT(+)茶 OUT(−)青
- インジケータランプ付
- 端末処理はしておりません。
- 配線 ➡ (6-20) 参照　● 長さ：0.5m



オートスイッチ（無接点）

注文コードNo.	030425
型　式	D-M9N
標準価格	¥2,640 (税別)

- 重量：6g　● 適用負荷：リレー、PLC
- 負荷電圧：DC24V
- 負荷電流：40mA以下
- 配線：0.5M +V(茶)、負荷(黒)、0V(青)
- インジケータランプ付
- 端末処理はしておりません。
- 配線 ➡ (6-20) 参照　● 長さ：0.5m



オートスイッチ（無接点）

注文コードNo.	030500
型　式	D-F8N
標準価格	¥2,530 (税別)

- 重量：7g　● 適用負荷：リレー、PLC
- 負荷電圧：DC24V
- 負荷電流：40mA以下
- 配線：0.5M +V(茶)、負荷(黒)、0V(青)
- インジケータランプ付
- 端末処理はしておりません。
- 配線 ➡ (6-20) 参照　● 長さ：0.5m

(P) ポイント対象品

板金・プレス・金属加工 【吸着パッド】

用途に応じてご使用ください。

▶ 薄肉鋼板搬送にご使用ください。パッド吸着面の溝によって、油膜の張った鉄板の横滑りを防ぎ、湾曲したワークにも追従し緩衝効果を備えています。

パッド径	φ30mm		φ60mm	
吸着パッド（薄肉鋼板用）				
図面 ※（ ）内は吸着時の寸法を示します。	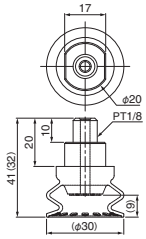	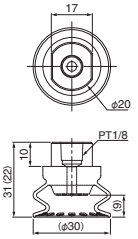	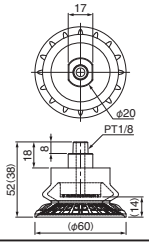	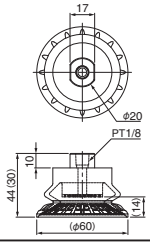
ニトリル（黒色） 注文コードNo.	210918 P	210919 P	210920 P	210921 P
型式	VAPNP-30C-1-M	VAPNP-30C-1-F	VAPNP-60C-1-M	VAPNP-60C-1-F
標準価格	¥1,320（税別）	¥1,430（税別）	¥1,430（税別）	¥1,540（税別）
重量	15.0g	12.0g	47.0g	45.0g
ゴムの特性	耐熱温度：85℃／ショア硬度：60		耐熱温度：85℃／ショア硬度：60	
対応吸着金具	ラージ、VFI-L、VFIL-H系 ➡ 3-29,31	―	ラージ、VFI-L、VFIL-H系 ➡ 3-29,31	―

▶ 水平方向にも強力保持して優れた安定性。吸着面の溝によって優れた吸着力を発揮します。

パッド径	φ33mm	φ43mm	φ53mm	φ63mm
吸着パッド・薄鋼板用（ネジ付）				
図面	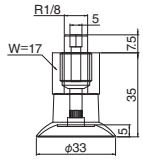	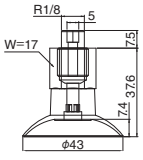	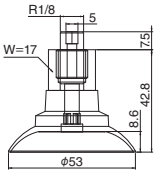	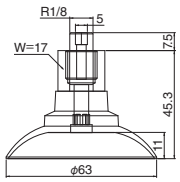
注文コードNo.	187562	187563	187564	187565
型式	SSAXM-30-ED85-PT1/8AGJNT	SSAXM-40-ED85-PT1/8AGJNT	SSAXM-50-ED85-PT1/8AGJNT	SSAXM-60-ED85-PT1/8AGJNT
標準価格	¥4,930（税別）	¥5,030（税別）	¥5,120（税別）	¥5,320（税別）
保持力※1	39N	69N	109N	154N
水平方向の力(油付)※2	41N	71N	110N	155N
重量	23.2g	23.7g	36.3g	41.0g
対応吸着金具	回止式スモール：VFILB-1/8、ラージ：VFI-L、VFIL-H系 ➡ 3-29,31			

パッド径	φ83mm	φ103mm	φ118mm
吸着パッド・薄鋼板用（ネジ付）			
図面	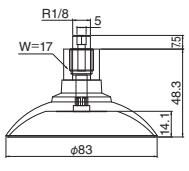	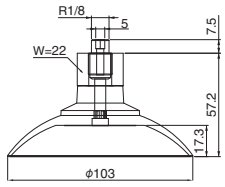	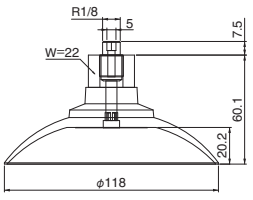
注文コードNo.	187566	187567	187568
型式	SSAXM-80-ED85-PT1/8AGJNT	SSAXM-100-ED85-PT1/8AGJNT	SSAXM-115-ED85-PT1/8AGJNT
標準価格	¥5,700（税別）	¥6,080（税別）	¥6,560（税別）
保持力※1	270N	412N	549N
水平方向の力(油付)※2	269N	414N	584N
重量	50.5g	89.8g	109.9g
対応吸着金具	回止式スモール：VFILB-1/8、ラージ：VFI-L、VFIL-H系 ➡ 3-29,31		

P ポイント対象品

組付用ツール





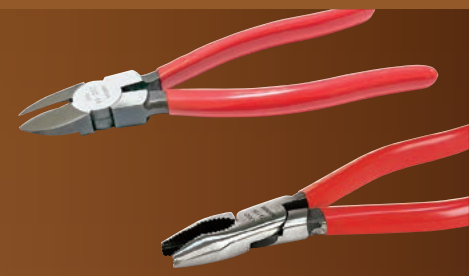





工具／治具 9-2

- 六角ボルト／継ぎ手締付け工具 9-2
- 六角ボルト／継ぎ手締付け工具／パイプ切断工具 9-3
- 切断工具 9-4
- 切断工具／カッター／バリ取り 9-5
- 配線工具／ペンチ工具 9-6
- チューブ／ダクト切断工具／測定工具 9-7
- 接着剤／調整工具／治具／静電除去パーツ 9-8

六角ボルト／継ぎ手締付け工具

ハンドの組付けに最適な、こだわりアイテムです！

六角ボルト／継ぎ手締付け工具



メガドラ普通ドライバー(+)

注文コードNo.	350352
型　式	900-1-75
標準価格	¥660 (税別)

- 重量：85g
- 刃先サイズ：No1 (M2.0 ～ M2.6用)



メガドラ普通ドライバー(+)

注文コードNo.	350353
型　式	900-2-100
標準価格	¥700 (税別)

- 重量：100g
- 刃先サイズ：No2 (M3.0 ～ M5.0用)



メガドラ普通ドライバー(−)

注文コードNo.	350354
型　式	900-6-100
標準価格	¥610 (税別)

- 重量：95g
- 刃先サイズ：6.0
- 刃先はストレートに近い



精密ドライバーセット

注文コードNo.	197170
型　式	TD-56
標準価格	¥1,600 (税別)

- 重量：175g
- 刃先サイズ：(+)0,00/(−)2.3,1.8,1.2,0.9
- 精密機器などによく使われている、小径ネジを回すドライバー



セラミック調整ドライバー

注文コードNo.	350355
型　式	9000-1.8-30
標準価格	¥980 (税別)

- 重量：18g
- 刃先サイズ：(−)1.8
- 無誘導、非磁性体であるジルコニアセラミックチップを使用。コイル、トリマー調整に最適。



電ドラ(アダプター・ビット5本組)

注文コードNo.	284778
型　式	220USB-5
標準価格	¥6,100 (税別)

- 重量：160g
- ビット：⊕1、⊕2×2、⊕3、⊖6
- USB充電用ケーブル、ACアダプター
- 早締めは電動モーターで、本締めは手動のドライバー感覚で。高輝度LEDライト付き。



電ドラ(ケーブル・ビット1本)

注文コードNo.	284779
型　式	220USB-1
標準価格	¥5,000 (税別)

- 重量：160g
- ビット：⊕2
- USB充電用ケーブル
- 早締めは電動モーターで、本締めは手動のドライバー感覚で。高輝度LEDライト付き。



電ドラ用片頭ヘックス剛彩ビット5本組

注文コードNo.	061139
型　式	GS5P-31
標準価格	¥950 (税別)

- 重量：70.6g
- 対辺 (mm)：2.5/4.0/5.0/6.0
- 電ドラ (220USB) 用六角ビットセット



板ラチェットドライバー

注文コードNo.	197169
型　式	TD-76
標準価格	¥1,200 (税別)

- 重量：98g
- マグネットビット採用の高精度ラチェットギア
- 狭い場所でも作業しやすいマグネット入りビット。
- 付属品：ビット+1,+2,+2,+3,-4,-6, ヘックス対辺2.5,3,4,5,6×18mm



ボールポイントレンチロング9本組

注文コードNo.	341075
型　式	8309BP-L
標準価格	¥6,580 (税別)

- 重量：375g
- 9本セット (mm)：1.5/2.0/2.5/3.0/4.0/5.0/6.0/8.0/10.0
- 六角穴付ボルト用レンチ (M1.6 ～ M12六角穴付ボルト用) 斜め回転作業が可能です。



ボールポイントレンチロングH2

注文コードNo.	341077
型　式	8300BP-L H2
標準価格	¥500 (税別)

- 重量：3g
- 8309BP-Lの1本仕様(対辺2.0mm)
- 六角穴付ボルト用レンチ (M2.5六角穴付ボルト用)



ボールポイントレンチロングH2.5

注文コードNo.	341078
型　式	8300BP-L H2.5
標準価格	¥520 (税別)

- 重量：5g
- 8309BP-Lの1本仕様(対辺2.5mm)
- 六角穴付ボルト用レンチ (M3六角穴付ボルト用)



ボールポイントレンチロングH3

注文コードNo.	341079
型　式	8300BP-L H3
標準価格	¥550 (税別)

- 重量：9g
- 8309BP-Lの1本仕様(対辺3.0mm)
- 六角穴付ボルト用レンチ (M4六角穴付ボルト用)



ボールポイントレンチロングH4

注文コードNo.	341080
型　式	8300BP-L H4
標準価格	¥570 (税別)

- 重量：18g
- 8309BP-Lの1本仕様(対辺4.0mm)
- 六角穴付ボルト用レンチ (M5六角穴付ボルト用)



ボールポイントレンチロングH5

注文コードNo.	341081
型　式	8300BP-L H5
標準価格	¥660 (税別)

- 重量：31g
- 8309BP-Lの1本仕様(対辺5.0mm)
- 六角穴付ボルト用レンチ (M6六角穴付ボルト用)



ボールポイントレンチロングH6

注文コードNo.	341082
型　式	8300BP-L H6
標準価格	¥850 (税別)

- 重量：51g
- 8309BP-Lの1本仕様(対辺6.0mm)
- 六角穴付ボルト用レンチ (M8六角穴付ボルト用)

六角ボルト／継ぎ手締付け工具／パイプ切断工具

ハンドの組付けに最適な、こだわりアイテムです！

六角ボルト／継ぎ手締付け工具



ボールポイントレンチ短軸ロング9本組

注文コードNo.	341076
型　式	8209BP-L
標準価格	¥6,140（税別）

- 重量：361g
- 9本セット（mm）：1.5/2.0/2.5/3.0/4.0/5.0/6.0/8.0/10.0
- 六角穴付ボルト用レンチ（M1.6 ～ M12六角穴付ボルト用）斜め回転作業が可能です。



ボールポイントレンチ短軸ロングH2.5

注文コードNo.	341083
型　式	8200BP-L H2.5
標準価格	¥510（税別）

- 重量：7g
- 8209BP-Lの1本仕様（対辺2.5mm）
- 六角穴付ボルト用レンチ（M3六角穴付ボルト用）



ボールポイントレンチ短軸ロングH3

注文コードNo.	341084
型　式	8200BP-L H3
標準価格	¥550（税別）

- 重量：8g
- 8209BP-Lの1本仕様（対辺3.0mm）
- 六角穴付ボルト用レンチ（M4六角穴付ボルト用）



ボールポイントレンチ短軸ロングH4

注文コードNo.	341085
型　式	8200BP-L H4
標準価格	¥570（税別）

- 重量：16g
- 8209BP-Lの1本仕様（対辺4.0mm）
- 六角穴付ボルト用レンチ（M5六角穴付ボルト用）



ボールポイントレンチ短軸ロングH5

注文コードNo.	341086
型　式	8200BP-L H5
標準価格	¥610（税別）

- 重量：28g
- 8209BP-Lの1本仕様（対辺5.0mm）
- 六角穴付ボルト用レンチ（M6六角穴付ボルト用）



両口スパナセット

注文コードNo.	187038
型　式	SMS621H
標準価格	¥3,170（税別）

- 重量：640g
- セット内容（mm）：8*10/11*13/12*14/14*17/17*19/22*24



極薄スパナセット

注文コードNo.	187039
型　式	SNT-0550
標準価格	¥1,850（税別）

- 重量：290g
- セット内容（mm）：8*9/10*12/11*13/14*17/19*21



オープンスパナセット

注文コードNo.	197171
型　式	TS-05
標準価格	¥2,400（税別）

- 重量：66g
- セット内容（mm）：3.2*5.5/4*5/6*7/8*9/10*11



モンキレンチ150mm

注文コードNo.	221303
型　式	WMA-150
標準価格	¥3,300（税別）

- 重量：140g
- 調整幅150mm。便利な目盛付。



ナットドライバー（対辺4.5）

注文コードNo.	030520
型　式	D-86-4.5
標準価格	¥300（税別）

- 重量：54g
- 対辺：4.5mm（継手 PF-3用）
- 先端のソケットにナットを嵌め、ハンドルを回転すだけでナットの締結が簡単に行えます



ナットドライバー（対辺7）

注文コードNo.	030521
型　式	D-86-7
標準価格	¥400（税別）

- 重量：63g
- 対辺：7mm（継手 PF・BF-5、6用）
- 先端のソケットにナットを嵌め、ハンドルを回転すだけでナットの締結が簡単に行えます

パイプ切断工具



パイプカッター・本体・刃付

注文コードNo.	101206
型　式	K-203
標準価格	¥6,000（税別）

- 重量：215g
- 金属製のパイプや塩ビ管など筒状の素材の切断が操作が簡単なうえ、素材をまっすぐに切断できます



替刃・パイプカッター用

注文コードNo.	101207
型　式	K-203-1
標準価格	¥1,650（税別）

- 重量：3g
- パイプカッター（K-203）専用替え刃



パイプリーマー（銅管・ステンレス管用）

注文コードNo.	197173
型　式	TSR-2
標準価格	¥8,500（税別）

- 重量：200g
- 適合管外形：φ8 ～ 35mm
- 銅管・ステンレス管の切断後の外面・内面のバリを回転させるだけで簡単に取ることができます

切断工具

ハンドの組付けに最適な、こだわりアイテムです！

切断工具



エレクトニッパ

注文コードNo.	310706
型　式	55S-120
標準価格	¥2,900（税別）

- 重量：85g　● 全長：122mm
- 切断能力：銅線φ1.2mm・鉄線φ0.8mm
- 刃型：薄刃（細線切りに適しています）



エレクトニッパ

注文コードNo.	310695
型　式	55S-150
標準価格	¥3,250（税別）

- 重量：150g　● 全長：155mm
- 切断能力：銅線φ2.6mm・鉄線φ1.5mm
- 刃型：薄刃（細線切りに適しています）



強力ニッパ

注文コードNo.	286129
型　式	205H-150
標準価格	¥2,800（税別）

- 重量：225g　● 全長：168mm
- 切断能力：銅線φ2.6mm・鉄線φ2.0mm
- 刃型：厚刃（太線切りに適しています）



強力ニッパ

注文コードNo.	286130
型　式	205H-175
標準価格	¥2,900（税別）

- 重量：285g　● 全長：193mm
- 切断能力：銅線φ3.0mm・鉄線φ2.0mm
- 刃型：厚刃（太線切りに適しています）



ハイプラニッパ

注文コードNo.	271846
型　式	160S-125
標準価格	¥3,400（税別）

- 重量：90g　● 全長：131mm
- 切断能力：軟質樹脂φ3.0mm
- 刃型：円状刃（標準刃）



ハイプラニッパ

注文コードNo.	271847
型　式	160S-150
標準価格	¥3,900（税別）

- 重量：130g　● 全長：159mm
- 切断能力：軟質樹脂φ5.0mm
- 刃型：円状刃（標準刃）



ハイプラニッパ

注文コードNo.	271848
型　式	160SF-125
標準価格	¥3,300（税別）

- 重量：90g　● 全長：131mm
- 切断能力：軟質樹脂φ3.0mm
- 刃型：平刃（製品に刃面全体がピッタリつきます）



ハイプラニッパ

注文コードNo.	271849
型　式	160SF-150
標準価格	¥3,900（税別）

- 重量：130g　● 全長：159mm
- 切断能力：軟質樹脂φ5.0mm
- 刃型：平刃（製品に刃面全体がピッタリつきます）



ミニチュアプラスチックニッパ

注文コードNo.	123885
型　式	M12-125
標準価格	¥2,900（税別）

- 重量：85g　● 全長：129mm
- 切断能力：軟質樹脂φ3.0mm
- 刃型：円状刃（標準刃）



超硬ハイプラニッパ

注文コードNo.	023445
型　式	CT160F-150
標準価格	¥7,500（税別）

- 重量：130g　● 全長：159mm
- 切断能力：軟質樹脂φ5.0mm
- 刃型：平刃（製品に刃面全体がピッタリつきます）



強力プラニッパ

注文コードNo.	350363
型　式	99-175
標準価格	¥4,100（税別）

- 重量：260g　● 全長：188mm
- 切断能力：軟質樹脂φ9.0mm
- 刃型：円状刃（標準刃）



強力プラニッパ

注文コードNo.	350364
型　式	99-200
標準価格	¥4,300（税別）

- 重量：340g　● 全長：216mm
- 切断能力：軟質樹脂φ10.0mm
- 刃形：円状刃（標準刃）



プラスチックニッパ（限定品）

注文コードNo.	187586
型　式	SPN130F
標準価格	¥2,800（税別）

- 重量：110g　● 全長：130mm
- 切断能力：軟質樹脂φ5.0mm
- 刃型：平刃（製品に刃面全体がピッタリつきます）



コンパウンド倍力プラニッパ

注文コードNo.	221473
型　式	WA1000F-160
標準価格	¥6,600（税別）

- 重量：185g　● 全長：156mm
- 切断能力：軟質樹脂線φ5.0mm
- 刃形：円状刃（標準刃）



エンドプラニッパ

注文コードNo.	286133
型　式	25EF-145
標準価格	¥4,400（税別）

- 重量：125g　● 全長：144mm
- 切断能力：軟質樹脂φ3.0mm
- 刃形：クイキリ型



先刃プラニッパ

注文コードNo.	261888
型　式	02SP-125
標準価格	¥3,600（税別）

- 重量：70g　● 全長：122mm
- 切断能力：軟質樹脂φ2.0mm
- 刃形：円状刃（標準刃）



ミニチュアエンドプラニッパ

注文コードNo.	286131
型　式	24EF-115
標準価格	¥4,100（税別）

- 重量：75g　● 全長：119mm
- 切断能力：軟質樹脂φ3.0mm
- 刃形：クイキリ型



皮むきニッパ

注文コードNo.	387221
型　式	33S-125
標準価格	¥3,200（税別）

- 重量：90g　● 全長：131mm
- 切断能力：銅線1.2mm・鉄線0.8mm
- 刃形：平刃（製品に刃面全体がピッタリつきます）：薄刃（細線切りに適しています）



皮むきニッパ

注文コードNo.	387222
型　式	33S-150
標準価格	¥3,200（税別）

- 重量：125g　● 全長：158mm
- 切断能力：銅線2.6mm・鉄線1.5mm
- 刃形：平刃（製品に刃面全体がピッタリつきます）：薄刃（細線切りに適しています）

切断工具／カッター／バリ取り

ハンドの組付けに最適な、こだわりアイテムです！

切断工具（ヒートニッパー）



ヒートニッパ（センサー付）

注文コードNo.	073320
型　式	HT180DX
標準価格	¥15,500（税別）

- 重量：310g　● 全長：190mm
- 切断能力：軟質樹脂φ4.0mm
- 刃形：円状刃（標準刃）
- 小径樹脂用・バネ付
- 刃部最高温度：160℃



替ヒーター

注文コードNo.	221472
型　式	W19
標準価格	¥900（税別）

- 重量：19g
- HT180DX用替ヒータです。



デジタル表示新トランス

注文コードNo.	197348
型　式	TRF100D
標準価格	¥49,000（税別）

- 重量：2000g
- 入力電圧：AC100V（電源コード1.9m）
- 出力電圧：AC26V
- 容量：32VA
- 温度測定方法：サーミスタ方式
- デジタル表示
- HT180DXヒートニッパ（センサー付き）に使用します。

カッター／バリ取り



1枚切りカッターキリヌーク

注文コードNo.	286172
型　式	209B
標準価格	¥1,100（税別）

- 重量：17.5g
- EPスポンジシート被膜シート剥がしに最適です。



バリ取りワークフィニッシャー（L）

注文コードNo.	221474
型　式	WF-1540
標準価格	¥2,600（税別）

- 重量：56g　● 全長：175mm
- 刃長：40mm　● 刃材質：セラミック製



バリ取りワークフィニッシャー（S）

注文コードNo.	221475
型　式	WF-620
標準価格	¥2,600（税別）

- 重量：20g　● 全長：133mm
- 刃長：25mm　● 刃材質：セラミック製



マイクロフィニッシュ Tセット

注文コードNo.	123923
型　式	MFC2140
標準価格	¥1,200（税別）

- 重量：36g　● 刃材質：セラミック
- 刃先端：T型



マイクロフィニッシュ T替刃2枚入

注文コードNo.	123925
型　式	MFC2001
標準価格	¥1,000（税別）

- 重量：13g　● 刃材質：セラミック
- 刃先端：T型



マイクロフィニッシュ T替刃5枚入

注文コードNo.	123927
型　式	MFC3001
標準価格	¥2,000（税別）

- 重量：30g　● 刃材質：セラミック
- 刃先端：T型



マイクロフィニッシュ Rセット

注文コードNo.	123924
型　式	MFC2150
標準価格	¥1,200（税別）

- 重量：36g　● 刃材質：セラミック
- 刃先端：R型



マイクロフィニッシュ R替刃2枚入

注文コードNo.	123926
型　式	MFC2002
標準価格	¥1,000（税別）

- 重量：13g　● 刃材質：セラミック
- 刃先端：R型



マイクロフィニッシュ R替刃5枚入

注文コードNo.	123928
型　式	MFC3002
標準価格	¥2,000（税別）

- 重量：30g　● 刃材質：セラミック
- 刃先端：R型

配線工具／ペンチ工具

ハンドの組付けに最適な、こだわりアイテムです！

配線工具



ワイヤーストリッパー

注文コードNo.	384142
型　式	3000A
標準価格	¥3,200（税別）

- 重量：350g
- 1回の操作で完璧にすばやく電線被覆をはぎとれます。



ミニストリッパ

注文コードNo.	211157
型　式	VST25
標準価格	¥6,500（税別）

- 重量：295g
- 調整不要で芯線径φ0.25～Φ2.6mmの電線被覆剥ぎが可能。
- 切断可能範囲：銅線φ2.6mm



手動片手式圧着工具

注文コードNo.	002364
型　式	AK15A
標準価格	¥4,800（税別）

- 重量：400g
- 銅線用裸圧着端子・裸圧着スリーブ（P.B）用



ハンディチェッカ

注文コードNo.	042058
型　式	E39-VA
標準価格	¥7,650（税別）

- 重量：20g
- 電源電圧：DC18V（9V乾電池2個）
- バッテリ内蔵のハンディ電源。センサ専用電源。
- 各種センサの動作が、ブザー音、LEDで確認可能
- バッテリロー検出機能付き



セラミックヒーターはんだこて

注文コードNo.	054350
型　式	FX600-02
標準価格	¥6,000（税別）

- 重量：61g
- 電子部品のはんだ付けに最適。
- 200～500℃まで調整可能
- グリップに温度コントローラ内蔵。ダイヤルを回すだけで、簡単に温度設定ができます。



こて台（スポンジ付き）

注文コードNo.	054351
型　式	FH300-81
標準価格	¥800（税別）

- 重量：502g
- ベース寸法（mm）：φ85＊D140



ヘクスゾール鉛フリーはんだ

注文コードNo.	054352
型　式	FS600-3
標準価格	¥2,600（税別）

- 重量：150g
- はんだ　線径1mm



ホットボンド（ガン）

注文コードNo.	072955
型　式	HB-80
標準価格	¥2,420（税別）

- 重量：220g
- 電子部品固定などのアセンブリ作業に最適。



ホットボンド

注文コードNo.	072956
型　式	HB-100S
標準価格	¥610（税別）

- 重量：100g
- ホットボンド（HB-80）専用ボンド



アルミ合金バイス

注文コードNo.	197174
型　式	TAB-70
標準価格	¥8,700（税別）

- 重量：1098g
- サイズ（mm）：188×158×155。口幅（mm）：70。口開（mm）：60。

ペンチ工具



ラジオペンチ

注文コードNo.	271844
型　式	105-150
標準価格	¥2,700（税別）

- 重量：140g
- 切断能力：銅線2.6mm・鉄線1.5mm
- 全長：163mm



ラジオペンチ

注文コードNo.	271845
型　式	105-175
標準価格	¥3,200（税別）

- 重量：185g
- 切断能力：銅線3.0mm・鉄線2.0mm
- 全長：191mm



ダックビルプライヤ

注文コードNo.	286132
型　式	2500-200
標準価格	¥4,400（税別）

- 重量：205g
- 先端形状：縦7.0mm＊横5.0mm：ギザクロス目
- 全長：200mm



ネジラー

注文コードNo.	250266
型　式	ZA185
標準価格	¥3,700（税別）

- 重量：280g
- 全長：195mm
- 用途：つぶれたネジ、錆びたネジの取り外しに適しています。

チューブ／ダクト切断工具／測定工具

ハンドの組付けに最適な、こだわりアイテムです！

チューブ／ダクト切断工具



チューブカッター

注文コードNo.	190508
型　式	TK-1
標準価格	¥3,300（税別）

- 重量：154g
- 適用チューブ材質：軟質プラスチックチューブ（ナイロン、ポリウレタンetc.）
- 適用チューブ外径：13mm以下



メリーカッタ

注文コードNo.	187587
型　式	SX10-210
標準価格	¥5,700（税別）

- 重量：380g　● 全長：210mm
- 先端刃開き：39mm　● 刃長：65mm
- 切り口まっすぐ。
- あらゆる軟材の切断に対応



メリーカッタ

注文コードNo.	187589
型　式	SX5-195
標準価格	¥4,500（税別）

- 重量：170g　● 全長：195mm
- 先端刃開き：24mm　● 刃長：53mm
- 切り口まっすぐ。
- あらゆる軟材の切断に対応



チューブカッタ

注文コードNo.	023446
型　式	CX5
標準価格	¥4,900（税別）

- 重量：170g　● 全長：195mm
- 先端刃開き：22mm　● 刃長：53mm
- ホース切断に特化したカッターです。



ダクトカッタ

注文コードNo.	187588
型　式	SX15-210
標準価格	¥5,700（税別）

- 重量：395g　● 全長：210mm
- 先端刃開き：37mm　● 刃長：65mm
- 通信モールやカッティングダクトの切断に。



モールカッタ

注文コードNo.	030530
型　式	DX80-255
標準価格	¥7,300（税別）

- 重量：470g　● 全長：255mm
- 先端刃開き：85mm　● 刃長：92mm
- 配線ダクト幅80mmまでの切断が可能。



ダクトプラニッパ

注文コードNo.	030528
型　式	DK65-250
標準価格	¥8,400（税別）

- 重量：505g
- 全長：260mm
- 刃形：円状刃（標準刃）・樹脂専用刃
  ：長さ65.0mm・厚さ21.5mm
  ：刃幅21.5mm
- ダクトの開口が簡単に行えます。
- 樹脂成型品の奥深い箇所のゲート切断にも使用できます。



卓上ダクトカッタ

注文コードNo.	197347
型　式	TDC100
標準価格	¥105,000（税別）

- 重量：8400g　● 先端刃開き：25mm
- 刃長：110mm
- 配線ダクト幅100mmまでの切断が可能。



DINレールアールカットニッパ

注文コードNo.	030529
型　式	DRN4
標準価格	¥15,000（税別）

- 重量：350g　● 全長：200mm
- DINレールの角部仕上げ用。
- アルミ製DINレールの角部R加工が綺麗に仕上げられます。



ラチェット式チューブカッター

注文コードNo.	197172
型　式	TTCR-322T
標準価格	¥4,800（税別）

- 重量：270g
- 銅・アルミ・真鍮・塩ビ管に対応。
  自動送り機能によりきれいに切断。
- ステンレスパイプはカットできません。



ラチェット式チューブカッター用替刃

注文コードNo.	061138
型　式	GFC-15NT
標準価格	¥1,100（税別）

- 重量：3g
- チューブカッター（TTCR-322T）専用替え刃。
- ステンレスパイプはカットできません。

測定工具



直尺シルバー（150mmスケール）

注文コードNo.	271792
型　式	13005
標準価格	¥330（税別）

- 重量：10g
- JIS1級。（校正非対応）
- シンワ製。



直尺シルバー（300mmスケール）

注文コードNo.	271793
型　式	13013
標準価格	¥580（税別）

- 重量：65g
- JIS1級。（校正非対応）
- シンワ製。



タフギヤHG（メジャー5.5m）

注文コードNo.	341087
型　式	80821
標準価格	¥2,180（税別）

- 重量：329g
- JIS1級。（校正非対応）
- シンワ製。0点補正移動爪付。
- 衝撃吸収プロテクターでボディを保護。

接着剤／調整工具／治具／静電除去パーツ

ハンドの組付けに最適な、こだわりアイテムです！

接着剤



接着剤（シリコンパッド用）

注文コードNo.	371759
型　式	パスボンド Q 50G クリアー #4888
標準価格	¥560（税別）

- NET：50ml
- シリコンボンド
- シリコンパッドとスポンジの接着にご使用ください



接着剤・セメダイン・20ML

注文コードNo.	371765
型　式	AX-038（スーパー X・20TM）
標準価格	¥740（税別）

- NET：20ml
- ゴム板の接着にご使用ください



接着剤・セメダイン・135ML

注文コードNo.	371677
型　式	AX-139（スーパー X8008・135ML）
標準価格	¥3,960（税別）

- NET：135ml
- 安全データシート（SDS）が必要な場合、こちらをお買い求め下さい。
- ゴム板の接着にご使用ください

調整工具



コンビハンマー

注文コードNo.	200263
型　式	UD7-10
標準価格	¥3,900（税別）

- 重量：730g
- 鉄製と樹脂製、2種の材質で構成されたコンビハンマー。

治具



取付ピッチ固定プレート

注文コードNo.	042060
型　式	EINS JIG TYPE J-01
標準価格	¥13,200（税別）

- 重量：140g
- 取付ピッチ(20×50mm)に簡単に位置出し可能。
- ハンドの取付けピッチが簡単に調整できます。



チャック組付スタンド

注文コードNo.	042059
型　式	EINS JIG TYPE C-01
標準価格	¥9,790（税別）

- 重量：1100g
- 昇降40mmの調整可能。
- 組付けにおける配線配管調整作業に便利なスタンド。

静電除去パーツ



静電気除去ファン

注文コードNo.	054363
型　式	F-120R
標準価格	¥41,500（税別）

- 重量：900g
- イオン発生方式：圧電高周波 交流コロナ放電式
- 除電時間：1.5秒以下
- イオンバランス：±10V以内
- 個装サイズ：295×225×115



静電気除去クロスフローファン

注文コードNo.	023455
型　式	CF-600
標準価格	¥117,000（税別）

- 重量：4600g
- 薄型&幅広な静電気除去ファンです
- イオン発生方式：交流（20kHz）コロナ放電式
- 除電時間：1.5秒以下
- イオンバランス：±10V以内
- 個装サイズ：645×290×230



静電気除去発電ガン

注文コードNo.	061261
型　式	G-9
標準価格	¥57,000（税別）

- 重量：470g
- ハンディタイプの静電気除去発電ガンです
- コンプレッサーエアーだけで除電できます
- イオン発生方式：交流高周波 コロナ放電式
- 除電時間：1秒以下
- イオンバランス：±30V
- 個装サイズ：294×250×63



静電気測定器

注文コードNo.	042120
型　式	Eye-02
標準価格	¥77,500（税別）

- 重量：200g
- 目に見えない静電気の帯電状況の測定が出来るハンディタイプの測定器です。
- イオンバランス：0～±200V
- 個装サイズ：195×115×80
- 電源：9V電池（006P型）
- 測定範囲：帯電電位±0～±1.50kV（LOレンジ）、±1.0～±22.0kV（HIレンジ）
- 測定距離：25mm±0.5mm（本体⇔帯電物間）

ご案内



アインツショップご利用規約 …… 10-2



索　引 …… 10-4

- 索引／品名から …… 10-4
- 索引／型式から …… 10-14



Global Network …… 10-24

- Overseas Network …… 10-24
- Domestic Network …… 10-26

アインツショップ（インターネット販売）ご利用規約

1、アインツショップでの購入方法

アインツ商品のネット購入に関し当社の会員登録手続を完了して頂く必要がございます。当社指定の方法にて会員登録の申込手続をしていただき、当社が所定の基準により入会を承認した上で、会員IDを発行した場合に会員となります。また、以下の場合、会員登録ができないことがあります。

- 既に会員となっている場合
- 日本国外に居住する場合
- 主たる営業所もしくは会員登録手続の際のお届先住所が国外にある場合
- 過去に会員登録の取消を受けていることが判明した場合
- 会員登録の申込内容に虚偽の事項が含まれている場合
- 当社は本サイト入会審査の結果、同業者または当社が会員とすることを不適当と判断した場合は入会をお断りすることがあります。

※会員登録無しでのご注文は代引きとなります。しかし、ネット特典を受けることは出来ませんのでご了承ください。

2、ご注文方法

当社のアインツショップ買い物かごに必要事項をご入力頂きます。

注意事項
※発送先は原則として、ご登録頂いた住所に限らせて頂きます。ただし、自社内は除きます（本社登録・工場納入など）。
※アインツショップ商品は発送のみの扱いとなります。
※スター精機（補修）部品とアインツショップの同梱は致しません。
※ご請求先が異なる場合は、アインツショップはご利用頂けません。最寄りの営業店からのご購入となります。
※お荷物保証規定の関係上、1回のご注文は請求金額合計50万円未満にてお願いします。
※クレジットカード決済でのご購入限度額は¥200,000（消費税込み）となります。

3、本サービスのご提供が可能なエリアは、日本国内とします。

4、何らかの理由で在庫切れが発生した場合

当社がご注文受領後すみやかにご注文をお断りする旨のご連絡をした場合、当社はお客様が売買契約の成立を信頼したこと、それに関連して生じる損害について、何ら責を負わないものとします。

5、商品のお届けに要する日数は、ご注文の商品の種類・数量（出荷に日数を要する場合、大口注文の場合等）、ご注文日時、配送エリアによって異なりますが、基本的には、カタログ記載の時間内（午後4時）であれば当日発送、時間外であれば翌日以降の発送となります。

6、消費税

本サービスを利用されるにあたり、お客様には消費税を別途ご負担頂きます。
Webショップ、パーツカタログの表示価格は消費税別となります。

7、お支払い

- お買上げ頂いた商品代金及び送料、消費税の決済は、掛け払い（請求書払い）、代金引換、クレジットカード決済といたします。また、新規登録のお客様や、お取引の状況その他の事情によって、代金引換、クレジットカード決済にてお支払い頂くことがございます。
- ご利用頂けるクレジットカードの種類　VISA / Master Card / JCB / American Express / Diners
- ご請求は、前項の支払方法毎に定められる各締日までに出荷を完了した商品を対象とし、お客様はかかるご請求金額の全額をお支払頂くものとします。
- 銀行振込み手数料ならびに代金引換手数料はお客様ご負担となります。
- お客様が支払期日までに商品の代金のお支払いを怠った場合、理由の如何を問わず、支払い済みに至るまで年率6%による遅延損害金を別途お支払い頂く場合がございます。
- 指定の支払期日までにお支払いを確認できない場合は、ご注文の停止、登録の取消等所定の手続きをとらせて頂きます。予めご了承ください。
- お支払方法の変更をご希望の場合は、当社までご連絡ください。但し変更されたお支払方法は、翌月以降の受注分から適用されるものとします。なお自動振替への変更については、変更手続に一定の期間を要しますのでご注意ください。
- 1回のご注文金額が15,000円（税抜）以上の場合は送料無料といたします。
- クレジットカード決済、代金引換の領収書については、金銭授受を直接行わない為、基本的に発行は承っておりません。
  - ・クレジットカードご利用の場合
    カード会社発行の請求明細書が領収書としてご利用いただけます。また、弊社から適格請求書の要件を満たした「納品書兼請求書」をメールでお送りいたします。
  - ・代金引換をご利用の場合
    お届け時に発行される引換金受領書をもって領収書とさせていただきます。また、弊社から適格請求書の要件を満たした「納品書兼請求書」をメールでお送りいたします。
  - ・銀行振込をご利用の場合
    金融機関発行の振込明細票または通帳の記載が領収書としてご利用いただけます。
- ポイント利用について
  - ・アインツ特定商品のみにポイントを付与いたします。（税抜価格）
  - ・ポイントは、1ポイントにつき1円換算となります。
  - ・ご購入の際、付与されるポイントは、次回のご注文時にご利用頂けます。
  - ・ポイントは送料、消費税にご利用頂けます。
  - ・ポイント利用によるご注文においては、対象商品であってもポイントは付与されません。
  - ・ポイントでご購入された場合、返品・交換はできかねます。
  - ・1年以上ご購入が無い場合、ポイントは0になります。（但し、1ヶ月前にその旨のお知らせメールを送信します。）

8、商品注文の変更及びキャンセル

ご注文内容の変更、キャンセルをご希望の場合は、カタログに記載されている商品出荷可能時間帯（午後4時）までに、お電話にて当社までご連絡ください。なお、商品によってはキャンセルをお受けできない場合がございます。

※製品の価格・仕様等は改良のため、予告無く変更される場合がありますので、ご購入の際には当社Webでご確認願います。

9、返品及び部品交換に関しては、商品到着後、1週間以内に当社購入窓口までご連絡ください。　アインツ事業部 TEL:0587-95-6491

10、返品・交換商品の取扱い

返品、交換は、以下の各項目に該当しない限り、お受けいたします。予め、アインツ事業部までお電話にてご連絡ください。返品等の可否、方法については、当社から、ご説明申し上げます。

【返品を認められない商品】

・使用期限があり、期限を超過した商品
・お客様の要望によってお取り寄せをした商品
・お客様の誤った使用方法により、破損、変質した商品
・嗜好の不一致（カタログの色と印象が違う）等お客様のご都合により返品を希望する商品
・お客様の責任で汚れや破損が生じた商品
・商品お届けの日から1週間を経過した商品（商品到着後、内容をご確認願います。）
・お客様のご都合による大口注文の商品
・お客様のご都合によってカタログ記載の納期を短縮して納入を行なった商品
・ポイントで購入した商品
・代引き注文（発送後の場合）された場合
・クレジットカード決済でご注文された場合
・お客様のご都合による返品は往復の送料をご負担いただきます。

前項の定めにかかわらず、お届けした商品に、当社の責に帰すべき破損又は間違いがあった場合は、お客様からのご連絡を頂き次第、速やかに交換又は返品をお受け致します。この交換に要する送料は当社負担とします。当社の責に帰すべき破損又は間違いであるかどうかは、当社にて判断させて頂きます。

返送先　〒480-0132 愛知県丹羽郡大口町秋田3-133　株式会社スター精機 アインツ事業部

11、保証

以下の事項に関し当社は責任を一切負わないこととします。

- アインツカタログ及びアインツショップで販売した商品が、本製品以外の事由による派生障害、損失及び損害
- アインツカタログ及びアインツショップでの商品を電子機器、家電機器、自動車、車両機器、航空宇宙機器、原子力機器、医療機器への使用。
- お客様の取り扱い上の不注意・誤りによる不具合等
- 天災地変(地震・火災・洪水を含むが、これらに限らない。)による不具合等
- カタログ記載の規格、用途、使用上の注意、使用条件、図面その他商品（付属品を含む。）に関する添付文書の記載その他の表示に従わない使用による不具合等
- お客様ご自身による加工、修理、改造、分解による不具合等
- 日本国外での使用による不具合等
- 保守管理の不履行により発生した故障

以下の【対象製品】は当社より出荷後6ヶ月間、【その他製品】は当社より出荷後10日間を保証期間とします。

【対 象 製 品】　ツールチェンジャー　OX-**
　　微細コントローラーユニット　B-CONT-UNIT
　　マルチAND基板　AND/OR-EU　AND/OR-EU-4P
【その他製品】　上記対象製品以外の製品

12、使用禁止

アインツカタログ及びアインツショップに掲載された商品は兵器、武器およびこれらの生産設備、軍事用途の工場での使用を禁止します。

13、会員登録の取消、解除等

お客様に当社が決めた内容に該当する事由が生じた場合、当社は、お客様の会員登録の取消を行うこと及び既に成立した売買契約を催告なしに直ちに解除することができるものとします。

会員が退会を希望する場合、会員本人が退会手続きを行ってください。所定の退会手続きが終了後、退会となります。

14、インターネットサービスに関する免責事項

- お客様がアインツショップ（https://www.eins1.jp）を利用して、情報閲覧やサービスの提供を受けるに当たっては、本規約のほか個々のサービス毎に関する個別の規定・ルール、法令に従って、お客様の自己の責任において行うものとします。
- 当社は、インターネットサービスにおいて、情報やサービスの品質の向上に努めておりますが、インターネットサービスにおいて情報を提供されている商品、情報、サービス等に関し、その安全性、確実性、有用性、合目的性、最新性、合法性、道徳性、コンピューターウィルスに感染しないことについて、当社に故意又は重過失がある場合を除いて、保証を行うものではありません。
- 情報の漏洩等セキュリティには十分配慮しておりますが、その場合でも情報の漏洩等が発生する危険性があることを認識し、必ずしも安全でないことをご了承頂きます。
- インターネットサービス利用に関して生じる損害等（買い物かごによる注文の未着による損害等を含む。）につきましては、当社に故意、重過失がある場合を除いて、何の責を負わないものとします。

以上

規約改定日:2024年4月

索引／品名から

	品　名	型　式	注文コードNo.	頁
0	3芯ケーブル (5m巻き袋詰め)	RMCV-0 0.3SQ*3C 5M	171292	6-33
	90度フラットA	N01871-101	131218	2-29,2-41
	90度フラットB	N01871-102	131479	2-29,2-41,2-42
	1枚切りカッター　キリヌーク	209B	286172	9-5
A	ARJ1取付ブラケット	ARJ1B2	002356	6-14
	ARJ1取付ブラケット	LX0109-102	110655	6-14
D	D-SUB＆プローブコネクタ・ツール側	OX-DPS09A-I	140325	1-19
	D-SUB＆プローブコネクタ・ロボット側	OX-DPS09A	140324	1-19
	D-SUBケーブル・OX用	OX-DS09-I-H	140167	1-18,1-32
	D-SUBケーブル・OX用	OX-DS09-H	140168	1-18,1-32
	D-SUBケーブル・OX用	OX-DS15-I-H	140169	1-18
	D-SUBケーブル・OX用	OX-DS15-H	140170	1-18
	D-SUBケーブル・OX用	OX-DS09S-H	140197	1-7,1-18,1-32
	D-SUBケーブル・OX用	OX-DS09P-I-H	140202	1-7,1-18,1-32
	D-SUBケーブル・OX用1.5m	OX-DS09S-H (1.5m)	140247	1-7,1-18,1-32
	D-SUBケーブル・OX用1.5m	OX-DS09P-I-H (1.5M)	140364	1-7,1-18,1-32
	D-SUBケーブルI・OX用1.5m	OX-DS09PL-I-H (1.5M)	140365	1-7,1-18,1-32
	D-SUBケーブルL・OX用	OX-DS09SL-H	140203	1-7,1-18,1-32
	D-SUBケーブルL・OX用	OX-DS09PL-I-H	140204	1-7,1-18,1-32
	D-SUBケーブルL・OX用1.5m	OX-DS09SL-H (1.5m)	140248	1-7,1-18,1-32
	D-SUBコネクタ&プローブコネクタ・ツール側	OXR-DPS09-I	140192	1-7,1-31
	D-SUBコネクタ&プローブコネクタ・ロボット側	OXR-DPS09	140190	1-7,1-31
	D-SUBコネクター・OX用	OX-DS09-I	140171	1-19,1-31
	D-SUBコネクター・OX用	OX-DS09	140172	1-19,1-31
	D-SUBコネクター・OX用	OX-DS15-I	140173	1-19
	D-SUBコネクター・OX用	OX-DS15	140174	1-19
	DINレールアールカットニッパ	DRN4	030529	9-7
E	EPスポンジ	14C-EPSP	271559	3-9
	EPスポンジ	20C-EPSP	282010	3-9
	EPスポンジ	30C-EPSP	294889	3-9
	EPスポンジ	40C-EPSP	300386	3-9
	EPスポンジ	50C-EPSP	310589	3-9
	EPスポンジ	60C-EPSP	322949	3-9
	EPスポンジ (両面テープ付)	8*50*100-EPSP	340923	2-52
	ESVMR用サイレンサー	L18382-106	110663	3-52
O	OX-005用コネクター (ツール側)	OXR-PS06-I	140329	1-31
	OX-005用コネクター (ロボット側)	OXR-PS06	140328	1-31
	OXピストンユニット (LA用)	OX-LAP	140250	1-22
	OXピストンユニット (SA用)	OX-SAP	140249	1-22
P	PCIOハーネス03	E-PCIO-HNS 03	152314	6-34
	PCIOマークチューブ	E-PCIO-MKT SET	041770	6-34
R	RSR 4P 取付BKT	CP-055	020830	6-11
S	SDシート (静電気除去)	12C-SD	271682	3-9
	SDシート (静電気除去)	15C-SD	271683	3-9
	SDシート (静電気除去)	20C-SD	282552	3-9
	SDシート (静電気除去)	30C-SD	297701	3-9
	SDシート (静電気除去)	40C-SD	300485	3-9
	SKMバインダー 100個入	SKM-20	183222	6-10
	SKMバインダー 100個入	SKM-30	183223	6-10
	SW付当板・黒交換プレート	KPB-5000	101836	2-9,2-12
	SW付当板・白交換プレート	KPW-5000	101837	2-9,2-12
	SW付当板・鉄交換プレート	KPF-5000	101838	2-9,2-12
	SW付当板・交換プレート	KP-5000	101839	2-9,2-12
W	WSB用D-SUBコネクター・ツール側	OX-DS15-I-WS	140305	1-19
	WSB用D-SUBコネクター・ロボット側	OX-DS15-WS	140304	1-19
	WSB用コネクタープレート	OX-DPS09WCNP	140303	1-19
	ア			
ア	アクセスロボBKT・φ12・M6	N01862-210	131125	5-4,5-13
	アクセスロボBKT・φ20・M6	N01862-211	131126	5-4,5-13
	アタッチBKT・φ12・M5	N01862-204	131305	5-4,5-13
	アタッチBKT・φ12・M6	N01862-201	131118	5-4,5-13
	アタッチBKT・φ12・M8	N01862-213	131225	5-4,5-14
	アタッチBKT・φ8・M5	N01862-208	131306	5-4,5-13
	アタッチBKT・φ8・M6	N01862-205	131121	5-4,5-13
	アタッチブラケット・10-20・M6	S-ATBR 10-20-M6	185128	5-44
	アタッチブラケット・φ20・M6	N01862-207	131123	5-4,5-14
	アタッチブラケット・φ20・M8	N01862-214	131226	5-4,5-14
	アタッチプレート・A	N01918-301	131091	5-37
	当板・R型・黒2穴・ミニシリンダー用	CPL-018	023359	2-8,2-11,7-5
	当板・R型・白2穴・ミニシリンダー用	CPL-072	023360	2-8,2-11,7-5
	当板・角型・SW付・マイクロミニシリンダー用	L1131-100	110568	2-8,2-11
	当板・角型・黒・マイクロミニシリンダー用	CPUM-01	022797	2-8,2-10
	当板・角型・黒・マイクロ・引込用	CPUM-10	023357	2-8,2-10
	当板・角型・黒・引込用	CP-077	023219	2-8,2-11
	当板・角型・黒2穴・ミニシリンダー用	CPL-060	023336	2-8,2-10,7-5
	当板・角型・黒SW付・ミニシリンダー用	KRCR-5000	101832	2-8,2-11
	当板・角型・白・マイクロシリンダー用	CPUM-01 (SR)	023113	2-8,2-10
	当板・角型・白・マイクロ・引込用	CPUM-11	023358	2-8,2-10
	当板・角型・白・引込用	CP-078	023220	2-8,2-11
	当板・角型・白2穴・ミニシリンダー用	CPL-061	023337	2-8,2-10,7-5
	当板・角型・白SW付・マイクロミニシリンダー用	L1131-200	110654	2-8,2-11
	当板・角型・白SW付・ミニシリンダー用	KRCWR-5000	101833	2-8,2-11
	当板・角型・鉄SW付・ミニシリンダー用	KFCR-5000	101834	2-8,2-12
	当板・角型・SW付・ミニシリンダー用	KPCR-5000	101835	2-8,2-12
	当板・丸型・黒φ25・ミニシリンダー用	CP-015	370071	2-8,2-10
	当板・丸型・黒φ50・ミニシリンダー用	CP-016	370070	2-8,2-10
	当板・丸型・白φ25・ミニシリンダー用	CP-074	022664	2-8,2-10

	品　名	型　式	注文コードNo.	頁
	当板・丸型・白φ50・ミニシリンダー用	CP-071	370107	2-8,2-10
	当板・ミニコン用	NCON-CP-02	131257	2-24,2-25
	当板・ミニコン用	NCON-CP-03	131258	2-24,2-25
	当板・ミニコン用	NCON-CP-04	131259	2-24,2-25
	当板・ミニコン用	NCON-CP-01	131256	2-24,2-25
	当板・ミニコン用	NCON-CP-05	131260	2-24,2-25
	当板・ミニコン用	NCON-CP-06A	131677	2-24,2-25
	当てゴム・ビス付・ミニシリンダーH用	MCY-HS3ヲ	370877	2-3,2-6
	アルミアングル	3T*30*30*2M	370074	5-46
	アルミアングル	4T*40*40*2M	370075	5-46
	アルミアングル	5T*50*50*2M	370076	5-46
	アルミアングル	5T*30*30*2M	370077	5-46
	アルミエンドキャップ・10-20	N01902-004	131213	5-35
	アルミエンドキャップ・25-25	N01902-005	131214	5-35
	アルミエンドキャップ・25-50	N01902-006	131215	5-35
	アルミ合金バイス	TAB-70	197174	9-6
	アルミ製ラミジップ	AL-22	002407	3-9
	アルミ板	5T*400*1200	370026	5-46
	アルミ板	5T*400*400	370027	5-46
	アルミ板	5T*400*300	370028	5-46
	アルミ板	3T*400*1200	370029	5-46
	アルミ平角棒	10T*30*2M	370373	5-46
	アルミ平角棒	10T*50*2M	370374	5-46
	アンプ取付金具	E39-L143	041697	6-26,6-28
イ	板ラチェットドライバー	TD-76	197169	9-2
	インシュロック1000本入	AB100-W	001920	6-10
	インシュロック100本入	AB150-W	001921	6-10
	インシュロック100本入	AB200-W	001922	6-10
	インシュロック100本入	AB300-W	001923	6-10
	インシュロック50本入	AB350-W	001924	6-10
	インライン円筒マルチエジェクター	ESVMR1-10-3	041836	3-52
ウ	薄型非接触パッド	ECOPS-40-Y	042113	3-14
	薄型非接触パッド	ECOPS-60-Y	042114	3-14
	薄型非接触パッド	ECOPS-80-Y	042115	3-14
	薄形平行ハンド・15ST	HLA-12AS	071996	2-31,2-50
	薄形平行ハンド・15ST・ゴムカバー付	HLAG-12AS	071999	2-31,2-50
	薄形平行ハンド・20ST	HLA-15AS	070986	2-31,2-50
	薄形平行ハンド・20ST・ゴムカバー付	HLAG-15AS	072000	2-31,2-50
	薄形平行ハンド・25ST	HLA-20AS	071997	2-31,2-50
	ウレタンチューブ	UF4.5*2.7 (5M)	200039	6-9
	ウレタンチューブ	UF6*4 (5M)	200040	6-9
	ウレタンチューブ	UF6*4 (20M)	200112	6-9
	ウレタンチューブ	UF4.5*2.7 (20M)	200113	6-9
エ	エアーエジェクター	ESVP10-A	042116	3-47,8-2
	エアーエジェクター	ESVP10-A-20	042129	3-47,8-2
	エアーエジェクター	ECV-10HS	042034	3-46,3-48
	エアーエジェクター・真空スイッチ付	ECV-10HSCK	042035	3-46,3-48
	エアーオプション (OX用)	OX-20BA	140296	1-30
	エアーオプション (OX用)	OX-20BIA	140297	1-30
	エアーオプション (OX用)	OX-60AA	140342	1-30
	エアーオプション (OX用)	OX-60AIA	140343	1-30
	エアーオプション (OX用)	OX-005AA	140326	1-30
	エアーオプション (OX用)	OX-005AIA	140327	1-30
	エアーオプション (OX用)	OX-SBA	140193	1-17
	エアーオプション (OX用)	OX-SBIA	140194	1-17
	エアーオプション (OX用)	OX-LBA	140195	1-17
	エアーオプション (OX用)	OX-LBIA	140196	1-17
	エアーオプション (OX用)	OX-SBA1	140251	1-17
	エアーオプション (OX用)	OX-SBIA1	140252	1-17
	エアーオプション (OX用)	OX-LBA1	140253	1-17
	エアーオプション (OX用)	OX-LBIA1	140254	1-17
	エアーオプション (OX用)	OX-LBA3	140287	1-17
	エアーオプション (OX用)	OX-LBIA3	140288	1-17
	エアーオプション (OX用)	OX-SSBA	140294	1-17
	エアーオプション (OX用)	OX-SSBIA	140295	1-17
	エアーオプション (OX用)	OX-SCA-10	140391	1-17
	エアーオプション (OX用)	OX-SCIA-10	140392	1-17
	エアーカプラー	MC-04PC	122893	6-8
	エアーカプラー	MC-06PC	122894	6-8
	エアーカプラー	20PF	280018	6-8
	エアーカプラー	60PC	322948	6-8
	エアーニッパー・スライドタテ型・刃無	GT-NT03	060207	4-22,4-23
	エアーニッパー・スライドタテ型・刃無	GT-NT05	060208	4-22,4-23
	エアーニッパー・スライドタテ型・刃無	GT-NT10	060209	4-22,4-23
	エアーニッパー・スライドタテ型・刃無	GT-NT05R	060225	4-22,4-23
	エアーニッパー・スライドタテ型・刃無	GT-NT10R	060226	4-22,4-23
	エアーニッパー・スライドタテ型・刃無	GT-NT20	060227	4-22,4-23
	エアーニッパー・スライドタテ型・刃無	GT-NT20R	060228	4-22,4-23
	エアーニッパー・スライドブラケット型・刃無	GT-NB20LW-10TM	060477	4-22,4-26
	エアーニッパー・スライドブラケット型・刃無	GT-NB30LW-10TM	060478	4-22,4-26
	エアーニッパー・スライドブラケット型・刃無	GT-NB20 5-HIKU	130229	4-22,4-26
	エアーニッパー・スライドブラケット型・刃無	GT-NB20 5-OSHI	130230	4-22,4-26
	エアーニッパー・スライドブラケット型・刃無	GT-NB20 10-HIKU	130231	4-22,4-26
	エアーニッパー・スライドブラケット型・刃無	GT-NB30 10-HIKU	130235	4-22,4-26
	エアーニッパー・角型・刃無	GT-NS10L	060240	4-22,4-24
	エアーニッパー・角型・刃無	GT-NS20	060241	4-22,4-24
	エアーニッパー・角型・刃無	GT-NS30	060242	4-22,4-24

	品　名	型　式	注文コードNo.	頁
	エアーニッパー・丸型・刃無	GT-NR10L	060083	4-22,4-24
	エアーニッパー・丸型・刃無	GT-NR20	060084	4-22,4-24
	エアーニッパー・丸型・刃無	GT-NR30	060085	4-22,4-24
	エレクトニッパ	55S-120	310706	9-4
	エレクトニッパ	55S-150	310695	9-4
	エンドプラニッパ	25EF-145	286133	9-4
	延長軸・ミニシリンダー用	CP-033 (30ミリ)	370342	2-9,2-15
	延長軸・ミニシリンダー用	CP-034 (45ミリ)	370711	2-9,2-15
	延長板 (当板用)	XL0006-104	230071	2-24,2-25
オ	オートスイッチ取付金具	BMG2-012	010634	2-49
	オートスイッチ・無接点	E16-M1	010633	2-31,2-50
	オートスイッチ・無接点	D-F8N	030500	1-31,6-20
	オートスイッチ・有接点	D-A93	030282	2-6,2-18,2-19,2-21,2-31,2-42,2-45,2-46,2-486-20,8-5
	オートスイッチ (無接点)	D-M9N	030425	2-6,2-18,2-19,2-21,2-31,2-42,2-45,2-46,2-482-49,6-20,8-5
	オープンスパナセット	TS-05	197171	9-3
	押ボタンキャップ	PB1-C	152307	6-11
	押ボタン型バルブ	PB1-E	152308	1-18,1-30,6-11
	オプションパーツA	ESVMR-A-A	041861	3-52
		カ		
カ	ガイドバー・100	N01916-201	131084	5-37
	ガイドバー・200	N01916-202	131085	5-37
	替刃・30Lフラット切断用	N30PF	130730	4-29
	替刃・GT-10L樹脂用	N10LAP	130724	4-28
	替刃・GT-10Lフラット切断用	N10LPF	130725	4-28
	替刃・GT-20Lフラット樹脂用	N20PF	130726	4-28
	替刃・GT-20クイキリ樹脂用	N20AE	130727	4-28
	替刃・GT-NS、NR、NB30用	N30AJ	130795	4-29
	替刃・GT-NS、NR、NB20、30	N20AK249	131469	4-29
	替刃・GT-NS、NR、NB20樹脂用	N20AP	130680	4-28
	替刃・GT-NS、NR、NB20用	N201S	130220	4-28
	替刃・GT-NS、NR、NB20用	N202S	130221	4-28
	替刃・GT-NS、NR、NB20用	N203S	130222	4-28
	替刃・GT-NS、NR、NB20用	N206S	130265	4-28
	替刃・GT-NS、NR、NB20用	N20AJL	130655	4-28
	替刃・GT-NS、NR、NB20用	N20AJ	130697	4-28
	替刃・GT-NS、NR、NB20用	N20AML1498	131466	4-29
	替刃・GT-NS、NR、NB20用	N20AH	131467	4-29
	替刃・GT-NS、NR、NB20用	N20AMR1499	131468	4-29
	替刃・GT-NS、NR、NB20用	N207SA	131602	4-28
	替刃・GT-NS、NR、NB30クイキリ樹脂用	N30AE	130729	4-29
	替刃・GT-NS、NR、NB30樹脂用	N30AP	130329	4-29
	替刃・GT-NS、NR、NB30用	N301S	130225	4-29
	替刃・GT-NS、NR、NB30用	N30AJL	131470	4-29
	替刃・GT-NS、NR、NB30用	N303SA	131601	4-29
	替刃・GT-NS、NR10用	N10L1S	130218	4-28
	替刃・GT-NS、NR10用	N10L2S	130219	4-28
	替刃・GT-NT03用	NT03AJ	130403	4-23
	替刃・GT-NT05用	NE5AJ	130310	4-23
	替刃・GT-NT10用	NE10AJ	130311	4-23
	替刃・GT-NT20用	NT20AJ	130404	4-23
	替刃・薄刃・ミニエアーニッパー用	EG-NW101	041051	4-17
	替刃・薄刃・ミニエアーニッパー用	EG1-NW201	041872	4-17
	替刃・薄刃・刃開き調整式	EG1-NW201-AST	041874	4-17
	替刃・逆刃・NW-50、50R用	EG-NW50R	041956	4-17
	替刃・逆刃・刃開き調整式	EG1-NW35R-AST	041854	4-17
	替刃・逆刃・刃開き調整式	EG1-NW20R-AST	041924	4-17
	替刃・逆刃・ミニエアーニッパー用	EG-NW10R	041758	4-17
	替刃・逆刃・ミニエアーニッパー用	EG1-NW35R･ﾁｮｳｺｳﾊﾞ	041867	4-17
	替刃・逆刃・ミニエアーニッパー用	EG1-NW35R	041852	4-17
	替刃・逆刃・ミニエアーニッパー用	EG1-NW20R	041916	4-17
	替刃・クイキリ刃・ミニエアーニッパー用	EG-NW20-01C	041066	4-17
	替刃・クイキリ刃・ミニエアーニッパー用	EG-NW35-01C	041067	4-17
	替刃・正刃・NW-50、50R用	EG-NW50	041955	4-17
	替刃・正刃・刃開き調整式	EG1-NW35-AST	041853	4-17
	替刃・正刃・刃開き調整式	EG1-NW20-AST	041873	4-17
	替刃・正刃・ミニエアーニッパー用	EG1-NW35･ﾁｮｳｺｳﾊﾞ	041866	4-17
	替刃・正刃・ミニエアーニッパー用	EG1-NW35	041851	4-17
	替刃・正刃・ミニエアーニッパー用	EG-NW10	041050	4-17
	替刃・正刃・ミニエアーニッパー用	EG1-NW20	041871	4-17
	替刃・超硬刃・逆刃・ミニエアーニッパー用	EG1-NW20R (ﾁｮｳｺｳﾊﾞ)	041923	4-17
	替刃・超硬刃・正刃ミニエアーニッパー用	EG1-NW20 (ﾁｮｳｺｳﾊﾞ)	041876	4-17
	替刃・長刃・逆刃・ミニエアーニッパー用	EG-NW35R-V001S	041310	4-17
	替刃・長刃・逆刃・ミニエアーニッパー用	EG-NW20R-V001S	041361	4-17
	替刃・長刃・正刃・ミニエアーニッパー用	EG-NW20-V001S	041064	4-17
	替刃・長刃・正刃・ミニエアーニッパー用	EG-NW35-V001S	041065	4-17
	替刃・パイプカッター用	K-203-1	101207	9-3
	替ヒーター	W19	221472	9-5
	角クロスコネクター・10-20	S-CROSS 10-20	185126	5-44
	角クロスコネクター・25-25	S-CROSS 25-25	185127	5-44
	角スライドブラケット・10-20	S-SLBR 10-20	185129	5-44
	角スライドブラケット・20-10	S-SLBR 20-10	185130	5-44

	品　名	型　式	注文コードNo.	頁
	角スライドブラケット・25-25	S-SLBR 25-25	185131	5-44
	角ブラケット・10・MCD	S-BR10 MCD	185132	5-45
	角ブラケット・20・MCD	S-BR20 MCD	185133	5-45
	角ブラケット・25・MCD	S-BR25 MCD	185134	5-45
	角度調整ブラケット	MCDP-AJBKT	123931	2-2,2-6
	ガスケット	M3-G	122889	6-8
	ガスケット	M4-G	122890	6-8
	ガスケット	M5-G	122891	6-8
	皮むきニッパ	33S-125	387221	9-4
	皮むきニッパ	33S-150	387222	9-4
キ	基礎フレーム・ジャングルジム用	EFCK-0000B	042010	5-26
	基礎フレーム・ジャングルジム用	EFCK-0001B	042011	5-26
	基礎フレーム・ジャングルジム用	EFCK-0002B	042012	5-26
	基礎フレーム・ジャングルジム用	EFCK-0003B	042013	5-26
	基礎フレーム・ジャングルジム用	EFCK-0004B	042014	5-26
	基礎フレーム・ジャングルジム用	EFCK-0005B	042015	5-26
	基礎フレーム・ジャングルジム用	EFCK-1000B	042016	5-27
	基礎フレーム・ジャングルジム用	EFCK-1001B	042017	5-27
	基礎フレーム・ジャングルジム用	EFCK-1002B	042018	5-27
	基礎フレーム・ジャングルジム用	EFCK-2000B	042019	5-27
	基礎フレーム・ジャングルジム用	EFCK-2001B	042020	5-27
	基礎フレーム・ジャングルジム用	EFCK-2002B	042021	5-27
	基礎フレーム	EFCK-5600	041680	5-38
	基礎フレーム・レッツジョイント用	EFCK-5601	041681	5-38
	基礎フレーム・レッツジョイント用	EFCK-5602	041682	5-38
	基礎フレーム	EFCK-7000	041683	5-38
	基礎フレーム・レッツジョイント用	EFCK-7002	041685	5-38
	吸着アジャスター・スモール用	CP-AJS20	023340	3-37
	吸着アジャスター・スモール用	CP-AJS40	023341	3-37
	吸着アジャスター・ミニ用	CP-AJM20	023338	3-37
	吸着アジャスター・ミニ用	CP-AJM40	023339	3-37
	吸着アタッチヘッド・M5・スモール用	N01892-301	131209	3-30
	吸着アタッチヘッド・M5・ミニ用	N01892-201	131208	3-30
	吸着アタッチヘッド・埋込式・スモール用	XL0037-106	230066	3-32
	吸着アタッチヘッド・ピス止式用	XL0037-103	230067	3-32
	吸着角度調整ブラケット・スモール・上側	CP-019	370698	3-38
	吸着角度調整ブラケット・スモール・下左	CP-019L	370789	3-38
	吸着角度調整ブラケット・スモール・下右	CP-019R	370790	3-38
	吸着金具アタッチヘッド・M3・マイクロ	N01891-201	131316	3-23
	吸着金具・回止式・1/8	VFILB2-SH 1/8	211049	3-31
	吸着金具・回止式・1/8	VFILB2-SH 1/8-P12	211050	3-31
	吸着金具・回止式・角度調整	VFILBR-H-10	210991	3-31
	吸着金具・回止式・角度調整	VFILBR-H-20	210992	3-31
	吸着金具・回止式・角度調整	VFILBR-H-10-P12	210993	3-31
	吸着金具・回止式・角度調整	VFILBR-H-20-P12	210994	3-31
	吸着金具・回止式・スモール用	VFILB2-SH	211045	3-30
	吸着金具・回止式・スモール用	VFILB2-SH-P12	211046	3-30
	吸着金具・回止式・スモール用	VFILB2-SH-20	211047	3-30
	吸着金具・回止式・スモール用	VFILB2-SH-20-P12	211048	3-30
	吸着金具・回止式・スモール用	VFILB2-SH 1/8-20	211051	3-31
	吸着金具・回止式・スモール用	VFILB2-SH 1/8-20-P12	211052	3-31
	吸着金具・回止式・マイクロ用	VFILB-MSH	210823	3-30
	吸着金具・回止式・マイクロ用	VFILB-MSH-P8	210824	3-30
	吸着金具・回止式・ミニ用	VFILB2-SSH	211041	3-30
	吸着金具・回止式・ミニ用	VFILB2-SSH-P12	211042	3-30
	吸着金具・回止式・ミニ用	VFILB2-SSH-20	211043	3-30
	吸着金具・回止式・ミニ用	VFILB2-SSH-20-P12	211044	3-30
	吸着金具・回止式・ラージ用	VFIL-H	210788	3-31
	吸着金具・固定式・スモール用	VFILK-S-M12	210698	3-36
	吸着金具・固定式・ミニ用	VFILK-SS-M10	210699	3-36
	吸着金具・スモール・ミニシリンダー用	CP-063B	023195	3-36
	吸着金具・スモール・マイクロミニシリンダー用	CP-063A	023128	3-36
	吸着金具・スモール用	VFIL1-S-5-P20	211007	3-26
	吸着金具・スモール用	VFIL1-S-10-P12	211008	3-26
	吸着金具・スモール用	VFIL1-S-10-P20	211009	3-26
	吸着金具・スモール用	VFIL1-S-20-P12	211010	3-27
	吸着金具・スモール用	VFIL1-S-20-P20	211011	3-27
	吸着金具・スモール用	VFIL1-S-30-P12	211012	3-28
	吸着金具・スモール用	VFIL1-S-30-P20	211013	3-28
	吸着金具・スモール用	VFIL1-S-5-P12	211006	3-26
	吸着樹脂具・スモール用	VFILP-S-5-P12	211092	3-26,7-4
	吸着樹脂具・スモール用	VFILP-S-10-P12	211093	3-27,7-4
	吸着樹脂具・スモール用	VFILP-S-20-P12	211094	3-27,7-4
	吸着樹脂具・スモール用	VFILP-S-30-P12	211095	3-28,7-4
	吸着樹脂具・スモール用	VFILP-S-5	211097	3-26,7-4
	吸着樹脂具・スモール用	VFILP-S-10	211098	3-27,7-4
	吸着樹脂具・スモール用	VFILP-S-20	211099	3-27,7-4
	吸着樹脂具・スモール用	VFILP-S-30	211100	3-28,7-4
	吸着樹脂具・スモール用	VFILPL-S-5	211148	3-26,7-4
	吸着樹脂具・スモール用	VFILPL-S-10	211149	3-27,7-4
	吸着樹脂具・スモール用	VFILPL-S-20	211150	3-27,7-4
	吸着樹脂具・スモール用	VFILPL-S-30	211151	3-28,7-4
	吸着金具・スモール用 (M5)	VFIL-S-10A	210975	3-26
	吸着金具・スモール用 (M5)	VFIL-S-20A	210976	3-27
	吸着金具・スモール用 (M5)	VFIL-S-5A	210974	3-26,5-2,5-48,5-49
	吸着金具・スモール用 (M5)	VFIL-S-30A	210977	3-28

索引／品名から

品　名	型　式	注文コードNo.	頁
吸着金具・ヒンジチャック用	L11540-109	110567	2-29,2-43
吸着金具・保持機構付100H	L10761-100	110565	3-32
吸着金具・保持機構付50H	L10761-200	110556	3-32
吸着金具・マイクロ用	VFILB-M	210785	3-23
吸着金具・マイクロ用	VFILB-M-P8	210818	3-23
吸着金具・ミニ・ミニシリンダー用	CP-064	020844	3-36
吸着金具・ミニ・マイクロミニシリンダー用	XL0010-105	230058	3-36
吸着金具・ミニ用	VFIL1-SS-5	211029	3-23,5-50
吸着金具・ミニ用	VFIL2-SS-5-P8	211030	3-23
吸着金具・ミニ用	VFIL2-SS-5-P12	211031	3-23
吸着金具・ミニ用	VFIL1-SS-10	211032	3-24
吸着金具・ミニ用	VFIL2-SS-10-P8	211033	3-24
吸着金具・ミニ用	VFIL2-SS-10-P12	211034	3-24
吸着金具・ミニ用	VFIL1-SS-20	211035	3-24
吸着金具・ミニ用	VFIL2-SS-20-P8	211036	3-24
吸着金具・ミニ用	VFIL2-SS-20-P12	211037	3-24
吸着金具・ミニ用	VFIL1-SS-30	211038	3-25
吸着金具・ミニ用	VFIL2-SS-30-P8	211039	3-25
吸着金具・ミニ用	VFIL2-SS-30-P12	211040	3-25
吸着樹脂具・ミニ用	VFILP-SS-5-P12	211105	3-23,7-3
吸着樹脂具・ミニ用	VFILP-SS-10-P12	211106	3-24,7-3
吸着樹脂具・ミニ用	VFILP-SS-20-P12	211107	3-25,7-3
吸着樹脂具・ミニ用	VFILP-SS-30-P12	211108	3-25,7-3
吸着樹脂具・ミニ用	VFILP-SS-5	211109	3-23,7-3
吸着樹脂具・ミニ用	VFILP-SS-10	211110	3-24,7-3
吸着樹脂具・ミニ用	VFILP-SS-20	211111	3-25,7-3
吸着樹脂具・ミニ用	VFILP-SS-30	211112	3-25,7-3
吸着樹脂具・ミニ用	VFILPL-SS-5	211144	3-23,7-3
吸着樹脂具・ミニ用	VFILPL-SS-10	211145	3-24,7-3
吸着樹脂具・ミニ用	VFILPL-SS-20	211146	3-25,7-3
吸着樹脂具・ミニ用	VFILPL-SS-30	211147	3-25,7-3
吸着金具・ラージ用	VFI-L-20-P20	210886	3-29
吸着金具・ラージ用	VFI-L-50-P20	210887	3-29
吸着金具・ラージ用	VFI-L-20-M17	210888	3-29
吸着金具・ラージ用	VFI-L-50-M17	210889	3-29
吸着金具・ラージ用	VFI-L-100-M22	210917	3-29
吸着金具アジャスター・スモール用	CP-021AL (20L)	022542	3-37
吸着金具アジャスター・スモール用	CP-022AL (40L)	022543	3-37
吸着金具アジャスター・マイクロ用	XL0061-100	230072	3-37
吸着金具アジャスター・ミニ用	XL0061-200	230114	3-37
吸着金具アジャスター・ミニ用	CP-023AL (20L)	022544	3-37
吸着金具アジャスター・ミニ用	CP-024AL (40L)	022545	3-37
吸着キャップ	VAPH-SC	211023	3-8
吸着キャップ	VAPH-SSC	211024	3-8
吸着パッド	B1.5/60-MU65-N6-G-F2-38M	010749	3-47,8-2
吸着パッド	B1.5/60-MU80-N6-G-F2-38M	010750	3-47,8-2
吸着パッド (1.5段シリコンゴム)	SFGA 11 SI	183883	3-21
吸着パッド (1.5段シリコンゴム)	SFGA 14 SI	183884	3-21
吸着パッド (1.5段シリコンゴム)	SFGA 16 SI	183885	3-21
吸着パッド (1.5段シリコンゴム)	SFGA 20 SI	183886	3-21
吸着パッド (1.5段シリコンゴム)	SFGA 22 SI	183887	3-21
吸着パッド (1.5段シリコンゴム)	SFGA 25 SI	183888	3-21
吸着パッド (1.5段シリコンゴム)	SFGA 33 SI	183889	3-21
吸着パッド (1.5段シリコンゴム)	SFGA 43 SI	183890	3-21
吸着パッド (1.5段シリコンゴム)	SFGA 53 SI	183891	3-21
吸着パッド (1.5段シリコンゴム)	SFGA 63 SI	183892	3-21
吸着パッド (1.5段マークレスゴム)	SFGA 11 HT1	183865	3-21
吸着パッド (1.5段マークレスゴム)	SFGA 14 HT1	183866	3-21
吸着パッド (1.5段マークレスゴム)	SFGA 16 HT1	183867	3-21
吸着パッド (1.5段マークレスゴム)	SFGA 20 HT1	183868	3-21
吸着パッド (1.5段マークレスゴム)	SFGA 22 HT1	183869	3-21
吸着パッド (1.5段マークレスゴム)	SFGA 25 HT1	183870	3-21
吸着パッド (1.5段マークレスゴム)	SFGA 33 HT1	183871	3-21
吸着パッド (1.5段マークレスゴム)	SFGA 43 HT1	183872	3-21
吸着パッド (2.5段シリコンゴム)	SFG 5 SI	183921	3-21
吸着パッド (2.5段シリコンゴム)	SFG 7 SI	183922	3-21
吸着パッド (2.5段シリコンゴム)	SFG 9 SI	183923	3-21
吸着パッド (2.5段シリコンゴム)	SFG 12 SI	183924	3-21
吸着パッド (2.5段シリコンゴム)	SFG 14 SI	183925	3-21
吸着パッド (2.5段シリコンゴム)	SFG 18 SI	184085	3-21
吸着パッド (2.5段シリコンゴム)	SFG 20 SI	183926	3-21
吸着パッド (2.5段シリコンゴム)	SFG 25 SI	183927	3-21
吸着パッド (2.5段シリコンゴム)	SFG 32 SI	183928	3-21
吸着パッド (2.5段シリコンゴム)	SFG 42 SI	183929	3-21
吸着パッド (2.5段シリコンゴム)	SFG 52 SI	183930	3-21
吸着パッド (2.5段シリコンゴム)	SFG 62 SI	183931	3-21
吸着パッド (2.5段マークレスゴム)	SFG 9 HT1	183901	3-21
吸着パッド (2.5段マークレスゴム)	SFG 12 HT1	183902	3-21
吸着パッド (2.5段マークレスゴム)	SFG 14 HT1	183903	3-21
吸着パッド (2.5段マークレスゴム)	SFG 18 HT1	183904	3-21
吸着パッド (2.5段マークレスゴム)	SFG 20 HT1	183905	3-21
吸着パッド (2.5段マークレスゴム)	SFG 25 HT1	183906	3-21
吸着パッド (2.5段マークレスゴム)	SFG 32 HT1	183907	3-21
吸着パッド (2.5段マークレスゴム)	SFG 42 HT1	183908	3-21
吸着パッド (シリコンゴム)	SQ 1 SI	183840	3-21
吸着パッド (シリコンゴム)	SQ 1.5 SI	183841	3-21
吸着パッド (シリコンゴム)	SQ 2 SI	183842	3-21

品　名	型　式	注文コードNo.	頁
吸着パッド (シリコンゴム)	SQ 3.5 SI	183843	3-21
吸着パッド (シリコンゴム)	SQ 5 SI	183844	3-21
吸着パッド (シリコンゴム)	SQ 6 SI	183845	3-21
吸着パッド (シリコンゴム)	SQ 8 SI	183846	3-21
吸着パッド (シリコンゴム)	SQ 10 SI	183847	3-21
吸着パッド (シリコンゴム)	SQ 15 SI	183848	3-21
吸着パッド (シリコンゴム)	SQ 20 SI	183849	3-21
吸着パッド (シリコンゴム)	SQ 25 SI	183850	3-21
吸着パッド (シリコンゴム)	SQ 30 SI	183851	3-21
吸着パッド (シリコンゴム)	SQ 35 SI	183852	3-21
吸着パッド (シリコンゴム)	SQ 40 SI	183853	3-21
吸着パッド (シリコンゴム)	SQ 50 SI	183854	3-21
吸着パッド (シリコンゴム)	SQ 60 SI	183855	3-21
吸着パッド (シリコンゴム)	SQ 80 SI	183856	3-21
吸着パッド (長円シリコンゴム)	SSGO-4*2-SI-65	187227	3-21
吸着パッド (長円シリコンゴム)	SSGO-7*3.5-SI-65	187228	3-21
吸着パッド (長円シリコンゴム)	SSGO-15*5-SI-65	187229	3-21
吸着パッド (長円シリコンゴム)	SSGO-30*10-SI-65	187230	3-21
吸着パッド (長円シリコンゴム)	SSGO-45*15-SI-65	187231	3-21
吸着パッド (長円マークレスゴム)	SSGO 2*4 HT1	183940	3-21
吸着パッド (長円マークレスゴム)	SSGO 3.5*7 HT1	183941	3-21
吸着パッド (長円マークレスゴム)	SSGO 5*15 HT1	183942	3-21
吸着パッド (長円マークレスゴム)	SSGO 6*18 HT1	183943	3-21
吸着パッド (長円マークレスゴム)	SSGO 8*24 HT1	183944	3-21
吸着パッド (長円マークレスゴム)	SSGO 10*30 HT1	183945	3-21
吸着パッド (長円マークレスゴム)	SSGO 15*45 HT1	183946	3-21
吸着パッド (マークレスゴム)	SQ 5 HT1	183810	3-21
吸着パッド (マークレスゴム)	SQ 6 HT1	183811	3-21
吸着パッド (マークレスゴム)	SQ 8 HT1	183812	3-21
吸着パッド (マークレスゴム)	SQ 10 HT1	183813	3-21
吸着パッド (マークレスゴム)	SQ 15 HT1	183814	3-21
吸着パッド (マークレスゴム)	SQ 20 HT1	183815	3-21
吸着パッド (マークレスゴム)	SQ 25 HT1	183816	3-21
吸着パッド (マークレスゴム)	SQ 30 HT1	183817	3-21
吸着パッド (マークレスゴム)	SQ 35 HT1	183818	3-21
吸着パッド (マークレスゴム)	SQ 40 HT1	183819	3-21
吸着パッド (マークレスゴム)	SQ 50 HT1	183820	3-21
吸着パッド (マークレスゴム)	SQ 60 HT1	183821	3-21
吸着パッド (マークレスゴム)	SQ 80 HT1	183822	3-21
吸着パッド・EPスポンジ付・シリコン・茶	VAPH-14C-EPSP	210859	3-8
吸着パッド・EPスポンジ付・シリコン・茶	VAPH-20C-EPSP	210860	3-8
吸着パッド・EPスポンジ付・シリコン・茶	VAPH-30C-EPSP	210861	3-8
吸着パッド・EPスポンジ付・シリコン・茶	VAPH-40C-EPSP	210862	3-8
吸着パッド・ピスEPスポンジシリコン茶	VAPH-50F-EPSP	210863	3-8
吸着パッド・ピスEPスポンジシリコン茶	VAPH-60F-EPSP	210864	3-8
吸着パッド・SP付ジャバラ・シリコン茶	VAPH-20C-10-3-SP	210914	3-7
吸着パッド・SP付ジャバラ・シリコン茶	VAPH-30C-15-3-SP	210915	3-7
吸着パッド・SP付ジャバラ・シリコン茶	VAPH-40C-20-3-SP	210916	3-7
吸着パッド・TR・φ10・茶・スモール	TR-1062-3 (シリコン)	196135	3-6
吸着パッド・TR・φ10・茶・ミニ	TR-1062-3M (シリコン)	196406	3-6
吸着パッド・TR・φ12・茶・スモール	TR-1062-4 (シリコン)	196136	3-6
吸着パッド・TR・φ12・茶・ミニ	TR-1062-4M (シリコン)	196405	3-6
吸着パッド・TR・φ6・茶・スモール	TR-1062-1 (シリコン)	193511	3-6
吸着パッド・TR・φ6・茶・ミニ	TR-1062-1M (シリコン)	196327	3-6
吸着パッド・TR・φ8・茶・スモール	TR-1062-2 (シリコン)	193512	3-6
吸着パッド・TR・φ8・茶・ミニ	TR-1062-2M (シリコン)	196342	3-6
吸着パッド・TRN・φ10・緑・スモール	TRN-1062-3 (ニトリル)	196400	3-6
吸着パッド・TRN・φ10・緑・ミニ	TRN-1062-3M (ニトリル)	196399	3-6
吸着パッド・TRN・φ12・緑・スモール	TRN-1062-4 (ニトリル)	196398	3-6
吸着パッド・TRN・φ12・緑・ミニ	TRN-1062-4M (ニトリル)	196397	3-6
吸着パッド・TRN・φ6・緑・スモール	TRN-1062-1 (ニトリル)	196404	3-6
吸着パッド・TRN・φ6・緑・ミニ	TRN-1062-1M (ニトリル)	196403	3-6
吸着パッド・TRN・φ8・緑・スモール	TRN-1062-2 (ニトリル)	196402	3-6
吸着パッド・TRN・φ8・緑・ミニ	TRN-1062-2M (ニトリル)	196401	3-6
吸着パッド・ジャバラ・シリコン	EPCG-3-S	042101	3-12
吸着パッド・ジャバラ・シリコン・茶	VAPH-20C-3	210661	3-6,3-41
吸着パッド・ジャバラ・シリコン・茶	VAPH-30C-3	210662	3-6,3-41
吸着パッド・ジャバラ・シリコン・茶	VAPH-40C-3	210663	3-6,3-41
吸着パッド・ジャバラ・シリコン・茶	VAPH-15C-3	210697	3-6,3-41
吸着パッド・ジャバラ・シリコン・茶	VAPH-3C-3	210897	3-6,3-41
吸着パッド・ジャバラ・フッ素・黒	VAPF-3C-3	211101	3-10
吸着パッド・ジャバラ・フッ素・黒	EPCG-15-F	042042	3-10
吸着パッド・ジャバラ・フッ素・黒	EPCG-20-F	042043	3-10
吸着パッド・ジャバラ・フッ素・黒	EPCG-30-F	042044	3-10
吸着パッド・ジャバラ・フッ素・黒	EPCG-40-F	042045	3-10
吸着パッド・スポンジ付・シリコン・茶	VAPH-15C-SP	210534	3-7
吸着パッド・スポンジ付・シリコン・茶	VAPH-20C-SP	210535	3-7
吸着パッド・スポンジ付・シリコン・茶	VAPH-30C-SP	210536	3-7
吸着パッド・スポンジ付・シリコン・茶	VAPH-40C-SP	210537	3-7
吸着パッド・スポンジ付・シリコン・茶	VAPH-8C-SP	210664	3-7
吸着パッド・スポンジ付・シリコン・茶	VAPH-12C-SP	210665	3-7
吸着パッド・薄鋼板用	VAPNP-30C-1-M	210918	3-10,8-6
吸着パッド・薄鋼板用	VAPNP-30C-1-F	210919	3-10,8-6
吸着パッド・薄鋼板用	VAPNP-60C-1-M	210920	3-10,8-6
吸着パッド・薄鋼板用	VAPNP-60C-1-F	210921	3-10,8-6
吸着パッド・薄鋼板用 (ネジ付)	SSAXM-30-ED85-PT1/8AGJNT	187562	3-20,8-6
吸着パッド・薄鋼板用 (ネジ付)	SSAXM-40-ED85-PT1/8AGJNT	187563	3-20,8-6

品　名	型　式	注文コードNo.	頁
吸着パッド・薄鋼板用（ネジ付）	SSAXM-50-ED85-PT1/8AGJNT	187564	3-20,8-6
吸着パッド・薄鋼板用（ネジ付）	SSAXM-60-ED85-PT1/8AGJNT	187565	3-20,8-6
吸着パッド・薄鋼板用（ネジ付）	SSAXM-80-ED85-PT1/8AGJNT	187566	3-20,8-6
吸着パッド・薄鋼板用（ネジ付）	SSAXM-100-ED85-PT1/8AGJNT	187567	3-20,8-6
吸着パッド・薄鋼板用（ネジ付）	SSAXM-115-ED85-PT1/8AGJNT	187568	3-20,8-6
吸着パッド・多段ジャバラ・シリコン	EPLG-15-S5	042102	3-12
吸着パッド・多段ジャバラ・シリコン	EPLG-20-S5	042103	3-12
吸着パッド・パウチ・２段ジャバラ	EPNG-132B-S4	042104	3-13
吸着パッド・パウチ・２段ジャバラ	EPNG-133B-S4	042105	3-13
吸着パッド・パウチ・２段ジャバラ	EPNG-134B-S4	042106	3-13
吸着パッド・ビス止式・シリコン・茶	VAPH-50F	210619	3-5
吸着パッド・ビス止式・シリコン・茶	VAPH-60F	210311	3-5
吸着パッド・ビス止式・シリコン・茶	VAPH-70F	210620	3-5
吸着パッド・ビス止式・ニトリル・緑	VAPN-60F（ニトリル）	210801	3-5
吸着パッド・ビス止式・フッ素・黒	VAPF-60F	210417	3-5
吸着パッド・ビス止式・フリー・シリコン・茶	VAPH-60F-2（シリコン）	210044	3-5
吸着パッド・ビス止式・スポンジ付・シリコン・茶	VAPH-60F-SP（シリコン）	210538	3-7
吸着パッド・ビス止スポンジ・シリコン茶	VAPH-50F-EPSP	210863	3-8
吸着パッド・十字・シリコン・茶	VAPH-15C-1	210389	3-8
吸着パッド・十字・シリコン・茶	VAPH-20C-1	210390	3-8
吸着パッド・フリー・ウレタン・乳白	VAPU-12C-2	210409	3-8
吸着パッド・フリー・ウレタン・乳白	VAPU-20C-2	210410	3-8
吸着パッド・フリー・シリコン・茶	VAPH-12C-2	210280	3-8
吸着パッド・フリー・シリコン・茶	VAPH-20C-2	210310	3-8
吸着パッド・フリー・ニトリル・緑	VAPN-12C-2（ニトリル）	210802	3-8
吸着パッド・フリー・ニトリル・緑	VAPN-20C-2（ニトリル）	210803	3-8
吸着パッド・フリー・フッ素・黒	VAPF-12C-2	210411	3-8
吸着パッド・フリー・フッ素・黒	VAPF-20C-2	210412	3-8
吸着パッド・埋込式・ウレタン・乳白	VAPU-6C	210395	3-4
吸着パッド・埋込式・ウレタン・乳白	VAPU-8C	210396	3-4
吸着パッド・埋込式・ウレタン・乳白	VAPU-12C	210397	3-4
吸着パッド・埋込式・ウレタン・乳白	VAPU-15C	210398	3-4
吸着パッド・埋込式・ウレタン・乳白	VAPU-20C	210399	3-4
吸着パッド・埋込式・ウレタン・乳白	VAPU-4C	210701	3-4
吸着パッド・埋込式・ウレタン・乳白	VAPU-10C	210703	3-4
吸着パッド・埋込式・ウレタン・乳白	VAPU-14C	210705	3-4
吸着パッド・埋込式・ウレタン・乳白	VAPU-30C	210400	3-5
吸着パッド・埋込式・ウレタン・乳白	VAPU-40C	210401	3-5
吸着パッド・埋込み式・シリコン・茶	VAPH-15C	210193	3-4,5-2, 5-48,5-49
吸着パッド・埋込式・シリコン・茶	VAPH-8C	210191	3-4
吸着パッド・埋込式・シリコン・茶	VAPH-12C	210192	3-4
吸着パッド・埋込式・シリコン・茶	VAPH-20C	210194	3-4
吸着パッド・埋込式・シリコン・茶	VAPH-6C	210255	3-4
吸着パッド・埋込式・シリコン・茶	VAPH-10C	210615	3-4
吸着パッド・埋込式・シリコン・茶	VAPH-25C	210617	3-4
吸着パッド・埋込式・シリコン・茶	VAPH-4C	210700	3-4
吸着パッド・埋込式・シリコン・茶	VAPH-14C	210616	3-4
吸着パッド・埋込式・シリコン・茶	VAPH-30C	210195	3-5
吸着パッド・埋込式・シリコン・茶	VAPH-35C	210618	3-5
吸着パッド・埋込式・シリコン・茶	VAPH-45C	210621	3-5
吸着パッド・埋込式・シリコン・茶	VAPH-40C	210196	3-5
吸着パッド・埋込式・ニトリル・緑	VAPN-4C（ニトリル）	210791	3-4
吸着パッド・埋込式・ニトリル・緑	VAPN-6C（ニトリル）	210792	3-4
吸着パッド・埋込式・ニトリル・緑	VAPN-8C（ニトリル）	210793	3-4
吸着パッド・埋込式・ニトリル・緑	VAPN-10C（ニトリル）	210794	3-4
吸着パッド・埋込式・ニトリル・緑	VAPN-12C（ニトリル）	210795	3-4
吸着パッド・埋込式・ニトリル・緑	VAPN-14C（ニトリル）	210796	3-4
吸着パッド・埋込式・ニトリル・緑	VAPN-15C（ニトリル）	210797	3-4
吸着パッド・埋込式・ニトリル・緑	VAPN-20C（ニトリル）	210798	3-4
吸着パッド・埋込式・ニトリル・緑	VAPN-30C（ニトリル）	210799	3-5
吸着パッド・埋込式・ニトリル・緑	VAPN-40C（ニトリル）	210800	3-5
吸着パッド・埋込式・フッ素・黒	VAPF-6C	210402	3-4
吸着パッド・埋込式・フッ素・黒	VAPF-8C	210403	3-4
吸着パッド・埋込式・フッ素・黒	VAPF-12C	210404	3-4
吸着パッド・埋込式・フッ素・黒	VAPF-15C	210405	3-4
吸着パッド・埋込式・フッ素・黒	VAPF-20C	210406	3-4
吸着パッド・埋込式・フッ素・黒	VAPF-4C	210702	3-4
吸着パッド・埋込式・フッ素・黒	VAPF-10C	210704	3-4
吸着パッド・埋込式・フッ素・黒	VAPF-14C	210706	3-4
吸着パッド・埋込式・フッ素・黒	VAPF-30C	210407	3-5
吸着パッド・埋込式・フッ素・黒	VAPF-40C	210408	3-5
吸着パッド・埋込式・マイクロ・茶	VAPH-4M（シリコン）	210789	3-4,3-41
吸着パッド・埋込式・マイクロ・茶	VAPH-6M（シリコン）	210790	3-4,3-41
吸着パッド・星型パウチ・ジャバラ	EPMG-24L-S4	042074	3-13
吸着パッド・星型パウチ・ジャバラ	EPMG-40L-S4	042075	3-13
吸着パッド・星形パウチ・ジャバラ	EPMG-56L-S4	042107	3-13
吸着パッド・星形パウチ・平形・シリコン	EPMG-24S-S4	042108	3-13
吸着パッド・星形パウチ・平形・シリコン	EPMG-40S-S4	042109	3-13
吸着パッド・星形パウチ・平形・シリコン	EPMG-56S-S4	042110	3-13
吸着パッドユニット	ESVP-A-PA	042117	3-47
吸着パッドユニット	ESVP-A-SA	042118	3-47
吸着複合シリンダー	VMCP-10	211133	2-3,2-7
吸着複合シリンダー	VMCP-20	211134	2-3,2-7
吸着複合シリンダー	VMCP-30	211135	2-3,2-7
吸着複合シリンダー（センサー付）	VMCP-10-C	211137	2-3,2-7
吸着複合シリンダー（センサー付）	VMCP-20-C	211138	2-3,2-7

品　名	型　式	注文コードNo.	頁
吸着複合シリンダー（センサー付）	VMCP-30-C	211139	2-3,2-7
吸着ヘッド・M5・EPCG用15/20	VFILK-AH01	211102	3-33
吸着ヘッド・M5・EPCG用30/40	VFILK-AH02	211103	3-33
吸着パッド・ジャバラ・シリコン・白	EPLG-30-S5	042071	3-12,3-41
吸着パッド・ジャバラ・シリコン・白	EPLG-40-S5	042072	3-12,3-41
吸着パッド・ジャバラ・シリコン・白	EPLG-50-S5	042073	3-12,3-41
吸着モジュール・ジャングルジム用	JSM-001	090155	5-27
吸着モジュール・ジャングルジム用	JSM-004	090158	5-26
吸着モジュール・ジャングルジム用	JSM-008	090162	5-27
吸着金具ナット・三価白・スモール用	VFIL-M12（12*17*3 P1.0）	120483	3-37
吸着金具ナット・三価白・ミニ用	VFIL-M10（10*14*3 P1.0）	120482	3-37
強力ニッパ	205H-150	286129	9-4
強力ニッパ	205H-175	286130	9-4
強力プラニッパ	99-175	350363	9-4
強力プラニッパ	99-200	350364	9-4
近接スイッチ	E2S-W13（NPN）	041417	6-30
近接スイッチ	E2S-W13-R-S（NPN）	041773	6-30
近接スイッチ	E2S-W15（PNP）	041640	6-30
近接センサー ASS'Y	CHK-ESE	023086	2-29,2-33
近接センサー ASS'Y	CHK-EMLXE	023087	2-29,2-33
近接センサー ASS'Y	CHK-E1SME	023014	2-29,2-35
近接センサー ASS'Y	CHK-E1LXE	023015	2-29,2-35
ク クイックエキゾーストバルブ	AQ240F-04-00	002216	6-13
クイックエキゾーストバルブ	AQ240F-06-00	002217	6-13
クランプ・ヒンジチャック用	L11540-000B	110688	2-29,2-43
クリップ・TMA・φ12*φ10	TMA-CL（12*10）	196564	5-3,5-9
クリップ・TMA・φ12*φ12	TMA-CL（12*12）	196561	5-3,5-9
クリップ・TMA・φ12*φ8	TMA-CL（12*8）	196562	5-3,5-9
クリップ・TMA・φ20*φ12	TMA-CL（20*12）	196560	5-3,5-9
クリップ・TMA・φ20*φ20	TMA-CL（20*20）	196559	5-3,5-9
クリップ・TMA・φ8*φ8	TMA-CL（8*8）	196563	5-3,5-9
クリップマウント	SBEF-PL-110*45	183990	3-46,3-49
クロスコネクター・20	N01911-206	131028	5-35
クロスコネクター・20/25・セットA	N01911-208-106-201SET	131223	5-35
クロスコネクター・25	N01911-103	131019	5-35
クロスコネクター・25/50	N01911-401	131033	5-35
クロスコネクター・50	N01911-301	131032	5-35
クロスコネクター・φ12φ12	N01861-202	131099	5-2,5-3,5-10
クロスコネクター・φ12φ12（後入）	N01861-202A	131569	5-3,5-10
クロスコネクター・φ12φ8	N01861-201	131098	5-3,5-10
クロスコネクター・φ20φ12	N01861-204	131100	5-3,5-10
クロスコネクター・φ20φ20	N01861-206	131101	5-3,5-10
クロスコネクター・φ20φ20（後入）	N01861-206A	131570	5-3,5-10
クロスコネクター・φ8φ8	N01861-207	131102	5-3,5-10
クロスコネクター・ロング・φ20φ20	N01861-206B	131573	5-3,5-10
コ コイルスプリング	L00999-316	110619	1-18
コイルスプリング	L00999-420	110649	1-18,1-30
コイルスプリング	SAWANE5115	185221	1-18
コイルスプリング	UR5-10	200223	1-18,1-30
コイルスプリング	UR10-10	200320	1-30
交換用針ピストンセット（4個入り）	ERS-SET-SNG-M-0.8	041925	2-31,2-51
交換用針ホルダーセット（2個入り）	ERS-SET-SNG-AP/AE-0.8-10	041926	2-31,2-51
交換用針ホルダーセット（2個入り）	ERS-SET-SNG-AP/AE-1.2-10	041927	2-31,2-51
高精度シリンダセンサ	ACH02LN	002433	6-21
高精度シリンダセンサ	ACH02LS	002434	6-21
光電センサー	E3T-SL21R(NPN)	041412	6-22
光電センサー	E3T-SL23R(PNP)	041649	6-22
小型チェックバルブ・真空パッド用	SSVK-M5	184150	3-46,3-48
小型チェックバルブ・真空パッド用	SSVK-G1/8	184151	3-46,3-48
小型フィルター	EVFL-44	042036	3-46,3-48
小型フィルター	EVFL-66	042037	3-46,3-48
極薄スパナセット	SNT-0550	187039	9-3
こて台（スポンジ付き）	FH300-81	054351	9-6
コネクター・SSW用	N01861-108	131097	5-4,5-13
コネクター 20・F	N01911-207	131029	5-35
コネクター 20・G	N01911-209	131031	5-35
コネクター 20・セットB	N01911-201-203SET	131221	5-35
コネクター 20・セットC	N01911-204-205SET	131222	5-34,5-35
コネクター 25・セットA	N01911-101-102SET	131224	5-35
コネクタープラケット25・E	N01912-105	131037	5-36
コネクタープレート	OX-DS09CNP	140289	1-19,1-20
コネクタープレート20・A	N01913-201	131413	5-37
コネクタープレート25/50・A	N01913-401	131416	5-37
コネクタープレート25・A	N01913-101	131406	5-37
コネクタープレート25・B	N01913-102	131407	5-37
コネクタープレート25・C	N01913-103	131405	5-37
コネクタープレート25・D	N01913-104	131408	5-37
コネクタープレート25・F	N01913-106	131410	5-37
コネクタープレート25・G	N01913-107	131411	5-37
コネクタープレート25・H	N01913-108	131412	5-37
コネクタープレート50・A	N01913-301	131414	5-37
コネクタープレート50・B	N01913-302	131415	5-37
コネクターブロック・GCYL用	N01912-202	131039	5-35
コネクターブロック・ライト	N01912-106	131038	5-35
コネクターブロック25/50・A	N01912-301	131041	5-35
コネクターブロック25・C	N01912-103	131035	5-35
コネクターブロック25・D	N01912-104	131036	5-35

索引／品名から

	品　名	型　式	注文コードNo.	頁
	コネクターブロック50・B	N01912-203	131040	5-35
	ゴムヘッド・スターセンサー用・5個入	14103301 (SSW-15)	270449	6-17
	ゴム板・シリコン・白	5T*50*100	310536	2-52
	ゴム板・ニトリルゴム・黒	5T*50*100	370078	2-52
	コンテナシリンダー・強化型・複動型	NCON-40WK	130869	2-18,2-20
	コンテナシリンダー・複動型	NCON-20W	130707	2-18,2-20
	コンテナシリンダー・複動型	NCON-40W	130708	2-18,2-20
	コンテナシリンダー・複動型	NCON-80W	130829	2-18,2-20
	コンテナシリンダー・複動型・ガイド付	GCYL20*20	060496	2-18,2-21
	コンテナシリンダー・複動型・ガイド付	GCYL20*40	060497	2-18,2-21
	コンテナシリンダー・複動型・ガイド付	GCYL20*50	060498	2-18,2-21
	コンテナシリンダー・複動型・ガイド付	GCYL20*75	060499	2-18,2-21
	コンテナシリンダー・複動型・ガイド付	GCYL20*100	060500	2-18,2-21
	コンテナシリンダー・複動型・ガイド付	GCYL20*150	060501	2-18,2-21
	コンテナシリンダー・複動型・ガイド付	NGCYL20*20	131686	2-18,2-22
	コンテナシリンダー・複動型・ガイド付	NGCYL20*40	131687	2-18,2-22
	コンテナシリンダー・複動型・ガイド付	NGCYL20*50	131688	2-18,2-22
	コンテナシリンダー・複動型・ガイド付	NGCYL20*75	131689	2-18,2-22
	コンテナシリンダー・複動型・ガイド付	NGCYL20*100	131690	2-18,2-22
	コンパウンド倍力プラニッパ	WA1000F-160	221473	9-4
	コンビハンマー	UD7-10	200263	9-8
	サ			
サ	サイレンサー	32.16.009	299653	3-52
	先刃プラニッパ	02SP-125	261888	9-4
	サクションBKT・φ12・M5	N01862-202	131119	5-4,5-14
	サクションBKT・φ12・M6	N01862-212	131127	5-4,5-14
	サクションBKT・φ12・PT1/8	N01862-203	131120	5-4,5-14
	サクションBKT・φ8・M5	N01862-206	131122	5-4,5-14
	サクションBKT・φ8・M6	N01862-209	131124	5-4,5-14
	サクションリンクブラケット・M12	N01918-201	131090	5-36
	サクションローテ#A・φ12	N01868-101	131191	5-6,5-21
	サクションローテ#A・φ8	N01868-104	131194	5-6,5-21
	サクションローテ#B・M5・φ12	N01868-102	131192	5-6,5-21
シ	シールリング	ESVP10-SEAL	042132	3-47,8-2
	手動片手式圧着工具	AK15A	002364	9-6
	軸受・ミニシリンダー用	CP-007 (10ミリ)	370341	2-9,2-15
	軸受・ミニシリンダー用	CP-008 (20ミリ)	370712	2-9,2-15
	自在チャック (H型)	FCKH-0000	054286	5-49
	自在チャック (ミニ)	FCK1-1000	054324	5-50
	自在チャック (門型)	FCK1-0000	054285	5-48
	自在チャック締付ボルト	FCK1-0005	054326	5-48
	自在チャック締付ボルトH	FCKH-0005L	054292	5-49
	自在チャック締付ボルト (ミニ)	FCK-1005	370736	5-50
	自在チャックスライドベース	FCK2-0004	054325	5-48,5-49
	自在チャックスライドベース (ミニ)	FCK-1004	370735	5-50
	自在チャックスライドホルダー	FCK1-0002S	054288	5-48
	自在チャックスライドホルダー (ミニ)	FCK1-1002	054321	5-50
	自在チャックスライドホルダー (ミニ)	FCK-1006	050794	5-50
	自在チャックスライドホルダーH	FCKH-0007	054291	5-49
	自在チャック縦バー (ミニ)	FCK1-1003	054322	5-50
	自在チャック縦バー (L)	FCK1-0003L	054289	5-48,5-49
	自在チャック縦バー (L) 400L	FCK1-0003L-400	054290	5-48,5-49
	自在チャック取付ベース	FCK1-0001	054287	5-48,5-49
	自在チャック取付ベース (ミニ)	FCK1-1001	054340	5-50
	自動交換用ハンガー	HSL	072600	1-40,1-41
	自動交換用ハンガー	HSAL	072601	1-40,1-41
	自動交換用ハンガー	HLAL	072602	1-40,1-41
	締付板・H型シリンダー用	CP-010	050034	2-9,2-13
	締付板・コンテナシリンダー用	CP-075	023196	2-24,2-25
	締付板・スライドブラケット用	CP-076	023197	5-7,5-24
	締付板・マイクロミニシリンダー用	CPUM-05	022801	2-9,2-13
	締付板・ミニシリンダー用	CP-009	050033	2-9,2-13
	ジャングルジム・CFRPパイプφ12	CFRP12*1.5*1500	023361	5-3,5-8,7-2
	ジャングルジム・CFRPパイプφ20	CFRP20*1.5*1500	023362	5-3,5-8,7-2
	ジャングルジム・SUSパイプφ12	12*0.6*500	271527	5-3,5-8
	ジャングルジム・SUSパイプφ12	12*0.6*1000	271528	5-3,5-8
	ジャングルジム・SUSパイプφ12	12*0.6*1500	271529	5-3,5-8
	ジャングルジム・SUSパイプφ20	20*0.8*500	281812	5-3,5-8
	ジャングルジム・SUSパイプφ20	20*0.8*1000	281813	5-3,5-8
	ジャングルジム・SUSパイプφ20	20*0.8*1500	281814	5-3,5-8
	ジャングルジム・SUSパイプφ8	8*0.6*500	340905	5-3,5-8
	ジャングルジム・SUSパイプφ8	8*0.6*1000	340906	5-3,5-8
	ジャングルジム・SUSパイプφ8	8*0.6*1500	340907	5-3,5-8
	十字穴付皿小ネジ (サンカシロ)	M2.5*16	122787	6-15
	十字穴付皿小ネジ (ステンレス)	M4*10	123515	6-15
	十字穴付皿ネジ (ステンレス)	M4*12	371193	6-15
	十字穴付ナベ小ネジ (ステンレス)	NKJ2.6-5 (M2.6*5)	123448	1-19,6-15
	十字穴付ナベ小ネジ (三価白)	BKJ3-6 (M3*6)	123446	1-19,6-15
	十字穴付ナベ小ネジ (三価白)	BKJ3-10 (M3*10)	123447	1-19,6-15
	十字穴付ナベ小ネジ (三価白)	M3*16	123449	1-19,6-15
	樹脂固定φ12 (M4)	RCB12	171212	5-3,5-8, 6-10,7-2
	樹脂固定φ12 (タイバンド)	RCA12	171210	5-3,5-8, 6-10,7-2
	樹脂固定φ20 (M4)	RCB20	171213	5-3,5-8, 6-10,7-2
	樹脂固定φ20 (タイバンド)	RCA20	171211	5-3,5-8, 6-10,7-2
	樹脂マニホールド用キャップ・BF5	BF5-CAP	010585	6-4,7-5
	樹脂マニホールド用キャップ・BF6	BF6-CAP	010586	6-4,7-5
	手動押ボタン	PBW1-E	010586	1-18,1-30,6-11
	ジョイント・レッツジョイント用	N01918-104	131089	5-37
	シリコン・スポンジリング (茶色)	40C-SP	072746	3-9
	シリコンスポンジ	3T*250*250	293463	2-52
	シリコンチューブ・白	4*2 (5M)	300514	6-9
	シリコンチューブ・白	6*3 (5M)	322194	6-9
	シリンダー BKT・φ12	N01915-112	131074	5-5,5-15,5-36
	シリンダー BKT・φ20	N01915-103	131066	5-5,5-15,5-36
	シリンダー BKT・φ8	N01915-113	131075	5-5,5-14,5-36
	シリンダコネクター25・A	N01911-104	131020	5-35
	シリンダコネクター25・B	N01911-105	131021	5-35
	真空グリッパー・120×60・10mm	SFX-120/60-SW-1.5-10-B	183979	3-44,8-3
	真空グリッパー・76×22・10mm	SFM-76/22-SW-10-B	183977	3-44,8-3
	真空発生ユニット	V51-100-8283	210804	3-51
ス	スイングBKT	N01915-102	131065	5-5,5-15,5-36
	スターセンサー	SSW-15	181139	6-17
	ステンレス鋼球	φ5.5	310607	1-18,1-30
	ステンレス鋼球	φ6.35	323000	1-18,1-30
	ステンレス鋼球	PHI.11	152755	1-30
	ストレートコネクター・φ12	N01868-502	131489	5-4,5-13
	ストレートコネクター・φ20	N01868-503	131490	5-4,5-13
	ストレートコネクター・φ8	N01868-501	131488	5-4,5-13
	スピコン	AS1002F-04	002199	6-12
	スピコン	AS1002F-06	002200	6-12
	スピコン	AS1201F-M5-04A	002239	6-12
	スピコン	AS1201F-M5-06A	002288	6-12
	スピコン	SCO	190002	6-12
	スプリングワッシャー (サンカシロ)	M8	122776	5-48,5-49
	スプリングワッシャー (サンカシロ)	M6	122775	5-50
	スプルーカットユニット	NS20U	131565	4-27
	スプルーカットユニット	NS20UR	131717	4-27
	スペーサ	SP-S5-6	187128	3-40
	スペーサ・平行チャック用	CP-HC10S	023217	2-30,2-47
	スペーサ・平行チャック用	CP-HC20S	023218	2-30,2-47
	スペーサー・アルミ製・100H	XL0002-100	230062	2-9,2-14
	スペーサー・アルミ製・120H	XL0002-120	230063	2-9,2-14
	スペーサー・アルミ製・50H	XL0002-050	230060	2-9,2-14
	スペーサー・アルミ製・80H	XL0002-080	230061	2-9,2-14
	スペーサー25・T5・P25	N01918-101	131086	5-37
	スポンジシール・120×60パルプ無	SFXFMSEAL120/60SW10BW/OV	183980	3-44,8-3
	スポンジシール・76×22パルプ無	SFMSEAL76/22SW10BW/OV	183978	3-44,8-3
	スライド40ブラケット・M3	N01863-214	131158	5-6,5-21,5-35
	スライド40ブラケット・M5	N01863-203	131147	5-6,5-21,5-35
	スライド40ブラケット・M6	N01863-212	131156	5-6,5-21,5-35
	スライド40ブラケット・PT1/8	N01863-210	131154	5-6,5-21,5-35
	スライド40ブラケット・T・W・φ8	XL0005-102	230051	5-6,5-22,5-36
	スライド40ブラケット・T・φ12	XL0005-103	230052	5-7,5-22,5-36
	スライド40ブラケット・T・φ20	XL0005-105	230054	5-7,5-22,5-36
	スライド40ブラケット・T・φ8	XL0005-107	230056	5-6,5-22,5-36
	スライド40ブラケット・W・M10	N01863-117	131139	5-6,5-21,5-35
	スライド40ブラケット・W・M12	N01863-118	131140	5-6,5-21,5-35
	スライド40ブラケット・W・M17	N01863-122	131143	5-6,5-22,5-35
	スライド40ブラケット・W・φ12	N01863-107	131132	5-6,5-22,5-36
	スライド40ブラケット・W・φ20	N01863-114	131137	5-6,5-22,5-36
	スライド40ブラケット・W・φ8	N01863-106	131131	5-6,5-22,5-36
	スライド40ブラケット・φ8	N01863-208	131152	5-6,5-22,5-35
	スライド70ブラケット・M3	N01863-217	131159	5-7,5-23,5-36
	スライド70ブラケット・M5	N01863-204	131148	5-7,5-23,5-36
	スライド70ブラケット・M6	N01863-213	131157	5-7,5-23,5-36
	スライド70ブラケット・PT1/8	N01863-211	131155	5-7,5-23,5-36
	スライド70ブラケット・T・W・φ8	XL0005-104	230053	5-7,5-24,5-36
	スライド70ブラケット・T・φ12	XL0005-101	230050	5-7,5-24,5-36
	スライド70ブラケット・T・φ20	XL0005-106	230055	5-7,5-24,5-36
	スライド70ブラケット・T・φ8	XL0005-108	230057	5-7,5-24,5-36
	スライド70ブラケット・W・M10	N01863-120	131141	5-7,5-23,5-36
	スライド70ブラケット・W・M12	N01863-121	131142	5-7,5-23,5-36
	スライド70ブラケット・W・M17	N01863-124	131144	5-7,5-23,5-36
	スライド70ブラケット・W・φ12	N01863-103	131130	5-7,5-24,5-36
	スライド70ブラケット・W・φ20	N01863-115	131138	5-7,5-24,5-36
	スライド70ブラケット・W・φ8	N01863-110	131133	5-7,5-23,5-36
	スライド70ブラケット・φ8	N01863-209	131153	5-7,5-23,5-36
	スライドスプリング	NC/NW-20.35 (J07930-015-0)	130251	4-19
	スライドスプリング	NC/NW-10ヨウ	130257	4-19
	スライドスプリング	NW-10Rヨウ	131679	4-19
	スライドスプリング	NW-20R.35R (J0793R-004-0)	131255	4-19
	スライドスプリング	UM8-25	200254	4-19
	スライドスプリング	UM13-25	200255	4-19
	スライドブラケット・W・φ12	N01863-101	131128	5-5,5-15
	スライドブラケット・W・φ20	N01863-111	131134	5-5,5-15
	スライドブラケット・W・φ8	N01863-113	131217	5-5,5-15
	スライドブラケット・φ12	N01863-201	131145	5-5,5-15
	スライドブラケット・φ20	N01863-205	131149	5-5,5-15
	スライドブラケット・φ8	N01863-207	131151	5-5,5-15

	品　名	型　式	注文コードNo.	頁
	スライドプレート・ミニシリンダー用	CP-030 (15H)	370722	2-9,2-15
	スライドプレート・ミニシリンダー用	CP-030 (10H)	370793	2-9,2-15
	スライドワッシャー・W・φ20	N01863-112	131135	5-7,5-24
	スライドワッシャー・W・φ8φ12	N01863-102	131129	5-7,5-24
	スライドワッシャー・φ20	N01863-206	131150	5-7,5-24
	スライドワッシャー・φ8/φ12	N01863-202	131146	5-7,5-24
	スリーブ	BS-06	300001	6-9
セ	静電気除去クロスフローファン	CF-600	023455	9-8
	静電気測定器	EYE-02	042120	9-8
	静電気除去ファン	F-120R	054363	9-8
	静電気除去発電ガン	G-9	061261	9-8
	製品確認スプリング	Z-15GW55-Bヨウ	250018	6-18
	精密ドライバーセット	TD-56	197170	9-2
	接続端子	TMEDN480509-FA	196749	6-18
	接続ハーネス・マルチAND基板用	MAND-EH02･200MM	123105	6-33
	接続ハーネス・マルチAND基板用	MAND-EH05･500MM	123106	6-33
	接続ハーネス・マルチAND基板用	MAND-EH10･1000MM	123107	6-33
	接着剤 (スポンジパッド用)	ﾊﾞｽﾎﾞﾝﾄﾞ Q 50G ｸﾘｱｰ #4888	371759	2-52,3-9,9-8
	接着剤・セメダイン・135ML	AX-139 (ｽｰﾊﾟｰX8008・135ML)	371677	2-52,9-8
	接着剤・セメダイン・20ML	AX-038 (ｽｰﾊﾟｰX・20TM)	371765	2-52,9-8
	セラミック調整ドライバー	4000-1.8-30	350355	9-2
	セラミックヒーターはんだごて	FX600-02	054350	9-6
	センサーブラケット	N01915-201	131077	5-5,5-16,5-36
	センサーブラケット・φ12	N01867-101	131189	5-5,5-16
ソ	増圧ユニット	P-30	150786	4-22,4-24
	増圧ユニット	P-20	150793	4-22,4-24
	ソケットプラグ (三価白)	1/8	271714	6-6
	外金具アタッチヘッド・2A・M5	ETN-PS-2A-M5	042111	3-33
	外金具アタッチヘッド・10・M5	ETN-PS-10-M5	042112	3-33
	ソフトポリウレタンチューブ・白	TUS0425W-20	196530	6-9
	ソフトポリウレタンチューブ・白	TUS0604W-20	196531	6-9
		タ		
タ	タイミングコントローラー	GT-TC-02	060321	4-22,4-27
	多関節用ツールチェンジャー・ロボット側	OX-005A	140310	1-24,1-25
	多関節用ツールチェンジャー・ツール側	OX-005AI	140315	1-24,1-25
	多関節用ツールチェンジャー・ロボット側	OX-03A	140235	1-24,1-25
	多関節用ツールチェンジャー・ツール側	OX-03AI	140236	1-24,1-25
	多関節用ツールチェンジャー・ロボット側	OX-05A	140237	1-24,1-25
	多関節用ツールチェンジャー・ツール側	OX-05AI	140238	1-24,1-25
	多関節用ツールチェンジャー・ロボット側	OX-10B	140262	1-24,1-26
	多関節用ツールチェンジャー・ツール側	OX-10BI	140263	1-24,1-26
	多関節用ツールチェンジャー・ロボット側	OX-20B	140292	1-24,1-26
	多関節用ツールチェンジャー・ツール側	OX-20BI	140293	1-24,1-26
	多関節用ツールチェンジャー・ロボット側	OX-35B	140398	1-24,1-27
	多関節用ツールチェンジャー・ツール側	OX-35AI	140316	1-24,1-27
	多関節用ツールチェンジャー・ロボット側	OX-35BT	140399	1-24,1-29
	多関節用ツールチェンジャー・ツール側	OX-35ATI	140317	1-24,1-29
	多関節用ツールチェンジャー・ロボット側	OX-60A	140313	1-24,1-27
	多関節用ツールチェンジャー・ツール側	OX-60AI	140318	1-24,1-27
	多関節用ツールチェンジャー・ロボット側	OX-120A	140373	1-28,1-36
	多関節用ツールチェンジャー・ツール側	OX-120AI	140374	1-28,1-36
	多関節用ツールチェンジャー・ロボット側	OX-230A	140314	1-28,1-36
	多関節用ツールチェンジャー・ツール側	OX-230AI	140319	1-28,1-36
	卓上型温度調節器・ヒートニッパ用	DTC-001	030492	4-22,4-27
	卓上ダクトカッタ	TDC100	197347	9-7
	ダクトカッタ	SX15-210	187588	9-7
	ダクトプラニッパ	DK65-250	030528	9-7
	ダックビルプライヤ	2500-200	286132	9-6
	タグ付インシュロック (100本入)	PLF1M-C	152324	6-10
	タフギヤHG (メジャー 5.5m)	80821	341087	9-7
チ	チャック組付スタンド	EINS JIG TYPE C-01	042059	9-8
	チャックスペーサー・樹脂製・チャック用	ECP-031	041645	1-2,1-4
	チャックスペーサー・樹脂製・マイクロ用	ECPUM-03	041646	2-9,2-14
	チャックスペーサー・樹脂製・ミニシリンダー	ECP-011	041647	2-9,2-14
	チャックブラケット・TH・φ12	N01866-501	131187	5-5,5-16
	チャックブラケット・TH・φ8	N01866-502	131188	5-5,5-16
	チャックブラケット・φ12	N01915-105	131067	5-5,5-16,5-36
	チャックワンタッチ・ステンレス・ツール側	OA-SSI (SUS)	140272	1-2,1-5
	チャックワンタッチ・ステンレス・ロボット側	OA-SSL (SUS)	140271	1-2,1-5
	チャックワンタッチ・手動・ツール側	OA-SSI	140151	1-2,1-3
	チャックワンタッチ・手動・ツール側	OA-LAI	140155	1-2,1-4
	チャックワンタッチ・手動・ツール側	OA1-SAI	140257	1-2,1-3
	チャックワンタッチ・手動・ツール側	OM-50I	140383	1-6
	チャックワンタッチ・手動・ツール側	OM-90I	140385	1-6,1-7
	チャックワンタッチ・手動・ロボット側	OA1-SA	140290	1-2,1-3
	チャックワンタッチ・手動・ロボット側	OA2-LA	140291	1-2,1-4
	チャックワンタッチ・手動・ロボット側	OA-SSL	140219	1-2,1-3
	チャックワンタッチ・手動・ロボット側	OM-50	140382	1-6
	チャックワンタッチ・手動・ロボット側	OM-90	140384	1-6,1-7
	チャックワンタッチ金具 (チャック側)	OC-LAII	140043	1-2,1-5
	チャックワンタッチ金具 (本体側)	OC-LA	140042	1-2,1-5
	チューブカッター	TK-1	190508	6-10
	チューブカッター	GCX5	023446	9-7
	長円パッド・シリコン・白濁透明	SSGON-4*2-SI-65-M3 M	187222	3-19
	長円パッド・シリコン・白濁透明	SSGON-7*3.5-SI-65-M3 M	187223	3-19
	長円パッド・シリコン・白濁透明	SSGON-15*5-SI-65-M5 M	187224	3-19
	長円パッド・シリコン・白濁透明	SSGON-30*10-SI-65-PT1/8 M	187225	3-19

	品　名	型　式	注文コードNo.	頁
	長円パッド・シリコン・白濁透明	SSGON-45*15-SI-65-PT1/8 M	187226	3-19
	長円パッド・マークレス・青	SSGON 2*4 HT1-M3 M	183932	3-19
	長円パッド・マークレス・青	SSGON 3.5*7 HT1-M3 M	183933	3-19
	長円パッド・マークレス・青	SSGON 5*15 HT1-M5 M	183934	3-19
	長円パッド・マークレス・青	SSGON 6*18 HT1-M5 M	183935	3-19
	長円パッド・マークレス・青	SSGON 8*24 HT1-PT1/8 M	183936	3-19
	長円パッド・マークレス・青	SSGON 10*30 HT1-PT1/8 M	183937	3-19
	長円パッド・マークレス・青	SSGON 15*45 HT1-PT1/8 M	183938	3-19
	超硬ハイプラニッパ	CT160F-150	023445	9-4
	直尺シルバー (150mmスケール)	13005	271792	9-7
	直尺シルバー (300mmスケール)	13013	271793	9-7
ツ	ツールチェンジャー・ツール側	OX-WSBI	140301	1-9,1-12,1-20,1-21
	ツールチェンジャー・ツール側	OX-WSBNI	140302	1-9,1-12,1-20,1-21
	ツールチェンジャー・ツール側	OX-SBI	140182	1-9,1-12,1-20
	ツールチェンジャー・ツール側	OX-LBI	140186	1-9,1-12,1-20
	ツールチェンジャー・ツール側	OX-WLBI	140187	1-9,1-13,1-20
	ツールチェンジャー・ツール側	OX-SBYI	140218	1-9,1-14,1-20
	ツールチェンジャー・ツール側	OX-SBNI	140226	1-9,1-11,1-20
	ツールチェンジャー・ツール側	OX-SBYNI	140230	1-10,1-14,1-20
	ツールチェンジャー・ツール側	OX-LBNI	140232	1-9,1-12,1-20
	ツールチェンジャー・ツール側	OX-SBSI	140234	1-5,1-9,1-20
	ツールチェンジャー・ツール側	OX-LBFNI	140259	1-9,1-13,1-20
	ツールチェンジャー・ツール側	OX-SBHNI	140261	1-10,1-14,1-20
	ツールチェンジャー・ツール側	OX-SSBI	140268	1-9,1-11,1-20
	ツールチェンジャー・ツール側	OX-LBFI	140273	1-9,1-13,1-20
	ツールチェンジャー・ツール側	OX-SBHI	140276	1-9,1-14,1-20
	ツールチェンジャー・ツール側	OX-WLBNI	140278	1-10,1-13,1-20
	ツールチェンジャー・ツール側	OX-SSBNI	140281	1-9,1-11,1-20
	ツールチェンジャー・ロボット側	OX-WSB	140299	1-9,1-12,1-20
	ツールチェンジャー・ロボット側	OX-WSBN	140300	1-9,1-12,1-20
	ツールチェンジャー・ロボット側	OX-SB	140181	1-9,1-12,1-20
	ツールチェンジャー・ロボット側	OX-LB	140183	1-9,1-12,1-20
	ツールチェンジャー・ロボット側	OX-WLB	140184	1-9,1-13,1-20
	ツールチェンジャー・ロボット側	OX-SBY	140217	1-9,1-14,1-20
	ツールチェンジャー・ロボット側	OX-SBN	140225	1-9,1-11,1-20
	ツールチェンジャー・ロボット側	OX-SBN-30	140345	1-10,1-16,1-20
	ツールチェンジャー・ロボット側	OX-LB-30	140228	1-10,1-16,1-20
	ツールチェンジャー・ロボット側	OX-SBYN	140229	1-10,1-14,1-20
	ツールチェンジャー・ロボット側	OX-LBN	140231	1-9,1-12,1-20
	ツールチェンジャー・ロボット側	OX-SBS	140233	1-9,1-15,1-20
	ツールチェンジャー・ロボット側	OX-LBFN	140258	1-9,1-13,1-20
	ツールチェンジャー・ロボット側	OX-SBHN	140260	1-10,1-14,1-20
	ツールチェンジャー・ロボット側	OX-SSB	140266	1-9,1-11,1-20
	ツールチェンジャー・ロボット側	OX-WLBN-30	140267	1-10,1-16,1-20
	ツールチェンジャー・ロボット側	OX-LBF	140274	1-9,1-13,1-20
	ツールチェンジャー・ロボット側	OX-SBH	140275	1-9,1-14,1-20
	ツールチェンジャー・ロボット側	OX-WLBN	140277	1-10,1-13,1-20
	ツールチェンジャー・ロボット側	OX-LBN-30	140279	1-10,1-16,1-20
	ツールチェンジャー・ロボット側	OX-SSBN	140280	1-9,1-11,1-20
	ツールチェンジャー・ロボット側	OX-WLB-30	140283	1-10,1-16,1-20
	継手	BF-5-M3	010416	6-5
	継手	BF-3	010473	6-5
	継手	PF-3	010474	6-5
	継手	BF-6-M4	010481	6-5
	継手	BF-5-M4	010482	6-5
	継手	PF-M4	151349	6-5
	継手	PF	190106	6-5
	継手	NF	190107	6-5
	継手	BF-6	190108	6-5
	継手	BF-5	190109	6-5
	継手	EF	190110	6-5
	継手	TF	190111	6-5
	継手	CF	022667	6-6
	継手	RBF	190112	6-6
	継手	RBF-1	190113	6-6
	継手・異径ストレート	KQ2H04-06A	101471	6-7
	継手・異径ユニオンワイ	KQ2U04-06A	101473	6-7
	継手・エルボユニオン	KQ2L04-01NS	101710	6-6
	継手・エルボユニオン	KQ2L04-M5N	101462	6-6
	継手・エルボユニオン	KQ2L06-01NS	101463	6-7
	継手・エルボユニオン	KQ2L06-M5N	101464	6-6
	継手・エルボユニオン	KQ2L06-M6A	102051	6-6,8-2
	継手・ストレート	KQ2H04-00A	101469	6-7
	継手・ストレート	KQ2H06-00A	101470	6-7
	継手・中継スリーブ	4-S-6	300385	6-6
	継手・バーブエルボ・軟質チューブ用	M-5ALU-4	120692	6-5
	継手・バーブエルボ・軟質チューブ用	M-5ALU-6	122892	6-5
	継手・ハーフユニオン・六角穴付	KQ2S04-M3G	101749	6-6
	継手・ハーフユニオン・六角穴付	KQ2S06-M5N	101466	6-6
	継手・ハーフユニオン・六角穴付	KQ2S04-M5N	101467	6-6
	継手・ハーフユニオン・六角穴付	KQ2S06-01NS	101468	6-6
	継手・ホースエルボ	MS-5HLH-4	120500	6-5
	継手・ホースエルボ	MS-5HLH-6	122832	6-5
	継手・ホースニップル	MS-5H-6	122049	6-6
	継手・ホースニップル	MS-5H-4	122831	6-6

索引／品名から

	品　名	型　式	注文コードNo.	頁
	継手・ユニオンワイ	KQ2U06-00A	101465	6-7
	継手・ユニオンワイ	KQ2U04-00A	101472	6-7
	継手・ユニバーサルティ	M-3UT	123471	6-6
	継手・ユニバーサルティ	M-5UT	120607	6-6
	爪先キャップ	CHK-EMR-CPE	023443	2-27,2-33
	ツメ・L型・マイクロミニシリンダー用	CPUM-02	022798	2-9,2-13
	ツメ・L型・ミニシリンダー用	CP-014	370073	2-9,2-13
	ツメ・平行チャック用	CP-HC10N	023215	2-30,2-47
	ツメ・平行チャック用	CP-HC20N	023216	2-30,2-47
	ツメ・丸型φ25・ミニシリンダー用	CP-013	370072	2-9,2-13
テ	ティーコネクター＃1・φ12φ12	N01861-301	131103	5-4,5-11
	ティーコネクター＃1・φ12φ20	N01861-307	131109	5-4,5-11
	ティーコネクター＃1・φ12φ8	N01861-302	131104	5-3,5-11
	ティーコネクター＃1・φ20φ12	N01861-304	131106	5-4,5-11
	ティーコネクター＃1・φ20φ20	N01861-305	131107	5-4,5-11
	ティーコネクター＃1・φ8φ12	N01861-303	131105	5-3,5-10
	ティーコネクター＃1・φ8φ8	N01861-306	131108	5-3,5-10
	ティーコネクター＃2・φ12φ12	N01861-401	131110	5-4,5-11
	ティーコネクター＃2・φ12φ20	N01861-407	131116	5-4,5-12
	ティーコネクター＃2・φ12φ8	N01861-402	131111	5-4,5-11
	ティーコネクター＃2・φ20φ12	N01861-404	131113	5-4,5-12
	ティーコネクター＃2・φ20φ20	N01861-405	131114	5-4,5-12
	ティーコネクター＃2・φ8φ12	N01861-403	131112	5-4,5-11
	ティーコネクター＃2・φ8φ8	N01861-406	131115	5-4,5-11
	テーパーワッシャー・スモール用	12ﾊﾞｲ(VFIL-Sﾖｳ)	370244	3-28,5-48,5-49
	テーパーワッシャー・ミニ用	10ﾊﾞｲ(VFIL-SSﾖｳ)	371362	3-28,5-50
	デジタル表示新トランス	TRF100D	197348	9-5
	鉄製当て板	CP-06F	023211	2-8,2-11
	電源通信IOユニット(16)	E-PCIO-UNIT 16	152312	6-34
	電源通信IOユニット(32)	E-PCIO-UNIT 32	152313	6-34
	電ドラ(アダプター・ビット・5本組)	220USB-5	284778	9-2
	電ドラ(ケーブル・ビット・1)	220USB-1	284779	9-2
	電ドラ用片頭ヘックス剛彩ビット5本組	GS5P-31	061139	9-2
ト	取付L金具・リミットスイッチ用	CP-059-A	020837	6-19
	取付L金具・リミットスイッチ用	CP-059-B	020838	6-19
	取付L金具・リミットスイッチ用	CP-059-C	020839	6-19
	取付L金具・リミットスイッチ用	CP-070	021009	6-19
	取付金具・ミニエアーニッパー用	NW-50ﾖｳ	131621	4-20
	取付金具・ミニエアーニッパー用	NC/NW-20ﾖｳ	130162	4-20
	取付金具・ミニエアーニッパー用	NC/NW-35ﾖｳ	130163	4-20
	取付金具・ミニエアーニッパー用	NC/NW-10ﾖｳ	130216	4-20
	取付フランジ	RHK10-FA	171375	5-51
	取付フランジ	RHK10-FB	171376	5-51
	取付ピッチ位置出しプレート	EINS JIG TYPE J-01	042060	9-8
	トンネルゲートランナーチャック	J25411-100	090140	2-29,2-40
	トンネルゲートランナーチャック	J25411-000	090141	2-29,2-40
		ナ		
ナ	中金具アタッチヘッド・PT1/8用A	VFILA-PHA-1/8	211114	3-12,3-13,3-33
	中金具アタッチヘッド・PT1/8用B	VFILA-PHB-1/8	211115	3-12,3-13,3-33,3-40
	中金具アタッチヘッド・PT1/8用C	VFILA-PHC-1/8	211116	3-12,3-13,3-33,3-40
	中金具アタッチヘッド・PT1/8用D	VFILA-PHD-1/8	211117	3-12,3-33,3-40
	ナット・M4	N01914-108	131061	5-37
	ナット・M4・2P・32、M5・2P・28	N01914-202	131063	5-37
	ナット・M4・2P・38、M3・2P・20	N01914-201	131062	5-37
	ナット・M6	N01914-103	131056	5-37
	ナット・M6・2P・12	N01914-102	131055	5-37
	ナット・M6・2P・15	N01914-101	131054	5-37
	ナット・M6・2P・20	N01914-105	131058	5-37
	ナット・M6・2P・25	N01914-106	131059	5-37
	ナット・M6・3P・15	N01914-104	131057	5-37
	ナット・M6・3P・30	N01914-107	131060	5-37
	ナット1種(サンカシロ)	M8	122783	5-48,5-49,6-15
	ナット1種(サンカシロ)	M6	122782	6-15
	ナットドライバー	D-86-4.5	030520	9-3
	ナットドライバー	D-86-7	030521	9-3
	軟質チューブ用ハーブエルボ	M-3ALU-4	120543	6-5
ニ	ニードルグリッパー	SNG-M-4-0.8	186255	2-31,2-51
	ニードルグリッパー	SNG-AP-10-0.8-V-10	186256	2-31,2-51
	ニードルグリッパー	SNG-AP-10-1.2-V-10	186257	2-31,2-51
	ニッパーブラケット・A	N01915-301	131078	5-5,5-16
	ニッパーブラケット・B	N01915-302	131216	5-5,5-16
	ニッパーブラケット・C	N01915-303	131080	5-5,5-16
	ニッパーブラケット・D	N01915-304	131081	5-5,5-17,5-36
	ニッパーブラケット・E	N01915-305	131082	5-5,5-17,5-36
	ニッパーブラケット・GT-NR用	LX0090-100 (L.R)	110656	4-22,4-25
	ニッパー固定ホルダー	CP-035 (GT-NR10Lﾖｳ)	370336	4-22,4-25
	ニッパー固定ホルダー	CP-036 (GT-NR20ﾖｳ)	370337	4-22,4-25
	ニッパー固定ホルダー	CP-037 (GT-NR30ﾖｳ)	370338	4-22,4-25
	ニッパー取付金具	L10160-000-2	110622	4-21
	ニッパー調整金具	NW-ADJBKT	131732	4-21
	ニッパー取付金具12	NW-MOUNT12-20	131770	4-21
ネ	ネジラー	ZA185	250266	9-6
	ネオチャックハンガー・固定側	HNE-48	072732	1-40,1-42
	ネオチャックハンガー・固定側	HNE-S	072733	1-40,1-43
	ネオチャックハンガー・固定側	HNE-SL	072811	1-40,1-43
	ネオチャックハンガー・ツール側	TNE-48I	196636	1-40,1-42
	ネオチャックハンガー・ツール側	TNE-SI	196637	1-40,1-43

	品　名	型　式	注文コードNo.	頁
	ネオチャックハンガー・ツール側	TNE-SLI	196727	1-40,1-43
ノ	ノズルユニット	ESVP10-NOZL-UT	042133	3-47,8-2
		ハ		
ハ	バーブ継手	LX0004-101	110623	1-18,1-30
	バーブ継手	XL0054-106A	230116	1-18,1-30
	バーブ継手	XL0054-206A	230117	1-18,1-30
	バーブ継手	LX0181-203	110722	1-18
	バーブ継手	LX0120-202	110686	1-30
	バーブ継手	LX0219-203	110739	1-30
	ハーフユニオン	KCH04-M5	100817	6-7
	ハーフユニオン	KCH06-M5	100818	6-7
	パイプエンドキャップφ12	R-CAP-12	171339	5-3,5-9,7-2
	パイプエンドキャップφ20	R-CAP-20	171340	5-3,5-9,7-2
	パイプエンドキャップ(黒)・φ8	R-CAP-8	171338	5-3,5-9
	パイプエンドキャップ10*20	S-CAP10-20	185219	5-43
	パイプエンドキャップ25*25	S-CAP25-25	185218	5-43
	パイプカッター・本体・刃付	K-203	101206	5-3,5-9,9-3
	パイプシリンダー	MCP1-1210	123699	2-3,2-7
	パイプシリンダー	MCP1-1220	123700	2-3,2-7
	パイプシリンダー	MCP1-2010	123701	2-3,2-7
	パイプシリンダー	MCP1-2020	123702	2-3,2-7
	パイプシリンダー	MCP1-2030	123703	2-3,2-7
	パイプ複合シリンダー	VMCP-10	211133	2-3,2-7
	パイプ複合シリンダー	VMCP-20	211134	2-3,2-7
	パイプ複合シリンダー	VMCP-30	211135	2-3,2-7
	パイプ複合シリンダー(センサー付)	VMCP-10-C	211137	2-3,2-7
	パイプ複合シリンダー(センサー付)	VMCP-20-C	211138	2-3,2-7
	パイプ複合シリンダー(センサー付)	VMCP-30-C	211139	2-3,2-7
	パイプ複合チャックD・φ20・90度	J25410-30B	090264	2-29,2-41
	パイプ複合チャックE・φ12・90度	J25410-40A	090204	2-29,2-41
	パイプ複合チャック・グリップ・φ12	J25410G-40	090262	2-29,2-41
	パイプ複合チャック・グリップ・φ20	J25410G-30	090263	2-29,2-41
	ハイプラニッパ	160S-125	271846	9-4
	ハイプラニッパ	160S-150	271847	9-4
	ハイプラニッパ	160SF-125	271848	9-4
	ハイプラニッパ	160SF-150	271849	9-4
	パイプリーマー(銅管・ステンレス管用)	TSR-2	197173	5-9,9-3
	バキュームパッド・シリコン	EPJG-2-S	042095	3-11
	バキュームパッド・シリコン	EPJG-4-S	042096	3-11
	バキュームパッド・シリコン	EPJG-6-S	042038	3-11,3-41
	バキュームパッド・シリコン	EPJG-8-S	042039	3-11,3-41
	バキュームパッド・シリコン	EPJG-10-S	042040	3-11,3-41
	バキュームパッド・シリコン	EPJG-15-S	042041	3-11,3-41
	バキュームパッド・シリコン	EPJG-20-S	042068	3-41
	バキュームパッド・シリコン	EPJG-25-S	042069	3-41
	バキュームパッド・シリコン	EPJG-30-S	042070	3-41
	バキュームパッド・マークレス	EPJG-2-F-RA	042097	3-11
	バキュームパッド・マークレス	EPJG-4-F-RA	042098	3-11
	バキュームパッド・マークレス	EPJG-6-F-RA	042099	3-11
	バキュームパッド・マークレス	EPJG-8-F-RA	042100	3-11
	刃先スプリング・エアーニッパー用	GT-NR10L.20 (N10L.N20ｶｴﾊﾞ)	060100	4-29
	刃先スプリング・エアーニッパー用	GT-NR30 (N30ｶｴﾊﾞ)	060101	4-29
	刃先スプリング・ミニエアーニッパー用	NW2-20,35ﾖｳ	131536	4-19
	刃先スプリング・ミニエアーニッパー用	NW-10ﾖｳ	130744	4-19
	刃先スプリング・ミニエアーニッパー用	NW-50.50R	131618	4-19
	パッキン	1ASS-5	271742	1-18,1-30
	パッキン	L00999-313	110551	1-18,1-30
	パッキン	NPB10	131773	1-30
	パッキン	P8 (NBR-70)	152689	1-30
	パッキン	S6 (C00503-A00X8)	184474	1-18,1-30
	パッキン	WRBC15-8-3	221487	1-30
	パッキン	XL0054-204	230077	1-18,1-30
	パッドインパッドテストキット(1)	TEST KIT VERSION (1)	196688	3-41
	パッドイン中金具・TYPE (A)	VFILK-PIA-M5	211118	3-40
	パッドイン中金具・TYPE (B)	VFILK-PIB-M5	211119	3-40
	パッドイン中金具・TYPE (C)	VFILK-PIC-M5	211120	3-40
	パッドイン中金具・TYPE (D)	VFILK-PID-M5	211121	3-40
	パッドイン中金具・スペーサー	VFILK-P-S	210913	3-40
	パッドイン中金具・マイクロ用	VFILK-PSS-M5	210912	3-40
	パッドイン中金具・ミニ用	VFILK-PS-M5	210911	3-40
	パラレルコネクター・φ12φ12	N01861-102	131093	5-4,5-12
	パラレルコネクター・φ20φ12	N01861-104	131094	5-4,5-12
	パラレルコネクター・φ20φ20	N01861-106	131095	5-4,5-12
	パラレルコネクター・φ8φ12	N01861-101	131092	5-4,5-12
	パラレルコネクター・φ8φ8	N01861-107	131096	5-4,5-12
	バリ取りワークフィニッシャー(L)	WF-1540	221474	9-5
	バリ取りワークフィニッシャー(S)	WF-620	221475	9-5
	ハンガーツール	TS	196532	1-40,1-41
	ハンガーツール	TSA	196533	1-40,1-41
	ハンガーツール	TLA1	196656	1-40,1-41
	ハンディチェッカ	E39-VA	042058	9-6
ヒ	ヒートニッパー・エアーハイドロタイプ	NKH20XL-25	131709	4-22,4-30
	ヒートニッパー・スピコンタイプ	GT-NKH10	060355	4-22,4-30
	ヒートニッパー・スライドタテ型・刃付	GT-NTH05	060353	4-22,4-30
	ヒートニッパー・スライドタテ型・刃付	GT-NTH10	060354	4-22,4-30
	ヒートニッパ(センサー付)	HT180DX	073320	9-5
	光アンプ	E3NX-MA11	042093	6-28

品　名	型　式	注文コードNo.	頁
光アンプ	E3X-HD11 2M	041954	6-26
光エリアセンサー	E32-T16PR	041415	6-24
光ファイバー・透過φ3	E32-T12R	041413	6-25
光ファイバー・反射φ3	E32-D12R	041414	6-25
微細コントローラーユニット	B-CONT-UNIT	010521	3-53
微細センサーハーネス	B-SENS-H	010522	3-53
微細検出センサーユニット	B-SENS-UNIT	010519	3-53
ピストン	NW/NC-10ヨウ	130767	4-19
ピストン	NW/NC-20.20Rヨウ	130768	4-19
ピストン	NW/NC-35.35Rヨウ	130769	4-19
ピストン	NW-50.50Rヨウ	131654	4-19
ピストン用スプリング	NC/NW-10ヨウ	130766	4-19
ピストン用スプリング	NC/NW-20.20Rヨウ	130770	4-19
ピストン用スプリング	NW-35.35Rヨウ	130771	4-19
ピストン用スプリング	NW-50.50R (LX0153-111)	131617	4-19
ピストン用パッキン	NW1-10.10R (LX0125-001-0)	131614	4-19
ピストン用パッキン	NW2-20.20R (LX0145-003-0)	131615	4-19
ピストン用パッキン	NW3-35.35R (LX0107-001-0)	131487	4-19
ピストン用パッキン	NW-50.50R (LX0153-110)	131616	4-19
平ワッシャー（三価クロメート）JIS	M8	122781	5-48,5-49,6-15
平ワッシャー（三価クロメート）JIS	M6	122780	5-50,6-15
ヒンジシリンダー	MCE-HA	123711	2-29,2-42
ヒンジレバー・VX-5-1A2用	VAV-5	210414	6-18
フ フィルター	ESVP-A-FA	042119	3-47,8-2
フィンガーバルブ	VHK2A-04F-04FL	211152	6-13
フィンガーバルブ	VHK2A-06F-06FL	211153	6-13
フィンガーバルブ	VHK3A-04F-04FL	211154	6-13
フィンガーバルブ	VHK3A-06F-06FL	211155	6-13
プッシュ・φ12φ8	N01868-301	131196	5-7,5-25
プッシュ・φ20φ12	N01868-303	131198	5-7,5-25
プッシュ・φ20φ8	N01868-302	131197	5-7,5-25
プッシュナット・M5－M3	N01868-407	131204	5-7,5-25
プッシュナット・φ12・M10	N01868-402	131201	5-7,5-25
プッシュナット・φ12・M5	N01868-403	131202	5-7,5-25
プッシュナット・φ12・PT1/8	N01868-411	131207	5-7,5-25
プッシュナット・φ20・M12	N01868-409	131205	5-7,5-25
プッシュナット・φ20・PT1/8	N01868-305	131199	5-7,5-25
プッシュナット・φ8・M5	N01868-401	131200	5-7,5-25
プッシュナット・φ8・M6	N01868-410	131206	5-7,5-25
ブラケット・L・φ12・MCD用	N01866-201	131179	5-5,5-17
ブラケット・L・φ8・UMCD用	N01866-202	131180	5-5,5-17
ブラケット・NCON	N01915-401	131083	5-6,5-19,5-36
ブラケット・T・φ12・MCD用	N01866-101	131176	5-5,5-17
ブラケット・T・φ20・MCD用	N01866-103A	131554	5-5,5-17
ブラケット・T・φ8・UMCD用	N01866-102	131177	5-5,5-17
ブラケット・TH・φ12・MCD用	N01866-301	131181	5-5,5-17
ブラケット・TH・φ20・MCD用	N01866-303	131183	5-5,5-18
ブラケット・TH・φ8・UMCD用	N01866-302	131182	5-5,5-17
ブラケット・TV・φ12・MCD用	N01866-401	131184	5-5,5-18
ブラケット・TV・φ20・MCD用	N01866-403	131186	5-5,5-18
ブラケット・TV・φ8・UMCD用	N01866-402	131185	5-5,5-18
ブラケット・W・φ12	N01915-106	131068	5-5,5-18,5-37
ブラケット・W・φ20	N01915-107	131069	5-6,5-19,5-37
ブラケット・W・φ8	N01915-108	131070	5-5,5-18,5-36
ブラケット・φ12	N01915-109	131071	5-5,5-18,5-36
ブラケット・φ20	N01915-110	131072	5-5,5-18,5-36
ブラケット・φ8	N01915-111	131073	5-5,5-18,5-36
ブラケットジョイントφ12	ESVP10-BKTJT12	042130	3-47,8-2
ブラケットジョイントφ20	ESVP10-BKTJT20	042131	3-47,8-2
プラスチックエジェクター	SSBP-10-S2-SDA	183988	3-46,3-49
プラスチックエジェクター	SSBP-15-S2-SDA	183989	3-46,3-49
プラスチックエジェクター	SSBP-20-S3-SDA	183991	3-46,3-49
プラスチックニッパ（限定品）	SPN130F	187586	9-4
フラット真空パッド・シリコン・白濁透明	SQN 1 SI-M3 M	183823	3-15
フラット真空パッド・シリコン・白濁透明	SQN 1.5 SI-M3 M	183824	3-15
フラット真空パッド・シリコン・白濁透明	SQN 2 SI-M3 M	183825	3-15
フラット真空パッド・シリコン・白濁透明	SQN 3.5 SI-M3 M	183826	3-15
フラット真空パッド・シリコン・白濁透明	SQN 5 SI-M5 M	183827	3-15
フラット真空パッド・シリコン・白濁透明	SQN 6 SI-M5 M	183828	3-15
フラット真空パッド・シリコン・白濁透明	SQN 8 SI-M5 M	183829	3-15
フラット真空パッド・シリコン・白濁透明	SQN 10 SI-M5 M	183830	3-15
フラット真空パッド・シリコン・白濁透明	SQN 15 SI-M5 M	183831	3-15
フラット真空パッド・シリコン・白濁透明	SQN 20 SI-M5 M	183832	3-15
フラット真空パッド・シリコン・白濁透明	SQN 25 SI-PT1/8 M	183833	3-16
フラット真空パッド・シリコン・白濁透明	SQN 30 SI-PT1/8 M	183834	3-16
フラット真空パッド・シリコン・白濁透明	SQN 35 SI-PT1/8 M	183835	3-16
フラット真空パッド・シリコン・白濁透明	SQN 40 SI-PT1/8 M	183836	3-16
フラット真空パッド・シリコン・白濁透明	SQN 50 SI-PT1/8 M	183837	3-16
フラット真空パッド・シリコン・白濁透明	SQN 60 SI-PT1/8 M	183838	3-16
フラット真空パッド・シリコン・白濁透明	SQN 80 SI-PT1/8 M	183839	3-16
フラット真空パッド・マークレス・青	SQN 5 HT1-M5 M	183797	3-15
フラット真空パッド・マークレス・青	SQN 6 HT1-M5 M	183798	3-15
フラット真空パッド・マークレス・青	SQN 8 HT1-M5 M	183799	3-15
フラット真空パッド・マークレス・青	SQN 10 HT1-M5 M	183800	3-15
フラット真空パッド・マークレス・青	SQN 15 HT1-M5 M	183801	3-15
フラット真空パッド・マークレス・青	SQN 20 HT1-M5M	183802	3-15
フラット真空パッド・マークレス・青	SQN 25 HT1-PT1/8M	183803	3-16

品　名	型　式	注文コードNo.	頁
フラット真空パッド・マークレス・青	SQN 30 HT1-PT1/8M	183804	3-16
フラット真空パッド・マークレス・青	SQN 35 HT1-PT1/8M	183805	3-16
フラット真空パッド・マークレス・青	SQN 40 HT1-PT1/8M	183806	3-16
フラット真空パッド・マークレス・青	SQN 50 HT1-PT1/8M	183807	3-16
フラット真空パッド・マークレス・青	SQN 60 HT1-PT1/8 M	183808	3-16
フラット真空パッド・マークレス・青	SQN 80 HT1-PT1/8 M	183809	3-16
フローティングクロスコネクター φ12	F-CROSS-12	054346	5-3,5-10
フローティングクロスコネクター φ20	F-CROSS-20	054347	5-3,5-10
フローティングパラレルコネクター φ12	F-PARA-12	054344	5-4,5-13
フローティングパラレルコネクター φ20	F-PARA-20	054345	5-4,5-13
プローブコネクター 05A・ツール側	OXR-MPS0508-I	140395	1-31
プローブコネクター 05A・ロボット側	OXR-MPS0508	140393	1-31
プローブコネクター 13A・ツール側	OXR-MPS1304-I	140396	1-31
プローブコネクター 13A・ロボット側	OXR-MPS1304	140394	1-31
プローブコネクター(ハンダ)・ツール側	OX-PL09-I	140221	1-19
プローブコネクター(ハンダ)・ロボット側	OX-PL09	140220	1-19
プローブコネクター(ハンダ)・ツール側	OX-PLA-07-I	140285	1-19
プローブコネクター(ハンダ)・ロボット側	OX-PLA-07	140286	1-19
プローブコネクター(ハンダ)・ロボット側	OX-PS15	140361	1-19
プローブコネクター(ハンダ)・ツール側	OX-PS15-I	140360	1-19
プローブコネクター・ツール側	OXR-PSH11-I	140363	1-31
プローブコネクター・ロボット側	OXR-PSH11	140362	1-31
プローブコネクター・ツール側	OXR-PS16-I	140265	1-31
プローブコネクター・ロボット側	OXR-PS16	140264	1-31
プローブコネクター取付スペーサー	OXR-PCS	140397	1-31
プローブコネクター取付ブラケット	OMR-CBX20	140388	1-7
プローブコネクター取付ブラケット	OXR-CBX24	140344	1-31
ヘ 平行チャック	MHZ2-10SN	122451	2-31,2-49
平行チャック	MHZ2-10S	123401	2-31,2-49
平行チャック・単動・10ST	HC-10S	072171	2-30,2-46
平行チャック・単動・10ST	HC1-10S-C1	072703	2-30,2-46
平行チャック・複動・20ST	HC-20	073318	2-30,2-46
平行チャック・単動・20ST	HC-20S	073319	2-30,2-46
平行チャック・単動・20ST	HC1-20S-C1	072704	2-30,2-46
平行チャック・単動・5ST	HC-5S	072172	2-30,2-46
平行チャック・単動・5ST	HC1-5S-C1	072702	2-30,2-46
平行チャック・複動・10ST	HC-10	072170	2-30,2-46
平行チャック・複動・10ST	HC1-10-C1	072705	2-30,2-46
平行チャック・複動・20ST	HC1-20-C1	072706	2-30,2-46
平行チャック・複動・40ST＊2	2HC1-80	282205	2-30,2-48
ヘクスゾール鉛フリーはんだ	FS600-3	054352	9-6
ベローズパッド・シリコン・白透1.5段	SFSGA 11 SI-M5 M	183874	3-17
ベローズパッド・シリコン・白透1.5段	SFSGA 14 SI-M5 M	183875	3-17
ベローズパッド・シリコン・白透1.5段	SFSGA 16 SI-M5 M	183876	3-17
ベローズパッド・シリコン・白透1.5段	SFSGA 20 SI-M5 M	183877	3-17
ベローズパッド・シリコン・白透1.5段	SFSGA 22 SI-M5 M	183878	3-17
ベローズパッド・シリコン・白透1.5段	SFSGA 25 SI-PT1/8 M	183994	3-17
ベローズパッド・シリコン・白透1.5段	SFSGA 33 SI-PT1/8 M	183879	3-17
ベローズパッド・シリコン・白透1.5段	SFSGA 43 SI-PT1/8 M	183880	3-17
ベローズパッド・シリコン・白透1.5段	SFSGA 53 SI-PT1/8 M	183881	3-17
ベローズパッド・シリコン・白透1.5段	SFSGA 63 SI-PT1/8 M	183882	3-17
ベローズパッド・シリコン・白透2.5段	SFSG 5 SI-M5 M	183909	3-18
ベローズパッド・シリコン・白透2.5段	SFSG 7 SI-M5 M	183910	3-18
ベローズパッド・シリコン・白透2.5段	SFSG 9 SI-M5 M	183911	3-18
ベローズパッド・シリコン・白透2.5段	SFSG 12 SI-M5 M	183912	3-18
ベローズパッド・シリコン・白透2.5段	SFSG 14 SI-M5 M	183913	3-18
ベローズパッド・シリコン・白透2.5段	SFSG 18 SI-M5 M	183914	3-18
ベローズパッド・シリコン・白透2.5段	SFSG 20 SI-M5 M	183915	3-18
ベローズパッド・シリコン・白透2.5段	SFSG 25 SI-PT1/8 M	183916	3-18
ベローズパッド・シリコン・白透2.5段	SFSG 32 SI-PT1/8 M	183917	3-18
ベローズパッド・シリコン・白透2.5段	SFSG 42 SI-PT1/8 M	183918	3-18
ベローズパッド・シリコン・白透2.5段	SFSG 52 SI-PT1/8 M	183919	3-18
ベローズパッド・シリコン・白透2.5段	SFSG 62 SI-PT1/8 M	183920	3-18
ベローズパッド・マークレス・青1.5段	SFSGA 11 HT1-M5 M	183857	3-17
ベローズパッド・マークレス・青1.5段	SFSGA 14 HT1-M5 M	183858	3-17
ベローズパッド・マークレス・青1.5段	SFSGA 16 HT1-M5 M	183859	3-17
ベローズパッド・マークレス・青1.5段	SFSGA 20 HT1-M5 M	183860	3-17
ベローズパッド・マークレス・青1.5段	SFSGA 22 HT1-M5 M	183861	3-17
ベローズパッド・マークレス・青1.5段	SFSGA 25 HT1-PT1/8 M	183993	3-17
ベローズパッド・マークレス・青1.5段	SFSGA 33 HT1-PT1/8 M	183862	3-17
ベローズパッド・マークレス・青1.5段	SFSGA 43 HT1-PT1/8 M	183863	3-17
ベローズパッド・マークレス・青1.5段	SFSGA 53 HT1-PT1/8 M	183864	3-17
ベローズパッド・マークレス・青2.5段	SFSG 9 HT1-M5 M	183893	3-18
ベローズパッド・マークレス・青2.5段	SFSG 12 HT1-M5 M	183894	3-18
ベローズパッド・マークレス・青2.5段	SFSG 14 HT1-M5 M	183895	3-18
ベローズパッド・マークレス・青2.5段	SFSG 18 HT1-M5 M	183896	3-18
ベローズパッド・マークレス・青2.5段	SFSG 20 HT1-M5 M	183897	3-18
ベローズパッド・マークレス・青2.5段	SFSG 25 HT1-PT1/8 M	183898	3-18
ベローズパッド・マークレス・青2.5段	SFSG 32 HT1-PT1/8 M	183899	3-18
ベローズパッド・マークレス・青2.5段	SFSG 42 HT1-PT1/8 M	183900	3-18
変換ブロック・25-10-20	S-CBL25-10-20	185136	5-45
変換ブロック・25-φ20	S-CBL25-D20	185135	5-45
ホ ボールポイントレンチ短軸ロング9本組	8209BP-L	341076	9-3
ボールポイントレンチ短軸ロングH2.5	8200BP-L H2.5	341083	9-3
ボールポイントレンチ短軸ロングH3	8200BP-L H3	341084	9-2
ボールポイントレンチ短軸ロングH4	8200BP-L H4	341085	9-2
ボールポイントレンチ短軸ロングH5	8200BP-L H5	341086	9-2

索引／品名から

品名	型式	注文コードNo.	頁
ボールポイントレンチロング9本組	8309BP-L	341075	9-2
ボールポイントレンチロングH2	8300BP-L H2	341077	9-2
ボールポイントレンチロングH2.5	8300BP-L H2.5	341078	9-2
ボールポイントレンチロングH3	8300BP-L H3	341079	9-2
ボールポイントレンチロングH4	8300BP-L H4	341080	9-2
ボールポイントレンチロングH5	8300BP-L H5	341081	9-2
ボールポイントレンチロングH6	8300BP-L H6	341082	9-2
ホットボンド	HB-100S	072956	9-6
ホットボンド（ガン）	HB-80	072955	9-6
ポリウレタンチューブ・黄	TU0425Y-20	196514	6-9
ポリウレタンチューブ・黄	TU0604Y-20	196518	6-9
ポリウレタンチューブ・黒	TU0604B-20	196278	6-9
ポリウレタンチューブ・黒・マイクロ用	TU0425B-20	196277	6-9
ポリウレタンチューブ・青	TU0425BU-20	193564	6-9
ポリウレタンチューブ・青	TU0604BU-20	193566	6-9
ポリウレタンチューブ・赤	TU0425R-20	196513	6-9
ポリウレタンチューブ・赤	TU0604R-20	196517	6-9
ポリウレタンチューブ・白	TU0425W-20	196516	6-9
ポリウレタンチューブ・白	TU0604W-20	196520	6-9
ポリウレタンチューブ・緑	TU0425G-20	196515	6-9
ポリウレタンチューブ・緑	TU0604G-20	196519	6-9
マ			
マイクロカプラー	MC-05PM	120120	6-8
マイクロカプラー	MC-05SM	120121	6-8
マイクロカプラー	MC-04PH	120170	6-8
マイクロケース	OM-1	140039	6-18
マイクロスイッチ	VX-5-1A2	210843	6-18
マイクロスイッチ・KRC/KRCW用	D2JW-011-MD (0.1A,30VDC)	030317	2-8,2-11
マイクロフィニッシュRセット	MFC2150	123924	9-5
マイクロフィニッシュR替刃2枚入	MFC2002	123926	9-5
マイクロフィニッシュR替刃5枚入	MFC3002	123928	9-5
マイクロフィニッシュTセット	MFC2140	123923	9-5
マイクロフィニッシュT替刃2枚入	MFC2001	123925	9-5
マイクロフィニッシュT替刃5枚入	MFC3001	123927	9-5
マイクロミニシリンダー	UMCD-5	200122	2-2,2-4
マイクロミニシリンダー	UMCD-10	200123	2-2,2-4
マイクロミニシリンダー（引込）	UMCD-10T	200261	2-2,2-4
マイクロミニシリンダー（引込）	UMCD-5T	200260	2-2,2-4
マイクロミニシリンダー・スリム型	UMCD-5P	200124	2-2,2-4
マイクロミニシリンダー・スリム型	UMCD-10P	200125	2-2,2-4
マグネットグリッパー	SSGM 40G 1/4-IG	185352	2-30,2-44,8-4
マグネットグリッパー	SSGM 50G 1/4-IG	185353	2-30,2-44,8-4
マグネットグリッパー	SSGM 70G 1/4-IG	185354	2-30,2-44,8-4
マグネットグリッパー	SSGM-S-40-G1/4-IG-PNP	185355	2-30,2-44,8-4
マグネットグリッパー	SSGM-S-50-G1/4-IG-PNP	185356	2-30,2-44,8-4
マグネットグリッパー	SSGM-S-70-G1/4-IG-PNP	185357	2-30,2-44,8-4
マグネットグリッパー	SSGM-S-40-G1/4-IG-NPN	185358	2-30,2-44,8-4
マグネットグリッパー	SSGM-S-50-G1/4-IG-NPN	185359	2-30,2-44,8-4
マグネットグリッパー	SSGM-S-70-G1/4-IG-NPN	185360	2-30,2-44,8-4
マグネットチャック	MGC-20	123218	2-30,2-44,8-4
マグネットチャック先端ゴム	MGC-C (LX0028-103)	123571	2-30,2-44,8-4
マニホールド・BF5 樹脂	MP-10P-BF5	123195	6-4,7-5
マニホールド・BF6 樹脂	MP-10P-BF6	123196	6-4,7-5
マニホールド・スモール用	MS-10P	122038	6-3
マニホールド・スモール用	MS-12P	122039	6-3
マニホールド・スモール用	MS-6P (1/8)	122040	6-3
マニホールド・ミニ用	MM-6P	122034	6-3
マニホールド・ミニ用	MM-8P	122035	6-3
マニホールド・ミニ用	MM-10P	122036	6-3
マニホールド・ミニ用	MM-14P	122037	6-3
マルチAND基板	AND/OR-EU	002161	6-32
マルチAND基板4P	AND/OR-EU-4P	002237	6-33
マルチジェクター	ESVMR-A	041860	3-52
ミ ミニエアニッパー・本体・薄刃付	HNW-101	073302	4-10,4-11
ミニエアニッパー・本体・薄刃付	HNW-201	073305	4-10,4-11
ミニエアニッパー・本体・正刃付	HNW-10	073301	4-10,4-11
ミニエアニッパー・本体・正刃付	HNW-20	073304	4-10,4-11
ミニエアニッパー・本体・正刃付	HNW-35	073310	4-10,4-13
ミニエアニッパー・本体・正刃付	HNW1-50	073355	4-10,4-15
ミニエアニッパー・本体・長刃付	HNW-20-V001S	073306	4-10,4-12
ミニエアニッパー・本体・長刃付	HNW-35-V001S	073311	4-10,4-14
ミニエアニッパー・本体・クイキリ刃付	HNW-20-01C	073307	4-10,4-13
ミニエアニッパー・本体・クイキリ刃付	HNW-35-01C	073312	4-10,4-14
ミニエアニッパー・本体・逆長刃付	HNW-20R-V001S	073309	4-10,4-12
ミニエアニッパー・本体・逆長刃付	HNW-35R-V001S	073314	4-10,4-14
ミニエアニッパー・本体・逆刃付	HNW-10R	073303	4-10,4-11
ミニエアニッパー・本体・逆刃付	HNW-20R	073308	4-10,4-12
ミニエアニッパー・本体・逆刃付	HNW-35R	073313	4-10,4-13
ミニエアニッパー・本体・逆刃付	HNW1-50R	073356	4-10,4-15
ミニエアニッパー・本体・薄刃付	NW3-201	131630	4-3,4-4
ミニエアニッパー・本体・薄刃付	NW3-101	131627	4-3,4-4
ミニエアニッパー・本体・逆長刃付	NW3-20R-V001S	131633	4-3,4-5
ミニエアニッパー・本体・逆長刃付	NW3-35R-V001S	131646	4-3,4-7
ミニエアニッパー・本体・逆刃付	NW1-50R	131772	4-3,4-8
ミニエアニッパー・本体・正刃付	NW1-50	131771	4-3,4-8
ミニエアニッパー・本体・逆刃付	NW3-10R	131628	4-3,4-4
ミニエアニッパー・本体・逆刃付	NW3-20R	131631	4-3,4-5

品名	型式	注文コードNo.	頁
ミニエアニッパー・本体・逆刃付	NW3-35R	131644	4-3,4-6
ミニエアニッパー・逆刃・刃開調整付	NW3-20R-BAST	131725	4-3,4-5
ミニエアニッパー・逆刃・刃開調整付	NW3-35R-BAST	131723	4-3,4-7
ミニエアニッパー・本体・クイキリ刃付	NW3-20-01C	131634	4-3,4-6
ミニエアニッパー・本体・クイキリ刃付	NW3-35-01C	131647	4-3,4-7
ミニエアニッパー・本体・正刃付	NW3-10	131626	4-3,4-4
ミニエアニッパー・本体・正刃付	NW3-20	131629	4-3,4-4
ミニエアニッパー・正刃・刃開調整付	NW3-20-BAST	131724	4-3,4-4
ミニエアニッパー・正刃・刃開調整付	NW3-35-BAST	131722	4-3,4-6
ミニエアニッパー・本体・正刃付	NW3-35	131643	4-3,4-6
ミニエアニッパー・本体・長刃付	NW3-20-V001S	131632	4-3,4-5
ミニエアニッパー・本体・長刃付	NW3-35-V001S	131645	4-3,4-7
ミニコンテナシリンダー・単動型	NCON-M10S	131014	2-18,2-19
ミニコンテナシリンダー・単動型	NCON-M15S	131015	2-18,2-19
ミニコンテナシリンダー・単動型	NCON-M20S	131016	2-18,2-19
ミニコンテナシリンダー・複動型	NCON-M10W	130709	2-18,2-19
ミニコンテナシリンダー・複動型	NCON-M15W	130710	2-18,2-19
ミニコンテナシリンダー・複動型	NCON-M20W	130711	2-18,2-19
ミニコンテナシリンダー・複動型	NCON-M25W	130712	2-18,2-19
ミニコンテナシリンダー・複動型	NCON-M30W	130713	2-18,2-19
ミニシリンダー・H型	MCY-HS	120003	2-3,2-6
ミニシリンダー・MCD	MCD1-10	123219	2-2,2-4
ミニシリンダー・MCD	MCD1-20	123220	2-2,2-4
ミニシリンダー・MCDR	MCDR-10	123691	2-2,2-5
ミニシリンダー・MCDR	MCDR-20	123692	2-2,2-5
ミニシリンダー・MCE10st（引込）	MCE-10T	123505	2-2,2-5
ミニシリンダー・MCE10st（押出）	MCE-10S	123504	2-2,2-5
ミニシリンダー・MCE10st（複動）	MCE-10W	123508	2-2,2-5
ミニシリンダー・MCE20st（引込）	MCE-20T	123507	2-2,2-5
ミニシリンダー・MCE20st（押出）	MCE-20S	123506	2-2,2-5
ミニシリンダー・MCE20st（複動）	MCE-20W	123509	2-2,2-5
ミニシリンダー・スリム型	MCDP-10	123929	2-2,2-5
ミニシリンダー・スリム型	MCDP-20	123930	2-2,2-5
ミニストリッパ	VST25	211157	8-4
ミニチュアエンドプラニッパ	24EF-115	286131	8-6
ミニチュア減圧弁	ARJ210-M5BG	001312	6-14
ミニチュア減圧弁	ARJ1020F-M5-04	001382	6-14
ミニチュア減圧弁	ARJ1020F-M5-06	001447	6-14
ミニチュアプラスチックニッパ	M12-125	123885	8-4
三爪チャック	TCC-16	197258	2-31,2-45,8-5
三爪チャック	TCC-25	197259	2-31,2-45,8-5
三爪チャック	TCC-32	197260	2-31,2-45,8-5
メ メガドラ普通ドライバー（−）	900-6-100	350354	9-2
メガドラ普通ドライバー（+）	900-1-75	350352	9-2
メガドラ普通ドライバー（+）	900-2-100	350353	9-2
メリーカッタ	SX10-210	187587	9-7
メリーカッタ	SX5-195	187589	9-7
モ モンキレンチ150mm	WMA-150	221303	9-3
モールカッタ	DX80-255	030530	9-7
ラ			
ラ ラジオペンチ	105-150	271844	9-6
ラジオペンチ	105-175	271845	9-6
ラチェット式チューブカッター	TTCR-332T	197172	9-7
ラチェット式チューブカッター用替刃	GFC-15NT	061138	9-7
ランナーチャックEL（センサー付）	CHK-EL-12-C	022881	2-27,2-32
ランナーチャックEL（センサー無）	CHK-EL-12	022877	2-27,2-32
ランナーチャックEL（センサー無）	CHK-EL1-12	022994	2-27,2-35
ランナーチャックEL（センサー無）	CHK-EL1L-12	022996	2-28,2-36
ランナーチャックEL（リミットSW付）	CHK-EL-12-C1	023458	2-27,2-32
ランナーチャックEL（リミットSW付）	CHK-EL1-12-C1	023006	2-27,2-35
ランナーチャックEL（リミットSW付）	CHK-EL2L-12-C1	023161	2-28,2-36
ランナーチャックEL（近接センサー付）	CHK-EL1-12-C	023000	2-27,2-35
ランナーチャックEL（近接センサー付）	CHK-EL2L-12-C	023160	2-28,2-36
ランナーチャックEM（LS・着脱爪）	CHK-EMF-12-C1	023289	2-27,2-37
ランナーチャックEM（LS・爪着脱式）	CHK-EMBF-12-C1	023288	2-27,2-37
ランナーチャックEM（センサー付）	CHK-EM-12-C	022882	2-27,2-32
ランナーチャックEM（センサー無）	CHK-EM-12	022878	2-27,2-32
ランナーチャックEM（センサー無）	CHK-EM1-12	022993	2-27,2-34
ランナーチャックEM（リミットSW付）	CHK-EM-12-C1	023457	2-27,2-32
ランナーチャックEM（リミットSW付）	CHK-EM1-12-C1	023005	2-27,2-34
ランナーチャックEM（近接・着脱爪）	CHK-EMF-12-C	023287	2-28,2-37
ランナーチャックEM（近接・爪着脱式）	CHK-EMBF-12-C	023286	2-28,2-37
ランナーチャックEM（近接センサー付）	CHK-EM1-12-C	022999	2-27,2-34
ランナーチャックEM（着脱爪）	CHK-EMF-12	023285	2-28,2-37
ランナーチャックEM（爪着脱式）	CHK-EMBF-12	023284	2-28,2-37
ランナーチャックEMR（センサー無）	CHK-EMR-12	023440	2-27,2-33
ランナーチャックEN（センサー無）	CHK-EN1-06	022991	2-27,2-34
ランナーチャックES（センサー付）	CHK-ES-08-C	022883	2-27,2-32
ランナーチャックES（センサー無）	CHK-ES-08	022879	2-27,2-32
ランナーチャックES（センサー無）	CHK-ES1-08	022992	2-27,2-34
ランナーチャックES（リミットSW付）	CHK-ES-08-C1	023456	2-27,2-32
ランナーチャックES（リミットSW付）	CHK-ES1-08-C1	023004	2-27,2-34
ランナーチャックES（近接センサー付）	CHK-ES1-08-C	022998	2-27,2-34
ランナーチャックEX（LS・着脱爪）	CHK-EXF-20-C1	023295	2-28,2-38
ランナーチャックEX（LS・爪着脱式）	CHK-EXBF-20-C1	023294	2-28,2-38
ランナーチャックEX（センサー付）	CHK-EX-20-C	022880	2-27,3-33
ランナーチャックEX（センサー無）	CHK-EX-20	022876	2-27,2-33

	品　名	型　式	注文コードNo.	頁
	ランナーチャックEX（センサー無）	CHK-EX1-20	022995	2-27,2-35
	ランナーチャックEX（センサー無）	CHK-EX1L-20	022997	2-28,2-36
	ランナーチャックEX（リミットSW付）	CHK-EX-20-C1	023459	2-27,2-33
	ランナーチャックEX（リミットSW付）	CHK-EX1-20-C1	023007	2-27,2-35
	ランナーチャックEX（リミットSW付）	CHK-EX2L-20-C1	023159	2-28,2-36
	ランナーチャックEX（近接・着脱爪）	CHK-EXF-20-C	023293	2-28,2-38
	ランナーチャックEX（近接・爪着脱式）	CHK-EXBF-20-C	023292	2-28,2-38
	ランナーチャックEX（近接センサー付）	CHK-EX1-20-C	023001	2-27,2-35
	ランナーチャックEX（近接センサー付）	CHK-EX2L-20-C	023158	2-28,2-36
	ランナーチャックEX（着脱爪）	CHK-EXF-20	023291	2-28,2-38
	ランナーチャックEX（爪着脱式）	CHK-EXBF-20	023290	2-28,2-38
	ランナーチャック　バッファユニット	CHK-BU	023439	2-29,2-40
	ランナーチャックプレート	CHK-MCD01	022892	2-29,2-39
	ランナーモジュール（チャック無）	RM-08	171227	2-29,2-39
	ランナーモジュール（チャック無）	RM-12	171228	2-29,2-39
	ランナーモジュール（チャック無）	RM-20	171229	2-29,2-39
リ	リミットスイッチ	Z-15HW24-B	250012	6-18
	リミットスイッチ（バネ無し）	Z-15GW55-B	250006	6-18
	リミットスイッチ・製品確認	Z-15GW55-B（NC・ﾊﾞﾈﾂｷ）	250017	6-18
	リミットスイッチASS'Y	CHK-E1SW	023016	2-29,2-33,2-35
	リミットスイッチASS'Y	HC1-SW1	072708	2-31,2-46
	リミットスイッチASS'Y	HC1-SW2	072709	2-31,2-46
	リミットスイッチ	HL-5300	073334	6-18
	両口スパナセット	SMS621H	187038	9-3
	リンクブラケット25/50	N01911-402	131034	5-36
レ	レギュレーター	RSR	190009	6-11
	レッツSUS・角パイプ	S10*20*1500	185124	5-43
	レッツSUS・角パイプ	S25*25*1500	185125	5-43
	レッツジョイント・PROFILE	10*20*1500	271515	5-35
	レッツジョイント・PROFILE	10*20*500	271520	5-34,5-35
	レッツジョイント・PROFILE	10*20*1000	271521	5-35
	レッツジョイント・PROFILE	25*25*1500	281753	5-35
	レッツジョイント・PROFILE	25*50*1500	281754	5-35
	レッツジョイント・PROFILE	25*25*500	281807	5-35
	レッツジョイント・PROFILE	25*50*500	281808	5-35
	レッツジョイント・PROFILE	25*25*1000	281809	5-35
	レッツジョイント・PROFILE	25*50*1000	281810	5-35
ロ	ローテーションBKT・NR10ヨウ	NP-RTB-NR10	131712	4-25
	ローテーションBKT・NR20ヨウ	NP-RTB-NR20	131713	4-25
	ローテーションBKT・NR30ヨウ	NP-RTB-NR30	131714	4-25
	ローテーションBKT・M12・12A	N01864-306	131173	5-2,5-6,5-19
	ローテーションブラケット・M10・8A	N01864-305-2	131434	5-6,5-19
	ローテーションブラケット・M17・20A	N01864-307	131174	5-6,5-19
	ローテーションブラケット・PT1/8・8A	N01864-401	131175	5-6,5-19
	ローテーションブラケット・φ12・12A	N01864-301	131168	5-6,5-20
	ローテーションブラケット・φ12・12AL	N01864-301L	131567	5-6,5-20
	ローテーションブラケット・φ12・12B	N01864-102A	131605	5-6,5-20
	ローテーションブラケット・φ12・8A	N01864-302	131169	5-6,5-20
	ローテーションブラケット・φ12・8B	N01864-101A	131600	5-6,5-20
	ローテーションブラケット・φ20	N01915-101	131064	5-6,5-19,5-37
	ローテーションブラケット・φ20・20A	N01864-304	131171	5-6,5-20
	ローテーションブラケット・φ20・20AL	N01864-304L	131568	5-6,5-20
	ローテーションブラケット・φ8・8A	N01864-303	131170	5-6,5-19
	ローテーションブラケット・φ8・8B	N01864-103A	131606	5-6,5-19
	ローテーションブラケット・φ8・M10A	N01864-201-3	131435	5-6,5-20
	ローテーションブラケット・φ8・M12A	N01864-205-2	131433	5-6,5-20
	ローテーションブラケット・φ8・M5A	N01864-202	131164	5-6,5-20
	ローテーションブラケット・φ12・PT1/8A	N01864-204	131166	5-6,5-20
	六角穴付皿ネジ（サンカシロ）	M6*10	122786	5-50,5-51,6-15
	六角穴付皿ネジ（サンカシロ）	M4*8	122785	5-52,6-15
	六角穴付ハーフユニオン	KQ2S04-01NS	101746	6-6
	六角穴付ボルト（SW 平W付）三価白	M6*20（E）	122822	5-50,6-15
	六角穴付ボルト（SW 平W付）三価白	M4*12（E）	122812	5-52,6-15
	六角穴付ボルト（SW 平W付）三価白	M6*15（E）	122821	6-15
	六角ナット（1種）（三価クロメート）	M3	123301	1-17,6-15
	ロボットハンド	RHK10-150	171372	5-51
	ロボットハンド	RHK10-200	171373	5-51
	ロボットハンド	RHK10-250	171374	5-51
	ワ			
ワ	ワイヤストリッパー	3000A	384142	9-6
	ワイヤレスコネクター12P・ツール側	OXR-RS12T1-LBI	140378	1-19
	ワイヤレスコネクター12P・ツール側	OXR-RS12T1-20I	140379	1-32
	ワイヤレスコネクター12P・ロボット側	OXR-RS12R-LB	140308	1-19
	ワイヤレスコネクター12P・ロボット側	OXR-RS12R-20	140330	1-32
	ワイヤレスコネクター4P・ツール側	OXR-RS04T-SBI	140307	1-19
	ワイヤレスコネクター4P・ツール側	OXR-RS04T-03I	140322	1-32
	ワイヤレスコネクター4P・ツール側	OXR-RS04T-10I	140323	1-32
	ワイヤレスコネクター4P・ロボット側	OXR-RS04R-SB	140306	1-19
	ワイヤレスコネクター4P・ロボット側	OXR-RS04R-03	140320	1-32
	ワイヤレスコネクター4P・ロボット側	OXR-RS04R-10	140321	1-32
	ワッシャーA・レッツジョイント用	N01918-102	131087	5-37
	ワッシャーB・レッツジョイント用	N01918-103	131088	5-37
	ワンタッチクリップ・NW用	L10160-CL	110558	4-21
	ワンタッチ管継手（両口チーズユニオン）	KQ2T04-00A	101596	6-7
	ワンタッチ管継手（両口チーズユニオン）	KQ2T06-00A	101597	6-7

索引／型式から

型　式	品　名	注文コードNo.	頁
02SP-125	先刃プラニッパ	261888	9-4
1/8	ソケットプラグ（三価白）	271714	6-6
10*20*1000	レッツジョイント・PROFILE	271521	5-35
10*20*1500	レッツジョイント・PROFILE	271515	5-35
10*20*500	レッツジョイント・PROFILE	271520	5-35,5-38
105-150	ラジオペンチ	271844	9-6
105-175	ラジオペンチ	271845	9-6
10T*30*2M	アルミ平角棒	370373	5-46
10T*50*2M	アルミ平角棒	370374	5-46
10ﾊﾞｲ(VFIL-SSﾖｳ)	テーパーワッシャー（ミニ）	371362	3-28,5-50
12*0.6*1000	ジャングルジム・SUSパイプφ12	271528	5-3,5-8
12*0.6*1500	ジャングルジム・SUSパイプφ12	271529	5-3,5-8
12*0.6*500	ジャングルジム・SUSパイプφ12	271527	5-3,5-8
12C-SD	SDシート（静電気除去）	271682	3-9
12ﾊﾞｲ(VFIL-Sﾖｳ)	テーパーワッシャー・スモール用	370244	3-28,5-48,5-49
13005	直尺シルバー（150mmスケール）	271792	9-7
13013	直尺シルバー（300mmスケール）	271793	9-7
14103301 (SSW-15)	ゴムヘッド・スターセンサー用・5個入	270449	6-17
14C-EPSP	EPスポンジ	271559	3-9
15C-SD	SDシート（静電気除去）	271683	3-9
160S-125	ハイプラニッパ	271846	9-4
160S-150	ハイプラニッパ	271847	9-4
160SF-125	ハイプラニッパ	271848	9-4
160SF-150	ハイプラニッパ	271849	9-4
1ASS-5	Oリング	271742	1-18,1-30
20*0.8*1000	ジャングルジム・SUSパイプφ20	281813	5-3,5-8
20*0.8*1500	ジャングルジム・SUSパイプφ20	281814	5-3,5-8
20*0.8*500	ジャングルジム・SUSパイプφ20	281812	5-3,5-8
20C-EPSP	EPスポンジ	282010	3-9
20C-SD	SDシート（静電気除去）	282552	3-9
20PF	エアーカプラー	280018	6-8
205H-150	強力ニッパ	286129	9-4
205H-175	強力ニッパ	286130	9-4
209B	1枚切りカッター　キリヌーク	286172	9-5
220USB-1	電ドラ（ケーブル・ビット・1本）	284779	9-2
220USB-5	電ドラ（アダプター・ビット・5本組）	284778	9-2
24EF-115	ミニチュアエンドプラニッパ	286131	9-4
25*25*1000	レッツジョイント・PROFILE	281809	5-35
25*25*1500	レッツジョイント・PROFILE	281753	5-35
25*25*500	レッツジョイント・PROFILE	281807	5-35
25*50*1000	レッツジョイント・PROFILE	281810	5-35
25*50*1500	レッツジョイント・PROFILE	281754	5-35
25*50*500	レッツジョイント・PROFILE	281808	5-35
2500-200	ダックビルプライヤ	286132	9-6
25EF-145	エンドプラニッパ	286133	9-4
2HC1-80	平行チャック・複動・40ST*2	282205	2-31,2-48
3000A	ワイヤーストリッパー	384142	9-6
30C-EPSP	EPスポンジ	294889	3-9
30C-SD	SDシート（静電気除去）	297701	3-9
32.16.009	サイレンサー	299653	3-52
33S-125	皮むきニッパ	387221	9-4
33S-150	皮むきニッパ	387222	9-4
3T*250*250	シリコンスポンジ	293463	2-52
3T*30*30*2M	アルミアングル	370074	5-46
3T*400*1200	アルミ板	370029	5-46
4*2 (5M)	シリコンチューブ・白	300514	6-9
40C-EPSP	EPスポンジ	300386	3-9
40C-SD	SDシート（静電気除去）	300485	3-9
40C-SP	シリコン・スポンジリング（茶色）	072746	3-9
4-S-6	継手・中継スリーブ	300385	6-6
4T*40*40*2M	アルミアングル	370075	5-46
50C-EPSP	EPスポンジ	310589	3-9
55S-120	エレクトニッパ	310706	9-4
55S-150	エレクトニッパ	310695	9-4
5T*30*30*2M	アルミアングル	370077	5-46
5T*400*1200	アルミ板	370026	5-46
5T*400*300	アルミ板	370028	5-46
5T*400*400	アルミ板	370027	5-46
5T*50*100	ゴム板・シリコン・白	310536	2-52
5T*50*100	ゴム板・ニトリルゴム・黒	370078	2-52
5T*50*50*2M	アルミアングル	370076	5-46
6*3 (5M)	シリコンチューブ・白	322194	6-9
60C-EPSP	EPスポンジ	322949	3-9
60PC	エアーカプラー	322948	6-8
80821	タフギヤHG（メジャー5.5m）	341087	9-7
8200BP-L H2.5	ボールポイントレンチ短軸ロングH2.5	341083	9-3
8200BP-L H3	ボールポイントレンチ短軸ロングH3	341084	9-3
8200BP-L H4	ボールポイントレンチ短軸ロングH4	341085	9-3
8200BP-L H5	ボールポイントレンチ短軸ロングH5	341086	9-3
8209BP-L	ボールポイントレンチ短軸ロング9本組	341076	9-3
8300BP-L H2	ボールポイントレンチロングH2	341077	9-2
8300BP-L H2.5	ボールポイントレンチロングH2.5	341078	9-2
8300BP-L H3	ボールポイントレンチロングH3	341079	9-2
8300BP-L H4	ボールポイントレンチロングH4	341080	9-2
8300BP-L H5	ボールポイントレンチロングH5	341081	9-2
8300BP-L H6	ボールポイントレンチロングH6	341082	9-2
8309BP-L	ボールポイントレンチロング9本組	341075	9-2

型　式	品　名	注文コードNo.	頁
8*0.6*1000	ジャングルジム・SUSパイプφ8	340906	5-3,5-8
8*0.6*1500	ジャングルジム・SUSパイプφ8	340907	5-3,5-8
8*0.6*500	ジャングルジム・SUSパイプφ8	340905	5-3,5-8
8*50*100-EPSP	EPスポンジ（両面テープ付）	340923	2-52
9000-13.8-30	セラミック調整ドライバー	350355	9-2
900-1-75	メガドラ普通ドライバー（+）	350352	9-2
900-2-100	メガドラ普通ドライバー（+）	350353	9-2
900-6-100	メガドラ普通ドライバー（−）	350354	9-2
99-175	強力プラニッパ	350363	9-4
99-200	強力プラニッパ	350364	9-4
φ5.5	ステンレス鋼球	310607	1-18,1-30
φ6.35	ステンレス鋼球	323000	1-18,1-30
A			
AB100-W	インシュロック1000本入	001920	6-10
AB150-W	インシュロック100本入	001921	6-10
AB200-W	インシュロック100本入	001922	6-10
AB300-W	インシュロック100本入	001923	6-10
AB350-W	インシュロック50本入	001924	6-10
ACH02LN	高精度シリンダセンサ	002433	6-21
ACH02LS	高精度シリンダセンサ	002434	6-21
AK15A	手動片手式圧着工具	002364	9-6
AL-22	アルミ製ラミジップ	002407	3-9
AND/OR-EU	マルチAND基板	002161	6-32
AND/OR-EU-4P	マルチAND基板4P	002237	6-33
AQ240F-04-00	クイックエキゾーストバルブ	002216	6-13
AQ240F-06-00	クイックエキゾーストバルブ	002217	6-13
ARJ1020F-M5-04	ミニチュア減圧弁	001382	6-14
ARJ1020F-M5-06	ミニチュア減圧弁	001447	6-14
ARJ1B2	ARJ1取付ブラケット	002356	6-14
ARJ210-M5BG	ミニチュア減圧弁	001312	6-14
AS1002F-04	スピコン	002199	6-12
AS1002F-06	スピコン	002200	6-12
AS1201F-M5-04A	スピコン	002239	6-12
AS1201F-M5-06A	スピコン	002288	6-12
AX-038 (ｽｰﾊﾟｰX・20TM)	接着剤・セメダイン・20ML	371765	9-8
AX-139 (ｽｰﾊﾟｰX8008・135ML)	接着剤・セメダイン・135ML	371677	9-8
B			
B1.5/60-MU65-N6-G-F2-38M	吸着パッド	010749	3-47
B1.5/60-MU80-N6-G-F2-38M	吸着パッド	010750	3-47
B-CONT-UNIT	微細コントローラーユニット	010521	3-53
BF-3	継手	010473	6-5
BF-5	継手	190109	6-5
BF5-CAP	樹脂マニホールド用キャップ・BF5	010585	6-4,7-5
BF-5-M3	継手	010416	6-5
BF-5-M4	継手	010482	6-5
BF-6	継手	190108	6-5
BF6-CAP	樹脂マニホールド用キャップ・BF6	010586	6-4,7-5
BF-6-M4	継手	010481	6-5
BKJ3-6 (M3*10)	十字穴付ナベ小ネジ（三価白）	123447	1-19
BKJ3-6 (M3*6)	十字穴付ナベ小ネジ（三価白）	123446	1-19
BMG2-012	オートスイッチ取付金具	010634	2-49
BS-06	スリーブ	300001	6-9
B-SENS-H	微細センサーハーネス	010522	3-53
B-SENS-UNIT	微細検出センサーユニット	010519	3-53
C			
CF	継手	022667	6-6
CF-600	静電気除去クロスフローファン	023455	9-8
CFRP 12 * 1.5 * 1500	ジャングルジム・CFRPパイプφ12	023361	5-3,5-8,7-2
CFRP 20 * 1.5 * 1500	ジャングルジム・CFRPパイプφ20	023362	5-3,5-8,7-2
CHK-BU	ランナーチャック　バッファユニット	023439	2-29,2-40
CHK-E1LXE	近接センサー ASS'Y	023015	2-29,2-35
CHK-E1SME	近接センサー ASS'Y	023014	2-29,2-35
CHK-E1SW	リミットスイッチ ASS'Y	023016	2-29,2-33,2-35
CHK-EL-12-C1	ランナーチャックEL（リミットSW付）	023458	2-27,2-32
CHK-EL1-12	ランナーチャックEL（センサー無）	022994	2-27,2-35
CHK-EL1-12-C	ランナーチャックEL（近接センサー付）	023000	2-27,2-35
CHK-EL1-12-C1	ランナーチャックEL（リミットSW付）	023006	2-27,2-35
CHK-EL-12	ランナーチャックEL（センサー無）	022877	2-27,2-32
CHK-EL-12-C	ランナーチャックEL（センサー付）	022881	2-27,2-32
CHK-EL1L-12	ランナーチャックEL（センサー無）	022996	2-28,2-36
CHK-EL2L-12-C	ランナーチャックEL（近接センサー付）	023160	2-28,2-36
CHK-EL2L-12-C1	ランナーチャックEL（リミットSW付）	023161	2-28,2-36
CHK-EM1-12	ランナーチャックEM（センサー無）	022993	2-27,2-34
CHK-EM1-12-C	ランナーチャックEM（近接センサー付）	022999	2-27,2-34
CHK-EM1-12-C1	ランナーチャックEM（リミットSW付）	023005	2-27,2-34
CHK-EM-12	ランナーチャックEM（センサー無）	022878	2-27,2-32
CHK-EM-12-C	ランナーチャックEM（センサー付）	022882	2-27,2-32
CHK-EM-12-C1	ランナーチャックEM（リミットSW付）	023457	2-27,2-32
CHK-EMBF-12	ランナーチャックEM（爪着脱式）	023284	2-28,2-37
CHK-EMBF-12-C	ランナーチャックEM（近接・爪着脱式）	023286	2-28,2-37
CHK-EMBF-12-C1	ランナーチャックEM（LS・爪着脱式）	023288	2-28,2-37
CHK-EMF-12	ランナーチャックEM（着脱爪）	023285	2-28,2-37
CHK-EMF-12-C	ランナーチャックEM（近接・着脱爪）	023287	2-28,2-37
CHK-EMF-12-C1	ランナーチャックEM（LS・着脱爪）	023289	2-28,2-37
CHK-EMLXE	近接センサー ASS'Y	023087	2-29,2-33
CHK-EMR-12	ランナーチャックEMR（センサー無）	023440	2-27,2-33
CHK-EMR-CPE	爪先キャップ	023443	2-27,2-33

型　式	品　名	注文コードNo.	頁
CHK-EN1-06	ランナーチャックEN（センサー無）	022991	2-27,2-34
CHK-ES-08	ランナーチャックES（センサー無）	022879	2-27,2-32
CHK-ES-08-C	ランナーチャックES（センサー付）	022883	2-27,2-32
CHK-ES-08-C1	ランナーチャックES（リミットSW付）	023456	2-27,2-32
CHK-ES1-08	ランナーチャックES（センサー無）	022992	2-27,2-34
CHK-ES1-08-C	ランナーチャックES（近接センサー付）	022998	2-27,2-34
CHK-ES1-08-C1	ランナーチャックES（リミットSW付）	023004	2-27,2-34
CHK-ESE	近接センサー ASS'Y	023086	2-29,2-33
CHK-EX1-20	ランナーチャックEX（センサー無）	022995	2-27,2-35
CHK-EX1-20-C	ランナーチャックEX（近接センサー付）	023001	2-27,2-35
CHK-EX1-20-C1	ランナーチャックEX（リミットSW付）	023007	2-27,2-35
CHK-EX1L-20	ランナーチャックEX（センサー無）	022997	2-28,2-36
CHK-EX-20	ランナーチャックEX（センサー無）	022876	2-27,2-33
CHK-EX-20-C	ランナーチャックEX（センサー付）	022880	2-27,2-33
CHK-EX-20-C1	ランナーチャックEX（リミットSW付）	023459	2-27,2-33
CHK-EX2L-20-C	ランナーチャックEX（近接センサー付）	023158	2-28,2-36
CHK-EX2L-20-C1	ランナーチャックEX（リミットSW付）	023159	2-28,2-36
CHK-EXBF-20	ランナーチャックEX（爪着脱式）	023290	2-28,2-38
CHK-EXBF-20-C	ランナーチャックEX（近接・爪着脱式）	023292	2-28,2-38
CHK-EXBF-20-C1	ランナーチャックEX（LS・爪着脱式）	023294	2-28,2-38
CHK-EXF-20	ランナーチャックEX（着脱爪）	023291	2-28,2-38
CHK-EXF-20-C	ランナーチャックEX（近接・着脱爪）	023293	2-28,2-38
CHK-EXF-20-C1	ランナーチャックEX（LS・着脱爪）	023295	2-28,2-38
CHK-MCD01	ランナーチャックプレート	022892	2-29,2-39
CP-007（10ミリ）	軸受・ミニシリンダー用	370341	2-9,2-15
CP-008（20ミリ）	軸受・ミニシリンダー用	370712	2-9,2-15
CP-009	締付板・ミニシリンダー用	050033	2-9,2-13
CP-010	締付板・H型シリンダー用	050034	2-9,2-13
CP-013	ツメ・丸型φ25・ミニシリンダー用	370072	2-9,2-13
CP-014	ツメ・L型・ミニシリンダー用	370073	2-9,2-13
CP-015	当板・丸型・黒φ25・ミニシリンダー用	370071	2-8,2-10
CP-016	当板・丸型・黒φ50・ミニシリンダー用	370070	2-8,2-10
CP-019	吸着角度調整ブラケット・スモール・上側	370698	3-38
CP-019L	吸着角度調整ブラケット・スモール・下左	370789	3-38
CP-019R	吸着角度調整ブラケット・スモール・下右	370790	3-38
CP-021AL（20L）	吸着金具アジャスター・スモール用	022542	3-37
CP-022AL（40L）	吸着金具アジャスター・スモール用	022543	3-37
CP-023AL（20L）	吸着金具アジャスター・ミニ用	022544	3-37
CP-024AL（40L）	吸着金具アジャスター・ミニ用	022545	3-37
CP-030（10H）	スライドプレート・ミニシリンダー用	370793	2-9,2-15
CP-030（15H）	スライドプレート・ミニシリンダー用	370722	2-9,2-15
CP-033（30ミリ）	延長軸・ミニシリンダー用	370342	2-9,2-15
CP-034（45ミリ）	延長軸・ミニシリンダー用	370711	2-9,2-15
CP-035（GT-NR10Lヨウ）	ニッパー固定ホルダー	370336	4-22,4-25
CP-036（GT-NR20ヨウ）	ニッパー固定ホルダー	370337	4-22,4-25
CP-037（GT-NR30ヨウ）	ニッパー固定ホルダー	370338	4-22,4-25
CP-055	RSR 4P 取付BKT	020830	6-11
CP-059-A	取付L金具・リミットスイッチ用	020837	6-19
CP-059-B	取付L金具・リミットスイッチ用	020838	6-19
CP-059-C	取付L金具・リミットスイッチ用	020839	6-19
CP-063A	吸着金具・スモール・ミニシリンダー用	023128	3-36
CP-063B	吸着金具・スモール・ミニシリンダー用	023195	3-36
CP-064	吸着金具・ミニ・ミニシリンダー用	020844	3-36
CP-06F	鉄製当て板	023211	2-8,2-11
CP-070	取付L金具・リミットスイッチ用	021009	6-19
CP-071	当板・丸型・白φ50・ミニシリンダー用	370107	2-8,2-10
CP-074	当板・丸型・白φ25・ミニシリンダー用	022664	2-8,2-10
CP-075	締付板・コンテナシリンダー用	023196	2-24,2-25
CP-076	締付板・スライドブラケット用	023197	5-7,5-24
CP-077	当板・角型・黒・引込用	023219	2-8,2-11
CP-078	当板・角型・白・引込用	023220	2-8,2-11
CP-AJM20	吸着アジャスター・ミニ用	023338	3-37
CP-AJM40	吸着アジャスター・ミニ用	023339	3-37
CP-AJS20	吸着アジャスター・スモール用	023340	3-37
CP-AJS40	吸着アジャスター・スモール用	023341	3-37
CP-HC10N	ツメ・平行チャック用	023215	2-30,2-47
CP-HC10S	スペーサ・平行チャック用	023217	2-31,2-47
CP-HC20N	ツメ・平行チャック用	023216	2-30,2-47
CP-HC20S	スペーサ・平行チャック用	023218	2-31,2-47
CPL-018	当板・R型・黒2穴・ミニシリンダー用	023359	2-8,2-11,7-5
CPL-060	当板・角型・黒2穴・ミニシリンダー用	023336	2-8,2-10,7-5
CPL-061	当板・角型・白2穴・ミニシリンダー用	023337	2-8,2-10,7-5
CPL-072	当板・R型・白2穴・ミニシリンダー用	023360	2-8,2-11,7-5
CPUM-01	当板・角型・黒・マイクロミニシリンダー用	022797	2-8,2-10
CPUM-01（SR）	当板・角型・白・マイクロシリンダー用	023113	2-8,2-10
CPUM-02	ツメ・L型・マイクロミニシリンダー用	022798	2-9,2-13
CPUM-05	締付板・マイクロミニシリンダー用	022801	2-9,2-13
CPUM-10	当板・角型・黒・マイクロ・引込用	023357	2-8,2-10
CPUM-11	当板・角型・白・マイクロ・引込用	023358	2-8,2-10
CT160F-150	超硬ハイプラニッパ	023445	9-4
D			
D2JW-011-MD (0.1A,30VDC)	マイクロスイッチ・KRC/KRCW用	030317	2-9,2-12
D-86-4.5	ナットドライバー	030520	9-3
D-86-7	ナットドライバー	030521	9-3
D-A93	オートスイッチ・有接点	030282	2-6,2-18,2-19,2-21,2-31,2-42,2-45,2-46,2-48,6-20,8-5
D-F8N	オートスイッチ・無接点	030500	1-31,6-20
DK65-250	ダクトプラニッパ	030528	9-7
D-M9N	オートセンサー（無接点）	030425	2-6,2-18,2-19,2-21,2-31,2-42,2-45,2-48,2-49,6-20,8-5
DRN4	DINレールアールカットニッパ	030529	9-7
DTC-001	卓上型温度調節器・ヒートニッパ用	030492	4-22,4-30
DX80-255	モールカッタ	030530	9-7
E			
E16-M1	オートスイッチ・無接点	010633	2-31,2-50
E2S-W13 (NPN)	近接スイッチ	041417	6-30
E2S-W13-R-S (NPN)	近接スイッチ	041773	6-30
E2S-W15 (PNP)	近接スイッチ	041640	6-30
E32-D12R	光ファイバー・反射φ3	041414	6-25
E32-T12R	光ファイバー・透過φ3	041413	6-25
E32-T16PR	光エリアセンサー	041415	6-24
E39-L143	アンプ取付金具	041697	6-26,6-28
E3T-SL21R (NPN)	光電センサー	041412	6-22
E3T-SL23R (PNP)	光電センサー	041649	6-22
E3X-HD11 2M	光アンプ	041954	6-26
E3NX-MA11	光アンプ	042093	6-28
E39-VA	ハンディチェッカ	042058	9-6
ECOPS-40-Y	薄型非接触パッド	042113	3-14
ECOPS-60-Y	薄型非接触パッド	042114	3-14
ECOPS-80-Y	薄型非接触パッド	042115	3-14
ECP-011	チャックスペーサー・樹脂製・ミニシリンダー用	041647	2-9,2-14
ECP-031	チャックスペーサー・樹脂製・チャック用	041645	1-2,1-4
ECPUM-03	チャックスペーサー・樹脂製・マイクロ用	041646	2-9,2-14
ECV-10HS	エアーエジェクター	042034	3-46,3-48
ECV-10HSCK	エアーエジェクター・真空スイッチ付	042035	3-46,3-48
EF	継手	190110	6-5
EFCK-0000B	基礎フレーム・ジャングルジム用	042010	5-26
EFCK-0001B	基礎フレーム・ジャングルジム用	042011	5-26
EFCK-0002B	基礎フレーム・ジャングルジム用	042012	5-26
EFCK-0003B	基礎フレーム・ジャングルジム用	042013	5-26
EFCK-0004B	基礎フレーム・ジャングルジム用	042014	5-26
EFCK-0005B	基礎フレーム・ジャングルジム用	042015	5-26
EFCK-1000B	基礎フレーム・ジャングルジム用	042016	5-27
EFCK-1001B	基礎フレーム・ジャングルジム用	042017	5-27
EFCK-1002B	基礎フレーム・ジャングルジム用	042018	5-27
EFCK-2000B	基礎フレーム・ジャングルジム用	042019	5-27
EFCK-2001B	基礎フレーム・ジャングルジム用	042020	5-27
EFCK-2002B	基礎フレーム・ジャングルジム用	042021	5-27
EFCK-5600	基礎フレーム	041680	5-38
EFCK-5601	基礎フレーム・レッツジョイント用	041681	5-38
EFCK-5602	基礎フレーム・レッツジョイント用	041682	5-38
EFCK-7000	基礎フレーム	041683	5-38
EFCK-7002	基礎フレーム・レッツジョイント用	041685	5-38
EG1-NW20	替刃・正刃・ミニエアーニッパー用	041871	4-17
EG1-NW20（ﾁｮｳｺｳﾊﾞ）	替刃・超硬刃・正刃・ミニエアーニッパー用	041876	4-17
EG1-NW201	替刃・薄刃・ミニエアーニッパー用	041872	4-17
EG1-NW201-AST	替刃・薄刃・刃開き調整式	041874	4-17
EG1-NW20-AST	替刃・正刃・刃開き調整式	041873	4-17
EG1-NW20R	替刃・逆刃・ミニエアーニッパー用	041916	4-17
EG1-NW20R-ﾁｮｳｺｳﾊﾞ	替刃・超硬刃・逆刃・ミニエアーニッパー用	041923	4-17
EG1-NW20R-AST	替刃・逆刃・刃開き調整式	041924	4-17
EG1-NW35	替刃・正刃・ミニエアーニッパー用	041851	4-17
EG1-NW35-ﾁｮｳｺｳﾊﾞ	替刃・正刃・ミニエアーニッパー用	041866	4-17
EG1-NW35-AST	替刃・正刃・刃開き調整式	041853	4-17
EG1-NW35R	替刃・逆刃・ミニエアーニッパー用	041852	4-17
EG1-NW35R-ﾁｮｳｺｳﾊﾞ	替刃・逆刃・ミニエアーニッパー用	041867	4-17
EG1-NW35R-AST	替刃・逆刃・刃開き調整式	041854	4-17
EG-NW10	替刃・正刃・ミニエアーニッパー用	041050	4-17
EG-NW101	替刃・薄刃・ミニエアーニッパー用	041051	4-17
EG-NW10R	替刃・逆刃・ミニエアニッパー用	041758	4-17
EG-NW20-01C	替刃・クイキリ刃・ミニエアーニッパー用	041066	4-17
EG-NW20R-V001S	替刃・長刃・逆刃・ミニエアーニッパー用	041361	4-17
EG-NW20-V001S	替刃・長刃・正刃・ミニエアーニッパー用	041064	4-17
EG-NW35-01C	替刃・クイキリ刃・ミニエアーニッパー用	041067	4-17
EG-NW35R-V001S	替刃・長刃・逆刃・ミニエアーニッパー用	041310	4-17
EG-NW35-V001S	替刃・長刃・正刃・ミニエアーニッパー用	041065	4-17
EG1-NW50	替刃・正刃・NW-50、50R用	042134	4-17
EG1-NW50R	替刃・逆刃・NW-50、50R用	042135	4-17
EINS JIG TYPE C-01	チャック組付スタンド	042059	9-8
EINS JIG TYPE J-01	取付ピッチ位置出しプレート	042060	9-8
EPCG-15-F	吸着パッド・ジャバラ・フッ素・黒	042042	3-10
EPCG-20-F	吸着パッド・ジャバラ・フッ素・黒	042043	3-10
EPCG-3-S	吸着パッド・ジャバラ・シリコン	042101	3-12
EPCG-30-F	吸着パッド・ジャバラ・フッ素・黒	042044	3-10
EPCG-40-F	吸着パッド・ジャバラ・フッ素・黒	042045	3-10
E-PCIO-HNS 03	PCIOハーネス03	152314	6-34
E-PCIO-MKT SET	PCIOマークチューブ	041770	6-34
E-PCIO-UNIT 16	電源通信IOユニット（16）	152312	6-34
E-PCIO-UNIT 32	電源通信IOユニット（32）	152313	6-34
EPJG-10-S	バキュームパッド・シリコン	042040	3-11
EPJG-15-S	バキュームパッド・シリコン	042041	3-11

索引／型式から

型　式	品　名	注文コードNo.	頁
EPJG-2-S	バキュームパッド・シリコン	042095	3-11
EPJG-4-S	バキュームパッド・シリコン	042096	3-11
EPJG-2-F-RA	バキュームパッド・マークレス	042097	3-11
EPJG-4-F-RA	バキュームパッド・マークレス	042098	3-11
EPJG-6-S	バキュームパッド・シリコン	042038	3-11
EPJG-6-F-RA	バキュームパッド・マークレス	042099	3-11
EPJG-8-F-RA	バキュームパッド・マークレス	042100	3-11
EPJG-8-S	バキュームパッド・シリコン	042039	3-11
EPJG-20-S	バキュームパッド・シリコン	042068	3-41
EPJG-25-S	バキュームパッド・シリコン	042069	3-41
EPJG-30-S	バキュームパッド・シリコン	042070	3-41
EPLG-15-S5	吸着パッド・多段ジャバラ・シリコン	042102	3-12
EPLG-20-S5	吸着パッド・多段ジャバラ・シリコン	042103	3-12
EPLG-30-S5	吸着パッド・ジャバラ・シリコン・白	042071	3-12,3-37
EPLG-40-S5	吸着パッド・ジャバラ・シリコン・白	042072	3-12,3-37
EPLG-50-S5	吸着パッド・ジャバラ・シリコン・白	042073	3-12,3-37
EPMG-24L	吸着パッド・星型パウチ・ジャバラ	042074	3-13
EPMG-24S-S4	吸着パッド・星形パウチ・平形・シリコン	042108	3-13
EPMG-40S-S4	吸着パッド・星形パウチ・平形・シリコン	042109	3-13
EPMG-40L	吸着パッド・星型パウチ・ジャバラ	042075	3-13
EPMG-56L-S4	吸着パッド・星形パウチ・ジャバラ	042107	3-13
EPMG-56S-S4	吸着パッド・星形パウチ・平形・シリコン	042110	3-13
EPNG-132B-S4	吸着パッド・パウチ・2段ジャバラ	042104	3-13
EPNG-133B-S4	吸着パッド・パウチ・2段ジャバラ	042105	3-13
EPNG-134B-S4	吸着パッド・パウチ・2段ジャバラ	042106	3-13
ERS-SET-SNG-AP/AE-0.8-10	交換用針ホルダーセット（2個入り）	041926	2-31,2-51
ERS-SET-SNG-AP/AE-1.2-10	交換用針ホルダーセット（2個入り）	041927	2-31,2-51
ERS-SET-SNG-M-0.8	交換用針ピストンセット（4個入り）	041925	2-31,2-51
ESVMR1-10-3	インライン円筒マルチエジェクター	041836	3-52
ESVMR-A	マルチジェクター	041860	3-52
ESVMR-A-A	オプションパーツA	041861	3-52
ESVP10-A	エアーエジェクター	042116	3-46,3-47
ESVP10-A-20	エアーエジェクター	042129	3-46,3-47
ETN-PS-10-M5	外金具アタッチヘッド・10・M5	042112	3-47
ETN-PS-2A-M5	外金具アタッチヘッド・2A・M5	042111	3-47
ESVP10-BKTJT12	ブラケットジョイントφ12	042130	3-47
ESVP10-BKTJT20	ブラケットジョイントφ20	042131	3-47
ESVP10-NOZL-UT	ノズルユニット	042133	3-47
ESVP10-SEAL	シールリング	042132	3-47
ESVP-A-FA	フィルター	042119	3-47
ESVP-A-PA	吸着パッドユニット	042117	3-47
ESVP-A-SA	吸着パッドユニット	042118	3-47
EVFL-44	小型フィルター	042036	3-46,3-48
EVFL-66	小型フィルター	042037	3-46,3-48
EYE-02	静電気測定器	042120	9-8
F			
F-120R	静電気除去ファン	054363	9-8
F-CROSS-12	フローティングクロスコネクターφ12	054346	5-3,5-10
F-CROSS-20	フローティングクロスコネクターφ20	054347	5-3,5-10
F-PARA-12	フローティングパラレルコネクターφ12	054344	5-4,5-13
F-PARA-20	フローティングパラレルコネクターφ20	054345	5-4,5-13
FCK1-0000	自在チャック（門型）	054285	5-48
FCK1-0001	自在チャック取付ベース	054287	5-48,5-49
FCK1-0002S	自在チャックスライドホルダー	054288	5-48
FCK1-0003L	自在チャック縦バー（L）	054289	5-48,5-49
FCK1-0003L-400	自在チャック縦バー（L）400L	054290	5-48,5-49
FCK1-0005	自在チャック締付ボルト	054326	5-48
FCK1-1001	自在チャック取付ベース（ミニ）	054340	5-50
FCK-1004	自在チャックスライドベース（ミニ）	370735	5-50
FCK-1005	自在チャック締付ボルト（ミニ）	370736	5-50
FCK1-1002	自在チャックスライドホルダー（ミニ）	054321	5-50
FCK1-1003	自在チャック縦バー（ミニ）	054322	5-50
FCK1-1006	自在チャックスライドホルダー（ミニ）	054323	5-50
FCK2-0004	自在チャックスライドベース	054325	5-48,5-49
FCKH-0000	自在チャック（H型）	054286	5-49
FCKH-0005L	自在チャック締付ボルトH	054292	5-49
FCKH-0007	自在チャックスライドホルダーH	054291	5-49
FH300-81	こて台（スポンジ付き）	054351	9-6
FS600-3	ヘクスゾール鉛フリーはんだ	054352	9-6
FX600-02	セラミックヒーターはんだごて	054350	9-6
G			
G-9	静電気除去発電ガン	061261	9-8
GCX5	チューブカッタ	023446	9-7
GCYL20*100	コンテナシリンダー・複動型・ガイド付	060500	2-18,2-21
GCYL20*150	コンテナシリンダー・複動型・ガイド付	060501	2-18,2-21
GCYL20*20	コンテナシリンダー・複動型・ガイド付	060496	2-18,2-21
GCYL20*40	コンテナシリンダー・複動型・ガイド付	060497	2-18,2-21
GCYL20*50	コンテナシリンダー・複動型・ガイド付	060498	2-18,2-21
GCYL20*75	コンテナシリンダー・複動型・ガイド付	060499	2-18,2-21
GFC-15NT	ラチェット式チューブカッター用替刃	061138	9-7
GS5P-31	電ドラ用片頭ヘックス剛彩ビット5本組	061139	9-2
GT-NB20 10-HIKU	エアーニッパー・スライドブラケット型・刃無	130231	4-22,4-26
GT-NB20 5-HIKU	エアーニッパー・スライドブラケット型・刃無	130229	4-22,4-26
GT-NB20 5-OSHI	エアーニッパー・スライドブラケット型・刃無	130230	4-22,4-26
GT-NB20LW-10TM	エアーニッパー・スライドブラケット型・刃無	060477	4-22,4-26
GT-NB30 10-HIKU	エアーニッパー・スライドブラケット型・刃無	130235	4-22,4-26
GT-NB30LW-10TM	エアーニッパー・スライドブラケット型・刃無	060478	4-22,4-26

型　式	品　名	注文コードNo.	頁
GT-NKH10	ヒートニッパー・スピコンタイプ	060355	4-22,4-30
GT-NR10L	エアーニッパー・丸型・刃無	060083	4-22,4-24
GT-NR10L.20（N10L.N20ｶｴﾊﾞ）	刃先スプリング・エアーニッパー用	060100	4-22,4-29
GT-NR20	エアーニッパー・丸型・刃無	060084	4-22,4-24
GT-NR30	エアーニッパー・丸型・刃無	060085	4-22,4-24
GT-NR30（N30ｶｴﾊﾞ）	刃先スプリング・エアーニッパー用	060101	4-29
GT-NS10L	エアーニッパー・角型・刃無	060240	4-22,4-24
GT-NS20	エアーニッパー・角型・刃無	060241	4-22,4-24
GT-NS30	エアーニッパー・角型・刃無	060242	4-22,4-24
GT-NT03	エアーニッパー・スライドタテ型・刃無	060207	4-22,4-23
GT-NT05	エアーニッパー・スライドタテ型・刃無	060208	4-22,4-23
GT-NT05R	エアーニッパー・スライドタテ型・刃無	060225	4-22,4-23
GT-NT10	エアーニッパー・スライドタテ型・刃無	060209	4-22,4-23
GT-NT10R	エアーニッパー・スライドタテ型・刃無	060226	4-22,4-23
GT-NT20	エアーニッパー・スライドタテ型・刃無	060227	4-22,4-23
GT-NT20R	エアーニッパー・スライドタテ型・刃無	060228	4-22,4-23
GT-NTH05	ヒートニッパー・スライドタテ型・刃付	060353	4-22,4-30
GT-NTH10	ヒートニッパー・スライドタテ型・刃付	060354	4-22,4-30
GT-TC-02	タイミングコントローラー	060321	4-22,4-27
H			
HB-100S	ホットボンド	072956	9-6
HB-80	ホットボンド（ガン）	072955	9-6
HC-10	平行チャック・複動・10ST	072170	2-30,2-46
HC-10S	平行チャック・単動・10ST	072171	2-30,2-46
HC1-10-C1	平行チャック・複動・10ST	072705	2-30,2-46
HC1-10S-C1	平行チャック・単動・10ST	072703	2-30,2-46
HC-20	平行チャック・複動・20ST	073318	2-30,2-46
HC1-20-C1	平行チャック・複動・20ST	072706	2-30,2-46
HC-20S	平行チャック・単動・20ST	073319	2-30,2-46
HC1-20S-C1	平行チャック・単動・20ST	072704	2-30,2-46
HC1-5S-C1	平行チャック・単動・5ST	072702	2-30,2-46
HC1-SW1	リミットスイッチASS'Y	072708	2-31,2-46
HC1-SW2	リミットスイッチASS'Y	072709	2-31,2-46
HL-5300	リミットスイッチ	073334	6-18
HC-5S	平行チャック・単動・5ST	072172	2-30,2-46
HLA-12AS	薄形平行ハンド・15ST	071996	2-31,2-50
HLA-15AS	薄形平行ハンド・20ST	070986	2-31,2-50
HLA-20AS	薄形平行ハンド・25ST	071997	2-31,2-50
HLAG-12AS	薄形平行ハンド・15ST・ゴムカバー付	071999	2-31,2-50
HLAG-15AS	薄形平行ハンド・20ST・ゴムカバー付	072000	2-31,2-50
HLAL	自動交換用ハンガー	072602	1-40,1-41
HNE-48	ネオチャックハンガー・固定側	072732	1-40,1-42
HNE-S	ネオチャックハンガー・固定側	072733	1-40,1-43
HNE-SL	ネオチャックハンガー・固定側	072811	1-40,1-43
HNW-10	ミニエアニッパー・本体・正刃付	073301	4-10,4-11
HNW-101	ミニエアニッパー・本体・薄刃付	073302	4-10,4-11
HNW-10R	ミニエアニッパー・本体・逆刃付	073303	4-10,4-11
HNW-20	ミニエアニッパー・本体・正刃付	073304	4-10,4-11
HNW-201	ミニエアニッパー・本体・薄刃付	073305	4-10,4-11
HNW1-50	ミニエアニッパー・本体・正刃付	073355	4-10,4-15
HNW1-50R	ミニエアニッパー・本体・逆刃付	073356	4-10,4-15
HNW-20-01C	ミニエアニッパー・本体・クイキリ刃付	073307	4-10,4-13
HNW-35	ミニエアニッパー・本体・正刃付	073310	4-10,4-13
HNW-35R	ミニエアニッパー・本体・逆刃付	073313	4-10,4-13
HNW-20R	ミニエアニッパー・本体・逆刃付	073308	4-10,4-12
HNW-20-V001S	ミニエアニッパー・本体・長刃付	073306	4-10,4-12
HNW-20R-V001S	ミニエアニッパー・本体・逆長刃付	073309	4-10,4-12
HNW-35R-V001S	ミニエアニッパー・本体・逆長刃付	073314	4-10,4-14
HNW-35-01C	ミニエアニッパー・本体・クイキリ刃付	073312	4-10,4-14
HNW-35-V001S	ミニエアニッパー・本体・長刃付	073311	4-10,4-14
HSAL	自動交換用ハンガー	072601	1-40,1-41
HSL	自動交換用ハンガー	072600	1-40,1-41
HT180DX	ヒートニッパ（センサー付）	073320	9-5
J			
J25410G-30	パイプ複合チャック・グリップ・φ20	090263	2-29,2-41
J25410-30B	パイプ複合チャックD・φ20・90度	090264	2-25,2-37
J25410G-40	パイプ複合チャック・グリップ・φ12	090262	2-29,2-41
J25410-40A	パイプ複合チャックE・φ12・90度	090204	2-25,2-37
J25411-000	トンネルゲートランナーチャック	090141	2-25,2-36
J25411-100	トンネルゲートランナーチャック	090140	2-25,2-36
JSM-001	吸着モジュール・ジャングルジム用	090155	5-27
JSM-004	吸着モジュール・ジャングルジム用	090158	5-26
JSM-008	吸着モジュール・ジャングルジム用	090162	5-27
K			
K-203	パイプカッター・本体・刃付	101206	9-3
K-203-1	替刃・パイプカッター用	101207	9-3
KCH04-M5	ハーフユニオン	100817	6-7
KCH06-M5	ハーフユニオン	100818	6-7
KQ2H04-00A	継手・ストレート	101469	6-7
KQ2H04-06A	継手・異径ストレート	101471	6-7
KQ2H06-00A	継手・ストレート	101470	6-7
KQ2L04-01NS	継手・エルボユニオン	101710	6-6
KQ2L04-M5N	継手・エルボユニオン	101462	6-6
KQ2L06-01NS	継手・エルボユニオン	101463	6-7
KQ2L06-M5N	継手・エルボユニオン	101464	6-6
KQ2L06-M6A	継手・エルボユニオン	102051	3-47,6-6
KQ2S04-01NS	六角穴付ハーフユニオン	101746	6-6

型　式	品　名	注文コードNo.	頁
KQ2S04-M3G	継手・ハーフユニオン・六角穴付	101749	6-6
KQ2S04-M5N	継手・ハーフユニオン・六角穴付	101467	6-6
KQ2S06-01NS	継手・ハーフユニオン・六角穴付	101468	6-6
KQ2S06-M5N	継手・ハーフユニオン・六角穴付	101466	6-6
KQ2T04-00A	ワンタッチ管継手（両口チーズユニオン）	101596	6-7
KQ2T06-00A	ワンタッチ管継手（両口チーズユニオン）	101597	6-7
KQ2U04-00A	継手・ユニオンワイ	101472	6-7
KQ2U04-06A	継手・異径ユニオンワイ	101473	6-7
KQ2U06-00A	継手・ユニオンワイ	101465	6-7
KRCR-5000	当板・角型・黒SW付・ミニシリンダー用	101832	2-8,2-11
KRCWR-5000	当板・角型・白SW付・ミニシリンダー用	101833	2-8,2-11
KFCR-5000	当板・角型・鉄SW付・ミニシリンダー用	101834	2-8,2-12
KPCR-5000	当板・角型・SW付・ミニシリンダー用	101835	2-8,2-12
KPB-5000	SW付当板・黒交換プレート	101836	2-9,2-12
KPW-5000	SW付当板・白交換プレート	101837	2-9,2-12
KPF-5000	SW付当板・鉄交換プレート	101838	2-9,2-12
KP-5000	SW付当板・交換プレート	101839	2-9,2-12
L			
L00999-313	パッキン	110551	1-18,1-20,1-21,1-30,1-36,1-37
L00999-316	コイルスプリング	110619	1-18
L00999-420	コイルスプリング	110649	1-18,1-20,1-21,1-30,1-36,1-37
L10160-000-2	ニッパー取付金具	110622	4-21
L10160-CL	ワンタッチクリップ・NW用	110558	4-21
L10761-100	吸着金具・保持機構付100H	110565	3-32
L10761-200	吸着金具・保持機構付50H	110556	3-32
L1131-100	当板・角型・SW付・マイクロミニシリンダー用	110568	2-8,2-11
L1131-200	当板・角型・白SW付・マイクロミニシリンダー用	110654	2-8,2-11
L11540-000B	クランプ・ヒンジチャック用	110688	2-29,2-43
L11540-109	吸着金具・ヒンジチャック用	110567	2-29,2-43
L18382-106	ESVMR用サイレンサー	110663	3-52
LX0004-101	パーブ継手	110623	1-18,1-20,1-21,1-30,1-36,1-37
LX0090-100 (L.R)	ニッパーブラケット・GT-NR用	110656	4-22,4-25
LX0109-102	ARJ1取付ブラケット	110655	6-14
LX0219-203	パーブ継手	110739	1-30
M			
M12-125	ミニチュアプラスチックニッパ	123885	9-4
M2.5*16	十字穴付皿小ネジ（サンカシロ）	122787	6-15
M3	六角ナット（1種）（三価クロメート）	123301	6-15
M3*16	十字穴付ナベ小ネジ（三価白）	123449	6-15
M-3ALU-4	軟質チューブ用ハーブエルボ	120543	6-5
M3-G	ガスケット	122889	6-8
M-3UT	継手・ユニバーサルティ	123471	6-6
M4*10	十字穴付皿小ネジ（ステンレス）	123515	6-15
M4*12	十字穴付皿ネジ（ステンレス）	371193	6-15
M4*12 (E)	六角穴付ボルト（SW 平W付）三価白	122812	5-50,6-15
M4*8	六角穴付皿ネジ（サンカシロ）	122785	5-50,6-15
M4-G	ガスケット	122890	6-8
M-5ALU-4	継手・ハーブエルボ・軟質チューブ用	120692	6-5
M-5ALU-6	継手・ハーブエルボ・軟質チューブ用	122892	6-5
M5-G	ガスケット	122891	6-8
M-5UT	継手・ユニバーサルティ	120607	6-6
M6	スプリングワッシャー（サンカシロ）	122775	5-50,6-15
M6	ナット1種（サンカシロ）	122782	5-50,6-15
M6	平ワッシャー（三価クロメート）JIS	122780	5-50,6-15
M6*10	六角穴付皿ネジ（サンカシロ）	122786	5-48,5-50,6-15
M6*15 (E)	六角穴付ボルト（SW 平W付）三価白	122821	6-15
M6*20 (E)	六角穴付ボルト（SW 平W付）三価白	122822	6-15
M8	スプリングワッシャー（サンカシロ）	122776	5-48,5-49,6-15
M8	ナット1種（サンカシロ）	122783	5-48,5-49,6-15
M8	平ワッシャー（三価クロメート）JIS	122781	5-48,5-49,6-15
MAND-EH02･200MM	接続ハーネス・マルチAND基板用	123105	6-33
MAND-EH05･500MM	接続ハーネス・マルチAND基板用	123106	6-33
MAND-EH10･1000MM	接続ハーネス・マルチAND基板用	123107	6-33
MC-04PC	エアーカプラー	122893	6-8
MC-04PH	マイクロカプラー	120170	6-8
MC-05PM	マイクロカプラー	120120	6-8
MC-05SM	マイクロカプラー	120121	6-8
MC-06PC	エアーカプラー	122894	6-8
MCD1-10	ミニシリンダー・MCD	123219	2-2,2-4
MCD1-20	ミニシリンダー・MCD	123220	2-2,2-4
MCDP-10	ミニシリンダー・スリム型	123929	2-2,2-5
MCDP-20	ミニシリンダー・スリム型	123930	2-2,2-5
MCDP-AJBKT	角度調整ブラケット	123931	2-2,2-6
MCDR-10	ミニシリンダー・MCDR	123691	2-2,7-5
MCDR-20	ミニシリンダー・MCDR	123692	2-2,7-5
MCE-10S	ミニシリンダー・MCE10st（押出）	123504	2-2,2-5
MCE-10T	ミニシリンダー・MCE10st（引込）	123505	2-2,2-5
MCE-10W	ミニシリンダー・MCE10st（複動）	123508	2-2,2-5
MCE-20S	ミニシリンダー・MCE20st（押出）	123506	2-2,2-5
MCE-20T	ミニシリンダー・MCE20st（引込）	123507	2-2,2-5
MCE-20W	ミニシリンダー・MCE20st（複動）	123509	2-2,2-5
MCE-HA	ヒンジシリンダー	123711	2-29,2-42
MCP1-1210	パイプシリンダー	123699	2-3,2-7
MCP1-1220	パイプシリンダー	123700	2-3,2-7

型　式	品　名	注文コードNo.	頁
MCP1-2010	パイプシリンダー	123701	2-3,2-7
MCP1-2020	パイプシリンダー	123702	2-3,2-7
MCP1-2030	パイプシリンダー	123703	2-3,2-7
MCY-HS	ミニシリンダー・H型	120003	2-3,2-6
MCY-HS3分	当てゴム・ビス付・ミニシリンダーH用	370877	2-3,2-6
MFC2001	マイクロフィニッシュT替刃2枚入	123925	9-5
MFC2002	マイクロフィニッシュR替刃2枚入	123926	9-5
MFC2140	マイクロフィニッシュTセット	123923	9-5
MFC2150	マイクロフィニッシュRセット	123924	9-5
MFC3001	マイクロフィニッシュT替刃5枚入	123927	9-5
MFC3002	マイクロフィニッシュR替刃5枚入	123928	9-5
MGC-20	マグネットチャック	123218	2-30,2-44,8-4
MGC-C	マグネットチャック先端ゴム	123571	2-30,2-44,8-4
MHZ2-10S	平行チャック	123401	2-31,2-49
MHZ2-10SN	平行チャック	122451	2-31,2-49
MM-10P	マニホールド・ミニ用	122036	6-3
MM-14P	マニホールド・ミニ用	122037	6-3
MM-6P	マニホールド・ミニ用	122034	6-3
MM-8P	マニホールド・ミニ用	122035	6-3
MP-10P-BF5	マニホールド・BF5 樹脂	123195	6-4,7-5
MP-10P-BF6	マニホールド・BF6 樹脂	123196	6-4,7-5
MS-10P	マニホールド・スモール用	122038	6-3
MS-12P	マニホールド・スモール用	122039	6-3
MS-5H-4	継手・ホースニップル	122831	6-6
MS-5H-6	継手・ホースニップル	122049	6-6
MS-5HLH-4	継手・ホースエルボ	120500	6-5
MS-5HLH-6	継手・ホースエルボ	122832	6-5
MS-6P (1/8)	マニホールド・スモール用	122040	6-3
N			
N01861-202A	クロスコネクター・φ12 φ12（後入）	131569	5-3,5-10
N01861-101	パラレルコネクター・φ8 φ12	131092	5-4,5-12
N01861-102	パラレルコネクター・φ12 φ12	131093	5-4,5-12
N01861-104	パラレルコネクター・φ20 φ12	131094	5-4,5-12
N01861-106	パラレルコネクター・φ20 φ20	131095	5-4,5-12
N01861-107	パラレルコネクター・φ8 φ8	131096	5-4,5-12
N01861-108	コネクター・SSW用	131097	5-4,5-13
N01861-201	クロスコネクター・φ12 φ8	131098	5-3,5-10
N01861-202	クロスコネクター・φ12 φ12	131099	5-2,5-3,5-10
N01861-204	クロスコネクター・φ20 φ12	131100	5-3,5-10
N01861-206	クロスコネクター・φ20 φ20	131101	5-3,5-10
N01861-206A	クロスコネクター・φ20 φ20（後入）	131570	5-3,5-10
N01861-206B	クロスコネクター・ロング・φ20 φ20	131573	5-3,5-10
N01861-207	クロスコネクター・φ8 φ8	131102	5-3,5-10
N01861-301	ティーコネクター#1・φ12 φ12	131103	5-4,5-11
N01861-302	ティーコネクター#1・φ12 φ8	131104	5-3,5-11
N01861-303	ティーコネクター#1・φ8 φ12	131105	5-3,5-10
N01861-304	ティーコネクター#1・φ20 φ12	131106	5-4,5-11
N01861-305	ティーコネクター#1・φ20 φ20	131107	5-4,5-11
N01861-306	ティーコネクター#1・φ8 φ8	131108	5-3,5-10
N01861-307	ティーコネクター#1・φ12 φ20	131109	5-4,5-11
N01861-401	ティーコネクター#2・φ12 φ12	131110	5-4,5-11
N01861-402	ティーコネクター#2・φ12 φ8	131111	5-4,5-11
N01861-403	ティーコネクター#2・φ8 φ12	131112	5-4,5-11
N01861-404	ティーコネクター#2・φ20 φ12	131113	5-4,5-12
N01861-405	ティーコネクター#2・φ20 φ20	131114	5-4,5-12
N01861-406	ティーコネクター#2・φ8 φ8	131115	5-4,5-11
N01861-407	ティーコネクター#2・φ12 φ20	131116	5-4,5-12
N01862-201	アタッチBKT・φ12・M6	131118	5-4,5-13
N01862-202	サクションBKT・φ12・M5	131119	5-4,5-14
N01862-203	サクションBKT・φ12・PT1/8	131120	5-4,5-14
N01862-204	アタッチBKT・φ12・M5	131305	5-4,5-13
N01862-205	アタッチBKT・φ8・M6	131121	5-4,5-13
N01862-206	サクションBKT・φ8・M5	131122	5-4,5-14
N01862-207	アタッチブラケット・φ20・M6	131123	5-4,5-14
N01862-208	アタッチBKT・φ8・M5	131306	5-4,5-13
N01862-209	サクションBKT・φ8・M6	131124	5-4,5-14
N01862-210	アクセスロボBKT・φ12・M6	131125	5-4,5-13
N01862-211	アクセスロボBKT・φ20・M6	131126	5-4,5-13
N01862-212	サクションBKT・φ12・M6	131127	5-4,5-14
N01862-213	アタッチBKT・φ12・M8	131225	5-4,5-14
N01862-214	アタッチブラケット・φ20・M8	131226	5-4,5-14
N01863-101	スライドブラケット・W・φ12	131128	5-5,5-15
N01863-102	スライドワッシャー・W・φ8 φ12	131129	5-7,5-24
N01863-103	スライド70ブラケット・W・φ12	131130	5-7,5-24,5-34
N01863-106	スライド40ブラケット・W・φ8	131131	5-6,5-22,5-36
N01863-107	スライド40ブラケット・W・φ12	131132	5-6,5-22,5-36
N01863-110	スライド70ブラケット・W・φ8	131133	5-7,5-23,5-36
N01863-111	スライドブラケット・W・φ20	131134	5-5,5-15
N01863-112	スライドワッシャー・W・φ20	131135	5-7,5-24
N01863-113	スライドブラケット・W・φ8	131217	5-5,5-15
N01863-114	スライド40ブラケット・W・φ20	131137	5-6,5-22,5-36
N01863-115	スライド70ブラケット・W・φ20	131138	5-7,5-24,5-36
N01863-117	スライド40ブラケット・W・M10	131139	5-6,5-21,5-35
N01863-118	スライド40ブラケット・W・M12	131140	5-6,5-21,5-35
N01863-120	スライド70ブラケット・W・M10	131141	5-7,5-23,5-36
N01863-121	スライド70ブラケット・W・M12	131142	5-7,5-23,5-36
N01863-122	スライド40ブラケット・W・M17	131143	5-6,5-22,5-35

索引／型式から

型　式	品　名	注文コードNo.	頁
N01863-124	スライド70ブラケット・W・M17	131144	5-7,5-23,5-36
N01863-201	スライドブラケット・φ12	131145	5-5,5-15
N01863-202	スライドワッシャー・φ8/φ12	131146	5-7,5-24
N01863-203	スライド40ブラケット・M5	131147	5-6,5-21,5-35
N01863-204	スライド70ブラケット・M5	131148	5-7,5-23,5-36
N01863-205	スライドブラケット・φ20	131149	5-5,5-15
N01863-206	スライドワッシャー・φ20	131150	5-7,5-24
N01863-207	スライドブラケット・φ8	131151	5-5,5-15
N01863-208	スライド40ブラケット・φ8	131152	5-6,5-22,5-35
N01863-209	スライド70ブラケット・φ8	131153	5-7,5-23,5-36
N01863-210	スライド40ブラケット・PT1/8	131154	5-6,5-21,5-35
N01863-211	スライド70ブラケット・PT1/8	131155	5-7,5-23,5-36
N01863-212	スライド40ブラケット・M6	131156	5-6,5-21,5-35
N01863-213	スライド70ブラケット・M6	131157	5-7,5-23,5-36
N01863-214	スライド40ブラケット・M3	131158	5-6,5-21,5-35
N01863-217	スライド70ブラケット・M3	131159	5-7,5-23,5-36
N01864-101A	ローテーションブラケット・φ12・8B	131600	5-6,5-20
N01864-102A	ローテーションブラケット・φ12・12B	131605	5-6,5-20
N01864-103A	ローテーションブラケット・φ8・8B	131606	5-6,5-19
N01864-201	ローテーションブラケット・φ8・M10A	131435	5-6,5-20
N01864-202	ローテーションブラケット・φ8・M5A	131164	5-6,5-20
N01864-204	ローテーションブラケット・φ12・PT1/8A	131166	5-6,5-20
N01864-205	ローテーションブラケット・φ8・M12A	131433	5-6,5-20
N01864-301	ローテーションブラケット・φ12・12A	131168	5-6,5-20
N01864-301L	ローテーションブラケット・φ12・12AL	131567	5-6,5-20
N01864-302	ローテーションブラケット・φ12・8A	131169	5-6,5-20
N01864-303	ローテーションブラケット・φ8・8A	131170	5-6,5-19
N01864-304	ローテーションブラケット・φ20・20A	131171	5-6,5-20
N01864-304L	ローテーションブラケット・φ20・20AL	131568	5-6,5-20
N01864-305-2	ローテーションブラケット・M10・8A	131434	5-6,5-19
N01864-306	ローテーションBKT・M12・12A	131173	5-2,5-6,5-19
N01864-307	ローテーションブラケット・M17・20A	131174	5-6,5-19
N01864-401	ローテーションブラケット・PT1/8・8A	131175	5-6,5-19
N01866-101	ブラケット・T・φ12・MCD用	131176	5-5,5-17
N01866-102	ブラケット・T・φ8・UMCD用	131177	5-5,5-17
N01866-103A	ブラケット・T・φ20・MCD用	131554	5-5,5-17
N01866-201	ブラケット・L・φ12・MCD用	131179	5-5,5-17
N01866-202	ブラケット・L・φ8・UMCD用	131180	5-5,5-17
N01866-301	ブラケット・TH・φ12・MCD用	131181	5-5,5-17
N01866-302	ブラケット・TH・φ8・UMCD用	131182	5-5,5-17
N01866-303	ブラケット・TH・φ20・MCD用	131183	5-5,5-18
N01866-401	ブラケット・TV・φ12・MCD用	131184	5-5,5-18
N01866-402	ブラケット・TV・φ8・UMCD用	131185	5-5,5-18
N01866-403	ブラケット・TV・φ20・MCD用	131186	5-5,5-18
N01866-501	チャックブラケット・TH・φ12	131187	5-5,5-16
N01866-502	チャックブラケット・TH・φ8	131188	5-5,5-16
N01867-101	センサーブラケット・φ12	131189	5-5,5-16
N01868-101	サクションローテ#A・φ12	131191	5-6,5-21
N01868-102	サクションローテ#B・M5・φ12	131192	5-6,5-21
N01868-104	サクションローテ#A・φ8	131194	5-6,5-21
N01868-301	ブッシュ・φ12φ8	131196	5-7,5-25
N01868-302	ブッシュ・φ20φ8	131197	5-7,5-25
N01868-303	ブッシュ・φ20φ12	131198	5-7,5-25
N01868-305	ブッシュナット・φ20・PT1/8	131199	5-7,5-25
N01868-401	ブッシュナット・φ8・M5	131200	5-7,5-25
N01868-402	ブッシュナット・φ12・M10	131201	5-7,5-25
N01868-403	ブッシュナット・φ12・M5	131202	5-7,5-25
N01868-407	ブッシュナット・M5-M3	131204	5-7,5-25
N01868-409	ブッシュナット・φ20・M12	131205	5-7,5-25
N01868-410	ブッシュナット・φ8・M6	131206	5-7,5-25
N01868-411	ブッシュナット・φ12・PT1/8	131207	5-7,5-25
N01868-501	ストレートコネクター・φ8	131488	5-4,5-13
N01868-502	ストレートコネクター・φ12	131489	5-4,5-13
N01868-503	ストレートコネクター・φ20	131490	5-4,5-13
N01871-101	90度フラットA	131218	2-29,2-41
N01871-102	90度フラットB	131479	2-29,2-41,2-42
N01891-201	吸着金具アタッチヘッド・M3・マイクロ	131316	3-23,3-33
N01892-201	吸着アタッチヘッド・M5・ミニ用	131208	3-30,3-33
N01892-301	吸着アタッチヘッド・M5・スモール用	131209	3-30,3-33
N01902-004	アルミエンドキャップ・10-20	131213	5-35
N01902-005	アルミエンドキャップ・25-25	131214	5-35
N01902-006	アルミエンドキャップ・25-50	131215	5-35
N01911-101-102SET	コネクター25・セットA	131224	5-35
N01911-103	クロスコネクター・25	131019	5-35
N01911-104	シリンダコネクター25・A	131020	5-35
N01911-105	シリンダコネクター25・B	131021	5-35
N01911-201-203SET	コネクター20・セットB	131221	5-35
N01911-204-205SET	コネクター20・セットC	131222	5-34,5-35
N01911-206	クロスコネクター・20	131028	5-35
N01911-207	コネクター20・F	131029	5-35
N01911-208-106-201SET	クロスコネクター・20/25・セットA	131223	5-35
N01911-209	コネクター20・G	131031	5-35
N01911-301	クロスコネクター・50	131032	5-35
N01911-401	クロスコネクター・25/50	131033	5-35
N01911-402	リンクブラケット25/50	131034	5-36
N01912-103	コネクターブロック25・C	131035	5-35
N01912-104	コネクターブロック25・D	131036	5-35

型　式	品　名	注文コードNo.	頁
N01912-105	コネクターブラケット25・E	131037	5-36
N01912-106	コネクターブロック・ライト	131038	5-35
N01912-202	コネクターブロック・GCYL用	131039	5-35
N01912-203	コネクターブロック50・B	131040	5-35
N01912-301	コネクターブロック25/50・A	131041	5-35
N01913-101	コネクタープレート25・A	131406	5-37
N01913-102	コネクタープレート25・B	131407	5-37
N01913-103	コネクタープレート25・C	131405	5-37
N01913-104	コネクタープレート25・D	131408	5-37
N01913-106	コネクタープレート25・F	131047	5-37
N01913-107	コネクタープレート25・G	131411	5-37
N01913-108	コネクタープレート25・H	131412	5-37
N01913-201	コネクタープレート20・A	131413	5-37
N01913-301	コネクタープレート50・A	131051	5-37
N01913-302	コネクタープレート50・B	131415	5-37
N01913-401	コネクタープレート25/50・A	131416	5-37
N01914-101	ナット・M6・2P・15	131054	5-37
N01914-102	ナット・M6・2P・12	131055	5-37
N01914-103	ナット・M6	131056	5-37
N01914-104	ナット・M6・3P・15	131057	5-37
N01914-105	ナット・M6・2P・20	131058	5-37
N01914-106	ナット・M6・2P・25	131059	5-37
N01914-107	ナット・M6・3P・30	131060	5-37
N01914-108	ナット・M4	131061	5-37
N01914-201	ナット・M4・2P・38、M3・2P・20	131062	5-37
N01914-202	ナット・M4・2P・32、M5・2P・28	131063	5-37
N01915-101	ローテーションブラケット・φ20	131064	5-6,5-19,5-37
N01915-102	スイングBKT	131065	5-5,5-15,5-36
N01915-103	シリンダー BKT・φ20	131066	5-5,5-15,5-36
N01915-105	チャックブラケット・φ12	131067	5-5,5-16,5-36
N01915-106	ブラケット・W・φ12	131068	5-5,5-18,5-37
N01915-107	ブラケット・W・φ20	131069	5-6,5-19,5-37
N01915-108	ブラケット・W・φ8	131070	5-5,5-18,5-36
N01915-109	ブラケット・φ12	131071	5-5,5-18,5-36
N01915-110	ブラケット・φ20	131072	5-5,5-18,5-36
N01915-111	ブラケット・φ8	131073	5-5,5-18,5-36
N01915-112	シリンダー BKT・φ12	131074	5-5,5-15,5-36
N01915-113	シリンダー BKT・φ8	131075	5-5,5-14,5-36
N01915-201	センサーブラケット	131077	5-5,5-16,5-36
N01915-301	ニッパーブラケット・A	131078	5-5,5-16
N01915-302	ニッパーブラケット・B	131216	5-5,5-16
N01915-303	ニッパーブラケット・C	131080	5-5,5-16
N01915-304	ニッパーブラケット・D	131081	5-5,5-17,5-36
N01915-305	ニッパーブラケット・E	131082	5-5,5-17,5-36
N01915-401	ブラケット・NCON	131083	5-6,5-19,5-36
N01916-201	ガイドバー・100	131084	5-37
N01916-202	ガイドバー・200	131085	5-37
N01918-102	ワッシャーA・レッツジョイント用	131087	5-37
N01918-103	ワッシャーB・レッツジョイント用	131088	5-37
N01918-104	ジョイント・レッツジョイント用	131089	5-37
N01918-201	サクションリンクブラケット・M12	131090	5-36
N01918-301	アタッチプレート・A	131091	5-37
N10L1S	替刃・GT-NS、NR10用	130218	4-28
N10L2S	替刃・GT-NS、NR10用	130219	4-28
N10LAP	替刃・GT-10L樹脂用	130724	4-28
N10LPF	替刃・GT-10Lフラット切断用	130725	4-28
N201S	替刃・GT-NS、NR、NB20用	130220	4-28
N202S	替刃・GT-NS、NR、NB20用	130221	4-28
N203S	替刃・GT-NS、NR、NB20用	130222	4-28
N206S	替刃・GT-NS、NR、NB20用	130265	4-28
N207SA	替刃・GT-NS、NR、NB20用	131602	4-28
N20AE	替刃・GT-20クイキリ樹脂用	130727	4-28
N20AH	替刃・GT-NS、NR、NB20用	131467	4-28
N20AJ	替刃・GT-NS、NR、NB20用	130697	4-28
N20AJL	替刃・GT-NS、NR、NB20用	130655	4-28
N20AK249	替刃・GT-NS、NR、NB20、30	131469	4-29
N20AML1498	替刃・GT-NS、NR、NB20用	131466	4-29
N20AMR1499	替刃・GT-NS、NR、NB20用	131468	4-29
N20AP	替刃・GT-NS、NR、NB20樹脂用	130680	4-28
N20PF	替刃・GT-20Lフラット樹脂用	130726	4-28
N301S	替刃・GT-NS、NR、NB30用	130225	4-29
N303SA	替刃・GT-NS、NR、NB30用	131601	4-29
N30AE	替刃・GT-NS、NR、NB30クイキリ樹脂用	130729	4-29
N30AJ	替刃・GT-NS、NR、NB30用	130795	4-29
N30AJL	替刃・GT-NS、NR、NB30用	131470	4-29
N30AP	替刃・GT-NS、NR、NB30樹脂用	130329	4-29
N30PF	替刃・30Lフラット切断用	130730	4-29
NC/NW-10ヨウ (J09420-016-1)	スライドスプリング	130257	4-19
NC/NW-10ヨウ (J09420-014-3)	ピストン用スプリング	130766	4-19
NC/NW-10ヨウ	取付金具・ミニエアーニッパー用	130216	4-20
NC/NW-20.20R (J07930-013-1)	ピストン用スプリング	130770	4-19
NC/NW-20.35 (J07930-015-0)	スライドスプリング	130251	4-19
NC/NW-20ヨウ	取付金具・ミニエアーニッパー用	130162	4-20
NC/NW-35ヨウ	取付金具・ミニエアーニッパー用	130163	4-20
NCON-20W	コンテナシリンダー・複動型	130707	2-18,2-20
NCON-40W	コンテナシリンダー・複動型	130708	2-18,2-20
NCON-40WK	コンテナシリンダー・強化型・複動型	130869	2-18,2-20

型　式	品　名	注文コードNo.	頁
NCON-80W	コンテナシリンダー・複動型	130829	2-18,2-20
NCON-CP-01	当板・ミニコン用	131256	2-24,2-25
NCON-CP-02	当板・ミニコン用	131257	2-24,2-25
NCON-CP-03	当板・ミニコン用	131258	2-24,2-25
NCON-CP-04	当板・ミニコン用	131259	2-24,2-25
NCON-CP-05	当板・ミニコン用	131260	2-24,2-25
NCON-CP-06A	当板・ミニコン用	131677	2-24,2-25
NCON-M10S	ミニコンテナシリンダー・単動型	131014	2-18,2-19
NCON-M10W	ミニコンテナシリンダー・複動型	130709	2-18,2-19
NCON-M15S	ミニコンテナシリンダー・単動型	131015	2-18,2-19
NCON-M15W	ミニコンテナシリンダー・複動型	130710	2-18,2-19
NCON-M20S	ミニコンテナシリンダー・単動型	131016	2-18,2-19
NCON-M20W	ミニコンテナシリンダー・複動型	130711	2-18,2-19
NCON-M25W	ミニコンテナシリンダー・複動型	130712	2-18,2-19
NCON-M30W	ミニコンテナシリンダー・複動型	130713	2-18,2-19
NE10AJ	替刃・GT-NT10用	130311	4-23
NE5AJ	替刃・GT-NT05用	130310	4-23
NF	継手	190107	6-5
NGCYL20*100	コンテナシリンダー・複動型・ガイド付	131690	2-18,2-22
NGCYL20*20	コンテナシリンダー・複動型・ガイド付	131686	2-18,2-22
NGCYL20*40	コンテナシリンダー・複動型・ガイド付	131687	2-18,2-22
NGCYL20*50	コンテナシリンダー・複動型・ガイド付	131688	2-18,2-22
NGCYL20*75	コンテナシリンダー・複動型・ガイド付	131689	2-18,2-22
NKH20XL-25	ヒートニッパー・エアーハイドロタイプ	131709	4-22,4-30
NKJ2.6-5 (M2.6*5)	十字穴付ナベ小ネジ(ステンレス)	123448	1-19,6-15
NP-RTB-NR10	ローテーションBKT・NR10ヨウ	131712	4-25
NP-RTB-NR20	ローテーションBKT・NR20ヨウ	131713	4-25
NP-RTB-NR30	ローテーションBKT・NR30ヨウ	131714	4-25
NPB10	パッキン	131773	1-30
NS20U	スプルーカットユニット	131565	4-22,4-24
NS20UR	スプルーカットユニット	131717	4-22,4-24
NT03AJ	替刃・GT-NT03用	130403	4-23
NT20AJ	替刃・GT-NT20用	130404	4-23
NW/NC-10ヨウ	ピストン	130767	4-19
NW/NC-20.20Rヨウ	ピストン	130768	4-19
NW/NC-35.35Rヨウ	ピストン	130769	4-19
NW-10ヨウ	刃先スプリング・ミニエアーニッパー用	130744	4-19
NW-20R.35R (J0793R-004-0)	スライドスプリング	131255	4-19
NW-35.35Rヨウ (NO-3506N-1)	ピストン用スプリング	130771	4-19
NW-50ヨウ	取付金具・ミニエアニッパー用	131621	4-20
NW-50.50R (LX0153-110)	ピストン用パッキン	131616	4-19
NW-50.50R (LX0153-111)	ピストン用スプリング	131617	4-19
NW-50.50R	刃先スプリング・ミニエアーニッパー用	131618	4-19
NW-50.50Rヨウ	ピストン	131654	4-19
NW1-10.10R (LX0125-001-0)	ピストン用パッキン	131614	4-19
NW1-35.35R (LX0107-001-0)	ピストン用パッキン	131487	4-19
NW1-50	ミニエアニッパー・本体・正刃付	131771	4-3,4-8
NW1-50R	ミニエアニッパー・本体・逆刃付	131772	4-3,4-8
NW2-20.35ヨウ	刃先スプリング・ミニエアーニッパー用	131536	4-19
NW2-20.20R (LX0145-003-0)	ピストン用パッキン	131615	4-19
NW3-10	ミニエアニッパー・本体・正刃付	131626	4-3,4-4
NW3-101	ミニエアニッパー・本体・薄刃付	131627	4-3,4-4
NW3-10R	ミニエアニッパー・本体・逆刃付	131628	4-3,4-4
NW3-20	ミニエアニッパー・本体・正刃付	131629	4-3,4-4
NW3-20-BAST	ミニエアニッパー・正刃・刃開調整付	131724	4-3,4-4
NW3-20-V001S	ミニエアニッパー・本体・長刃付	131632	4-3,4-5
NW3-201	ミニエアニッパー・本体・薄刃付	131630	4-3,4-4
NW3-20-01C	ミニエアニッパー・本体・クイキリ刃付	131634	4-3,4-6
NW3-20R	ミニエアニッパー・本体・逆刃付	131631	4-3,4-5
NW3-20R-BAST	ミニエアニッパー・逆刃・刃開調整付	131725	4-3,4-5
NW3-20R-V001S	ミニエアニッパー・本体・逆長刃付	131633	4-3,4-5
NW3-35	ミニエアニッパー・本体・正刃付	131643	4-3,4-6
NW3-35-01C	ミニエアニッパー・本体・クイキリ刃付	131647	4-3,4-7
NW3-35-BAST	ミニエアニッパー・正刃・刃開調整付	131722	4-3,4-6
NW3-35-V001S	ミニエアニッパー・本体・長刃付	131645	4-3,4-7
NW3-35R	ミニエアニッパー・本体・逆刃付	131644	4-3,4-6
NW3-35R-BAST	ミニエアニッパー・逆刃・刃開調整付	131723	4-3,4-7
NW3-35R-V001S	ミニエアニッパー・本体・逆長刃付	131646	4-3,4-7
NW-ADJBKT	ニッパー調整金具	131732	4-21
NW-MOUNT12-20	ニッパー取付金具12	131770	4-21
O			
OA1-SA	チャックワンタッチ・手動・ロボット側	140290	1-2,1-3
OA1-SAI	チャックワンタッチ・手動・ツール側	140257	1-2,1-3
OA2-LA	チャックワンタッチ・手動・ロボット側	140291	1-2,1-4
OA-LAI	チャックワンタッチ・手動・ツール側	140155	1-2,1-4
OA-SSI	チャックワンタッチ・手動・ツール側	140151	1-2,1-3
OA-SSI (SUS)	チャックワンタッチ・ステンレス・ツール側	140272	1-2,1-5
OA-SSL	チャックワンタッチ・手動・ロボット側	140219	1-2,1-3
OA-SSL (SUS)	チャックワンタッチ・ステンレス・ロボット側	140271	1-2,1-5
OC-LA	チャックワンタッチ金具(本体側)	140042	1-2,1-5
OC-LAII	チャックワンタッチ金具(チャック側)	140043	1-2,1-5
OM-1	マイクロケース	140039	6-19
OM-50	チャックワンタッチ・手動・ロボット側	140382	1-6
OM-50I	チャックワンタッチ・手動・ツール側	140383	1-6
OM-90	チャックワンタッチ・手動・ロボット側	140384	1-6,1-7
OM-90I	チャックワンタッチ・手動・ツール側	140385	1-6,1-7
OMR-CBX20	プローブコネクター取付ブラケット	140388	1-7

型　式	品　名	注文コードNo.	頁
OX-005A	多関節用ツールチェンジャー・ロボット側	140310	1-24,1-25
OX-005AA	エアーオプション(OX用)	140326	1-30
OX-005AI	多関節用ツールチェンジャー・ツール側	140315	1-24,1-25
OX-005AIA	エアーオプション(OX用)	140327	1-30
OX-03A	多関節用ツールチェンジャー・ロボット側	140235	1-24,1-25
OX-03AI	多関節用ツールチェンジャー・ツール側	140236	1-24,1-25
OX-05A	多関節用ツールチェンジャー・ロボット側	140237	1-24,1-25
OX-05AI	多関節用ツールチェンジャー・ツール側	140238	1-24,1-25
OX-10B	多関節用ツールチェンジャー・ロボット側	140262	1-24,1-26
OX-10BI	多関節用ツールチェンジャー・ツール側	140263	1-24,1-26
OX-120A	多関節用ツールチェンジャー・ロボット側	140373	1-24,1-28
OX-120AI	多関節用ツールチェンジャー・ツール側	140374	1-24,1-28
OX-20B	多関節用ツールチェンジャー・ロボット側	140292	1-24,1-26
OX-20BA	エアーオプション(OX用)	140296	1-30
OX-20BI	多関節用ツールチェンジャー・ツール側	140293	1-24,1-26
OX-20BIA	エアーオプション(OX用)	140297	1-30
OX-230A	多関節用ツールチェンジャー・ロボット側	140314	1-24,1-28
OX-230AI	多関節用ツールチェンジャー・ツール側	140319	1-24,1-28
OX-35AI	多関節用ツールチェンジャー・ツール側	140316	1-24,1-27
OX-35ATI	多関節用ツールチェンジャー・ツール側	140317	1-24,1-29
OX-35B	多関節用ツールチェンジャー・ロボット側	140398	1-24,1-27
OX-35BT	多関節用ツールチェンジャー・ロボット側	140399	1-24,1-29
OX-60A	多関節用ツールチェンジャー・ロボット側	140313	1-24,1-27
OX-60AI	多関節用ツールチェンジャー・ツール側	140318	1-24,1-27
OX-60AA	エアーオプション(OX用)	140342	1-30
OX-60AIA	エアーオプション(OX用)	140343	1-30
OX-DPS09A	D-SUB＆プローブコネクタ・ロボット側	140324	1-19
OX-DPS09A-I	D-SUB＆プローブコネクタ・ツール側	140325	1-19
OX-DPS09WCNP	WSB用コネクタープレート	140303	1-19
OX-DS09	D-SUBコネクター・OX用	140172	1-18,1-32
OX-DS09-H	D-SUBケーブル・OX用	140168	1-18,1-32
OX-DS09-I	D-SUBコネクター・OX用	140171	1-18,1-32
OX-DS09-I-H	D-SUBケーブル・OX用	140167	1-18,1-32
OX-DS09CNP	コネクタープレート	140289	1-19
OX-DS09P-I-H	D-SUBケーブル・OX用	140202	1-18,1-32
OX-DS09P-I-H (1.5M)	D-SUBケーブル・OX用1.5m	140364	1-18,1-32
OX-DS09PL-I-H	D-SUBケーブルL・OX用	140204	1-18,1-32
OX-DS09PL-I-H (1.5M)	D-SUBケーブルI・OX用1.5m	140365	1-18,1-32
OX-DS09S-H	D-SUBケーブル・OX用	140197	1-18,1-32
OX-DS09S-H (1.5m)	D-SUBケーブル・OX用1.5m	140247	1-18,1-32
OX-DS09SL-H	D-SUBケーブルL・OX用	140203	1-18,1-32
OX-DS09SL-H (1.5m)	D-SUBケーブルL・OX用1.5m	140248	1-18,1-32
OX-DS15	D-SUBコネクター・OX用	140174	1-18,1-32
OX-DS15-H	D-SUBケーブル・OX用	140170	1-18,1-32
OX-DS15-I	D-SUBコネクター・OX用	140173	1-18,1-32
OX-DS15-I-H	D-SUBケーブル・OX用	140169	1-18,1-32
OX-DS15-I-WS	WSB用D-SUBコネクター・ツール側	140305	1-19
OX-DS15-WS	WSB用D-SUBコネクター・ロボット側	140304	1-19
OX-LAP	OXピストンユニット(LA用)	140250	1-22
OX-LB	ツールチェンジャー・ロボット側	140183	1-9,1-12
OX-LB-30	ツールチェンジャー・ロボット側	140228	1-10,1-16
OX-LBI	ツールチェンジャー・ツール側	140186	1-9,1-12
OX-LBA	エアーオプション(OX用)	140195	1-17,1-22
OX-LBA1	エアーオプション(OX用)	140253	1-17
OX-LBA3	エアーオプション(OX用)	140287	1-17
OX-LBF	ツールチェンジャー・ロボット側	140274	1-9,1-13
OX-LBFI	ツールチェンジャー・ツール側	140273	1-9,1-13
OX-LBFN	ツールチェンジャー・ロボット側	140258	1-9,1-13
OX-LBFNI	ツールチェンジャー・ツール側	140259	1-9,1-13
OX-LBIA	エアーオプション(OX用)	140196	1-17,1-22
OX-LBIA1	エアーオプション(OX用)	140254	1-17
OX-LBIA3	エアーオプション(OX用)	140288	1-17
OX-LBN	ツールチェンジャー・ロボット側	140231	1-9,1-12,1-22
OX-LBN-30	ツールチェンジャー・ロボット側	140279	1-10,1-16,1-22
OX-LBNI	ツールチェンジャー・ツール側	140232	1-9,1-12,1-22
OX-PL09	プローブコネクター(ハンダ)・ロボット側	140220	1-19
OX-PL09-I	プローブコネクター(ハンダ)・ツール側	140221	1-19
OX-PLA-07	プローブコネクター(ハンダ)・ロボット側	140286	1-19
OX-PLA-07-I	プローブコネクター(ハンダ)・ツール側	140285	1-19
OX-PS15	プローブコネクター(ハンダ)・ロボット側	140361	1-19
OX-PS15-I	プローブコネクター(ハンダ)・ツール側	140360	1-19
OX-SCA-10	エアーオプション(OX用)	140391	1-17
OX-SCIA-10	エアーオプション(OX用)	140392	1-17
OXR-CBX24	プローブコネクター取付ブラケット	140344	1-31
OXR-DPS09	D-SUBコネクタ&プローブコネクタ・ロボット側	140190	1-31
OXR-DPS09-I	D-SUBコネクタ&プローブコネクタ・ツール側	140192	1-31
OXR-MPS0508	プローブコネクター05A・ロボット側	140393	1-31
OXR-MPS0508-I	プローブコネクター05A・ツール側	140395	1-31
OXR-MPS1304	プローブコネクター13A・ロボット側	140394	1-31
OXR-MPS1304-I	プローブコネクター13A・ツール側	140396	1-31
OXR-PCS	プローブコネクター取付スペーサー	140397	1-31
OXR-PS06	OX-005用コネクター(ロボット側)	140328	1-31
OXR-PS06-I	OX-005用コネクター(ツール側)	140329	1-31
OXR-PS16	プローブコネクター・ロボット側	140264	1-31
OXR-PS16-I	プローブコネクター・ツール側	140265	1-31
OXR-PSH11	プローブコネクター・ロボット側	140362	1-31
OXR-PSH11-I	プローブコネクター・ツール側	140363	1-31

索引／型式から

型　式	品　名	注文コードNo.	頁
OXR-RS04R-03	ワイヤレスコネクター 4P・ロボット側	140320	1-32
OXR-RS04R-10	ワイヤレスコネクター 4P・ロボット側	140321	1-32
OXR-RS04T-03I	ワイヤレスコネクター 4P・ツール側	140322	1-32
OXR-RS04T-10I	ワイヤレスコネクター 4P・ツール側	140323	1-32
OXR-RS12R-20	ワイヤレスコネクター 12P・ロボット側	140330	1-32
OXR-RS12T1-20I	ワイヤレスコネクター 12P・ツール側	140379	1-32
OX-RS04R-SB	ワイヤレスコネクター 4P・ロボット側	140306	1-19
OX-RS04T-SBI	ワイヤレスコネクター 4P・ツール側	140307	1-19
OX-RS12R-LB	ワイヤレスコネクター 12P・ロボット側	140308	1-19
OX-RS12T1-LBI	ワイヤレスコネクター 12P・ツール側	140378	1-19
OX-SAP	OXピストンユニット（SA用）	140249	1-22
OX-SB	ツールチェンジャー・ロボット側	140181	1-9,1-11
OX-SBI	ツールチェンジャー・ツール側	140182	1-9,1-11
OX-SBIA	エアーオプション（OX用）	140194	1-17,1-22
OX-SBA	エアーオプション（OX用）	140193	1-17,1-22
OX-SBA1	エアーオプション（OX用）	140251	1-17
OX-SBH	ツールチェンジャー・ロボット側	140275	1-9,1-14
OX-SBHI	ツールチェンジャー・ツール側	140276	1-9,1-14
OX-SBHN	ツールチェンジャー・ロボット側	140260	1-9,1-14
OX-SBHNI	ツールチェンジャー・ツール側	140261	1-9,1-14
OX-SBIA1	エアーオプション（OX用）	140252	1-17
OX-SBN	ツールチェンジャー・ロボット側	140225	1-9,1-11,1-22
OX-SBN-30	ツールチェンジャー・ロボット側	140345	1-10,1-16,1-22
OX-SBNI	ツールチェンジャー・ツール側	140226	1-9,1-11,1-22
OX-SBS	ツールチェンジャー・ロボット側	140233	1-9,1-15
OX-SBSI	ツールチェンジャー・ツール側	140234	1-9,1-15
OX-SBY	ツールチェンジャー・ロボット側	140217	1-9,1-14
OX-SBYI	ツールチェンジャー・ツール側	140218	1-9,1-14
OX-SBYN	ツールチェンジャー・ロボット側	140229	1-9,1-14
OX-SBYNI	ツールチェンジャー・ツール側	140230	1-9,1-14
OX-SSB	ツールチェンジャー・ロボット側	140266	1-9,1-11
OX-SSBA	エアーオプション（OX用）	140294	1-17
OX-SSBI	ツールチェンジャー・ツール側	140268	1-9,1-11
OX-SSBIA	エアーオプション（OX用）	140295	1-17
OX-SSBN	ツールチェンジャー・ロボット側	140280	1-9,1-11
OX-SSBNI	ツールチェンジャー・ツール側	140281	1-9,1-11
OX-WLB	ツールチェンジャー・ロボット側	140184	1-10,1-13
OX-WLB-30	ツールチェンジャー・ロボット側	140283	1-10,1-16
OX-WLBI	ツールチェンジャー・ツール側	140187	1-10,1-13
OX-WLBN	ツールチェンジャー・ロボット側	140277	1-10,1-13,1-22
OX-WLBN-30	ツールチェンジャー・ロボット側	140267	1-10,1-16,1-22
OX-WLBNI	ツールチェンジャー・ツール側	140278	1-10,1-13,1-22
OX-WSB	ツールチェンジャー・ロボット側	140299	1-10,1-12
OX-WSBI	ツールチェンジャー・ツール側	140301	1-10,1-12
OX-WSBN	ツールチェンジャー・ロボット側	140300	1-10,1-12,1-22
OX-WSBNI	ツールチェンジャー・ツール側	140302	1-10,1-12,1-22
P			
P-20	増圧ユニット	150793	4-22,4-24
P-30	増圧ユニット	150786	4-22,4-24
P8（NBR-70）	パッキン	152689	1-30
PB1-C	押しボタンキャップ	152307	6-11
PB1-E	押ボタン型バルブ	152308	1-18,1-30,6-11
PBW1-E	手動押ボタン	152306	1-18,1-30,6-11
PF	継手	190106	6-5
PF-3	継手	010474	6-5
PF-M4	継手	151349	6-5
PHI.11	ステンレス鋼球	152755	1-30
PLF1M-C	タグ付インシュロック（100本入）	152324	6-10
R			
RBF	継手	190112	6-6
RBF-1	継手	190113	6-6
RCA12	樹脂固定φ12（タイバンド）	171210	5-3,5-8,6-10,7-2
RCA20	樹脂固定φ20（タイバンド）	171211	5-3,5-8,6-10,7-2
R-CAP-12	パイプエンドキャップ（黒）・φ12	171339	5-3,5-9,7-2
R-CAP-20	パイプエンドキャップ（黒）・φ20	171340	5-3,5-9,7-2
R-CAP-8	パイプエンドキャップ（黒）・φ8	171338	5-3,5-9
RCB12	樹脂固定φ12（M4）	171212	5-3,5-8,6-10,7-2
RCB20	樹脂固定φ20（M4）	171213	5-3,5-8,6-10,7-2
RHK10-150	ロボットハンド	171372	5-51
RHK10-200	ロボットハンド	171373	5-51
RHK10-250	ロボットハンド	171374	5-51
RHK10-FA	取付フランジ	171375	5-51
RHK10-FB	取付フランジ	171376	5-51
RM-08	ランナーモジュール（チャック無）	171227	2-25,2-35
RM-12	ランナーモジュール（チャック無）	171228	2-25,2-35
RM-20	ランナーモジュール（チャック無）	171229	2-25,2-35
RMCV-0 0.3SQ*3C 5M	3芯ケーブル（5m巻き袋詰め）	171292	6-33
RSR	レギュレーター	190009	6-11
S			
S10*20*1500	レッツSUS・角パイプ	185124	5-43
S25*25*1500	レッツSUS・角パイプ	185125	5-43
S6（C00503-A00X8）	パッキン	184474	1-18,1-30
S-ATBR 10-20-M6	アタッチブラケット・10-20・M6	185128	5-44

型　式	品　名	注文コードNo.	頁
SAWANE5115	コイルスプリング	185221	1-18
SBEF-PL-110*45	クリップマウント	183990	3-46,3-49
S-BR10 MCD	角ブラケット・10・MCD	185132	5-45
S-BR20 MCD	角ブラケット・20・MCD	185133	5-45
S-BR25 MCD	角ブラケット・25・MCD	185134	5-45
S-CAP 10-20	パイプエンドキャップ10*20	185219	5-43
S-CAP 25-25	パイプエンドキャップ25*25	185218	5-43
S-CBL25-10-20	変換ブロック・25-10-20	185136	5-45
S-CBL25-D20	変換ブロック・25-φ20	185135	5-45
SCO	スピコン	190002	6-12
S-CROSS 10-20	角クロスコネクター・10-20	185126	5-44
S-CROSS 25-25	角クロスコネクター・25-25	185127	5-44
SFG 12 HT1	吸着パッド（2.5段マークレスゴム）	183902	3-21
SFG 12 SI	吸着パッド（2.5段シリコンゴム）	183924	3-21
SFG 14 HT1	吸着パッド（2.5段マークレスゴム）	183903	3-21
SFG 14 SI	吸着パッド（2.5段シリコンゴム）	183925	3-21
SFG 18 HT1	吸着パッド（2.5段マークレスゴム）	183904	3-21
SFG 18 SI	吸着パッド（2.5段シリコンゴム）	184085	3-21
SFG 20 HT1	吸着パッド（2.5段マークレスゴム）	183905	3-21
SFG 20 SI	吸着パッド（2.5段シリコンゴム）	183926	3-21
SFG 25 HT1	吸着パッド（2.5段マークレスゴム）	183906	3-21
SFG 25 SI	吸着パッド（2.5段シリコンゴム）	183927	3-21
SFG 32 HT1	吸着パッド（2.5段マークレスゴム）	183907	3-21
SFG 32 SI	吸着パッド（2.5段シリコンゴム）	183928	3-21
SFG 42 HT1	吸着パッド（2.5段マークレスゴム）	183908	3-21
SFG 42 SI	吸着パッド（2.5段シリコンゴム）	183929	3-21
SFG 5 SI	吸着パッド（2.5段シリコンゴム）	183921	3-21
SFG 52 SI	吸着パッド（2.5段シリコンゴム）	183930	3-21
SFG 62 SI	吸着パッド（2.5段シリコンゴム）	183931	3-21
SFG 7 SI	吸着パッド（2.5段シリコンゴム）	183922	3-21
SFG 9 HT1	吸着パッド（2.5段マークレスゴム）	183901	3-21
SFG 9 SI	吸着パッド（2.5段シリコンゴム）	183923	3-21
SFGA 11 HT1	吸着パッド（1.5段マークレスゴム）	183865	3-21
SFGA 11 SI	吸着パッド（1.5段シリコンゴム）	183883	3-21
SFGA 14 HT1	吸着パッド（1.5段マークレスゴム）	183866	3-21
SFGA 14 SI	吸着パッド（1.5段シリコンゴム）	183884	3-21
SFGA 16 HT1	吸着パッド（1.5段マークレスゴム）	183867	3-21
SFGA 16 SI	吸着パッド（1.5段シリコンゴム）	183885	3-21
SFGA 20 HT1	吸着パッド（1.5段マークレスゴム）	183868	3-21
SFGA 20 SI	吸着パッド（1.5段シリコンゴム）	183886	3-21
SFGA 22 HT1	吸着パッド（1.5段マークレスゴム）	183869	3-21
SFGA 22 SI	吸着パッド（1.5段シリコンゴム）	183887	3-21
SFGA 25 HT1	吸着パッド（1.5段マークレスゴム）	183870	3-21
SFGA 25 SI	吸着パッド（1.5段シリコンゴム）	183888	3-21
SFGA 33 HT1	吸着パッド（1.5段マークレスゴム）	183871	3-21
SFGA 33 SI	吸着パッド（1.5段シリコンゴム）	183889	3-21
SFGA 43 HT1	吸着パッド（1.5段マークレスゴム）	183872	3-21
SFGA 43 SI	吸着パッド（1.5段シリコンゴム）	183890	3-21
SFGA 53 HT1	吸着パッド（1.5段マークレスゴム）	183873	3-21
SFGA 53 SI	吸着パッド（1.5段シリコンゴム）	183891	3-21
SFGA 63 SI	吸着パッド（1.5段シリコンゴム）	183892	3-21
SFM-76/22-SW-10-B	真空グリッパー・76×22・10mm	183977	3-44,8-3
SFMSEAL76/22SW10BW/OV	スポンジシール・76×22バルブ無	183978	3-44,8-3
SFSG 12 HT1-M5 M	ベローズパッド・マークレス・青2.5段	183894	3-18
SFSG 12 SI-M5 M	ベローズパッド・シリコン・白透2.5段	183912	3-18
SFSG 14 HT1-M5 M	ベローズパッド・マークレス・青2.5段	183895	3-18
SFSG 14 SI-M5 M	ベローズパッド・シリコン・白透2.5段	183913	3-18
SFSG 18 HT1-M5 M	ベローズパッド・マークレス・青2.5段	183896	3-18
SFSG 18 SI-M5 M	ベローズパッド・シリコン・白透2.5段	183914	3-18
SFSG 20 HT1-M5 M	ベローズパッド・マークレス・青2.5段	183897	3-18
SFSG 20 SI-M5 M	ベローズパッド・シリコン・白透2.5段	183915	3-18
SFSG 25 HT1-PT1/8 M	ベローズパッド・マークレス・青2.5段	183898	3-18
SFSG 25 SI-PT1/8 M	ベローズパッド・シリコン・白透2.5段	183916	3-18
SFSG 32 HT1-PT1/8 M	ベローズパッド・マークレス・青2.5段	183899	3-18
SFSG 32 SI-PT1/8 M	ベローズパッド・シリコン・白透2.5段	183917	3-18
SFSG 42 HT1-PT1/8 M	ベローズパッド・マークレス・青2.5段	183900	3-18
SFSG 42 SI-PT1/8 M	ベローズパッド・シリコン・白透2.5段	183918	3-18
SFSG 5 SI-M5 M	ベローズパッド・シリコン・白透2.5段	183909	3-18
SFSG 52 SI-PT1/8 M	ベローズパッド・シリコン・白透2.5段	183919	3-18
SFSG 62 SI-PT1/8 M	ベローズパッド・シリコン・白透2.5段	183920	3-18
SFSG 7 SI-M5 M	ベローズパッド・シリコン・白透2.5段	183910	3-18
SFSG 9 HT1-M5 M	ベローズパッド・マークレス・青2.5段	183893	3-18
SFSG 9 SI-M5 M	ベローズパッド・シリコン・白透2.5段	183911	3-18
SFSGA 11 HT1-M5 M	ベローズパッド・マークレス・青1.5段	183857	3-17
SFSGA 11 SI-M5 M	ベローズパッド・シリコン・白透1.5段	183874	3-17
SFSGA 14 HT1-M5 M	ベローズパッド・マークレス・青1.5段	183858	3-17
SFSGA 14 SI-M5 M	ベローズパッド・シリコン・白透1.5段	183875	3-17
SFSGA 16 HT1-M5 M	ベローズパッド・マークレス・青1.5段	183859	3-17
SFSGA 16 SI-M5 M	ベローズパッド・シリコン・白透1.5段	183876	3-17
SFSGA 20 HT1-M5 M	ベローズパッド・マークレス・青1.5段	183860	3-17
SFSGA 20 SI-M5 M	ベローズパッド・シリコン・白透1.5段	183877	3-17
SFSGA 22 HT1-M5 M	ベローズパッド・マークレス・青1.5段	183861	3-17
SFSGA 22 SI-M5 M	ベローズパッド・シリコン・白透1.5段	183878	3-17
SFSGA 25 HT1-PT1/8 M	ベローズパッド・マークレス・青1.5段	183993	3-17
SFSGA 25 SI-PT1/8 M	ベローズパッド・シリコン・白透1.5段	183994	3-17
SFSGA 33 HT1-PT1/8 M	ベローズパッド・マークレス・青1.5段	183862	3-17
SFSGA 33 SI-PT1/8 M	ベローズパッド・シリコン・白透1.5段	183879	3-17

型 式	品 名	注文コードNo.	頁
SFSGA 43 HT1-PT1/8 M	ベローズパッド・マークレス・青1.5段	183863	3-17
SFSGA 43 SI-PT1/8 M	ベローズパッド・シリコン・白透1.5段	183880	3-17
SFSGA 53 HT1-PT1/8 M	ベローズパッド・マークレス・青1.5段	183864	3-17
SFSGA 53 SI-PT1/8 M	ベローズパッド・シリコン・白透1.5段	183881	3-17
SFSGA 63 SI-PT1/8 M	ベローズパッド・シリコン・白透1.5段	183882	3-17
SFX-120/60-SW-1.5-10-B	真空グリッパー・120×60・10mm	183979	3-44,8-3
SFXFMSEAL120/60SW10BW/OV	スポンジシール・120×60バルブ無	183980	3-44,8-3
SKM-20	SKMバインダー 100個入	183222	6-10
SKM-30	SKMバインダー 100個入	183223	6-10
SMS621H	両口スパナセット	187038	9-3
SNG-AP-10-0.8-V-10	ニードルグリッパー	186256	2-31,2-51
SNG-AP-10-1.2-V-10	ニードルグリッパー	186257	2-31,2-51
SNG-M-4-0.8	ニードルグリッパー	186255	2-31,2-51
SNT-0550	極薄スパナセット	187039	9-3
SPN130F	プラスチックニッパ（限定品）	187586	9-4
SP-S5-6	スペーサ	187128	3-40
SQ 1 SI	吸着パッド（シリコンゴム）	183840	3-21
SQ 1.5 SI	吸着パッド（シリコンゴム）	183841	3-21
SQ 10 HT1	吸着パッド（マークレスゴム）	183813	3-21
SQ 10 SI	吸着パッド（シリコンゴム）	183847	3-21
SQ 15 HT1	吸着パッド（マークレスゴム）	183814	3-21
SQ 15 SI	吸着パッド（シリコンゴム）	183848	3-21
SQ 2 SI	吸着パッド（シリコンゴム）	183842	3-21
SQ 20 HT1	吸着パッド（マークレスゴム）	183815	3-21
SQ 20 SI	吸着パッド（シリコンゴム）	183849	3-21
SQ 25 HT1	吸着パッド（マークレスゴム）	183816	3-21
SQ 25 SI	吸着パッド（シリコンゴム）	183850	3-21
SQ 3.5 SI	吸着パッド（シリコンゴム）	183843	3-21
SQ 30 HT1	吸着パッド（マークレスゴム）	183817	3-21
SQ 30 SI	吸着パッド（シリコンゴム）	183851	3-21
SQ 35 HT1	吸着パッド（マークレスゴム）	183818	3-21
SQ 35 SI	吸着パッド（シリコンゴム）	183852	3-21
SQ 40 HT1	吸着パッド（マークレスゴム）	183819	3-21
SQ 40 SI	吸着パッド（シリコンゴム）	183853	3-21
SQ 5 HT1	吸着パッド（マークレスゴム）	183810	3-21
SQ 5 SI	吸着パッド（シリコンゴム）	183844	3-21
SQ 50 HT1	吸着パッド（マークレスゴム）	183820	3-21
SQ 50 SI	吸着パッド（シリコンゴム）	183854	3-21
SQ 6 HT1	吸着パッド（マークレスゴム）	183811	3-21
SQ 6 SI	吸着パッド（シリコンゴム）	183845	3-21
SQ 60 HT1	吸着パッド（マークレスゴム）	183821	3-21
SQ 60 SI	吸着パッド（シリコンゴム）	183855	3-21
SQ 8 HT1	吸着パッド（マークレスゴム）	183812	3-21
SQ 8 SI	吸着パッド（シリコンゴム）	183846	3-21
SQ 80 HT1	吸着パッド（マークレスゴム）	183822	3-21
SQ 80 SI	吸着パッド（シリコンゴム）	183856	3-21
SQN 1 SI-M3 M	フラット真空パッド・シリコン・白濁透明	183823	3-15
SQN 1.5 SI-M3 M	フラット真空パッド・シリコン・白濁透明	183824	3-15
SQN 10 HT1-M5 M	フラット真空パッド・マークレス・青	183800	3-15
SQN 10 SI-M5 M	フラット真空パッド・シリコン・白濁透明	183830	3-15
SQN 15 HT1-M5 M	フラット真空パッド・マークレス・青	183801	3-15
SQN 15 SI-M5 M	フラット真空パッド・シリコン・白濁透明	183831	3-15
SQN 2 SI-M3 M	フラット真空パッド・シリコン・白濁透明	183825	3-15
SQN 20 HT1-M5M	フラット真空パッド・マークレス・青	183802	3-15
SQN 20 SI-M5 M	フラット真空パッド・シリコン・白濁透明	183832	3-15
SQN 25 HT1-PT1/8M	フラット真空パッド・マークレス・青	183803	3-16
SQN 25 SI-PT1/8 M	フラット真空パッド・シリコン・白濁透明	183833	3-16
SQN 3.5 SI-M3 M	フラット真空パッド・シリコン・白濁透明	183826	3-15
SQN 30 HT1-PT1/8M	フラット真空パッド・マークレス・青	183804	3-16
SQN 30 SI-PT1/8 M	フラット真空パッド・シリコン・白濁透明	183834	3-16
SQN 35 HT1-PT1/8M	フラット真空パッド・マークレス・青	183805	3-16
SQN 35 SI-PT1/8 M	フラット真空パッド・シリコン・白濁透明	183835	3-16
SQN 40 HT1-PT1/8M	フラット真空パッド・マークレス・青	183806	3-16
SQN 40 SI-PT1/8 M	フラット真空パッド・シリコン・白濁透明	183836	3-16
SQN 5 HT1-M5 M	フラット真空パッド・マークレス・青	183797	3-15
SQN 5 SI-M5 M	フラット真空パッド・シリコン・白濁透明	183827	3-15
SQN 50 HT1-PT1/8M	フラット真空パッド・マークレス・青	183807	3-16
SQN 50 SI-PT1/8 M	フラット真空パッド・シリコン・白濁透明	183837	3-16
SQN 6 HT1-M5 M	フラット真空パッド・マークレス・青	183798	3-15
SQN 6 SI-M5 M	フラット真空パッド・シリコン・白濁透明	183828	3-15
SQN 60 HT1-PT1/8 M	フラット真空パッド・マークレス・青	183808	3-16
SQN 60 SI-PT1/8 M	フラット真空パッド・シリコン・白濁透明	183838	3-16
SQN 8 HT1-M5 M	フラット真空パッド・マークレス・青	183799	3-15
SQN 8 SI-M5 M	フラット真空パッド・シリコン・白濁透明	183829	3-15
SQN 80 HT1-PT1/8 M	フラット真空パッド・マークレス・青	183809	3-16
SQN 80 SI-PT1/8 M	フラット真空パッド・シリコン・白濁透明	183839	3-16
SSAXM-30-ED85-PT1/8AGJNT	吸着パッド・薄鋼板用（ネジ付）	187562	3-20,8-6
SSAXM-40-ED85-PT1/8AGJNT	吸着パッド・薄鋼板用（ネジ付）	187563	3-20,8-6
SSAXM-50-ED85-PT1/8AGJNT	吸着パッド・薄鋼板用（ネジ付）	187564	3-20,8-6
SSAXM-60-ED85-PT1/8AGJNT	吸着パッド・薄鋼板用（ネジ付）	187565	3-20,8-6
SSAXM-80-ED85-PT1/8AGJNT	吸着パッド・薄鋼板用（ネジ付）	187566	3-20,8-6
SSAXM-100-ED85-PT1/8AGJNT	吸着パッド・薄鋼板用（ネジ付）	187567	3-20,8-6
SSAXM-115-ED85-PT1/8AGJNT	吸着パッド・薄鋼板用（ネジ付）	187568	3-20,8-6
SSBP-10-S2-SDA	プラスチックエジェクター	183988	3-46,3-49
SSBP-15-S2-SDA	プラスチックエジェクター	183989	3-46,3-49
SSBP-20-S3-SDA	プラスチックエジェクター	183991	3-46,3-49
SSGM 40G 1/4-IG	マグネットグリッパー	185352	2-30,2-44,8-4
SSGM 50G 1/4-IG	マグネットグリッパー	185353	2-30,2-44,8-4
SSGM 70G 1/4-IG	マグネットグリッパー	185354	2-30,2-44,8-4
SSGM-S-40-G1/4-IG-NPN	マグネットグリッパー	185358	2-30,2-44,8-4
SSGM-S-40-G1/4-IG-PNP	マグネットグリッパー	185355	2-30,2-44,8-4
SSGM-S-50-G1/4-IG-NPN	マグネットグリッパー	185359	2-30,2-44,8-4
SSGM-S-50-G1/4-IG-PNP	マグネットグリッパー	185356	2-30,2-44,8-4
SSGM-S-70-G1/4-IG-NPN	マグネットグリッパー	185360	2-30,2-44,8-4
SSGM-S-70-G1/4-IG-PNP	マグネットグリッパー	185357	2-30,2-44,8-4
SSGO 10*30 HT1	吸着パッド（長円マークレスゴム）	183945	3-21
SSGO 10*30 SI	吸着パッド（長円シリコンゴム）	183959	3-21
SSGO 15*45 HT1	吸着パッド（長円マークレスゴム）	183946	3-21
SSGO 15*45 SI	吸着パッド（長円シリコンゴム）	183960	3-21
SSGO 2*4 HT1	吸着パッド（長円マークレスゴム）	183940	3-21
SSGO 2*4 SI	吸着パッド（長円シリコンゴム）	183956	3-21
SSGO 3.5*7 HT1	吸着パッド（長円マークレスゴム）	183941	3-21
SSGO 3.5*7 SI	吸着パッド（長円シリコンゴム）	183957	3-21
SSGO 5*15 HT1	吸着パッド（長円マークレスゴム）	183942	3-21
SSGO 5*15 SI	吸着パッド（長円シリコンゴム）	183958	3-21
SSGO 6*18 HT1	吸着パッド（長円マークレスゴム）	183943	3-21
SSGO 8*24 HT1	吸着パッド（長円マークレスゴム）	183944	3-21
SSGON 10*30 HT1-PT1/8 M	長円パッド・マークレス・青	183937	3-19
SSGON-30*10-SI-65-PT1/8M	長円パッド・シリコン・白	187225	3-19
SSGON 15*45 HT1-PT1/8 M	長円パッド・マークレス・青	183938	3-19
SSGON-45*15-SI-65-PT1/8M	長円パッド・シリコン・白	187226	3-19
SSGON 2*4 HT1-M3 M	長円パッド・マークレス・青	183932	3-19
SSGON-4*2-SI-65-M3-M	長円パッド・シリコン・白	187222	3-19
SSGON 3.5*7 HT1-M3 M	長円パッド・マークレス・青	183933	3-19
SSGON-7*3.5-SI-65-M3-M	長円パッド・シリコン・白	187223	3-19
SSGON 5*15 HT1-M5 M	長円パッド・マークレス・青	183934	3-19
SSGON-15*5-SI-65-M5-M	長円パッド・シリコン・白	187224	3-19
SSGON 6*18 HT1-M5 M	長円パッド・マークレス・青	183935	3-19
SSGON 8*24 HT1-PT1/8 M	長円パッド・マークレス・青	183936	3-19
S-SLBR 10-20	角スライドブラケット・10-20	185129	5-44
S-SLBR 20-10	角スライドブラケット・20-10	185130	5-44
S-SLBR 25-25	角スライドブラケット・25-25	185131	5-44
SSVK-G1/8	小型チェックバルブ・真空パッド用	184151	3-46,3-50
SSVK-M5	小型チェックバルブ・真空パッド用	184150	3-46,3-50
SSW-15	スターセンサー	181139	6-17
SX10-210	メリーカッタ	187587	9-7
SX15-210	ダクトカッタ	187588	9-7
SX5-195	メリーカッタ	187589	9-7
T			
TAB-70	アルミ合金バイス	197174	9-6
TCC-16	三爪チャック	197258	2-31,2-45,8-5
TCC-25	三爪チャック	197259	2-31,2-45,8-5
TCC-32	三爪チャック	197260	2-31,2-45,8-5
TD-56	精密ドライバーセット	197170	9-2
TD-76	板ラチェットドライバー	197169	9-2
TDC100	卓上ダクトカッタ	197347	9-7
TEST KIT VERSION (1)	パッドインパッドテストキット（1）	196688	3-41
TF	継手	190111	6-5
TK-1	チューブカッター	190508	6-10,9-7
TLA1	ハンガーツール	196656	1-40,1-41
TRF100D	デジタル表示新トランス	197348	8-5
TMA-CL (12*10)	クリップ・TMA・φ12*φ10	196564	5-3,5-9
TMA-CL (12*12)	クリップ・TMA・φ12*φ12	196561	5-3,5-9
TMA-CL (12*8)	クリップ・TMA・φ12*φ8	196562	5-3,5-9
TMA-CL (20*12)	クリップ・TMA・φ20*φ12	196560	5-3,5-9
TMA-CL (20*20)	クリップ・TMA・φ20*φ20	196559	5-3,5-9
TMA-CL (8*8)	クリップ・TMA・φ8*φ8	196563	5-3,5-9
TMEDN480509-FA	接続端子	196749	6-18
TNE-48I	ネオチャックハンガー・ツール側	196636	1-40,1-42
TNE-SI	ネオチャックハンガー・ツール側	196637	1-40,1-43
TNE-SLI	ネオチャックハンガー・ツール側	196727	1-40,1-43
TR-1062-1 (シリコン)	吸着パッド・TR・φ6・茶・スモール	193511	3-6
TR-1062-1M (シリコン)	吸着パッド・TR・φ6・茶・ミニ	196327	3-6
TR-1062-2 (シリコン)	吸着パッド・TR・φ8・茶・スモール	193512	3-6
TR-1062-2M (シリコン)	吸着パッド・TR・φ8・茶・ミニ	196342	3-6
TR-1062-3 (シリコン)	吸着パッド・TR・φ10・茶・スモール	196135	3-6
TR-1062-3M (シリコン)	吸着パッド・TR・φ10・茶・ミニ	196406	3-6
TR-1062-4 (シリコン)	吸着パッド・TR・φ12・茶・スモール	196136	3-6
TR-1062-4M (シリコン)	吸着パッド・TR・φ12・茶・ミニ	196405	3-6
TRN-1062-1 (ニトリル)	吸着パッド・TRN・φ6・緑・スモール	196404	3-6
TRN-1062-1M (ニトリル)	吸着パッド・TRN・φ6・緑・ミニ	196403	3-6
TRN-1062-2 (ニトリル)	吸着パッド・TRN・φ8・緑・スモール	196402	3-6
TRN-1062-2M (ニトリル)	吸着パッド・TRN・φ8・緑・ミニ	196401	3-6
TRN-1062-3 (ニトリル)	吸着パッド・TRN・φ10・緑・スモール	196400	3-6
TRN-1062-3M (ニトリル)	吸着パッド・TRN・φ10・緑・ミニ	196399	3-6
TRN-1062-4 (ニトリル)	吸着パッド・TRN・φ12・緑・スモール	196398	3-6
TRN-1062-4M (ニトリル)	吸着パッド・TRN・φ12・緑・ミニ	196397	3-6
TS	ハンガーツール	196532	1-40,1-41
TS-05	オープンスパナセット	197171	9-3
TSA	ハンガーツール	196533	1-40,1-41
TSR-2	パイプリーマー（銅管・ステンレス管用）	197173	9-3
TTCR-332T	ラチェット式チューブカッター	197172	9-7
TU0425B-20	ポリウレタンチューブ・黒	196277	6-9
TU0425BU-20	ポリウレタンチューブ・青	193564	6-9

索引／型式から

型　式	品　名	注文コードNo.	頁
TU0425G-20	ポリウレタンチューブ・緑	196515	6-9
TU0425R-20	ポリウレタンチューブ・赤	196513	6-9
TU0425W-20	ポリウレタンチューブ・白	196516	6-9
TU0425Y-20	ポリウレタンチューブ・黄	196514	6-9
TU0604B-20	ポリウレタンチューブ・黒	196278	6-9
TU0604BU-20	ポリウレタンチューブ・青	193566	6-9
TU0604G-20	ポリウレタンチューブ・緑	196519	6-9
TU0604R-20	ポリウレタンチューブ・赤	196517	6-9
TU0604W-20	ポリウレタンチューブ・白	196520	6-9
TU0604Y-20	ポリウレタンチューブ・黄	196518	6-9
TUS0425W-20	ソフトポリウレタンチューブ・白	196530	6-9
TUS0604W-20	ソフトポリウレタンチューブ・白	196531	6-9
U			
UD7-10	コンビハンマー	200263	9-8
UF4.5*2.7 (20M)	ウレタンチューブ	200113	6-9
UF4.5*2.7 (5M)	ウレタンチューブ	200039	6-9
UF6*4 (20M)	ウレタンチューブ	200112	6-9
UF6*4 (5M)	ウレタンチューブ	200040	6-9
UM8-25	スライドスプリング	200254	4-19
UM13-25	スライドスプリング	200255	4-19
UMCD-10	マイクロミニシリンダー	200123	2-2,2-4
UMCD-10P	マイクロミニシリンダー・スリム型	200125	2-2,2-4
UMCD-10T	マイクロミニシリンダー（引込）	200261	2-2,2-4
UMCD-5T	マイクロミニシリンダー（引込）	200260	2-2,2-4
UMCD-5	マイクロミニシリンダー	200122	2-2,2-4
UMCD-5P	マイクロミニシリンダー・スリム型	200124	2-2,2-4
UR10-10	コイルスプリング	200320	1-30
UR5-10	コイルスプリング	200223	1-18,1-30
V			
V51-100-8283	真空発ユニット	210804	3-51
VAPF-10C	吸着パッド・埋込式・フッ素・黒	210704	3-4
VAPF-12C	吸着パッド・埋込式・フッ素・黒	210404	3-4
VAPF-12C-2	吸着パッド・フリー・フッ素・黒	210411	3-8
VAPF-14C	吸着パッド・埋込式・フッ素・黒	210706	3-4
VAPF-15C	吸着パッド・埋込式・フッ素・黒	210405	3-4
VAPF-20C	吸着パッド・埋込式・フッ素・黒	210406	3-4
VAPF-20C-2	吸着パッド・フリー・フッ素・黒	210412	3-8
VAPF-3C-3	吸着パッド・ジャバラ・フッ素・黒	211101	3-10
VAPF-30C	吸着パッド・埋込式・フッ素・黒	210407	3-5
VAPF-40C	吸着パッド・埋込式・フッ素・黒	210408	3-5
VAPF-4C	吸着パッド・埋込式・フッ素・黒	210702	3-4
VAPF-60F	吸着パッド・ビス止式・フッ素・黒	210417	3-5
VAPF-6C	吸着パッド・埋込式・フッ素・黒	210402	3-4
VAPF-8C	吸着パッド・埋込式・フッ素・黒	210403	3-4
VAPH-10C	吸着パッド・埋込式・シリコン・茶	210615	3-4
VAPH-12C	吸着パッド・埋込式・シリコン・茶	210192	3-4,5-50
VAPH-12C-2	吸着パッド・フリー・シリコン・茶	210280	3-8
VAPH-12C-SP	吸着パッド・スポンジ付・シリコン・茶	210665	3-7
VAPH-14C	吸着パッド・埋込式・シリコン・茶	210616	3-4
VAPH-14C-EPSP	吸着パッド・EPスポンジ付・シリコン・茶	210859	3-8
VAPH-15C	吸着パッド・埋込み式・シリコン・茶	210193	3-4,5-2,5-48,5-49,5-51
VAPH-15C-1	吸着パッド・十字・シリコン・茶	210389	3-8
VAPH-15C-3	吸着パッド・ジャバラ・シリコン・茶	210697	3-6,3-41
VAPH-15C-SP	吸着パッド・スポンジ付・シリコン・茶	210534	3-7
VAPH-20C	吸着パッド・埋込式・シリコン・茶	210194	3-4,5-26
VAPH-20C-1	吸着パッド・十字・シリコン・茶	210390	3-8
VAPH-20C-10-3-SP	吸着パッド・SP付ジャバラ・シリコン・茶	210914	3-7
VAPH-20C-2	吸着パッド・フリー・シリコン・茶	210310	3-8
VAPH-20C-3	吸着パッド・ジャバラ・シリコン・茶	210661	3-6,3-41
VAPH-20C-EPSP	吸着パッド・EPスポンジ付・シリコン・茶	210860	3-8
VAPH-20C-SP	吸着パッド・スポンジ付・シリコン・茶	210535	3-7
VAPH-25C	吸着パッド・埋込式・シリコン・茶	210617	3-4
VAPH-30C	吸着パッド・埋込式・シリコン・茶	210195	3-5
VAPH-30C-15-3-SP	吸着パッド・SP付ジャバラ・シリコン・茶	210915	3-7
VAPH-30C-3	吸着パッド・ジャバラ・シリコン・茶	210662	3-6,3-41
VAPH-30C-EPSP	吸着パッド・EPスポンジ付・シリコン・茶	210861	3-8
VAPH-30C-SP	吸着パッド・スポンジ付・シリコン・茶	210536	3-7
VAPH-35C	吸着パッド・埋込式・シリコン・茶	210618	3-5
VAPH-3C-3	吸着パッド・ジャバラ・シリコン・茶	210897	3-6,3-41
VAPH-40C	吸着パッド・埋込式・シリコン・茶	210196	3-5,5-27,5-38
VAPH-40C-20-3-SP	吸着パッド・SP付ジャバラ・シリコン・茶	210916	3-7
VAPH-40C-3	吸着パッド・ジャバラ・シリコン・茶	210663	3-6,3-41
VAPH-40C-EPSP	吸着パッド・EPスポンジ付・シリコン・茶	210862	3-8
VAPH-40C-SP	吸着パッド・スポンジ付・シリコン・茶	210537	3-7
VAPH-45C	吸着パッド・埋込式・シリコン・茶	210621	3-5
VAPH-4C	吸着パッド・埋込式・シリコン・茶	210700	3-4
VAPH-4M (シリコン)	吸着パッド・埋込式・マイクロ・茶	210789	3-4
VAPH-50F	吸着パッド・ビス止式・シリコン・茶	210619	3-5
VAPH-50F-EPSP	吸着パッド・ビス止スポンジ・シリコン・茶	210863	3-8
VAPH-60F	吸着パッド・ビス止式・シリコン・茶	210311	3-5
VAPH-60F-2 (シリコン)	吸着パッド・ビス止式・フリー・シリコン・茶	210044	3-5
VAPH-60F-EPSP	吸着パッド・ビスEPスポンジシリコン・茶	210864	3-8
VAPH-60F-SP (シリコン)	吸着パッド・ビス止式・スポンジ付・シリコン・茶	210538	3-7
VAPH-6C	吸着パッド・埋込式・シリコン・茶	210255	3-4
VAPH-6M (シリコン)	吸着パッド・埋込式・マイクロ・茶	210790	3-4,3-41
VAPH-70F	吸着パッド・ビス止式・シリコン・茶	210620	3-5

型　式	品　名	注文コードNo.	頁
VAPH-8C	吸着パッド・埋込式・シリコン・茶	210191	3-4,5-27
VAPH-8C-SP	吸着パッド・スポンジ付・シリコン・茶	210664	3-7
VAPH-SC	吸着キャップ	211023	3-8
VAPH-SSC	吸着キャップ	211024	3-8
VAPN-10C (ニトリル)	吸着パッド・埋込式・ニトリル・緑	210794	3-4
VAPN-12C (ニトリル)	吸着パッド・埋込式・ニトリル・緑	210795	3-4
VAPN-12C-2 (ニトリル)	吸着パッド・フリー・ニトリル・緑	210802	3-8
VAPN-14C (ニトリル)	吸着パッド・埋込式・ニトリル・緑	210796	3-4
VAPN-15C (ニトリル)	吸着パッド・埋込式・ニトリル・緑	210797	3-4
VAPN-20C (ニトリル)	吸着パッド・埋込式・ニトリル・緑	210798	3-4
VAPN-20C-2 (ニトリル)	吸着パッド・フリー・ニトリル・緑	210803	3-8
VAPN-30C (ニトリル)	吸着パッド・埋込式・ニトリル・緑	210799	3-5
VAPN-40C (ニトリル)	吸着パッド・埋込式・ニトリル・緑	210800	3-5
VAPN-4C (ニトリル)	吸着パッド・埋込式・ニトリル・緑	210791	3-4
VAPN-60F (ニトリル)	吸着パッド・ビス止式・ニトリル・緑	210801	3-5
VAPN-6C (ニトリル)	吸着パッド・埋込式・ニトリル・緑	210792	3-4
VAPN-8C (ニトリル)	吸着パッド・埋込式・ニトリル・緑	210793	3-4
VAPNP-30C-1-F	吸着パッド・薄鋼板用	210919	3-10,8-6
VAPNP-30C-1-M	吸着パッド・薄鋼板用	210918	3-10,8-6
VAPNP-60C-1-F	吸着パッド・薄鋼板用	210921	3-10,8-6
VAPNP-60C-1-M	吸着パッド・薄鋼板用	210920	3-10,8-6
VAPU-10C	吸着パッド・埋込式・ウレタン・乳白	210703	3-4
VAPU-12C	吸着パッド・埋込式・ウレタン・乳白	210397	3-4
VAPU-12C-2	吸着パッド・フリー・ウレタン・乳白	210409	3-8
VAPU-14C	吸着パッド・埋込式・ウレタン・乳白	210705	3-4
VAPU-15C	吸着パッド・埋込式・ウレタン・乳白	210398	3-4
VAPU-20C	吸着パッド・埋込式・ウレタン・乳白	210399	3-4
VAPU-20C-2	吸着パッド・フリー・ウレタン・乳白	210410	3-8
VAPU-30C	吸着パッド・埋込式・ウレタン・乳白	210400	3-5
VAPU-40C	吸着パッド・埋込式・ウレタン・乳白	210401	3-5
VAPU-4C	吸着パッド・埋込式・ウレタン・乳白	210701	3-4
VAPU-6C	吸着パッド・埋込式・ウレタン・乳白	210395	3-4
VAPU-8C	吸着パッド・埋込式・ウレタン・乳白	210396	3-4
VAV-5	ヒンジレバー・VX-5-1A2用	210414	6-18
VFI-L-100-M22	吸着金具・ラージ用	210917	3-29
VFIL1-S-10-P12	吸着金具・スモール用	211008	3-26
VFIL1-S-10-P20	吸着金具・スモール用	211009	3-26
VFIL1-S-20-P12	吸着金具・スモール用	211010	3-27,5-51
VFIL1-S-20-P20	吸着金具・スモール用	211011	3-27
VFIL1-S-30-P12	吸着金具・スモール用	211012	3-28
VFIL1-S-30-P20	吸着金具・スモール用	211013	3-28
VFIL1-S-5-P12	吸着金具・スモール用	211006	3-26,5-26,5-27
VFIL1-S-5-P20	吸着金具・スモール用	211007	3-26
VFIL1-SS-10	吸着金具・ミニ用	211032	3-24
VFIL1-SS-20	吸着金具・ミニ用	211035	3-22,3-24
VFIL1-SS-30	吸着金具・ミニ用	211038	3-25
VFIL1-SS-5	吸着金具・ミニ用	211029	3-23,5-50
VFI-L-20-M17	吸着金具・ラージ用	210888	3-29
VFI-L-20-P20	吸着金具・ラージ用	210886	3-29
VFIL2-SS-10-P12	吸着金具・ミニ用	211034	3-24
VFIL2-SS-10-P8	吸着金具・ミニ用	211033	3-24,5-27
VFIL2-SS-20-P12	吸着金具・ミニ用	211037	3-24
VFIL2-SS-20-P8	吸着金具・ミニ用	211036	3-24
VFIL2-SS-30-P12	吸着金具・ミニ用	211040	3-25
VFIL2-SS-30-P8	吸着金具・ミニ用	211039	3-25
VFIL2-SS-5-P12	吸着金具・ミニ用	211031	3-23
VFIL2-SS-5-P8	吸着金具・ミニ用	211030	3-23
VFI-L-50-M17	吸着金具・ラージ用	210889	3-29
VFI-L-50-P20	吸着金具・ラージ用	210887	3-29
VFILA-PHA-1/8	中金具アタッチヘッド・PT1/8用A	211114	3-12,3-13,3-33
VFILA-PHB-1/8	中金具アタッチヘッド・PT1/8用B	211115	3-12,3-13,3-33,3-40
VFILA-PHC-1/8	中金具アタッチヘッド・PT1/8用C	211116	3-12,3-13,3-33,3-40
VFILA-PHD-1/8	中金具アタッチヘッド・PT1/8用D	211117	3-12,3-33,3-40
VFILK-PIA-M5	パッドイン中金具・TYPE (A)	211118	3-40
VFILK-PIB-M5	パッドイン中金具・TYPE (B)	211119	3-40
VFILK-PIC-M5	パッドイン中金具・TYPE (C)	211120	3-40
VFILK-PID-M5	パッドイン中金具・TYPE (D)	211121	3-40
VFILB2-SH	吸着金具・回止式・スモール用	211045	3-30
VFILB2-SH 1/8	吸着金具・回止式・1/8	211049	3-31
VFILB2-SH 1/8-20	吸着金具・回止式・スモール用	211051	3-30
VFILB2-SH 1/8-20-P12	吸着金具・回止式・スモール用	211052	3-30
VFILB2-SH 1/8-P12	吸着金具・回止式・1/8	211050	3-31
VFILB2-SH-20	吸着金具・回止式・スモール用	211047	3-30
VFILB2-SH-20-P12	吸着金具・回止式・スモール用	211048	3-30
VFILB2-SH-P12	吸着金具・回止式・スモール用	211046	3-30
VFILB2-SSH	吸着金具・回止式・ミニ用	211041	3-30
VFILB2-SSH-20	吸着金具・回止式・ミニ用	211043	3-30
VFILB2-SSH-20-P12	吸着金具・回止式・ミニ用	211044	3-30
VFILB2-SSH-P12	吸着金具・回止式・ミニ用	211042	3-30
VFILB-M	吸着金具・マイクロ用	210785	3-23
VFILB-M-P8	吸着金具・マイクロ用	210818	3-23
VFILB-MSH	吸着金具・回止式・マイクロ用	210823	3-30
VFILB-MSH-P8	吸着金具・回止式・マイクロ用	210824	3-30
VFILBR-H-10	吸着金具・回止式・角度調整	210991	3-31
VFILBR-H-10-P12	吸着金具・回止式・角度調整	210993	3-31

型　式	品　名	注文コードNo.	頁
VFILBR-H-20	吸着金具・回止式・角度調整	210992	3-31
VFILBR-H-20-P12	吸着金具・回止式・角度調整	210994	3-31
VFIL-H	吸着金具・回止式・ラージ用	210788	3-31
VFILK-AH01	吸着ヘッド・M5・EPCG用15/20	211102	3-10,3-31
VFILK-AH02	吸着ヘッド・M5・EPCG用30/40	211103	3-10,3-31
VFILK-P-S	パッドイン中金具・スペーサー	210913	3-40
VFILK-PS-M5	パッドイン中金具・ミニ用	210911	3-40
VFILK-PSS-M5	パッドイン中金具・マイクロ用	210912	3-40
VFILK-S-M12	吸着金具・固定式・スモール用	210698	3-36
VFILK-SS-M10	吸着金具・固定式・ミニ用	210699	3-36
VFIL-M10 (10*14*3 P1.0)	吸着金具ナット・三価白・ミニ用	120482	3-37
VFIL-M12 (12*17*3 P1.0)	吸着金具ナット・三価白・スモール用	120483	3-37
VFILP-S-10	吸着樹脂具・スモール用	211098	3-27,7-4
VFILP-S-10-P12	吸着樹脂具・スモール用	211093	3-27,7-4
VFILP-S-20	吸着樹脂具・スモール用	211099	3-27,7-4
VFILP-S-20-P12	吸着樹脂具・スモール用	211094	3-27,7-4
VFILP-S-30	吸着樹脂具・スモール用	211100	3-28,7-4
VFILP-S-30-P12	吸着樹脂具・スモール用	211095	3-28,7-4
VFILP-S-5	吸着樹脂具・スモール用	211097	3-26,7-4
VFILP-S-5-P12	吸着樹脂具・スモール用	211092	3-26,7-4
VFILP-SS-10	吸着樹脂具・ミニ用	211110	3-24,7-3
VFILP-SS-10-P12	吸着樹脂具・ミニ用	211106	3-24,7-3
VFILP-SS-20	吸着樹脂具・ミニ用	211111	3-25,7-3
VFILP-SS-20-P12	吸着樹脂具・ミニ用	211107	3-25,7-3
VFILP-SS-30	吸着樹脂具・ミニ用	211112	3-25,7-3
VFILP-SS-30-P12	吸着樹脂具・ミニ用	211108	3-25,7-3
VFILP-SS-5	吸着樹脂具・ミニ用	211109	3-23,7-3
VFILP-SS-5-P12	吸着樹脂具・ミニ用	211105	3-23,7-3
VFILPL-S-10	吸着樹脂具・スモール用	211149	2-27,7-4
VFILPL-S-20	吸着樹脂具・スモール用	211150	2-27,7-4
VFILPL-S-30	吸着樹脂具・スモール用	211151	2-28,7-4
VFILPL-S-5	吸着樹脂具・スモール用	211148	2-26,7-4
VFILPL-SS-10	吸着樹脂具・ミニ用	211145	2-24,7-3
VFILPL-SS-20	吸着樹脂具・ミニ用	211146	2-25,7-3
VFILPL-SS-30	吸着樹脂具・ミニ用	211147	2-25,7-3
VFILPL-SS-5	吸着樹脂具・ミニ用	211144	2-23,7-3
VFIL-S-10A	吸着金具・スモール用 (M5)	210975	3-26
VFIL-S-20A	吸着金具・スモール用 (M5)	210976	3-25,3-27
VFIL-S-30A	吸着金具・スモール用 (M5)	210977	3-26,3-28
VFIL-S-5A	吸着金具・スモール用 (M5)	210974	3-26,5-2, 5-38,5-48
VHK2A-04F-04FL	フィンガーバルブ	211152	6-13
VHK2A-06F-06FL	フィンガーバルブ	211153	6-13
VHK3A-04F-04FL	フィンガーバルブ	211154	6-13
VHK3A-06F-06FL	フィンガーバルブ	211155	6-13
VMCP-10	吸着複合シリンダー	211133	2-3,2-7
VMCP-20	吸着複合シリンダー	211134	2-3,2-7
VMCP-30	吸着複合シリンダー	211135	2-3,2-7
VMCP-10-C (センサー付)	吸着複合シリンダー	211137	2-3,2-7
VMCP-20-C (センサー付)	吸着複合シリンダー	211138	2-3,2-7
VMCP-30-C (センサー付)	吸着複合シリンダー	211139	2-3,2-7
VST25	ミニストリッパ	211157	9-6
VX-5-1A2	マイクロスイッチ	210843	6-18
W			
WMA-150	モンキレンチ 150mm	221303	9-3
W19	替ヒーター	221472	9-5
WA1000F-160	コンパウンド倍力プラニッパ	221473	9-4
WF-1540	バリ取りワークフィニッシャー (L)	221474	9-5
WF-620	バリ取りワークフィニッシャー (S)	221475	9-5
WRBC15-8-3	パッキン	221487	1-30
X			
XL0002-050	スペーサー・アルミ製・50H	230060	2-9,2-14
XL0002-080	スペーサー・アルミ製・80H	230061	2-9,2-14
XL0002-100	スペーサー・アルミ製・100H	230062	2-9,2-14
XL0002-120	スペーサー・アルミ製・120H	230063	2-9,2-14
XL0005-101	スライド70ブラケット・T・φ12	230050	5-7,5-24,5-36
XL0005-102	スライド40ブラケット・T・W・φ8	230051	5-6,5-22,5-36
XL0005-103	スライド40ブラケット・T・φ12	230052	5-7,5-22,5-36
XL0005-104	スライド70ブラケット・T・W・φ8	230053	5-7,5-24,5-36
XL0005-105	スライド40ブラケット・T・φ20	230054	5-7,5-22,5-36
XL0005-106	スライド70ブラケット・T・φ20	230055	5-6,5-22,5-36
XL0005-107	スライド40ブラケット・T・φ8	230056	5-6,5-22,5-36
XL0005-108	スライド70ブラケット・T・φ8	230057	5-7,5-24,5-36
XL0006-104	延長板 (当板用)	230071	2-24,2-25
XL0010-105	吸着金具・ミニ・マイクロミニシリンダー用	230058	3-36
XL0037-103	吸着アタッチヘッド・ビス止式用	230067	3-29,3-32,3-33
XL0037-106	吸着アタッチヘッド・埋込式・スモール用	230066	3-29,3-32,3-33
XL0054-106A	バーブ継手	230116	1-18,1-30
XL0054-204	パッキン	230077	1-18,1-30
XL0054-206A	バーブ継手	230117	1-18,1-30
XL0061-100	吸着金具アジャスター・マイクロ用	230072	3-37
XL0061-200	吸着金具アジャスター・ミニ用	230114	3-37
Z			
Z-15GW55-B	リミットスイッチ (バネ無し)	250006	6-18
Z-15GW55-B (NC･ﾊﾞﾈﾅｼ)	リミットスイッチ・製品確認	250017	6-18
Z-15GW55-Bｽﾌﾟﾘﾝｸﾞ	製品確認スプリング	250018	6-18
Z-15HW24-B	リミットスイッチ	250012	6-18

型　式	品　名	注文コードNo.	頁
ZA185	ネジラー	250266	8-6
ﾊﾞｽﾎﾞﾝﾄﾞ Q 50G ｸﾘｱｰ ＃0488	接着剤 (スポンジパッド用)	371759	2-52,9-8

Global Network -Overseas Network-



北米 -North AMERICA- www.eins1.us

□ U.S.A. **STAR AUTOMATION, INC.** WISCONSIN HEADQUARTERS
N90, W14401, Commerce Drive, Menomonee Falls, WI 53051, U.S.A.

U.S.A. **STAR AUTOMATION, INC.** MICHIGAN OFFICE
17197 North Laurel Park Drive, Suite 125, Livonia, MI 48152, U.S.A.

U.S.A. **STAR AUTOMATION, INC.** CALIFORNIA OFFICE
18141 Beach Boulevard Unit 195, Huntington Beach, CA, 92648, U.S.A.

U.S.A. **STAR AUTOMATION, INC.** INDIANA OFFICE
5625, Vogel Road, Unit B, Evansville, IN 47715, U.S.A.

U.S.A. **STAR AUTOMATION, INC.** GEORGIA OFFICE
1350, Wooten Lake Rd NW Suite 105, Kennesaw, GA 30144, U.S.A.

U.S.A. **STAR AUTOMATION, INC.** TENNESSEE
PHONE : 010-1-678-428-4202

U.S.A. **STAR AUTOMATION, INC.** RHODE ISLAND OFFICE
860A, Waterman Avenue, East Providence, RI 02914, U.S.A.

MEXICO **STAR SEIKI MEXICO S.A. DE C.V.**
Boulevard Bernardo Quintana #7001, Torre II Oficina 1004 Colonia Centro Sur, Queretaro, CP. 76090, Mexico

南米 -South AMERICA- www.starseiki.com.br

Brazil **STAR SEIKI BRASIL LTDA.**
Avenida do Estado,1677-CEP:01108-000, Sao Paulo-SP-Brazil

ヨーロッパ -EUROPE- www.eins1.eu

□ Italy **STAR AUTOMATION EUROPE S.P.A.**
Via Salgari 2R/2S, 30030, Caselle di S. Maria di Sala, Venice, Italy

□ 生産拠点

アジア -ASIA- www.eins1.cn

China **STAR SEIKI (SHANGHAI) CO., LTD.**
Room 208, No.46 Building, No.555, Guiping Road, Xuhui District, Shanghai, China

China **STAR SEIKI (SHANGHAI) CO., LTD.** DALIAN OFFICE
No15-14, No.3 Building YiFeng Moden City, Economic and Technology Development Zone, DaLian, Liaoning, China.

China **STAR SEIKI (SHANGHAI) CO., LTD.** TIANJIN OFFICE
B-806 Haitai Information Plaza, FuKang Road Nankai District, TianJin, China.

China **STAR SEIKI (SHANGHAI) CO., LTD.** QINGDAO BRANCH
Room 411 Office Building, No.167 Chun Yang Road, Chengyang District, QingDao, Shandong, China.

China **STAR SEIKI (SHANGHAI) CO., LTD.** SUZHOU OFFICE
4F, No.6 Building, Anda Science Park, No.198 JinShan Road, SuZhou New District, Jiangsu, China.

China **STAR SEIKI (SHANGHAI) CO., LTD.** WUHAN OFFICE
Room 14-16,B3 Building,JingKai Wanda Plaza,No.111 Dongfeng Avenue, Economic and Technology Development Zone, Wuhan, HuBei, China.

China **STAR SEIKI (SHANGHAI) CO., LTD.** CHONGQING OFFICE
Room 10-2, Building 1, No.21, Jinzhou Avenue, Liangjiang New Area, Chongqing, China.

China **STAR SEIKI (SHANGHAI) CO., LTD.** SHENZHEN BRANCH
No.6, West Song Shan Road, Bo Gang Village Sha Jing Town, Bao An District, Shenzhen, Guangdong, China.

China **STAR SEIKI (SHANGHAI) CO., LTD.** GUANGZHOU OFFICE
Room A007, Floor 4 Changxing Building, No.3, Xingye Avenue, Nancun Town, Panyu District, Guangzhou, Guangdong, China

China **STAR SEIKI (SHANGHAI) CO., LTD.** XIAMEN OFFICE
Room A308, Phase II, HaiFa Business Building, No. 3 ChangLe Road, HuLi District, XiaMen, FuJian, China

China **STAR SEIKI (SHANGHAI) CO., LTD.** YUYAO OFFICE
Room 415, No.78 Shunhuidong Road, Fengshan Street, Yuyao City, Ningbo, Zhejiang Province, China



China **STAR SEIKI (SHANGHAI) CO., LTD.** CHENGDU OFFICE
Room 2601, Unit 1, Building 13, No.109, Congdong Road, Wanda Plaza, Bidu District, Chengdu City, Sichuan, China

China **STAR AUTOMATION (SHENZHEN) CO., LTD.**
No.6, West SongShan Road, BoGang Village ShaJing Town, BaoAn District, ShenZhen, GuangDong, China

China **STAR SEIKI (XIANG YANG) CO., LTD.**
No.79 Hanjiang Bei Road, High-tech Industrial Development Zone, Xiangyang, Hubei, China

China **STAR SEIKI (HONGKONG) CO., LTD.**
22/F, Unit 2206, CCT Telecom Building, No.11 Wo Shing Street, Fo Tan, Shatin, New Territories, Hong Kong, China

Taiwan **STAR SEIKI TAIWAN, INC.**
7F, No.120, Chung Cheng Rd., Shih Lin District, Taipei 11158, Taiwan

Taiwan **STAR SEIKI TAIWAN, INC.** TAINAN OFFICE
No.50-2, Nansing Rd., Yongkang Dist., Tainan City 71064, Taiwan

Taiwan **STAR SEIKI TAIWAN, INC.** TAICHUNG OFFICE
16F-5, No.124 Yung Fu Road, Taichung 407, Taiwan

Korea **STAR SEIKI KOREA CO., LTD.**
102, Gojan-ro, Namdong-gu, Incheon 21682, Korea

Thailand **STAR SEIKI (THAILAND) CO., LTD.**
22 Soi Sukhumvit 3 (Nana Nua), Klongtoey Nua, Wattana, Bangkok 10110, Thailand

Thailand **STAR SEIKI (THAILAND) CO., LTD.** PRACHINBURI BRANCH
609/167 Moo.7 T.Tatoom A. Srimahapoo Prachinburi, Thailand

Singapore **STAR SEIKI SINGAPORE PTE. LTD.**
91Saraca Terrace Singapore 805514

Malaysia **STAR SEIKI (SINGAPORE) PTE. LTD.** K.L. BRANCH
No.6-02, Level 6, First Subang Mall, Jalan SS15/4G, 47500 Subang Jaya, Selangor, Malaysia

Malaysia **STAR SEIKI (SINGAPORE) PTE. LTD.** J.B. BRANCH
PTD 43002 No.230, Jalan Murni 10 Taman Perindustrian Murni, 81400 Senai, Johor, Malaysia

Indonesia **PT. STAR SEIKI INDONESIA**
Jl Kapten Piere Tendean No.22B, Kel.Pela Mampang, Kec.Mampang Prapatan, Jakarta Selatan 12720, Indonesia

Indonesia **PT. STAR SEIKI INDONESIA** BEKASI BRANCH
Ruko La Monte ER2/No.28, Grand Wisata Tambun, Bekasi Jawa Barat, Indonesia

Indonesia **PT. STAR SEIKI INDONESIA** SURABAYA BRANCH
Jalan Jenderal Basuki Rahmat No.105-107 Surabaya, Indonesia

Philippines **STAR SEIKI PHILIPPINES INC.**
Innorev Bldg.Phase 6A. Lot 3281-I SEZ Laguna Technopark, Binan, Laguna 4024, Philippines.

Vietnam **STAR SEIKI (VIETNAM) CO., LTD.**
8th Fl., New Center Building, No27, 41 Group, Trung Hoa Cau Giay district, Honoi, Vietnam

Vietnam **BRANCH OF STAR SEIKI (VIETNAM) CO., LTD.** IN HO CHI MINH CITY
GIC BUILDING 4FLOOR, ROOM402, NO 414, UNG VAN KHIEM STREET, WARD 25, BINH THANH DISTRICT, HOCHIMINH CITY, VIETNAM.

India **STAR SEIKI INDIA PRIVATE LIMITED**
no.401, 4th Floor, Time Tower, M.G Road, Near M.G Metro Station Gurgaon, Haryana-122002, India

India **STAR SEIKI INDIA PRIVATE LIMITED.** CHENNAI OFFICE
106, RL Complex,GST Road, Chrompet, Chennai Tamil Nadu-600044, India

オセアニア -OSEANIA-

Australia **RADIUS TECHNOLOGY PTY. LTD.**
9/2 Sibthorpe Street, Braeside Victoria 3195, Australia

Global Network -Domestic Network-



日本 -JAPAN-

www.eins1.jp

本社・工場	〒480-0132 愛知県丹羽郡大口町秋田3-133 TEL. 0587-95-7551 (代)
出雲工場	〒699-0631 島根県出雲市斐川町直江3538(斐川南工業団地) TEL. 0853-72-4311
関東支店	〒327-0003 栃木県佐野市大橋町3241 TEL. 0283-24-8211
東京営業所	〒110-0003 東京都台東区根岸2-19-25 (ルート根岸ビル7F) TEL. 03-5824-5010
仙台営業所	〒982-0023 宮城県仙台市太白区鹿野3-22-20 TEL. 022-249-4691
新潟営業所	〒955-0092 新潟県三条市須頃3丁目120 (101号室) TEL. 0256-68-3366
神奈川営業所	〒252-0021 神奈川県座間市緑ケ丘4-8-9 (モナ・ケンオー 1F) TEL. 046-400-7161
甲信営業所	〒399-0706 長野県塩尻市大字広丘原新田573-6 TEL. 0263-51-5230
名古屋支店	〒480-0132 愛知県丹羽郡大口町秋田3-133 TEL. 0587-95-7557
浜松営業所	〒431-3124 静岡県浜松市中央区半田町241(フリージアⅡ 1階南側) TEL. 053-432-6131
静岡営業所	〒422-8046 静岡県静岡市駿河区中島2861-1 TEL. 054-289-2241
富山営業所	〒939-8214 富山県富山市黒崎378-1 TEL. 076-492-3260
岡崎シャトルセンター	〒444-0877 愛知県岡崎市竜美旭町12-11(グローリアス竜美ヶ丘201号室) TEL. 0587-95-7557
大阪支店	〒536-0001 大阪府大阪市城東区古市3-16-28 TEL. 06-4255-8811
滋賀営業所	〒520-3047 滋賀県栗東市手原4-5-14(メゾン・トレゾール 102号) TEL. 077-551-1721
広島営業所	〒731-0138 広島県広島市安佐南区祇園4-50-30 TEL. 082-874-6320
福岡営業所	〒816-0811 福岡県春日市春日公園7-100 TEL. 092-592-8270
大分シャトルセンター	〒871-0111 大分県中津市三光佐知370-8(ガレッジハウスSachi A-2号) TEL. 0979-43-2005

アインツショールーム併設

MEMO

Robot Chucking Parts. アインツ

会社概要

社　　名	株式会社スター精機
本社所在地	〒480-0132 愛知県丹羽郡大口町秋田3-133
代 表 者	代表取締役社長 塩谷　陽一
事業内容	産業用ロボット（主に合成樹脂成形用取出ロボット） FA機器等の開発設計・製造・販売・修理・点検・保守
主要取引銀行	三菱UFJ銀行／みずほ銀行／三井住友銀行 大垣共立銀行／愛知銀行／名古屋銀行／中京銀行
詳細情報	https://www.starseiki.com

編集・発行

株式会社スター精機 アインツ事業部
〒480-0132 愛知県丹羽郡大口町秋田3-133
TEL：0587-95-6491　FAX：0587-94-1319
einsオンラインショップ：https://www.eins1.jp
E-mail：eins.info@star.stertec.co.jp

●当カタログの記載内容は、改良のため変更される場合がありますのでご了承ください。
●記載されている製品の特許、商標、意匠、著作権等は㈱スター精機が所有しており、無断での複製及び使用は禁じられております。
●本書にはオムロン㈱・コンパム㈱より利用許諾を受けた情報を記載しております。
●乱丁本・落丁本はお取り替えいたしますので、E-mailまたはFAXにてご連絡ください。