STAR

ワーク搬送ロボット

ガントリーローダー

SGL SERIES

直交ロボット総合メーカー「スター精機」ならではのご提案

素材供給から完成品搬出を素早く高精度に自動化するロボット

製品の特徴

- Y軸を含む**「3軸サーボ駆動」**により前後工程の自動化にも柔軟に対応
- 取出ロボットメーカーとしての生産・販売実績と**安心のサポート体制**
- 洗浄・寸法検査・素材供給・製品ストックなど**周辺設備と連動が可能**
- **防塵防滴対応**(IP54)/ウェット仕様のみ

弊社の強み

前後工程の自動化やレイアウトにも柔軟に対応

- ストック装置/パレットチェンジャーとの連動も可能
- 工作機械2台への素材供給・搬送を1台のガントリーローダーで自動化

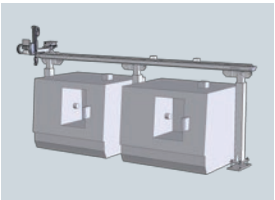

加工機2台仕様

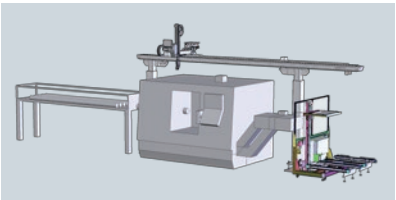

パレットチェンジャー連動仕様

STAR SEIKI CO., LTD.

SGLW-807W ウェット仕様

最大可搬重量 7kg※ | 取出 ドライサイクル 4.48sec

※ローダーハンド＋チャック＋ワーク含む

共通仕様 | COMMON SPECIFICATIONS

電　源	駆動方式		常用空気圧	姿　勢 (OP対応)			電源設備容量 (KVA)	最大消費電力 (KW)
	走　行	前後・上下						
AC200V～220V ±10% 50/60Hz	ラックアンドピニオン	ベルト駆動	0.5MPa	シリンダ姿勢	スイベル姿勢	サーボ姿勢(1軸) アブソリュートエンコーダ仕様	2.6	1.5

総合仕様 | GENERAL SPECIFICATIONS

仕　様		ウェット仕様
上下機構		上下ダブル機構
ストローク (mm)	X軸 (走行)	3000～
	Y軸 (前後)	420
	Z軸 (上下)	800 [1000] [1200]
軸速度 (mm/sec)	X軸 (走行)	標準仕様 89 / ハイサイクルオプション仕様 〈230〉
	Y軸 (前後)	43
	Z軸 (上下)	216
制御BOX		STEC-520G (自立BOX)

外形寸法 | OUTER DIMENSIONS

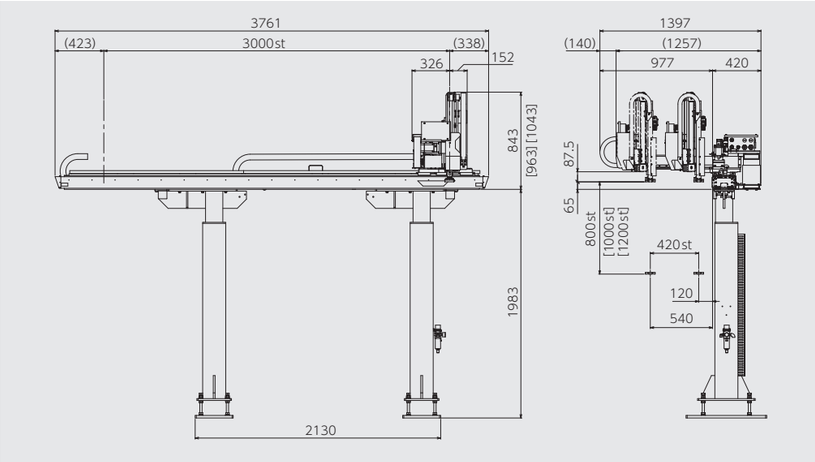

◎[　]寸法は、オプションストロークを示す。◎〈　〉寸法は、ハイサイクルオプション仕様を示す。◎ローダー本体には、姿勢部ローダーハンドは含んでおりません。

SGL-805D ドライ仕様

最大可搬重量 5kg※ | 取出 ドライサイクル 4.31sec

※ローダーハンド＋チャック＋ワーク含む

共通仕様 | COMMON SPECIFICATIONS

電　源	駆動方式		常用空気圧	姿　勢 (OP対応)		電源設備容量 (KVA)	最大消費電力 (KW)
	走　行	前後・上下					
AC200V～220V ±10% 50/60Hz	ラックアンドピニオン	ベルト駆動	0.5MPa	シリンダ姿勢	スイベル姿勢	2.6	1.5

総合仕様 | GENERAL SPECIFICATIONS

仕　様		ドライ仕様
上下機構		上下シングル機構
ストローク (mm)	X軸 (走行)	3000～
	Y軸 (前後)	420
	Z軸 (上下)	800 [1000]
軸速度 (m/min)	X軸 (走行)	89
	Y軸 (前後)	43
	Z軸 (上下)	180
制御BOX		STEC-520G (機電一体型)

外形寸法 | OUTER DIMENSIONS

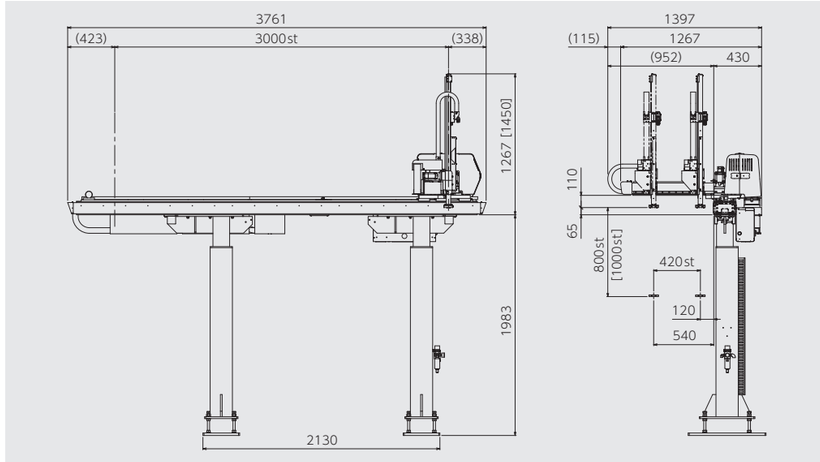

◎[　]寸法は、オプションストロークを示す。◎〈　〉寸法は、ハイサイクルオプション仕様を示す。◎ローダー本体には、姿勢部ローダーハンドは含んでおりません。

SGLW-807D ドライ仕様

最大可搬重量 7kg※ | 取出 ドライサイクル 4.48sec

※ローダーハンド＋チャック＋ワーク含む

共通仕様 | COMMON SPECIFICATIONS

電　源	駆動方式		常用空気圧	姿　勢 (OP対応)			電源設備容量 (KVA)	最大消費電力 (KW)
	走　行	前後・上下						
AC200V～220V ±10% 50/60Hz	ラックアンドピニオン	ベルト駆動	0.5MPa	シリンダ姿勢	スイベル姿勢	サーボ姿勢(1軸) アブソリュートエンコーダ仕様	2.6	1.5

総合仕様 | GENERAL SPECIFICATIONS

仕　様		ドライ仕様
上下機構		上下ダブル機構
ストローク (mm)	X軸 (走行)	3000～
	Y軸 (前後)	420
	Z軸 (上下)	800 [1000] [1200]
軸速度 (mm/sec)	X軸 (走行)	標準仕様 89 / ハイサイクルオプション仕様 〈230〉
	Y軸 (前後)	43
	Z軸 (上下)	216
制御BOX		STEC-520G (機電一体型)

外形寸法 | OUTER DIMENSIONS

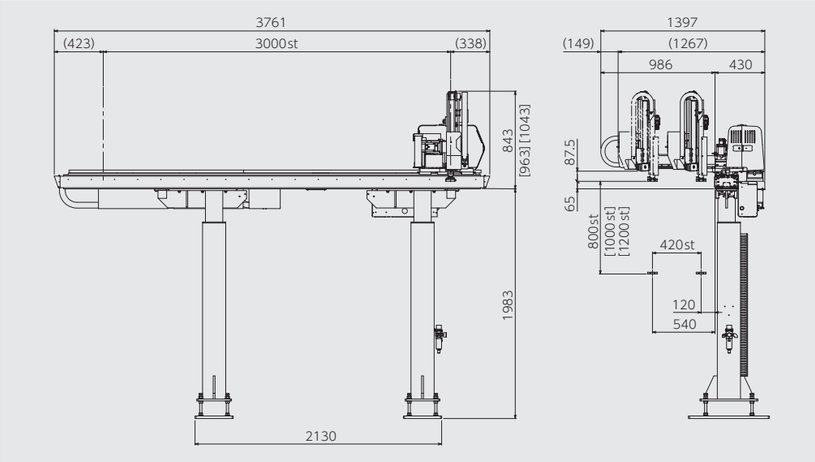

◎[　]寸法は、オプションストロークを示す。◎〈　〉寸法は、ハイサイクルオプション仕様を示す。◎ローダー本体には、姿勢部ローダーハンドは含んでおりません。

操作性に優れたコントローラー

STEC-520G

タッチパネルでラクラク操作

USB接続でデータのハンドリングが自由自在

- ●ロボット制御に弊社取出ロボットで培った「STEC-520G」を採用。
- ●操作ペンダントは、7インチワイド液晶画面(タッチパネル)で直感的に切り替えが可能。
- ●段取プログラムは、999件登録可能。
  USB接続により、プログラムデータのハンドリングが可能。
- ●給油・定期点検の時期をお知らせするなどメンテナンス機能も充実。

スター精機で最適なローダーハンドをご提案します!

90度反転

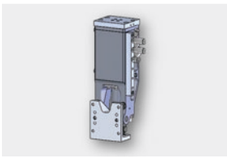

スイベル式

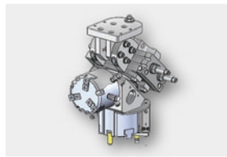

ローダーハンド例

チャックパーツもスター精機におまかせ!

eins アインツショップ www.eins.jp

ハンドパーツで迷ったら、弊社が運営する「アインツ」へ。アイデア次第で可能性は無限大。

SERVICE & SUPPORT

導入後の万全なアフターサービスで安定稼働をサポートします。

万一、異常が発生した場合でも日本全国16ヶ所のサービス拠点スタッフがスピーディにサポート。保守部品を翌日には確保し、迅速対応します。

❷ 出雲工場

❶ 本社・工場

世界でもスター精機の製品が活躍!

北 米
生産工場 1ヶ所
営業拠点 7ヶ所

欧 州
生産工場 1ヶ所
営業拠点 1ヶ所

南 米
営業拠点 1ヶ所

アジア・オセアニア
生産工場 2ヶ所
営業拠点 28ヶ所
代理店 1ヶ所(豪州)

常設展示場「STAR PLAZA」(本社、関東)で最新のガントリーローダーや効率化装置をご覧いただくことが出来ます。

所在地		TEL	所在地		TEL
❶ 本社・工場	〒480-0132 愛知県丹羽郡大口町秋田3-133	0587-95-7551 (代表)	❿ 浜松営業所	〒431-3124 静岡県浜松市中央区半田町241(フリージアⅡ 1階南側)	053-432-6131
❷ 出雲工場	〒699-0631 島根県出雲市斐川町直江3538(斐川南工業団地)	0853-72-4311	⓫ 静岡営業所	〒422-8046 静岡県静岡市駿河区中島2861-1	0587-95-7551
❸ 関東支店	〒327-0003 栃木県佐野市大橋町3241	0283-24-8211	⓬ 富山営業所	〒939-8214 富山県富山市黒崎 378-1	054-289-2241
❹ 仙台営業所	〒982-0023 宮城県仙台市太白区鹿野3 -22-20	022-249-4691	⓭ 岡崎シャトルセンター	〒444-0877 愛知県岡崎市竜美旭町12-11(グローリアス竜美ヶ丘 201号室)	0587-95-7557
❺ 新潟営業所	〒955-0092 新潟県三条市須頃3丁目120(101号室)	0256-68-3366	⓮ 大阪支店	〒536-0001 大阪府大阪市城東区古市3丁目16番28号	06-4255-8811
❻ 神奈川営業所	〒252-0021 神奈川県座間市緑ケ丘 4-8-9 モナ・ケンオー 1F	046-400-7161	⓯ 滋賀営業所	〒520-3047 滋賀県栗東市手原4-5-14 メゾン・トレゾール 102号	077-551-1721
❼ 東京営業所	〒110-0003 東京都台東区根岸2丁目19-25(ルート根岸ビル 7階)	03-5824-5010	⓰ 広島営業所	〒731-0138 広島県広島市安佐南区祇園4-50-30	082-874-6320
❽ 甲信営業所	〒399-0706 長野県塩尻市大字広丘原新田573-6	0263-51-5230	⓱ 福岡営業所	〒816-0811 福岡県春日市春日公園7-100	092-592-8270
❾ 名古屋支店	〒480-0132 愛知県丹羽郡大口町秋田3-133	0587-95-7557	⓲ 大分シャトルセンター	〒871-0111 大分県中津市三光佐知370-8 (ガレッジハウスSachi A-2号)	0979-43-2005

安全に関するご注意

スター精機の製品および仕様について正しく知っていただくために

- ご使用の前に「取扱説明書」をよくお読みのうえ正しくお使いください。
- 厚生労働省令の定めにより、事業者は、産業用ロボット(取出機を含む)を運転する場合において、さく又は囲いを可動範囲の外側に設け、産業用ロボットに接触する危険を防止するための措置を講ずることと、従事する労働者に対し、当該業務に関する安全または衛生のための特別教育を実施する義務を負います。

この法令は、日本国内で産業用ロボットを使用する場合に限って適用されます。

規格および外観は、改良のため予告なく変更することがありますので、あらかじめご了承ください。

株式会社スター精機

本社・工場:〒480-0132 愛知県丹羽郡大口町秋田 3-133
Tel.0587-95-7551

www.starseiki.com

SGL-2025-04